HONDA F810

MANUEL DE L'UTILISATEUR

Notice originale

© Honda Motor Co.,Ltd. 2009

Nous vous remercions d'avoir porté votre choix sur une motobineuse Honda.

Ce manuel couvre les opérations d'utilisation et d'entretien du motoculteur F810.

Toutes les informations contenues dans ce document sont basées sur les plus récentes données conformes et disponibles au moment de l'impression.
La Honda Motor Co., Ltd. se réserve le droit d'effectuer des modifications à tout moment, sans préavis et sans aucune obligation de sa part.

Aucune partie de cette publication ne peut être reproduite sans une autorisation écrite.

Ce manuel est considéré comme partie intégrale de la motobineuse et il doit accompagner la motobineuse en cas de revente.

Prêter une attention particulière aux avertissements précédés par les termes suivants:

⚠ATTENTION **Indique un risque important de blessure grave ou mortelle si les instructions ne sont pas respectées.**

PRECAUTION **Indique des risques hautement probables de blessures sévères, voire mortelles, si l'on ne suit pas les instructions.**

NOTE: Fournit des informations utiles.

Si l'on a un problème à résoudre ou des questions concernant la motobineuse, consulter un concessionnaire agréé Honda.

⚠ATTENTION

La motobineuse Honda est connu pour assurer un service sûr et fiable dans des conditions d'utilisation conformes aux instructions. Avant d'utiliser cette motobineuse, veuillez lire et assimiler le contenu de ce manuel. A défaut, vous vous exposeriez à des blessures et l'équipement pourrait être endommagé.

- Les illustrations peuvent varier selon les modèles.

Mise au rebut
Pour la protection de l'environnement, ne pas jeter ce produit, la batterie, l'huile moteur, etc., aux ordures. Observer la réglementation locale ou consulter son concessionnaire Honda agrée pour s'en débarrasser.

SOMMAIRE

1. REGLES DE SECURITE 3
2. EMPLACEMENT DES AUTOCOLLANTS DE SECURITE 9
   Emplacement de marque CE 10
3. IDENTIFICATIONS DES PIÈCES CONSTITUTIVES 11
4. CONTRÔLES AVANT L'UTILISATION 13
   Huile moteur 13
   Huile de transmission 14
   Filtre à air 14
   Essences contenant de l'alcool 15
   Pression de gonflage des pneus 17
   Outils et accessoires 17
5. MISE EN MARCHE DU MOTEUR 18
6. UTILISATION DE LA MACHINE À LABOURER 22
   Réglage de l'inclinaison des mancherons 22
   Réglage de la hauteur des mancherons 23
   Fonctionnement de l'embrayage principal 24
   Fonctionnement des embrayages latéraux 25
   Passage des vitesses 26
   Angle d'utilisation normale 27
   Fonctonnement de la prise de force 28
   Bornes de courant alternatif 28
   Fonctionnement du commutateur d'eclairage (type GE seulement) 29
   Réglage de la profondeur de labourage 29
7. ARRÊT DU MOTEUR 30
8. ENTRETIEN 32
   Programme d'entretien 33
   Vidange d'huile moteur 34
   Vidange d'huile pour boîte de vitesses 35
   Entretien du filtre à air 36
   Nettoyage de la coupelle de crépine d'essence 37
   Entretien de la bougie d'allumage 38
   Réglage du câble de commande des gaz 40
   Réglage du câble de l'embrayage principal 41
   Réglage des câbles des embrayages latéraux 42
   Remplacement de l'ampoule de la lampe de travail (type GE seulement) 43
9. TRANSPORT/REMISE 44
10. DÉPISTAGE DES PANNES 45
11. CARACTÉRISTIQUES 46

ADRESSES DES PRINCIPAUX DISTRIBUTEURS
   Honda ..... Dos de la couverture arrière

"CE-Déclaration de conformité" DESCRIPTION DE TABLE
   DES MATIERES ..... Dos de la couverture arrière

⚠ATTENTION

Pour assurer un fonctionnement sûr—

Pour votre sécurité et celle des tiers, prêter une attention particulière à ces avertissements:

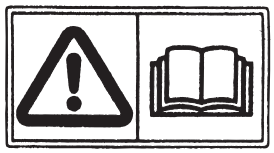

- **Le motoculteur Honda a été conçu pour fonctionner de manière fiable et en toute sécurité à condition qu'il soit utilisé conformément aux instructions données.**
  Lire très attentivement le manuel d'utilisateur avant d'utiliser la motobineuse. A défaut, vous vous exposeriez à des blessures et l'équipement pourrait être endommagé.

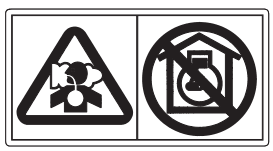

- **Les gaz d'échappement contiennent du monoxyde de carbone, un gaz toxique incolore et inodore. Le monoxyde de carbone peut provoquer des évanouissements et être mortel.**
- **Si l'on fait fonctionner le motoculteur dans un endroit fermé ou même partiellement clos, l'air respiré peut contenir une quantité dangereuse de gaz d'échappement.**
- **Ne jamais faire fonctionner le motoculteur dans un garage, une maison ou à proximité de fenêtres ou portes ouvertes.**

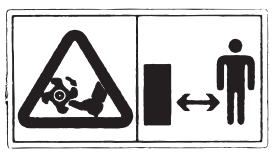

- **Les outils rotatifs sont tranchants et tournent à très grande vitesse. Elles peuvent provoquer des accidents extrêmement graves.**
- **N'approcher ni les mains ni les pieds des dents pendant que le moteur tourne.**
- **Arrêter le moteur et débrayer les outils rotatifs avant de procéder au contrôle ou à l'entretien des dents.**
- **Déconnecter le capuchon de la bougie d'allumage pour empêcher le démarrage accidentel du moteur. Porter des gants épais pour se protéger les mains pendant le nettoyage, le contrôle ou le remplacement des dents.**



- **L'essence est une substance extrêmement inflammable qui peut exploser dans certaines conditions.**
- **Ne pas fumer ni autoriser de flammes ou d'étincelles dans la zone où l'on fait le plein et où l'essence est stockée.**
- **Ne pas trop remplir le réservoir de carburant et s'assurer que le bouchon du réservoir est fermé à fond après avoir fait le plein.**
- **Refaire le plein dans un endroit bien aéré avec le moteur arrêté.**

Obligations de l'utilisateur

- Maintenir le motoculteur en bon état de fonctionnement. L'utilisation d'un motoculteur en mauvais état peut entraîner de graves blessures.
- S'assurer que tous les dispositifs de sécurité sont en bon état de fonctionnement et que les étiquettes d'avertissement sont en place. Ces pièces sont destinées à la sécurité de l'utilisateur.
- Vérifier que les caches de sécurité (cache de ventilateur, cache de démarreur à réenroulement) sont en place.
- Apprendre à arrêter rapidement le moteur et les outils rotatifs en cas d'urgence. Bien assimiler l'utilisation de toutes les commandes.
- Garder les deux mains fermement sur les mancherons. Les mancherons pourront avoir tendance à se lever pendant l'embrayage des outils.

⚠ATTENTION

Pour assurer un fonctionnement sûr—

Obligations de l'utilisateur

- Lisez attentivement le manual d'utilisateur. Familiarisez-vous avec les commandes de la motobineuse et de leur utilisation appropriée.
- Utiliser la motobineuse uniquement dans le but proposé, c.-à-d., le travail du sol. Tout autre usage pourrait s'avérer dangereux ou endommager l'équipement. En particulier, ne jamais l'utiliser pour cultiver un sol contenant des roches, cailloux, câblages et autres matériaux durs.
- Ne jamais laisser des enfants ou des personnes non familières avec ce manuel de l'utilisateur utiliser la motobineuse. Les règlements locaux peuvent restreindre l'âge de l'opérateur.
- Avant chaque utilisation, vérifier l'état de la motobineuse, y compris l'usure, l'endommagement et le desserrement des pièces. Si nécessaire, remplacer les pièces endommagées.
- Bien s'aviser que le propriétaire ou l'utilisateur est responsable en cas d'accident ou de dommage survenant aux autres personnes ou à leurs biens.
  Dans le cas d'utilisation en location, ne pas manquer de fournir toutes les explications de fonctionnement requises en présence de l'utilisateur.
- Garder les mains et les pieds éloignés des outils rotatifs avec le moteur en marche.
- Ne laisser personne utiliser ce motoculteur sans instructions d'utilisation appropriées car ceci pourrait entraîner des blessures.
- Se protéger les pieds avec de robustes souliers appropriés. L'utilisation du motoculteur pieds nus ou avec des chaussures ouvertes ou des sandales augmente les risques de blessures.
- Porter des vêtements appropriés. Des vêtements trop lâches risquent d'être happés dans les pièces mobiles et entraîner des blessures.
- Etre vigilant. L'utilisation de ce motoculteur lorsqu'on est fatigué, malade ou sous l'influence de l'alcool ou de médicaments peut entraîner de graves blessures.
- Ne pas laisser de personnes ou des animaux approcher de la zone où l'on travaille.
- S'assurer que l'éperon de terrage est en place et correctement réglée.
- Ne pas modifier les réglages du régulateur de moteur.
- Mettre soigneusement le moteur en marche en suivant les instruction de ce manual, en gardant les pieds éloignés des outils rotatifs.
- Lors de la mise en marche du moteur, garder les pieds éloignés des pointes.
- Eviter d'utiliser le motoculteur la nuit ou par mauvais temps et mauvaise visibilité, car il y un grand risque d'accident.
- Marcher, ne jamais courir pendant l'utilisation.
- En cas de marche arrière pendant l'utilisation, faire particulièrement attention aux personnes et obstacles situés derrière l'opérateur.
- Avant de transporter ou de soulever le motoculteur, vérifier que le moteur est arrêté.

⚠ATTENTION

Pour assurer un fonctionnement sûr—

Obligations de l'utilisateur

- Arrêter le moteur dans les cas suivants:
  —Chaque fois que vous quittez le motoculteur sans surveillance.
  —Avant de faire le plein
- En cas d'arrêt du moteur, déplacer le levier de commande des gaz vers la position "LOW", puis désenclencher le commutateur de moteur. Si le motoculteur est équipé de robinet d'essence, toujours fermer le robinet d'essence.
- Garder tous les écrous, boulons et vis serrés pour être sûr que le motoculteur est en bon état de travail. Un entretien régulier est une aide essentielle à la sécurité de l'utilisateur et au maintien d'un bon niveau de performances.
- Ne jamais remiser le motoculteur avec de l'essence dans le réservoir à l'intérieur d'un bâtiment où des vapeurs d'essence peuvent atteindre une flamme ouverte, une étincelle ou une source de haute température.
- Laisser refroidir le moteur avant de le remiser dans un endroit clos.
- Pour réduire les risques d'incendie, garder le motoculteur, et surtout le moteur, le silencieux, ainsi que la zone de stockage d'essence libres d'herbes, de feuilles ou de graisse excessive.
- Ne pas laisser de récipients de matière végétales dans ou à proximité d'un bâtiment.
- Si le réservoir d'essence doit être vidangé, procéder à l'extérieur, avec un moteur froid.
- Remplacer les pièces usées ou endommagées par mesure de sécurité.

Sécurité des enfants

- Garder les enfants à l'intérieur et les surveiller constamment lorsque la motobineuse est utilisé à proximité. Les jeunes enfants se déplacent rapidement et sont tout particulièrement attirés par la motobineuse et la motoculture.
- Ne jamais supposer que les enfants resteront où ils ont été vus la dernière fois. Etre vigilant et arrêter la motobineuse dès qu'un enfant s'en approche.
- Ne jamais laisser un enfant manoeuvrer la motobineuse, même sous la surveillance d'un adulte.

Danger de projection d'objets

Les objets heurtés par les outils rotatifs peuvent être projetés avec force et infliger de graves blessures.

- Avant d'utiliser la motobineuse, débarrasser la partie à travailler des bâtons, gros cailloux, fils de fer, morceaux de verre, etc. Toujours travailler en plein jour.
- Verifier toujours si la motobineuse n'est pas endommagé après avoir heurté un objet étranger. Réparer ou remplacer toute pièce endommagée avant de continuer à l'utiliser.
- Des pièces projetées par des lames usées ou endommagées peuvent provoquer de graves blessures. Toujours contrôler les outils rotatifs avant d'utiliser la motobineuse.

⚠ATTENTION

Pour assurer un fonctionnement sûr—

Danger d'incendie et de brûlure

L'essence est extrêmement inflammable et les vapeurs d'essence peuvent exploser. Prendre toutes les précautions nécessaires lorsqu'on manipule de l'essence. Tenir l'essence hors de portée des enfants.

- Faire l'appoint de carburant avant de démarrer le moteur. Ne jamais retirer le bouchon du réservoir de carburant, ou faire l'appoint d'essence lorsque le moteur tourne ou quand le moteur est chaud.
- Refaire le plein dans un endroit bien aéré avec le moteur arrêté.
- Faire l'appoint de carburant dehors exclusivement, et ne pas fumer à cette occasion ni en manipulant du carburant.
- Avant de refaire le plein, laisser le moteur se refroidir. Les vapeurs d'essence ou l'essence renversée peuvent s'enflammer.
- Le moteur et le système d'échappement deviennent très chauds pendant l'utilisation et le restent pendant un certain temps après l'arrêt. Un contact avec des pièces chaudes du moteur peut provoquer des brûlures et enflammer certaines matières.
- Eviter de toucher un moteur ou un système d'échappement chaud.
- Laisser le moteur se refroidir avant d'effectuer une intervention ou de ranger le motoculteur à l'intérieur.
- Bien remettre en place tous les bouchons de récipient et de réservoir d'essence.
- Ranger l'essence dans des récipients spécialement conçus dans ce but.
- Si de l'essence se trouve répandue, ne pas tenter de démarrer le moteur, mais éloigner plutôt le cultivateur de l'endroit du déversement, puis éliminer toute source de feu jusqu'à ce que les vapeurs d'essence soient dissipées.

⚠ATTENTION

Pour assurer un fonctionnement sûr—

Danger toxique d'oxyde de carbone

Les gaz d'échappement contiennent du monoxyde de carbone, un gaz toxique incolore et inodore. Les gaz d'échappement peuvent provoquer des évanouissements et être mortels.

- Si l'on fait tourner le moteur dans un endroit fermé ou partiellement clos, l'air respiré peut contenir une quantité dangereuse de gaz d'échappement. Pour empêcher une accumulation de gaz d'échappement, prévoir une aération appropriée.
- Remplacer le silencieux défectueux.
- Ne pas faire fonctionner le moteur dans un endroit clos ou risquent de s'accumuler des émanations dangereuses d'oxyde de carbone.

Utilisation sur terrain en pente

- Lors d'un travail sur une pente, veiller à ce que le niveau dans le réservoir de carburant ne dépasse pas la moitié pour empêcher le carburant de se renverser.
- Travailler en travers de la pente (à des intervalles régulièrement espacés) plutôt que dans le sens de la pente.
- Etre très prudent lors d'un changement de direction sur une pente.
- Ne pas utiliser le motoculteur sur une pente de plus de 10° (17 %).

L'angle maximum de pente sur indiqué n'a qu'un but de référence et doit etre déterminé en fonction du type de l'outil. Avant de mettre le moteur en marche, vérifier que la motobineuse n'est pas endommagé et en bon état. Pour votre sécurité et celle des autres, faire très attention lors de l'utilisation de la motobineuse en pente ou en descente.

2. EMPLACEMENT DES AUTOCOLLANTS DE SECURITE

Ces étiquettes d'avertissement servent à prévenir des dangers éventuels risquant de causer des blessures sérieuses. Lire attentivement les étiquettes ainsi que les notes de sécurité et de précautions décrites dans ce manuel.

Si un autocollant se détache ou devient difficile à lire, s'adresser à un concessionnaire Honda pour le faire remplacer.

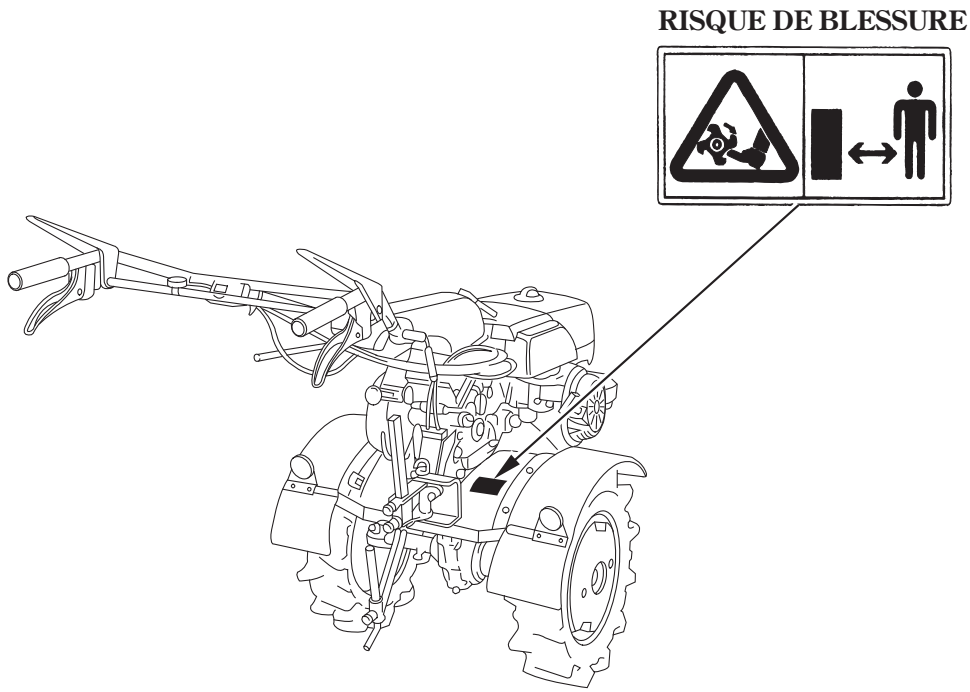

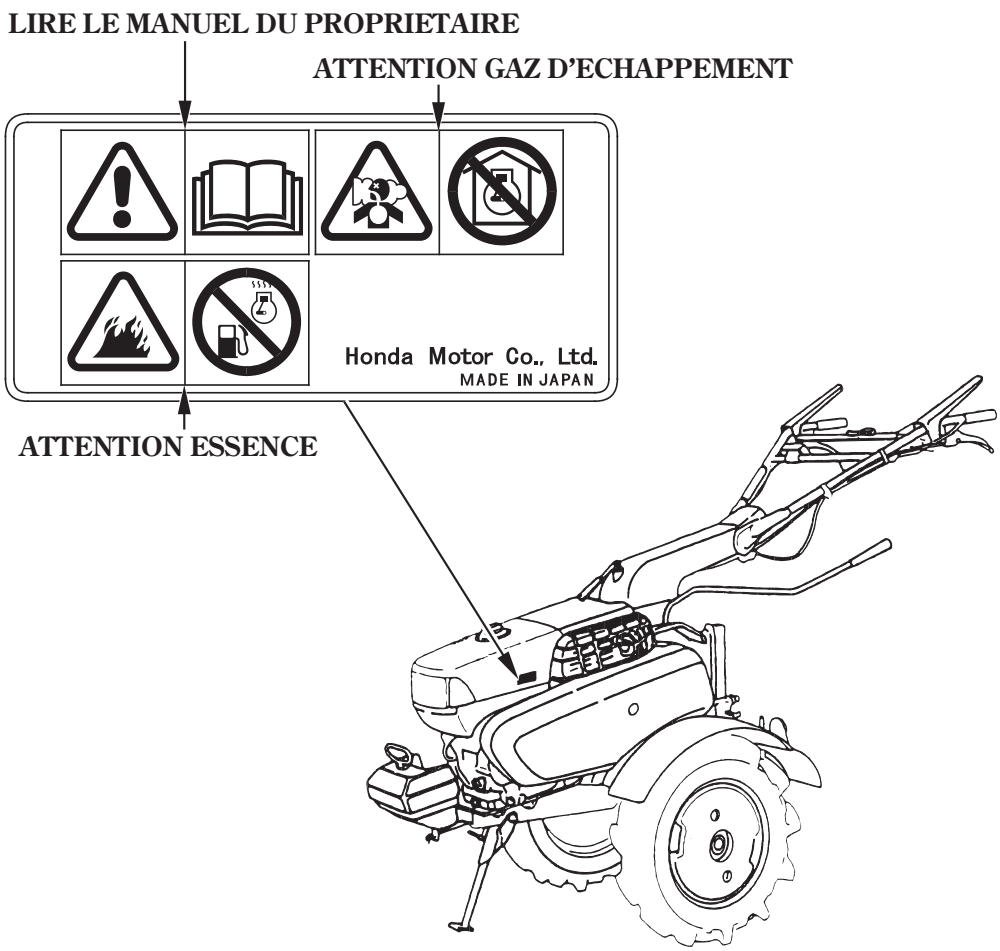

Emplacement de marque CE

MARQUE CE

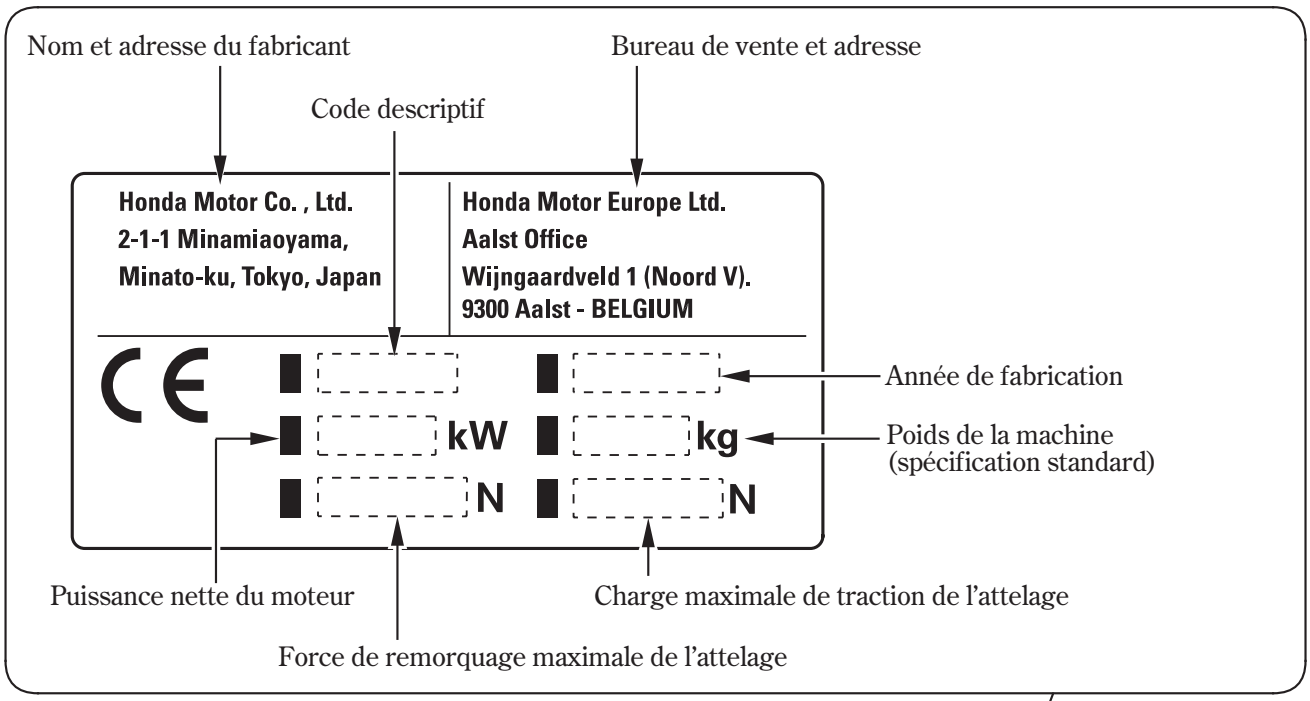

[Exemple:MARQUE Types FE, DE et TE CE]

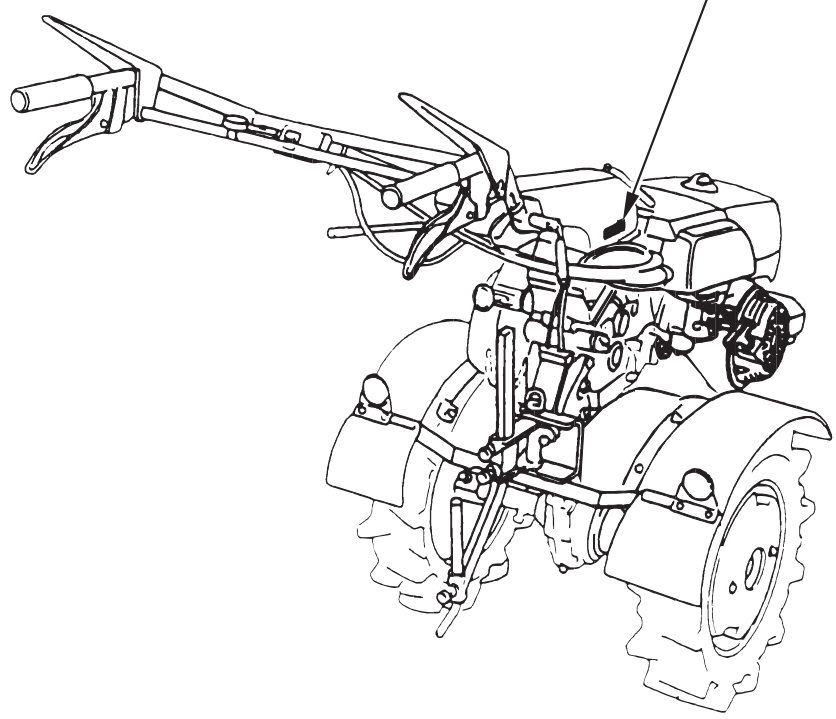

3. IDENTIFICATIONS DES PIÈCES CONSTITUTIVES

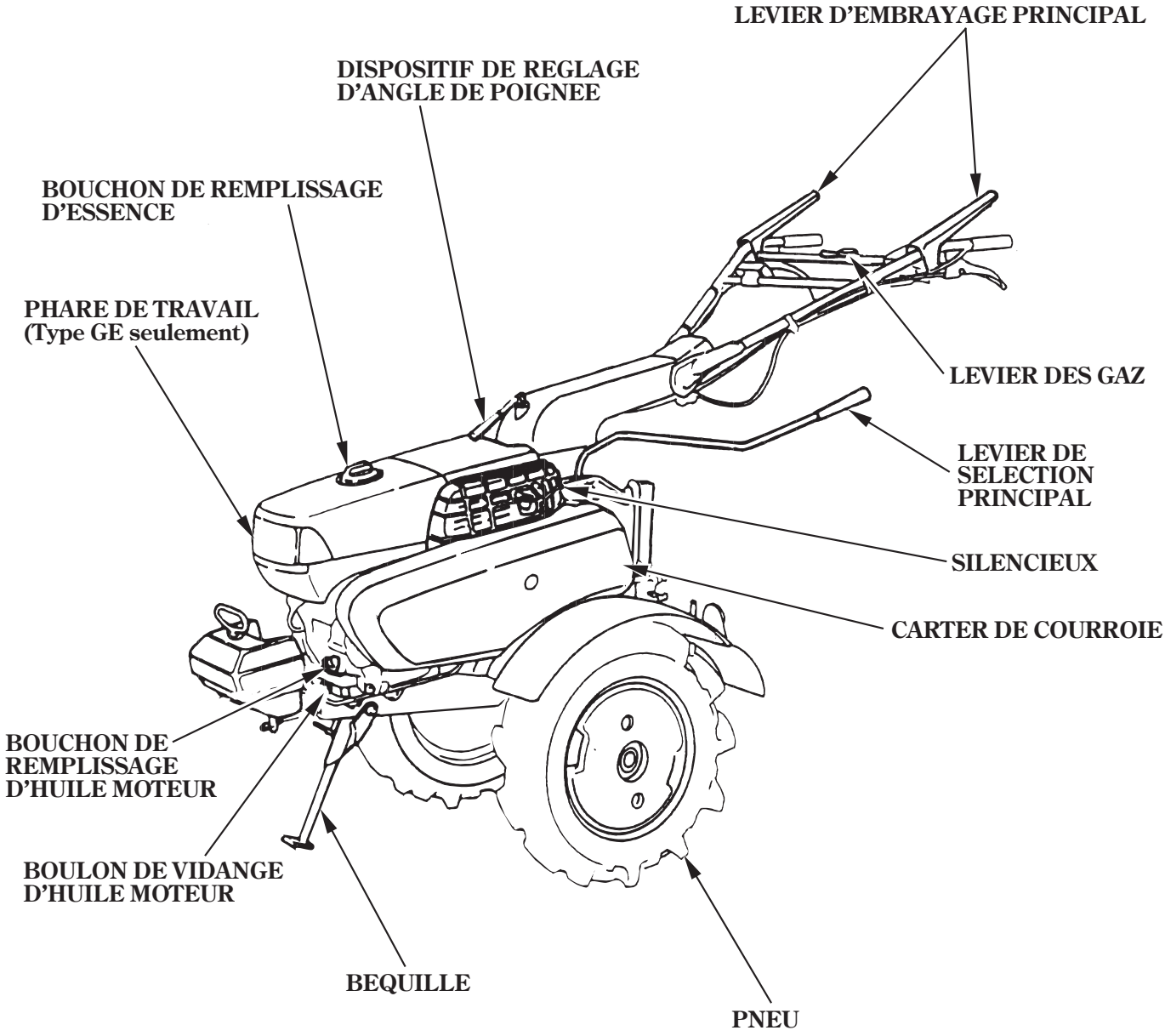

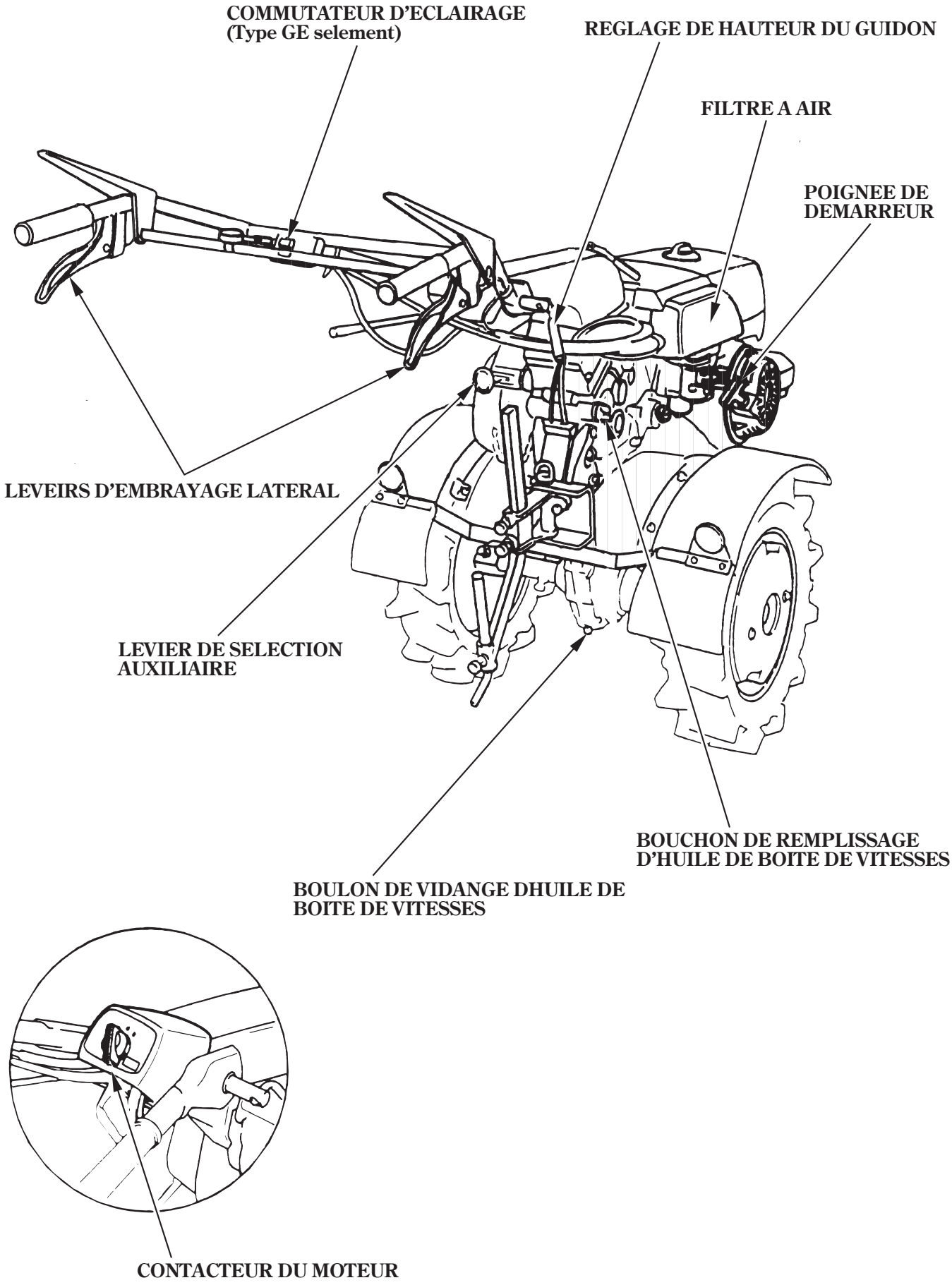
COMMUTATEUR D'ECLAIRAGE
(Type GE selement)
REGLAGE DE HAUTEUR DU GUIDON
FILTRE A AIR
POIGNEE DE
DEMARREUR
LEVEIRS D'EMBRAYAGE LATERAL
LEVIER DE SELECTION
AUXILIAIRE
BOUCHON DE REMPLISSAGE
D'HUILE DE BOITE DE VITESSES
BOULON DE VIDANGE DHUILE DE
BOITE DE VITESSES
CONTACTEUR DU MOTEUR

Huile moteur

PRECAUTION

L'utilisation du moteur avec une quantité d'huile insuffisante entraînera des dommages sérieux au moteur.

1. Disposer le cultivateur sur une surface nivelée.
2. Enlever le bouchon de remplissage d'huile et essuyer proprement la tige de jauge.
3. Introduire la jauge dans le col de remplissage mais ne pas la visser.
4. Si le niveau est trop bas, faire l'appoint avec de l'huile recommandée jusqu'au haut du col de remplissage.

Huile recommandée

Utiliser une huile moteur 4 temps répondant ou dépassant les prescriptions pour la classe de service API SE ou ultérieure (ou équivalente). Toujours vérifier l'étiquette de service API sur le bidon d'huile pour s'assurer qu'elle porte bien la mention SE ou ultérieure (ou équivalente).

Une huile SAE 10W-30 est recommandée pour l'utilisation générale. Les autres viscosités indiquées dans le tableau peuvent être utilisées lorsque la température moyenne du lieu d'utilisation se trouve dans la plage indiquée.

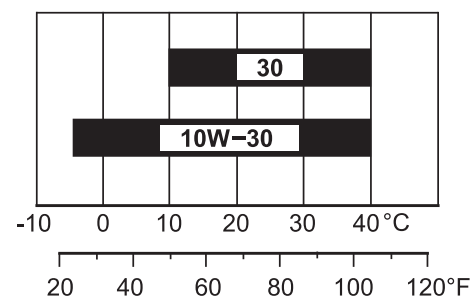

TEMPÉRATURE AMBIANTE

PRECAUTION

L'emploi d'huile non détergente ou d'huile moteur à 2 temps abrégera la vie utile du moteur.

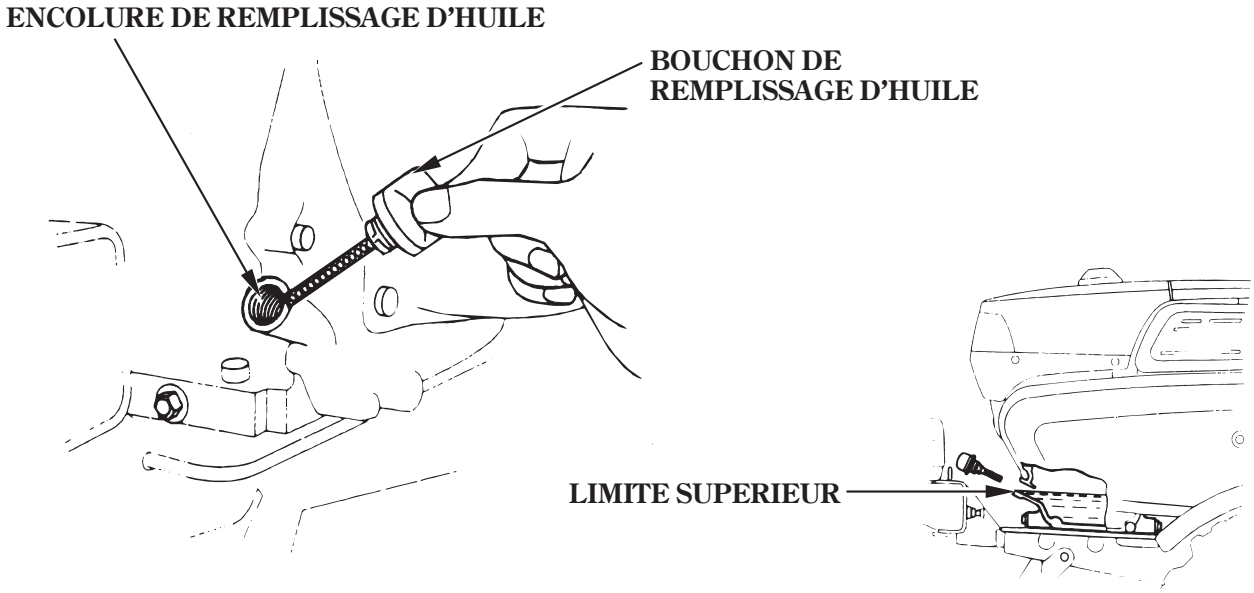

Huile de transmission

Placer la machine sur une surface horizontale et retirer le capuchon de remplissage d'huile.
L'huile doit affleurer le rebord inférieur de l'orifice de remplissage d'huile.
Ajouter de l'huile moteur de qualité supérieure.

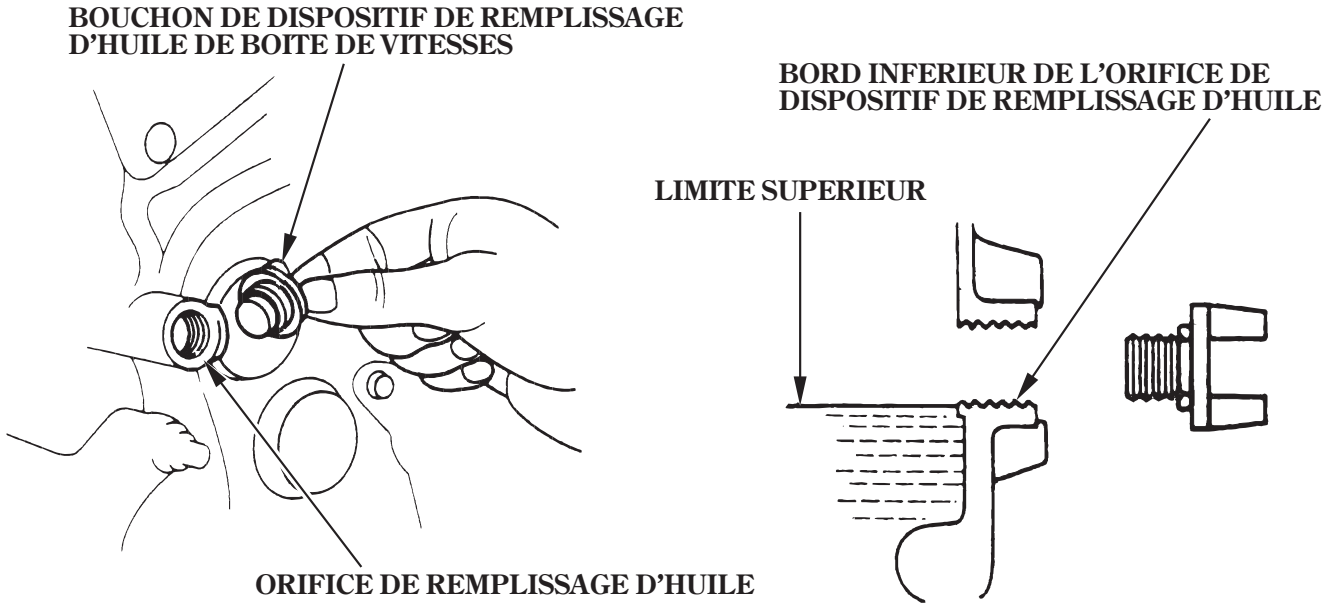

Filtre à air

Vérifier le filtre à air pour voir si les éléments ne sont pas encrassés ou obstrués. Si les éléments sont encrassés, suivre la méthode de nettoyage décrite à la page 35.

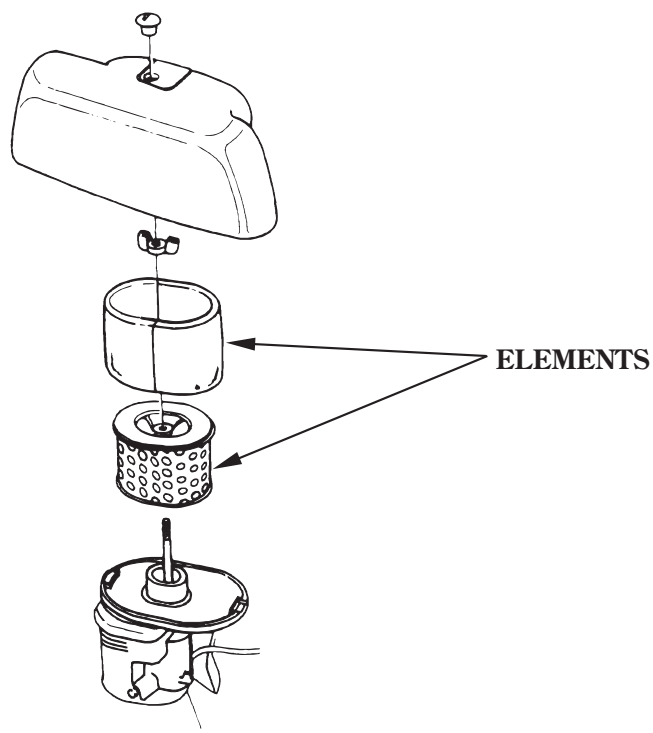

Carburant

Utiliser de l'essence (de préférence, une essence sans plomb ou à faible teneur en plomb afin de minimiser les dépôts dans la chambre de combustion).

Ne jamais utiliser d'essence éventée ou polluée ou un mélange d'huile/essence. Eviter que les salissures ou l'eau ne pénètrent dans le réservoir de carburant.

⚠ATTENTION

- **L'essence est un produit hautement inflammable et qui explose sous certaines conditions.**
- **Faire le plein dans un endroit bien aéré et avec le moteur arrêté. Ne pas fumer ou autoriser de flammes ou d'étincelles à proximité du moteur lorsque l'on fait le plein ou près de l'endroit de stockage d'essence.**
- **Ne pas trop remplir le réservoir. Après avoir fait le plein, vérfier que le bouchon du réservoir est correctement fermé.**
- **Faire attention à ne pas renverser d'essence pendant le remplissage du réservoir. Les éclaboussures ou les vapeurs d'essence risqueraient de prendre feu. Avant de mettre le moteur en marche, s'assurer que l'essence renversée a séché et que les vapeurs sont dissipées.**
- **Eviter le contact prolongé et répété avec la peau ou la respiration des vapeurs. GARDER HORS DE PORTEE DES ENFANTS.**

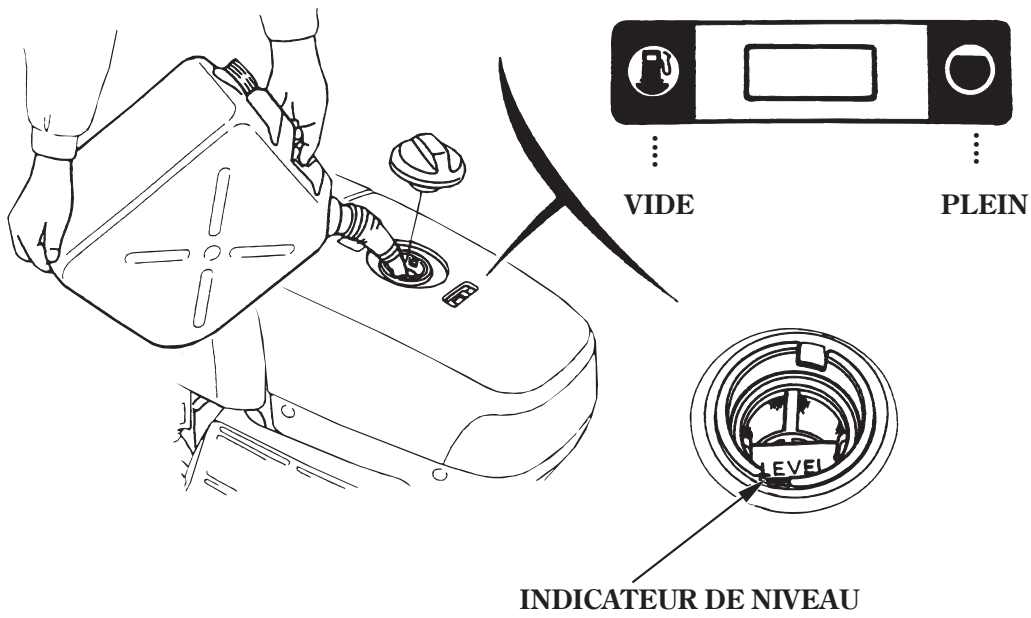

NOTE:
L'essence se dégrade très rapidement sous l'effet de facteurs tels qu'exposition à la lumière, la température et le temps.
Au pire des cas, elle peut être contaminée en moins de 30 jours.
L'utilisation d'essence contaminée peut endommager sérieusement le moteur (obstruction du carburateur, grippage des soupapes).
Les dommages dus au carburant dégradé ne sont pas couverts par la garantie.
Pour éviter ceci, observer rigoureusement ces recommandations:

- N'utiliser que l'essence spécifiée (voir page 15).
- Utiliser de l'essence fraîche et propre.
- Pour ralentir la dégradation, conserver l'essence dans un récipient de carburant certifié.
- Avant un long remisage (plus de 30 jours), vidanger le réservoir de carburant et le carburateur (voir page 44).

Essences contenant de l'alcool

Si l'on décide d'utiliser une essence contenant de l'alcool ("essence—alcool"), s'assurer que son indice d'octane est au moins égal à l'indice recommandé par Honda (voir essence préconisée à la page 15). Il existe deux types d'"essencealcool": le premier contient de l'éthanol, le second du méthanol.
Ne pas employer de carburol contenant plus de 10 % d'éthanol. Ne pas employer d'essence contenant du méthanol (méthyle ou alcool de bois) sans également contenir des co-solvants et des inhibiteurs de corrosion pour le méthanol.
Ne jamais employer d'essence contenant plus de 5 % de méthanol, même si elle contient des co-solvants et inhibiteurs de corrosion.

NOTE:

- Les dommages du système d'alimentation en carburant ou les problèmes de performances du moteur résultant de l'utilisation d'une essence contenant de l'alcool ne sont pas couverts par la garantie. Honda ne peut approuver l'utilisation d'essences contenant du méthanol car la preuve n'est pas encore pleinement faite qu'elles sont bien adaptées.
- Avant de faire le plein d'essence dans une station service inhabituelle, s'enquérir d'abord si l'essence contient de l'alcool; dans le cas positif, déterminer le type et le pourcentage d'alcool utilisé.
  Si l'on découvre toute anomalie de fonctionnement en utilisant de l'essence contenant de l'alcool, ou que l'on soupçonne contenir de l'alcool, utiliser de l'essence qui est garantie ne pas contenir d'alcool.

Pression de gonflage des pneus

Vérifier la pression des pneus. Un mauvais gonflage peut réduree la durée de vie des pneus et la capacité de transport de charge.

TAILLE DE PNEU: 4,00-12
PRESSION DE PNEU: 118 kPa (1,2 kgf/cm²)

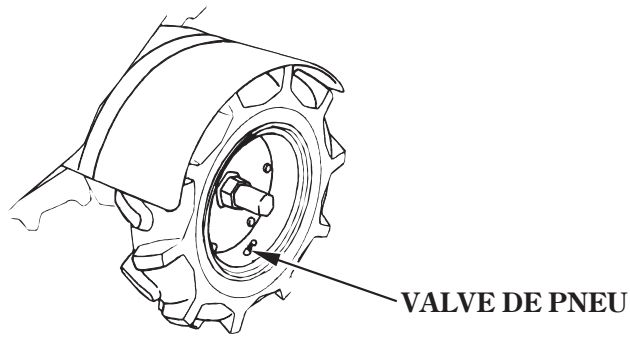

Outils et accessoires
Pour installer un outil ou accessoire sur le motoculteur, suivre les instructions fournies avec l'outil ou l'accessoire. Demander conseil au revendeur Honda en cas de problème ou de difficulté à installer un outil ou un accessoire.

5. MISE EN MARCHE DU MOTEUR

PRECAUTION

S'asurer que l'embrayage est désengagé et que le levier de sélection se trouve au point-mort afin d'éviter un mouvement incontrôlé lors du démarrage du moteur. Embrayer en tirant le levier d'embrayage vers l'intérieur, puis débrayer en libérant le levier.

1. Mettre le robinet de d'essence sur ON.
   S'assurer que la molette de purge est parfaitement serrée.

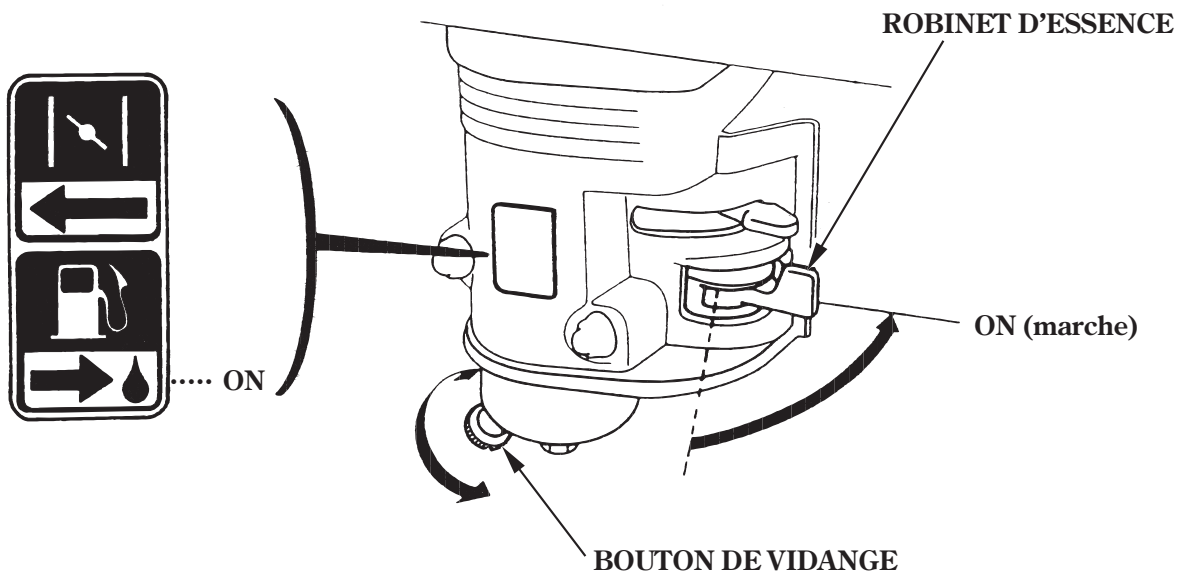

2. Par temps froid et lorsque le moteur est froid, tirer le levier de starter vers la position "CLOSE" (fermé).

NOTE:
Ne pas utiliser le starter si le moteur est déjà chaud ou si la température d'air ambiante est élevée.

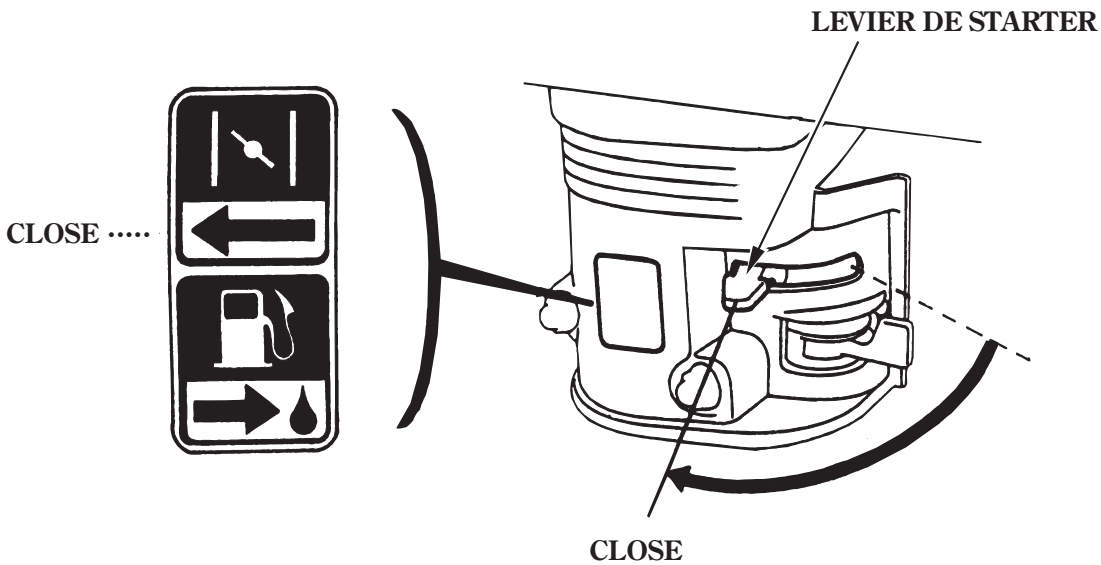

3. Mettre l'interrupteur du moteur sur ON.

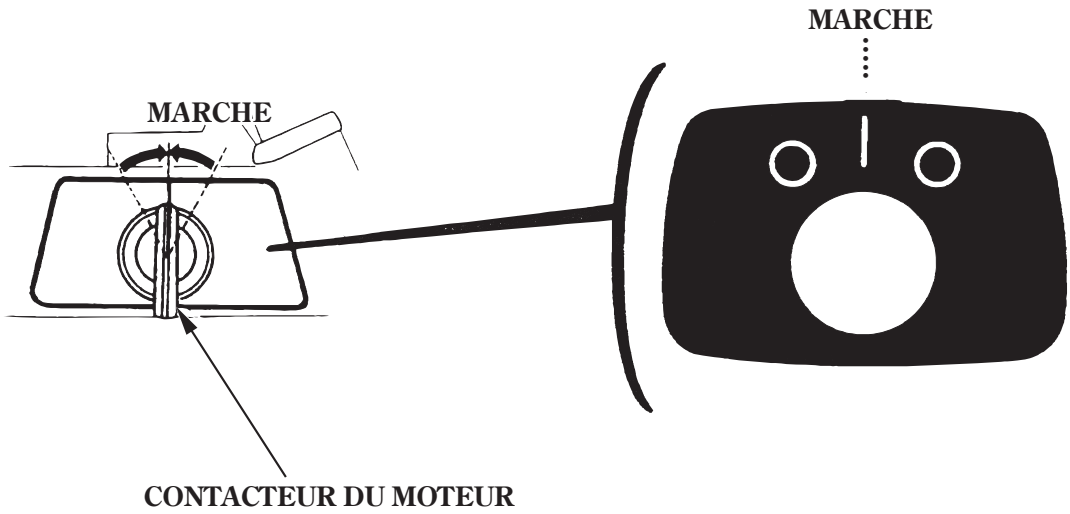

4. Aligner le repère "△" de la manette des gaz avec le repère "○" comme illustré (position START).

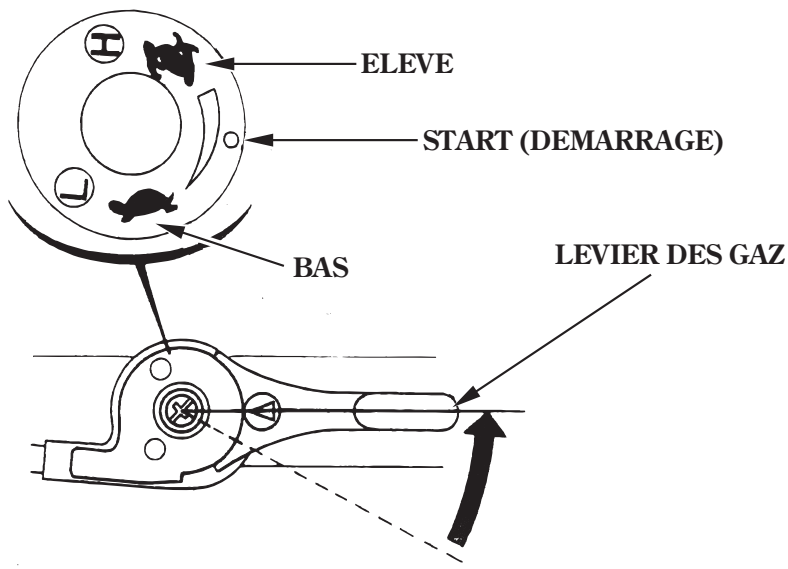

5. Tout en tenant le guidon de la main gauche, tirer doucement la poignée de lancement jusqu'à ce que l'on ressente une résistance, puis la tirer d'un coup sec dans le sens de la flèche comme sur la figure ci-dessous.

PRECAUTION

Ne pas laisser la poignée de lancement du démarreur revenir brutalement contre le moteur. La ramener lentement pour éviter d'endommager le démarreur.

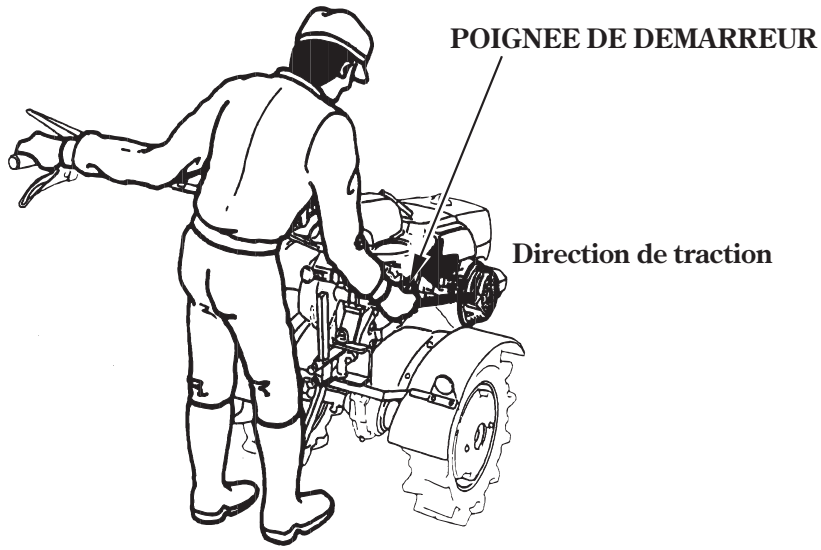

6. Laisser chauffer le moteur pendant plusieurs minutes. Si le starter a été déplacé vers la position "CLOSE" (fermé), le déplacer progressivement vers la position OPEN (ouvert) lorsque le moteur chauffe.

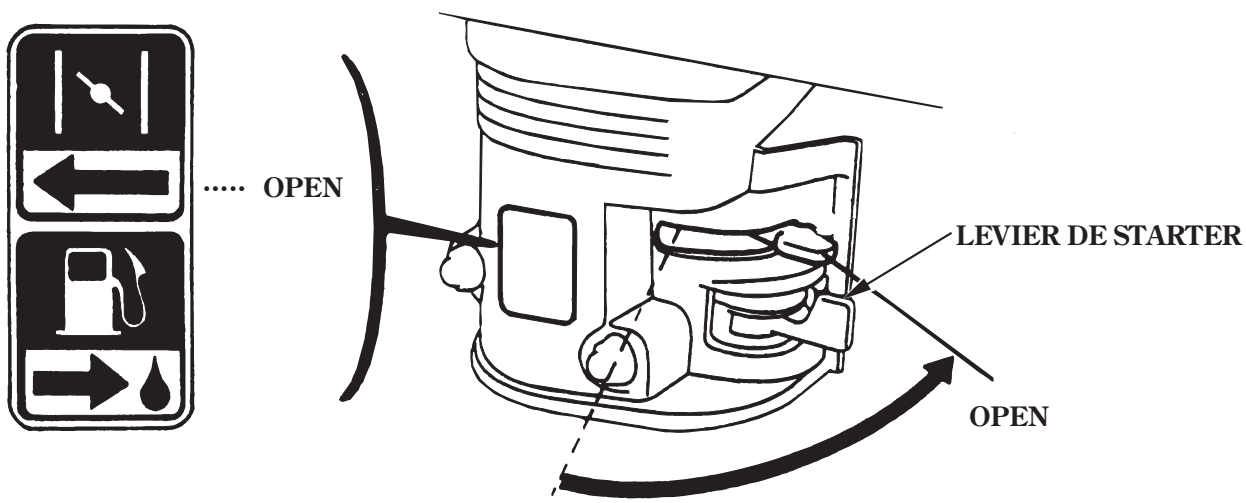

- **Utilisation à haute altitude**

A haute altitude, le mélange standard air-carburant de carburateur est trop riche. Les performances sont réduites, et la consommation d'essence augmente. Un mélange de carburant très riche peut également encrasser la bougie d'allumage et provoquer un démarrage difficile.

On peut améliorer les performances en haute altitude en effectuant certaines modifications sur le carburateur. Si l'on utilise toujours le motoculteur à des altitudes supérieures à 1.500 m au-dessus du niveau de la mer, demander à un concessionnaire Honda motoculture agréé d'effectuer cette modification du carburateur.

Malgré la modification du carburateur, la puissance fournie du moteur diminuera d'environ 3,5 % pour chaque accroissement de 300 mètres d'altitude. L'effet de l'altitude sur la puissance fournie sera encore plus important si aucune modification du carburateur n'est effectuée.

PRECAUTION

Une fois qu'un carburateur est doté d'un gicleur pour usage à haute altitude, l'emploi de ce carburateur à des altitudes inférieures sans changer de gicleur risque d'entraîner des performances réduites, une surchauffe, et des dommages sérieux au moteur.

6. UTILISATION DE LA MOTOBINEUSE

Réglage de l'inclinaison des mancherons

1. Le guidon peut être réglé selon deux angles différents dans chaque sens.
   Pour le réglage, desserrer le dispositif de réglage d'angle de poignée et tourner la colonne de la poignée à la position voulue. Après le réglage, serrer le dispositif de réglage à fond.

NOTE:
Le levier coudé du guidon ne peut pas être serré à moins que les colonnes de quidon ne soient placées à un angle déterminé. (Type GE seulement)

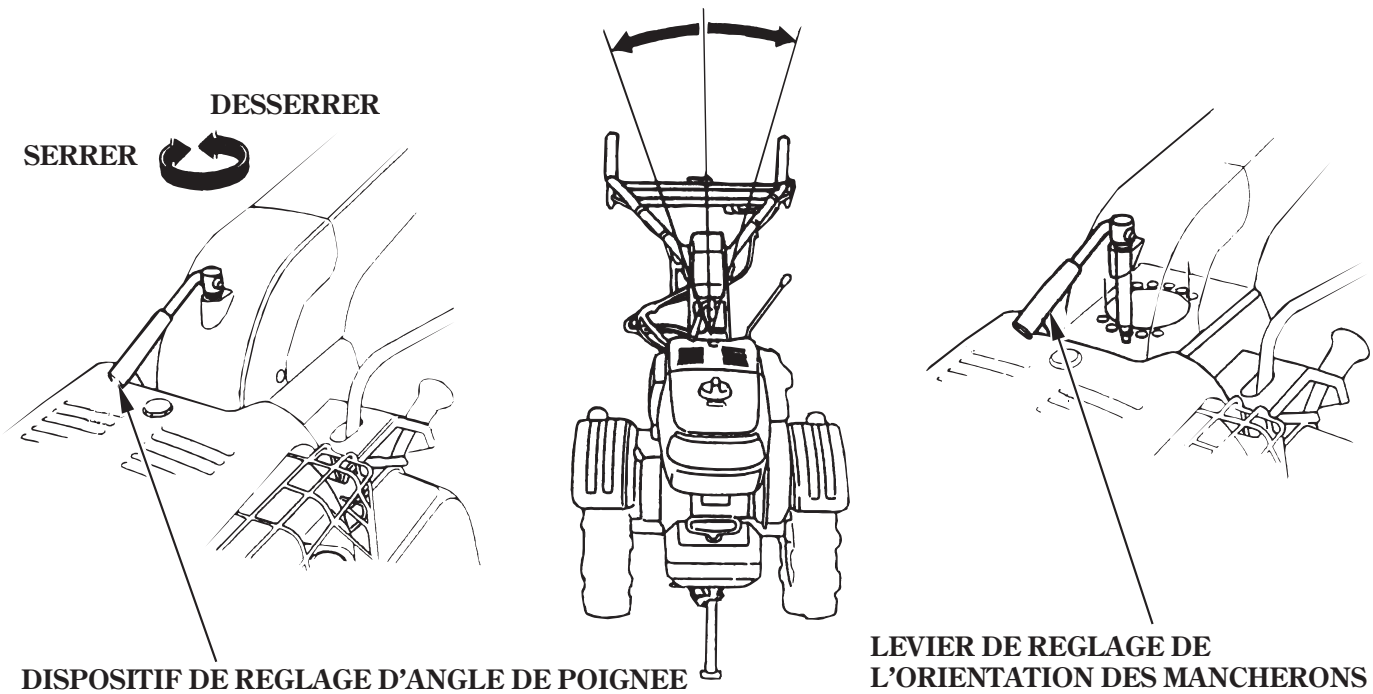

DISPOSITIF DE REGLAGE D'ANGLE DE POIGNEE

LEVIER DE REGLAGE DE L'ORIENTATION DES MANCHERONS (Type GE selement)

2. Quand on vire la colonne du guidon à gauche, mouvoir également le levier de vitesse pour ne pas gêner la colonne du guidon. Tirer sur le levier principal de vitesse vers le haut pour le dégager du couvercle de la boîte et le tourner en sens direct.

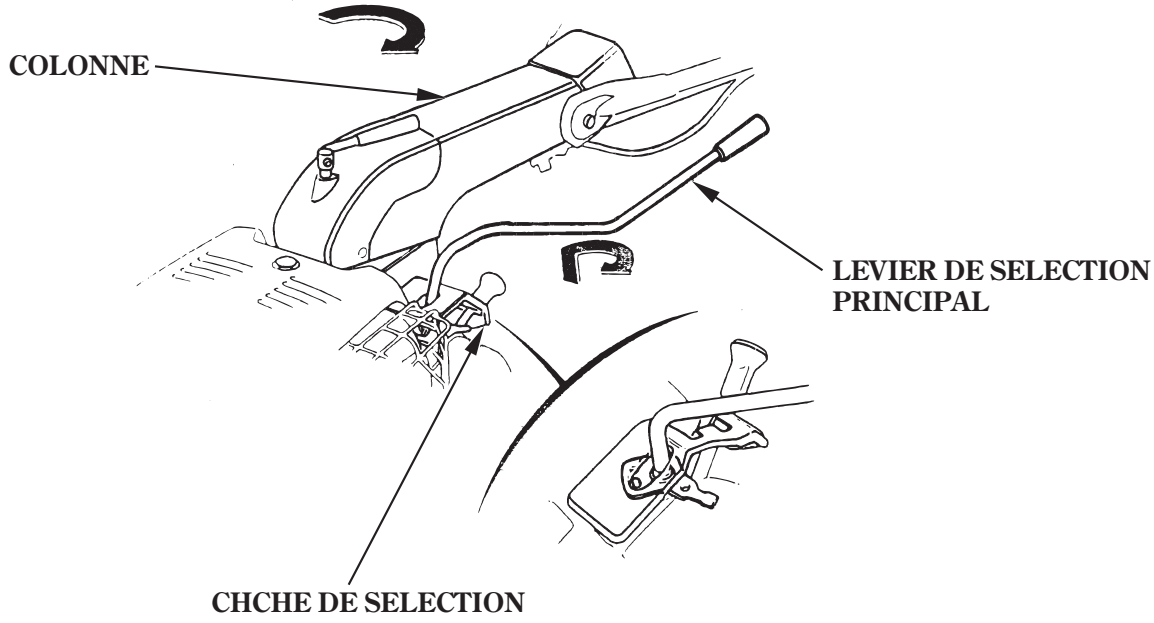

Réglage de la hauteur des mancherons

La position des mancherons doit être réglée en fonction de la taille du conducteur et des conditions de travail.

PRECAUTION

Avant d'ajuster le guidon, placer le cultivateur sur un sol ferme et nivelé pour éviter que le guidon ne s'affaisse accidentellement.

Pour régler la hauteur des mancherons, desserrer le levier de réglage de hauteur, choisir la position la plus appropriée, puis resserrer le levier de réglage.

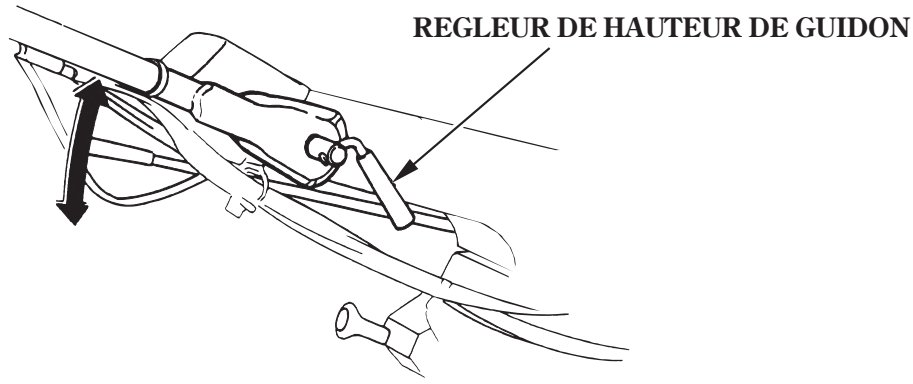

Fonctionnement de l'embrayage principal

L'embrayage embraie et débraie la puissance en provenance du moteur vers la transmission.
Lorsqu'on serre le levier d'embrayage, l'embrayage est embrayé et la puissance transmise. Serrer le levier d'embrayage. L'outil tourne.
Lorsqu'on relâche le levier, l'embrayage est débrayé et la puissance n'est pas transmise. Relâcher le levier d'embrayage. L'outil est arrêté.

PRECAUTION

Réduire le régime du moteur avant d'actionner l'embrayage principal.

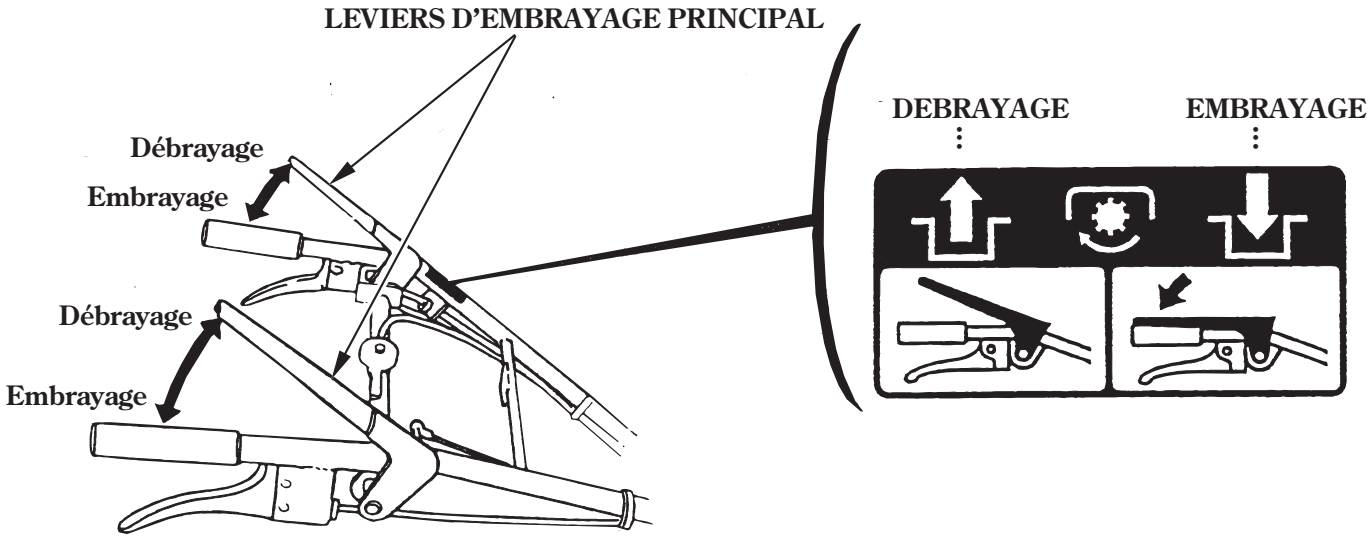

Fonctionnement des embrayages latéraux

Les embrayages latéraux servent à faire tourner la machine à droite ou à gauche.
Pour tourner à DROITE: Serrer le levier d'embrayage DROIT.
Pour tourner à GAUCHE: Serrer le levier d'embrayage GAUCHE.

⚠ATTENTION

- **Avant de serrer les leviers des embrayages latéraux, réduire le régime moteur.**
- **Ne pas avoir recours aux embrayages latéraux lorsqu'on tire une remorque.**
- **Eviter d'utiliser les embrayages latéraux dans une montée ou dans une descente.**
- **Lorsqu'on tire une lourde charge, la manoeuvre des embrayages latéraux devra être effectuée avec précautions car elle peut être dangereuse.**

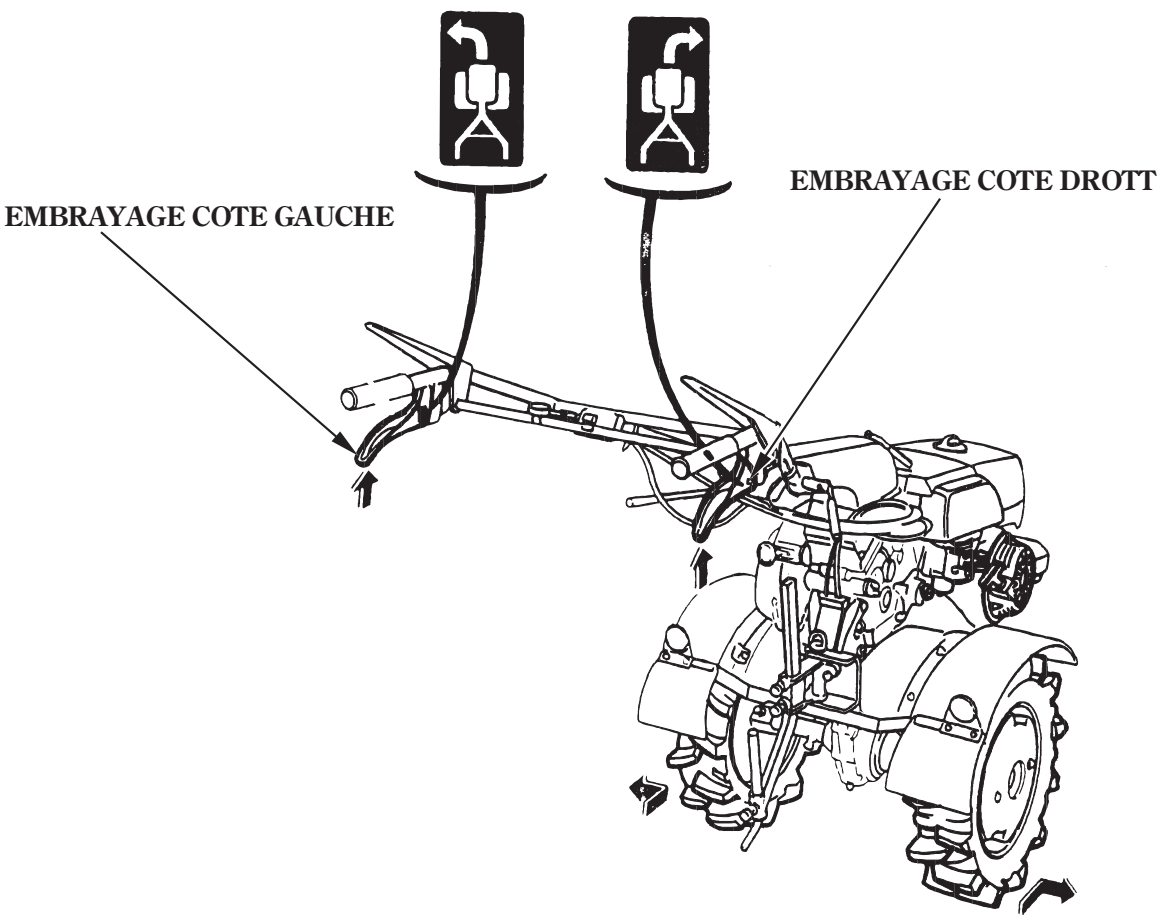

Fonctionnement du changement de vitesse

La transmission est du type à trois vitesses en marche avant et à une vitesse en marche arrière (six vitesses en marche avant et deux vitesses en marche arrière par démultiplication à la transmission intermédiaire). Pour actionner le levier de vitesse, se servir de la grille des vitesses.

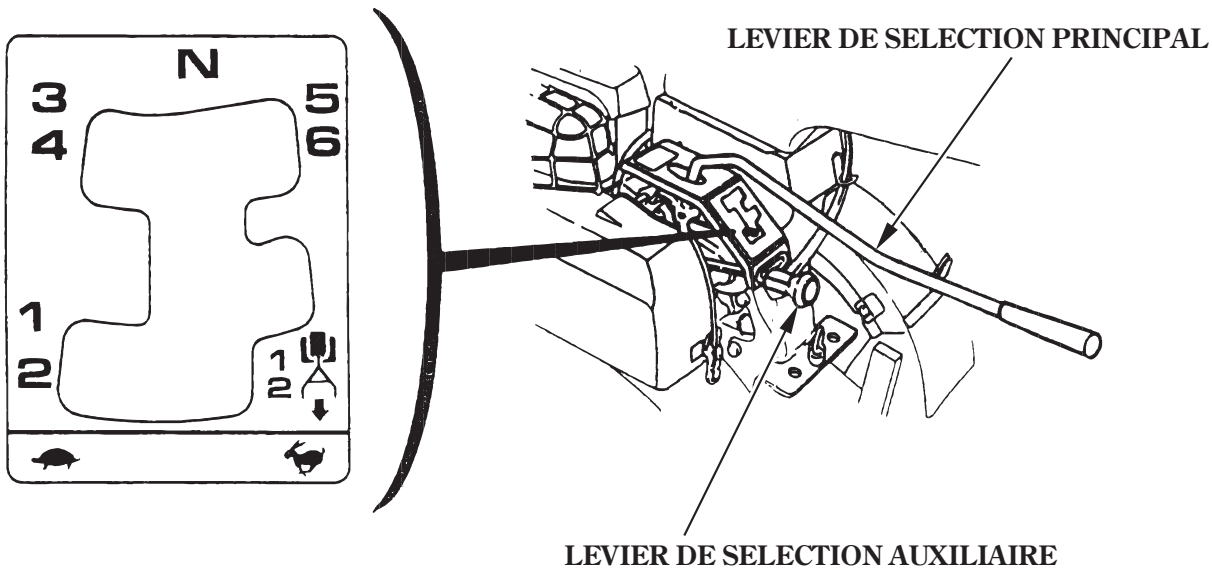

Passage des vitesses

1. Déplacer le levier des gaz à fond vers la droite pour amener le régime moteur au ralenti.
2. Désengager le levier principal.
3. Passer sur le rapport désiré.

⚠ATTENTION

En marche arrière le guidon risque d'être soulevé brusquement lorsque l'embrayage principal est embrayé alors que le régime du moteur est élevé, ce qi peut être extrêmement dangereux. Veiller à réduire le régime du moteur avant d'embrayer.

Angle d'utilisation normale

Abaisser légèrement le guidon de manière que l'avant de la machine soit soulevé de 6～8°.

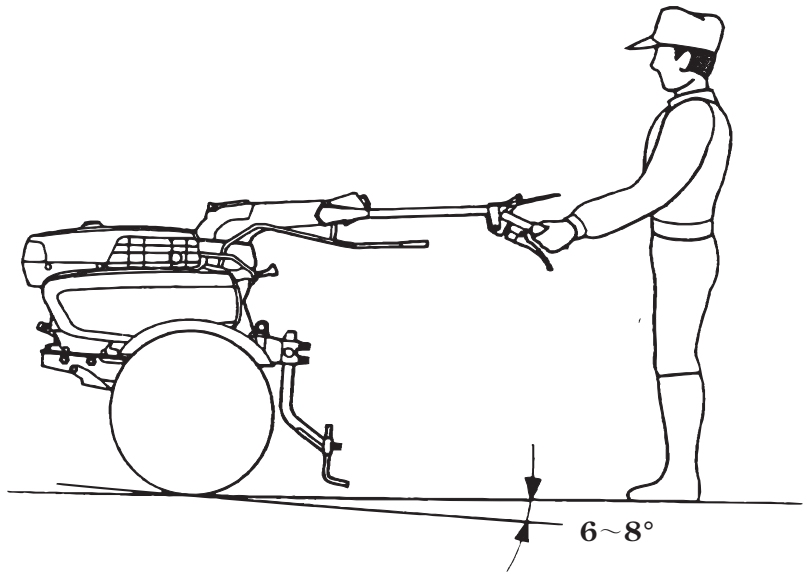

Pour utiliser le motoculteur le plus efficacement possible, essayer de maintenir la machine à l'angle indiqué tout en labourant le sol.

PRECAUTION

- **Ne pas utiliser la motobineuse avec un outils rotatifs dont le diamètre dépasse 460mm.**
- **L'utilisation du la motobineuse sur une pente peut provoquer son renversement.**
- **Permettre à une personne n'ayant pas reçu les instruction appropriées d'utiliser la motobineuse peut être à l'origine d'accidents graves.**
- **Porter des vêtements appropriés. Le port de vêtements amples, pouvant se prendre dans les pièces rotatives, accroit les risques d'accident.**
- **Ne jamais utiliser la motobineuse la nuit.**
- **Lorque de la boue, des cailloux, etc, sont pris dans les outils rotatifs, arrêter immédiatement le moteur et nettoyer les outils rotatifs dans un endroit sûr. Porter des gants épais pour nettoyer les outils rotatifs.**
  Pour éviter des dommages, vérifier si la motobineuse présente des signes de dommages ou autres defauts à chaque utilisation.
- **Lorsque le motoculteur doit être transporté, retirer tous les accessoires tels que contrepoids avant, mécanisme rotatif, etc. et mettre le levier de changement de vitesse au point mort.**

Fonctionnement de la prise de force

L'arbre de prise de force est destiné à des travaux stationnaires tels que décorticage, vaporisation, coupe d'herbe etc.
Pour l'utilisation de l'arbre de prise de force, consulter le concessionnaire.

⚠ATTENTION

Ne pas utiliser la machine sans le couvercle de la prise de force lorsque celle-ci n'est pas utilisée.

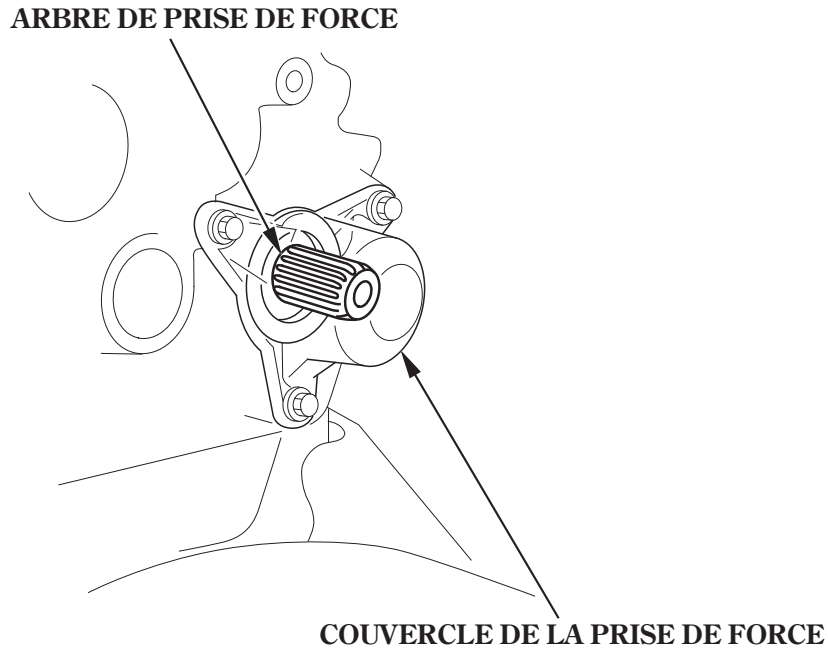

Bornes de courant alternatif

Ces bornes peuvent délivrer un courant alternatif de 12V—25W (modèle TE: option) ou un courant alternatif de 12V—50W (modèles GE, FE).

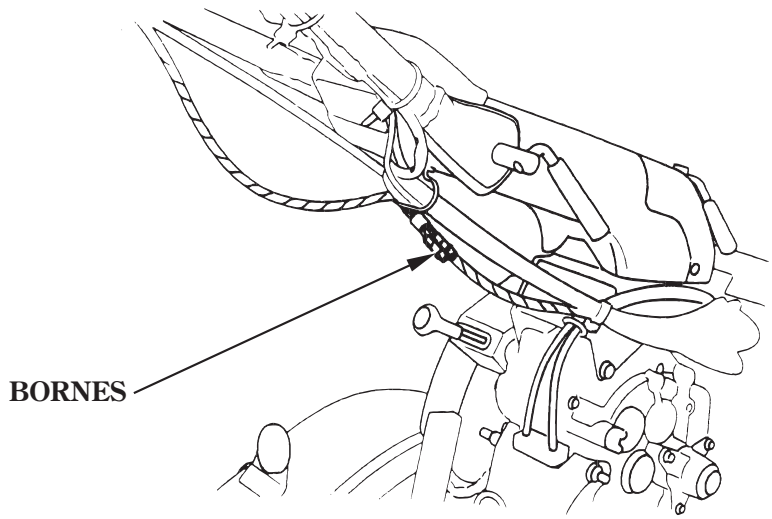

Fonctionnement du commutateur d'eclairage (Uniquement type GE)

Le commutateur change le phare et le phare de travail du motoculteur.

Poussé vers le haut: Le phare de travail s'allume et le phare s'éteint.

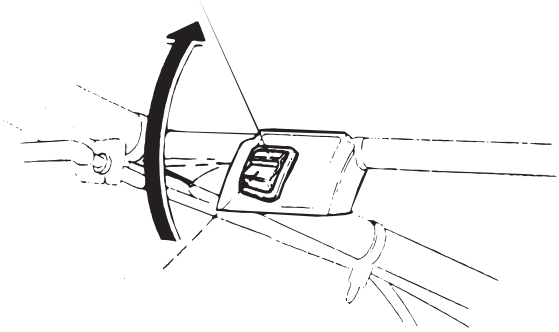

Poussé vers le bas: Le phare de travail s'allume et le phare s'éteint.

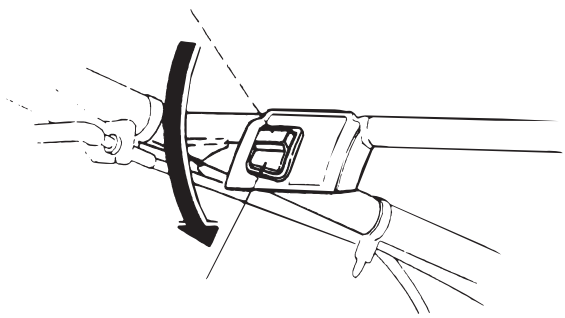

Réglage de la profondeur de travail

1. Installer l'accessoire dans le boîtier d'attelage avec une goupille d'attelage.
2. L'ajustement de profondeur de labourage peut être effectué en desserrant les boulons fixant les barres d'attelage A et B et en faisant glisser les barres d'attelage vers le haut et le bas comme il convient.

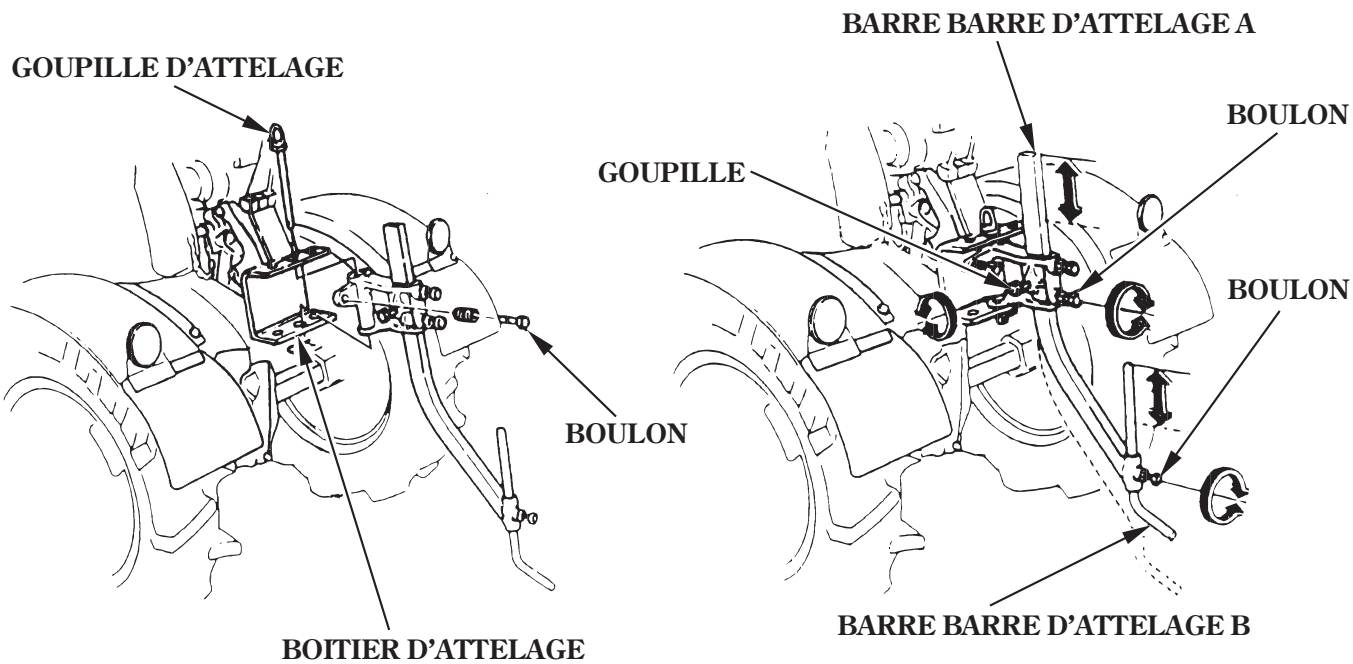

7. ARRÊT DU MOTEUR

- En cas d'usage normal:

1. Relâcher le levier d'embrayage vers la position "DISENGAGED" (désengagée) et levier de sélection à la position de point mort.
   Relâcher le levier d'embrayage. L'outil est arrêté.

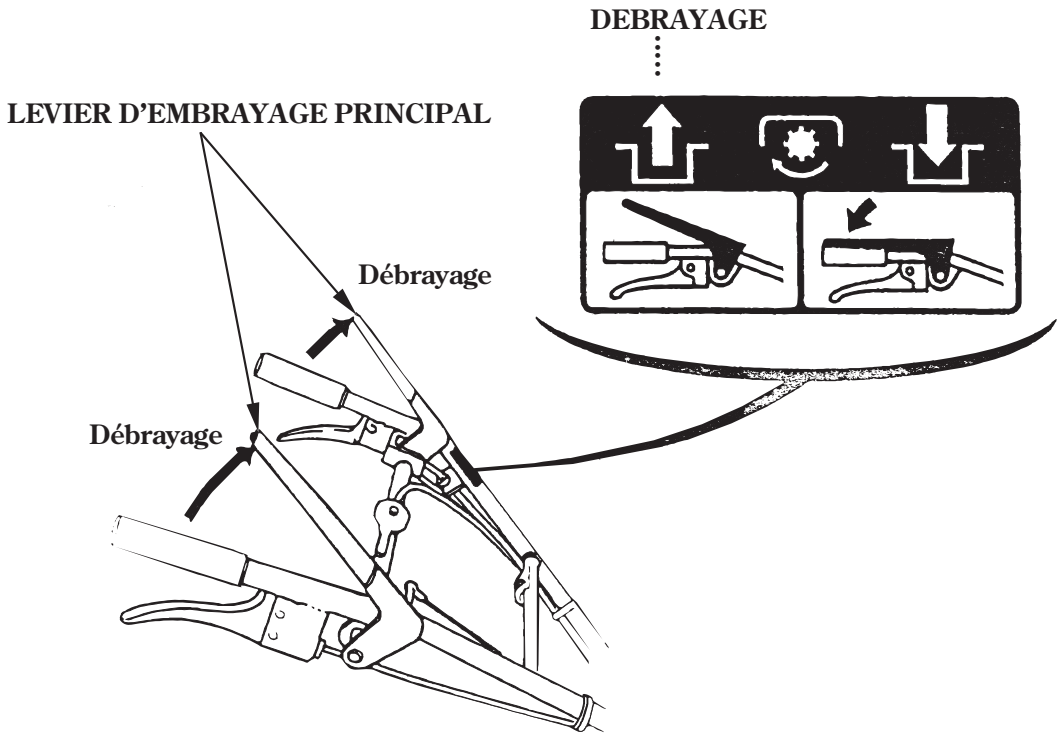

2. Tirer la manette des gaz vers soi (position LOW).

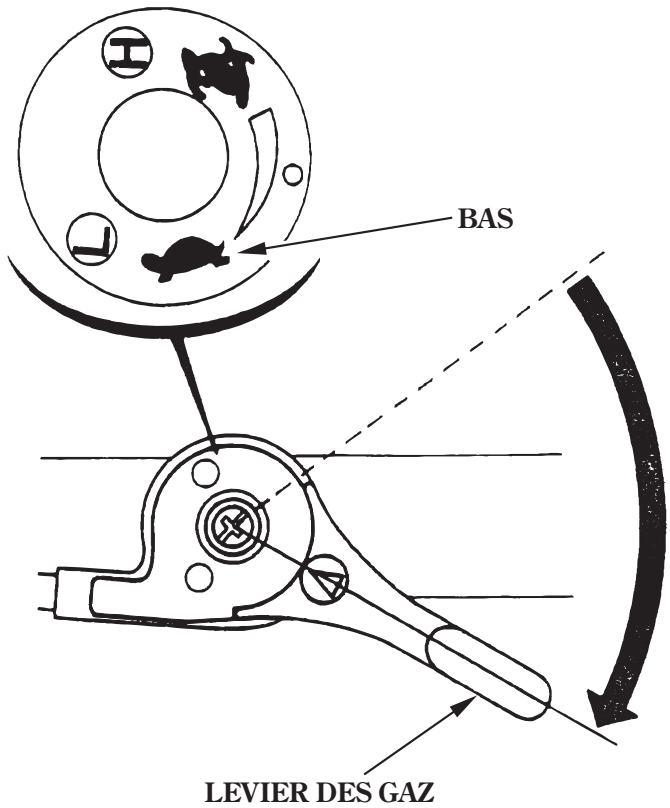

3. Tourner l'interrupteur du moteur sur OFF (ARRET).

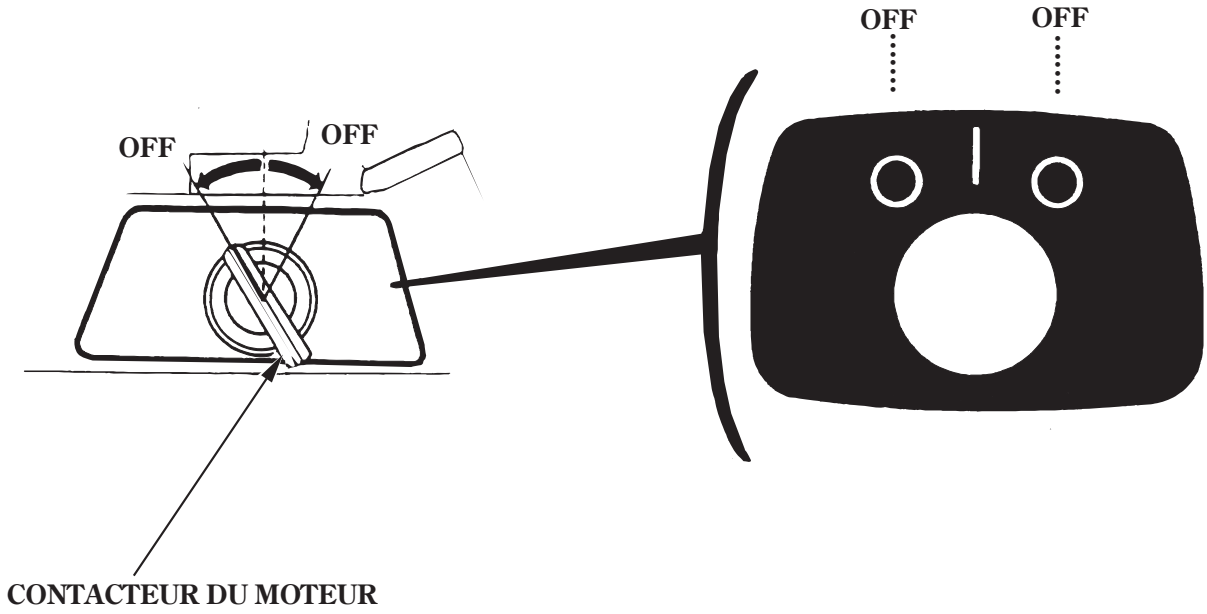

4. Tourner le robinet de carburant sur la position fermé.

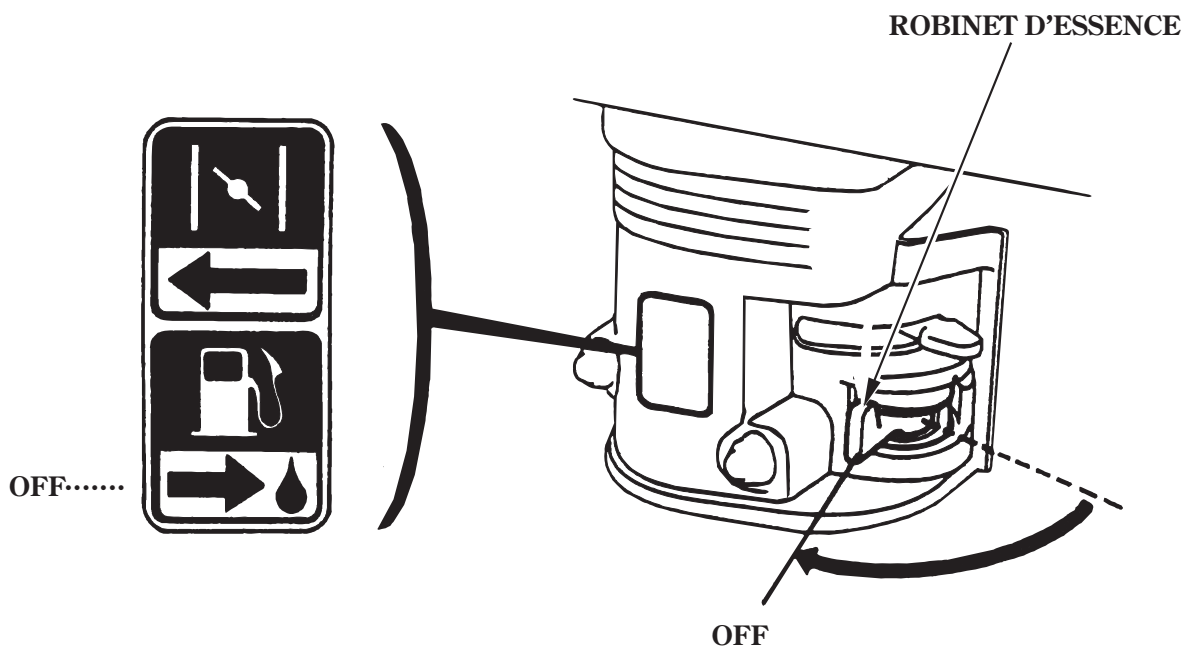

8. ENTRETIEN

Le but du tableau d'entretien est de maintenir la motobineuse dans les meilleures conditions de fonctionnement. Effectuer les opérations de contrôle et d'entretien comme prévu dans le tableau ci-dessous.

⚠ATTENTION

Arrêter le moteur avant toute opération d'entretien. Les gaz d'échappement contiennent du monoxyde de carbone qui est un gaz toxique pouvant provoquer des évanouissements et être mortel. S'il est nécessaire de faire tourner le moteur, s'assurer que l'aération est suffisante.

PRECAUTION

N'utiliser seulement que des pièces d'origines Honda ou l'équivalent pour l'entretien et la réparation. Des pièces de rechange qui ne sont pas au moins de qualité équivalente risquent d'endommager la motobineuse.

Programme d'entretien

PERIODE D'ENTRETIEN REGULIER (3) Effectuer à chaque intervalle de mois ou d'heure d'utilisation, ce qui se présente en premier. / ELEMENT		A chaque usage	Premier mois ou 20 h.	Tous les 3 mois ou 50 h.	Tous les 6 mois ou 100 h.	Tous les ans ou 300 h.
Huile moteur	Vérifier le niveau	○				
	Renouveler		○		○	
Huile de boîte de vitesses	Vérifier le niveau	○				
Filtre à air	Vérifier	○				
	Nettoyer			○ (1)		
	Remplacer					○ (*)
Tension de courroie	Régler		○ (2) (4)		○ (2) (4)	
Bougie	Vérifier-régler				○	
	Remplacer					○
Coupelle de tamis à carburant	Nettoyer				○	
Câble d'embrayage principal	Régler					○ (2)
Câble d'embrayage latéral	Régler					○ (2)
Câble des gaz	Régler		○		○	
Jeu aux soupapes	Vérifier-régler					○ (2)
Régime de ralenti	Vérifier-régler					○ (2)
Chambre de combustion	Nettoyer	Après toutes les 500 h. (2)				
Réservoir de carburant et filtre à carburant	Nettoyer				○ (2)	
Tuyau de carburant	Vérifier	Tous les 2 ans (Remplacer si nécessaire) (2)				

NOTE: (*) Remplacer l'élément en papier seulement.

(1) Entretenir le filtre à air plus fréquemment lors de l'utilisation dans des endroits poussiéreux.

(2) L'entretien de ces points doit être confié au concessionnaire.

(3) Pour une utilisation commerciale, consigner le nombre d'heures de service afin de déterminer la périodicité d'entretien appropriée.

(4) S'assurer que la courroie n'est pas fendillée ou anormalement usée et la remplacer si c'est le cas.

Vidange d'huile moteur

Vidanger l'huile lorsque le moteur est chaud pour assurer une vidange rapide et complète.

Contenance en huile: 1,1 L

[Modèles FE, GE et DE]

1. Retirer le bouchon de remplissage d'huile et le boulon de vidange, puis vidanger l'huile dans un récipient approprié.
2. Resserrer le boulon de vidange à fond.
3. Garder le moteur parallèle au sol. Remplir avec l'huile recommandée (P. 13) jusqu'au haut du goulot de remplissage.
4. Reposer correctement le bouchon de remplissage d'huile.

[Modèle TE]

1. Le ces échéant, retirer tout accessoire fixé à l'avant du motoculteur.
2. Retirer le support et incliner le motoculteur vers l'avant.
3. Placer un récipient approprié sous le capuchon de remplissage d'huile .
4. Retirer le capuchon de remplissage d'huile et vidanger l'huile moteur.
5. Remettre le motoculteur parallèle au sol. Faire le plein avec de l'huile préconisée (P. 13) jusqu'à ce que le niveau atteigne le haut du col de remplissage.
6. Reposer le bouchon de remplissage d'huile et bien le serrer.

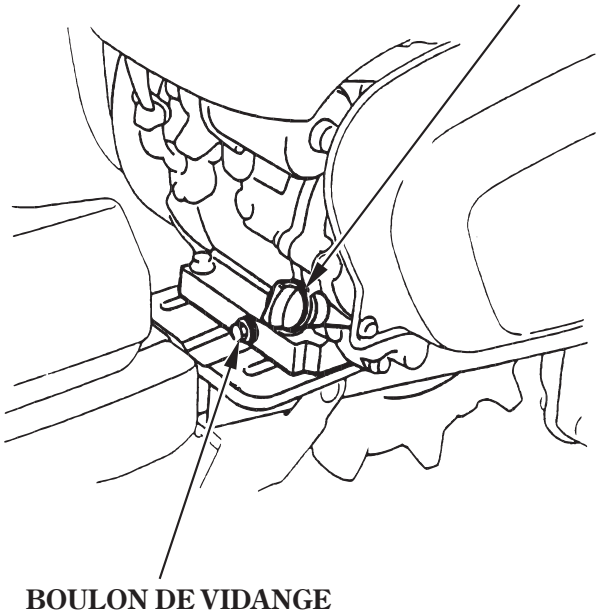

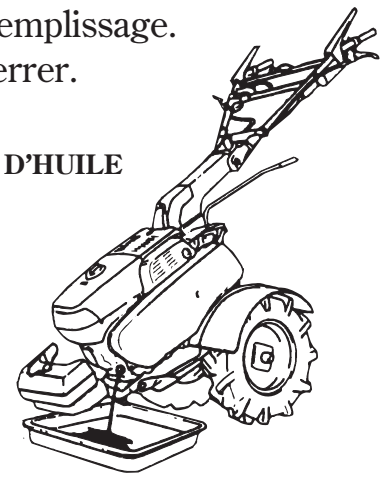

(Modèle TE)

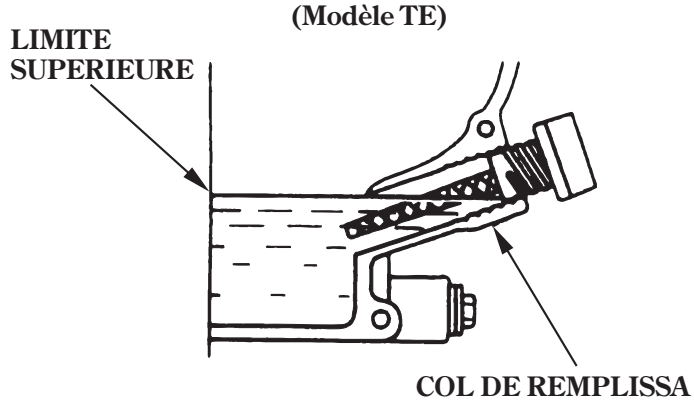

Vidange d'huile pour boîte de vitesses

1. Placer le motoculteur sur une position horizontale.
2. Retirer le bouchon de remplissage d'huile et le boulon de vidange pour vidanger l'huile.
3. Reposer le boulon de vidange. Compléter le niveau d'huile de la boîte de vitesses avec une huile de qualité appropriée. Reposer le bouchon de remplissage d'huile.

Contenance d'huile: 4,5 L

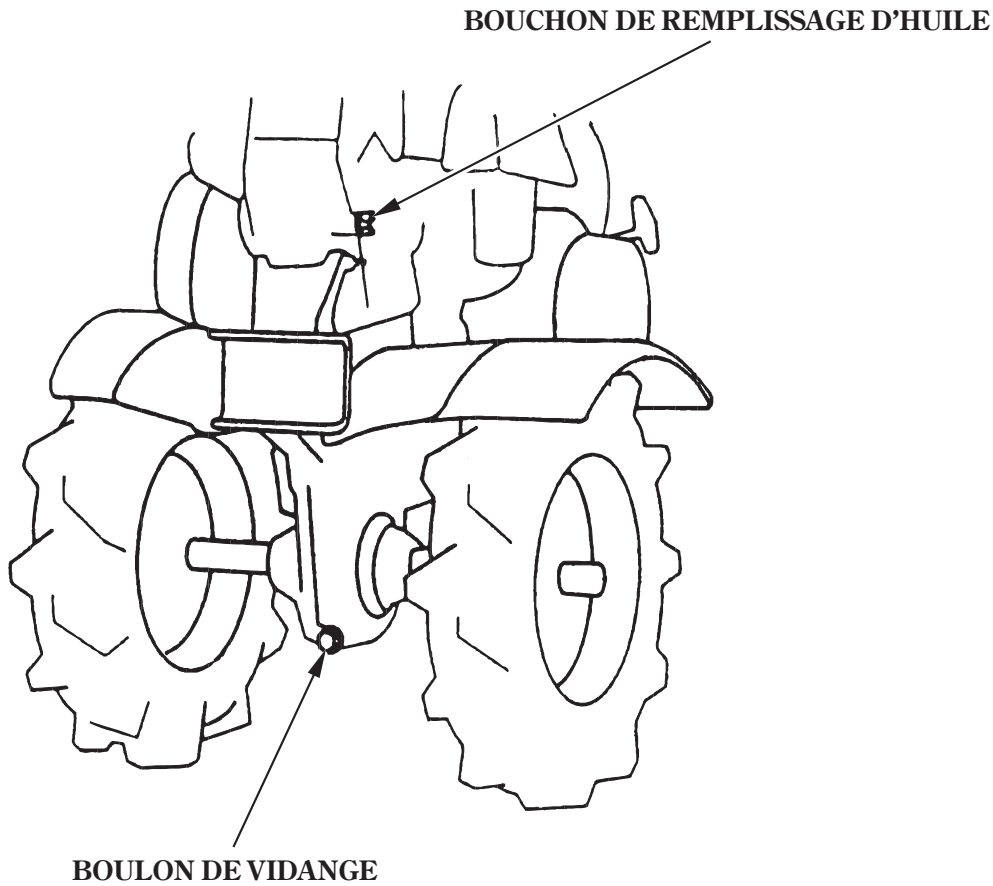

Se laver les mains à l'eau savonneuse après avoir manipulé l'huile usagée.

NOTE:
Priere de jeter l'huile moteur de manière compatible avec l'environnement. Nous vous suggérons de l'apporter à votre station-service dans un bidon scellé pour y être regénérée. Ne pas la jeter dans une poubelle ni la verser au sol.

Entretien du filtre à air

Un filtre à air encrassé réduit le débit d'air vers le carburateur. Pour éviter un mauvais fonctionnement du carburateur, entretenir régulièrement le filtre à air. L'entretenir plus fréquemment si le moteur fonctionne dans des endroits extrêmement poussiéreux.

⚠ATTENTION

Ne jamais utiliser d'essence ou des dissolvants à faible point éclair pour nettoyer l'élément du filtre à air. Sinon, un incendie ou une explosion pourrait s'ensuivre.

PRECAUTION

Ne jamais faire tourner le moteur sans filtre à air. Sinon, une usure rapide du moteur pourrait en résulter.

1. Déposer l'écrou à couvercle et le couvercle du filtre à air. Retirer les éléments et les séparer. Vérifier attentivement si les deux éléments ne sont pas déchirés ou troués et les remplacer s'ils sont endommagés.
2. Elément en mousse: Le nettoyer dans de l'eau savonneuse chaude, le rincer et le laisser sécher complétement. Ou, le nettoyer dans un solvant à point d'éclair éléve et le laisser sécher. Tremper l'élément dans de l'huile moteur et en exprimer tout l'excés. Le moteur fumera lors du démarrage initial si trop d'huile est restée sur la mousse.
3. Elément en papier: Tapoter légèrement l'élément plusieurs fois sur ne surface dure afin d'en retirer la saleté en excés, ou utiliser de l'air comprimé à travers le filtre, de l'intérieur vers l'exterieur. Ne jamais essayer d'enlever la saleté à l'aide d'une brosse; le brossage forcera la saleté à l'intérieur des fibres.

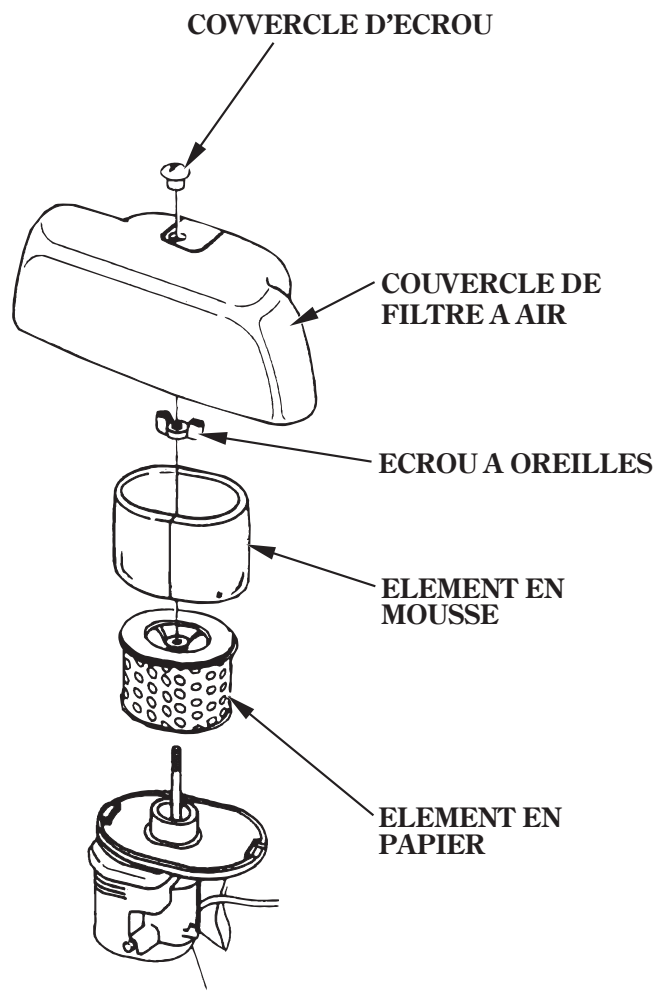

Nettoyage de la coupelle de crépine d'essence

⚠ATTENTION

L'essence étant extrêmement inflammable et explosive dans certaines conditions, éviter de fumer ou d'autoriser des flammes ou étincelles aux alentours.

Tourner le robinet d'essence sur la position de fermeture, puis démonter la cuvette du filtre à carburant ainsi que le joint torique.
Laver la coupelle de filtrage de carburant dans un solvant, la sécher complètement et la reposer avec le joint torique correctement.
Tourner le robinet de carburant sur ON et vérifier s'il n'y a pas de fuite.

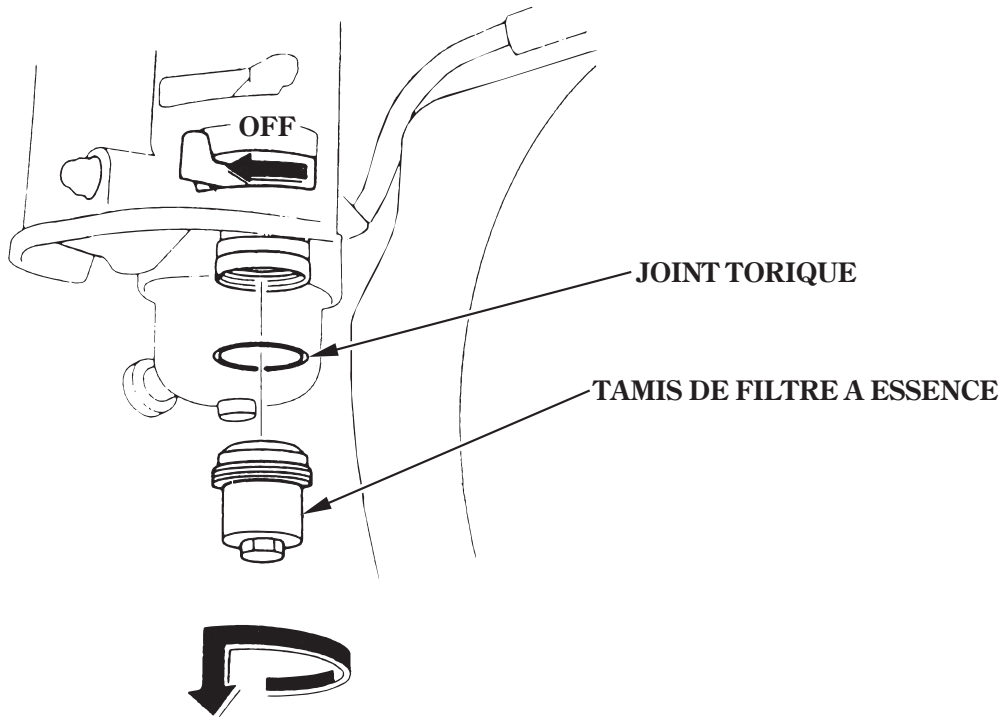

Entretien de la bougie d'allumage

Bougie d'allumage recommandée: BPR5ES (NGK)
W16EPR-U (DENSO)

Pour assurer le bon fonctionnement du moteur, l'écartement des électrodes de la bougie doit être correct et la bougie ne doit pas être encrassée.

1. Déposer le capuchon de bougie d'allumage, et utiliser une clé à bougie d'allumage pour déposer la bougie.

⚠ATTENTION

Si le moteur vient de fonctionner, le silencieux est très chaud. Faire attention à ne pas toucher le silencieux.

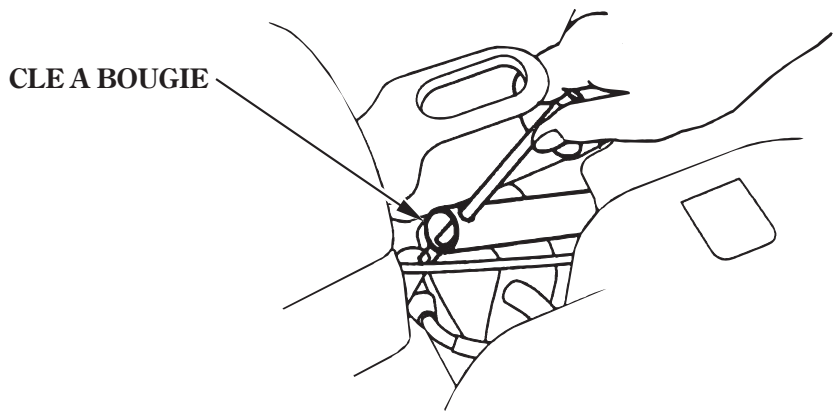

2. Contrôler visuellement la bougie d'allumage. La jeter si la porcelaine isolante est fissurée ou ébréchée. Nettoyer la bougie d'allumage avec une brosse métallique s'il s'agit de la réutiliser.

3. Mesurer l'entrefer avec une jauge d'épaisseur.
   Le corriger si besoin en incurvant l'électrode latérale.
   L'entrefer doit être égal à: 0,7 — 0,8 mm

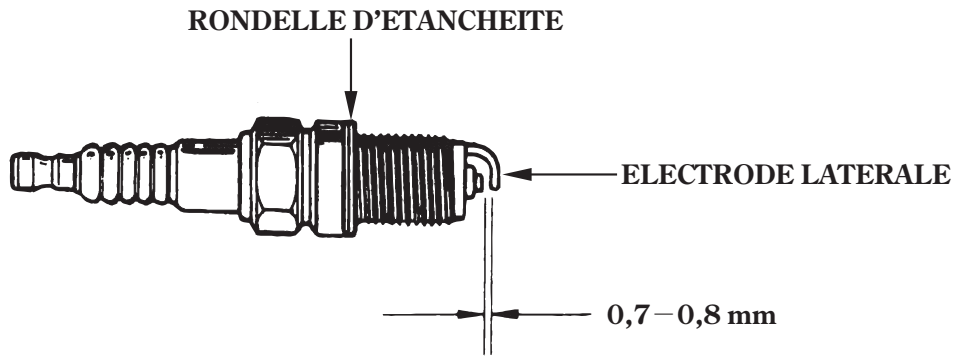

4. Vérifier le bon état de la rondelle de bougie d'allumage, puis visser la bougie d'allumage à la main pour éviter de foirer le filetage.

5. Après avoir assis la bougie d'allumage, serrer avec une clé à bougie pour comprimer la rondelle.

NOTE:
Après repose sur son siège, serrer une bougie d'allumage neuve de 1/2 tour à l'aide d'une clé pour comprimer la rondelle. S'il s'agit de remonter une bougie usagée, 1/8 à 1/4 de tour suffira.

PRECAUTION

La bougie d'allumage doit être bien serrée. Une bougie mal serrée risque de devenir très chaude, ce qui peut entraîner une détérioration du moteur.
Ne jamais utiliser une bougie d'allumage ayant une étendue calorifique inappropriée.

Réglage du câble de commande des gaz

Mesurer le jeu libre à l'extrémité du levier.

Garde: 5 — 10 mm

Si la garde est incorrecte, desserrer le contre-écrou et faire tourner l'écrou de réglage vers l'intérieur ou vers l'extérieur de la manière nécessaire.

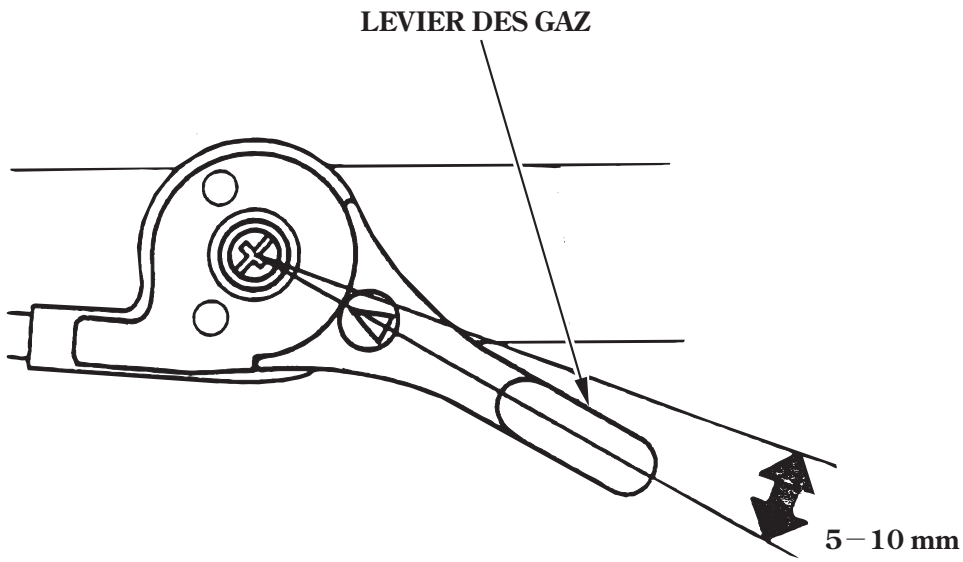

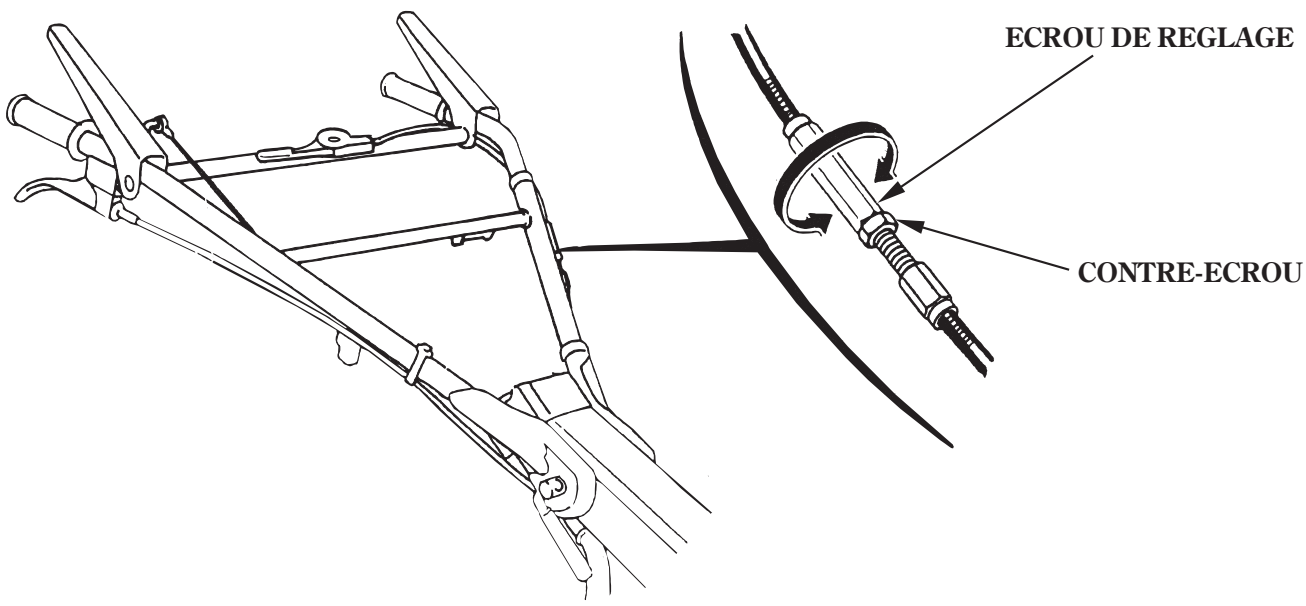

Réglage du câble de l'embrayage principal

L'embrayage étant désengagé, mesurer le jeu libre à l'extrémité du levier.

Garde: 1,0—5,0 mm

Si le jeu libre est incorrect, desserrer le contre-écrou et tourner le boulon de réglage dans un sens ou dans l'autre selon besoin.
Déposer le couvercle de courroie et effectuer le réglage tout en enfonçant le galet de pression à la main.
Après avoir réglé le jeu de liberté du câble, serrer à fond le contre-écrou.

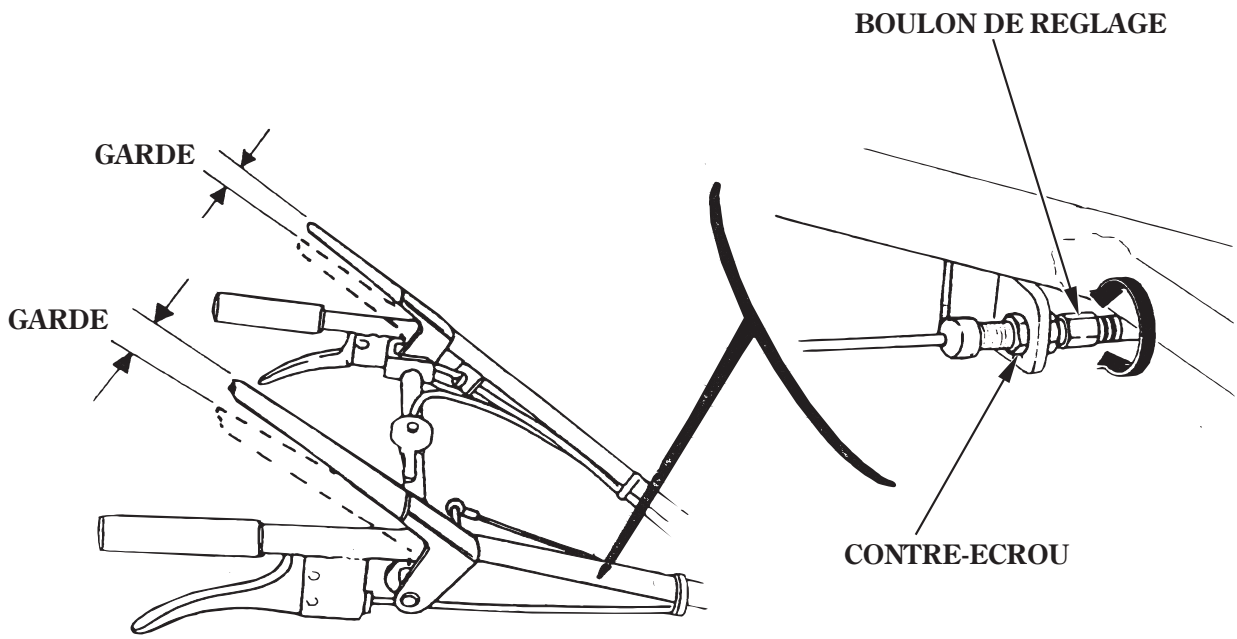

Réglage des câbles des embrayages latéraux

Mesurer la garde à l'extrémité du levier.

Garde: 7 — 10 mm

Si la garde est incorrecte, la régler en agissant sur l'écrou de réglage dans l'un ou l'autre sens.

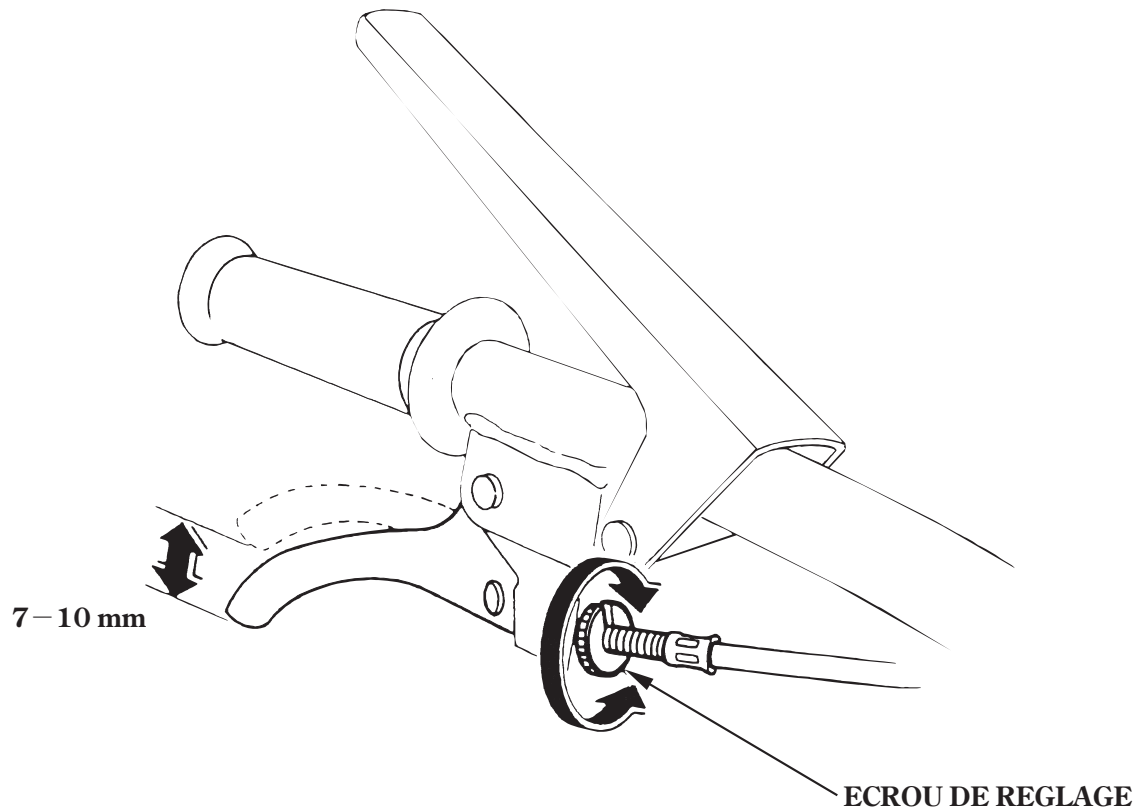

Remplacement de l'ampoule de la lampe de travail (type GE seulement)

1. Retirer le couvercle d'entretien.
2. Retirer le couvercle inférieur en déposant les quatre vis de 5 mm.
3. Retirer les quatre boulons de 6 mm et le capot du moteur.
4. Retirer le soufflet en caoutchouc, puis déposer l'ampoule en la poussant et en la tournant dans le sens inverse des aiguilles d'une montre.
5. Reposer une ampoule neuve en alignant le bossage de l'ampoule avec la gorge de la douille d'ampoule.
6. Reposer les pièces déposées dans l'ordre inverse du démontage.

Ampoule de rechange: 12V-25W

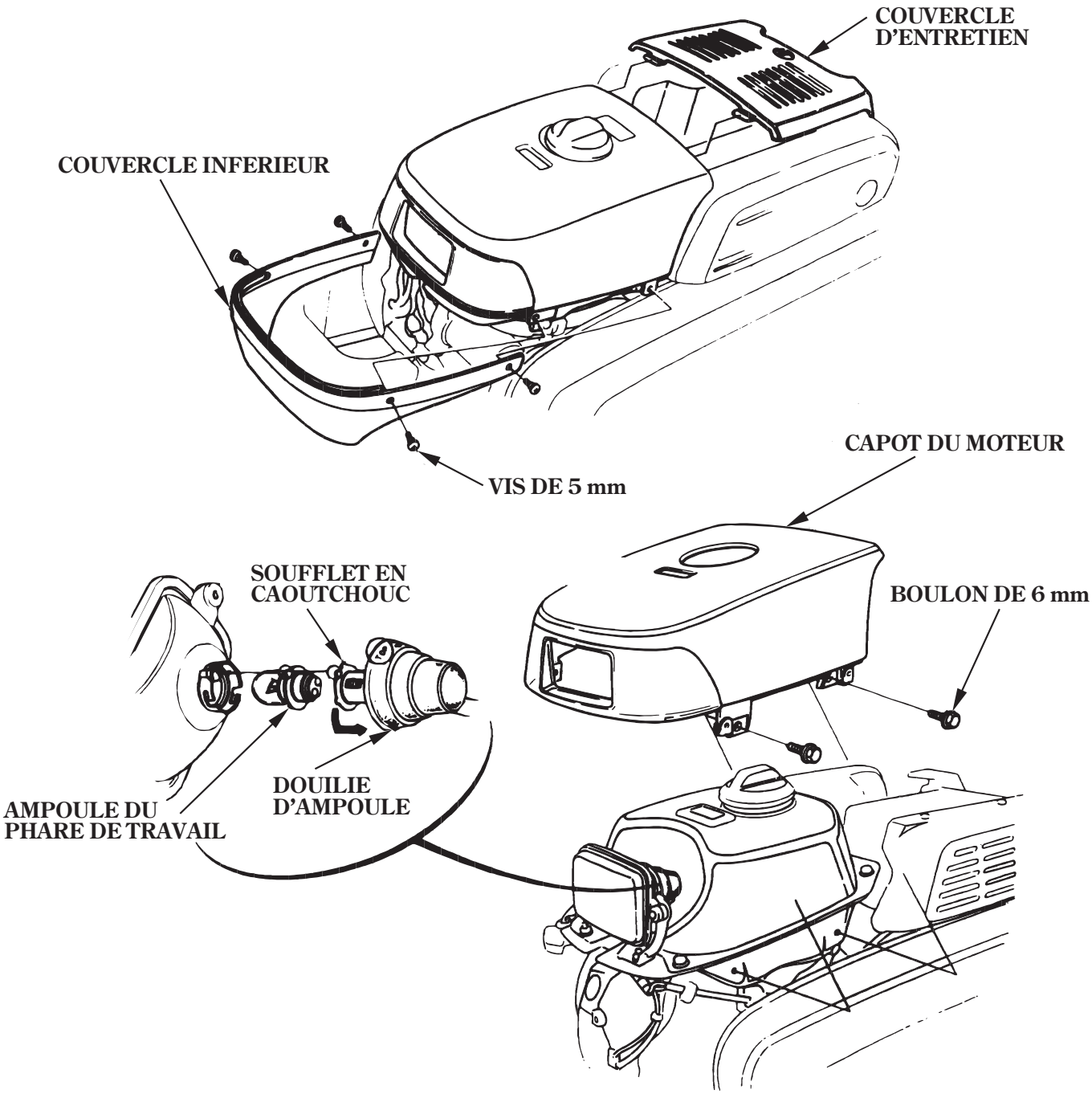

⚠ATTENTION

Lors du transport du motoculteur, tourner le robinet d'essence vers la position "OFF", et garder le motoculteur de niveau pour éviter de renverser de l'essence. Les vapeurs d'essence ou de l'essence renversée peuvent s'allumer.

Avant de remiser l'appareil pendant une période prolongée:
1. S'assurer que l'aire de remisage n'est pas excessivement humide ou poussiéreuse.
2. Vidanger le carburant:

⚠ATTENTION

L'essence étant extrêmement inflammable et explosive dans certaines conditions, éviter de fumer ou d'autoriser des flammes ou étincelles à proximité de l'équipement durant la vidange du carburant.

a. Positionner le robinet d'essence sur OFF (fermé) et retirer la coupelle de décantation.
b. Mettre le robinet d'essence sur ON (ouvert) et vidanger l'essence du réservoir de carburant dans un récipient approprié.
c. Remettre en place la coupelle de crépine de carburant et serrer parfaitement (P.37).
d. Desserrer le boulon de vidange d'un tour complet pour vidanger le carburateur.
   Veiller à recueillir l'essence vidangée dans un récipient approprié.
   Une fois que toute l'éssence a été vidangée, serrer à fond le boulon de vidange.

⚠ATTENTION

De l'essence pourrait fuir et s'enflammer si le boulon de vidange n'était pas serré à fond.

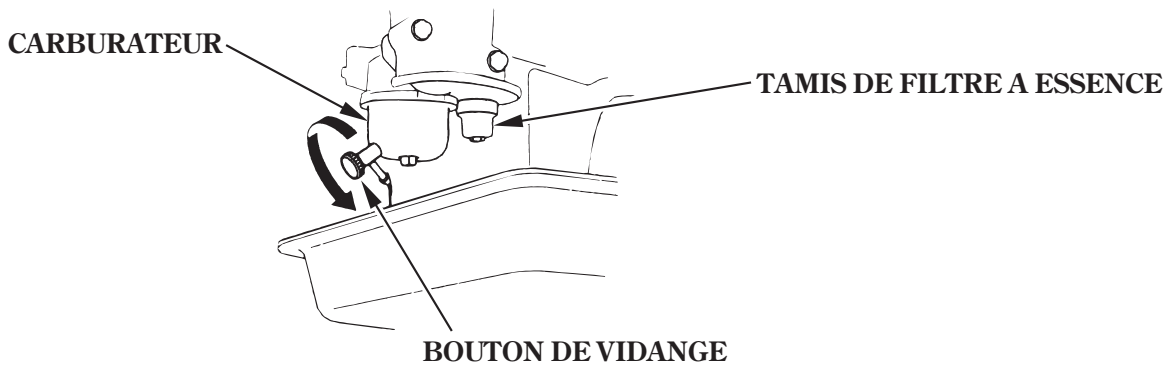

3. Tirer la poignée de lancement jusqu'à ce que l'on ressente une résistance. Continuer à tirer la poignée jusqu'à ce que le cran de la poulie de lanceur vienne en regard de l'orifice du lanceur.
   Les soupapes d'admission et d'échappement sont alors fermées, ce qui aide à protéger le moteur contre la corrosion interne.
4. Renouveler l'huile moteur et l'huile de boîte de vitesses.
5. Recouvrir le motoculteur d'une bâche en plastique.

Ne pas placer le cultivateur avec le guidon sur le sol. Cela causerait une pénétration d'huile dans le cylindre ou une dispersion du carburant.

Si le moteur ne démarre pas:

1. Y-a-t-il suffisamment d'essence?
2. Le robinet de carburant est-il ouvert (ON)?
3. L'essence atteint-elle le carburateur?
   Pour vérifier, desserrer le bouchon de vidange avec le robinet de carburant ouvert. Le carburant doit s'écouler librement. Resserrer le bouchon de vidange.

⚠ATTENTION

S'il y a du carburant de répandu, essuyer sans faute l'endroit affecté avant d'essayer la bougie d'allumage ou de démarrer le moteur. Le carburant répandu ou la vapeur de carburant risque de s'enflammer.

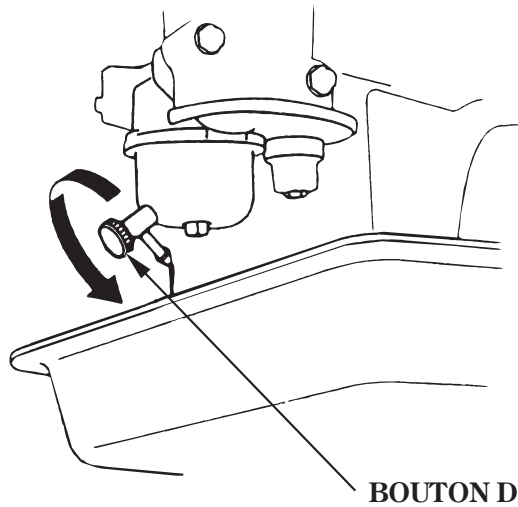

4. Est-ce que le contact moteur est sur marche?
5. La bougie est-elle en bon état?
   Retirer la bougie et la contrôler. Nettoyer la bougie, régler l'écartement de ses électrodes et la sécher. La remplacer si nécessaire.
6. Si le moteur ne démarre toujours pas, amener le motoculteur à un revendeur Honda agréé.

11. CARACTÉRISTIQUES

Modèle	F810			
Code descriptif	FZAU			
Type	FE	GE	DE	TE
Longueur	1.784 mm	1.917 mm	1.784 mm	1.917 mm
Largeur	790 mm	790 mm	768 mm	768 mm
Hauteur	1.146 mm	1.076 mm	1.076 mm	1.076 mm
Masse à sec [poids]	94 kg	188 kg	120 kg	184 kg

Moteur

Modèle	GX240
Type	4 temps, 1 cylindre, soupape en tête, refroidissement par air focé
Cylindrée	242 cm^3
Alésage × Course	73,0 × 58,0 mm
Système d'allumage	Transistor magnétique
Bougie d'allumage	BPR5ES (NGK) , W16EPR-U (DENSO)
Contenance en huile	1,1 L
Capacité du réservoir de carburante	2,6 L
Embrayage	Tension de courroie
Contenance en huile de lá boite de vitesses	4,5 L

Bruit et Vibrations

Niveau de pression acoustique aux oreilles de l'opérateur (EN709: 1997)	80 dB (A)
Incertitude	1 dB (A)
Niveau de puissance acoustique mesuré (Référence aux motobineuses des 2000/14/CE, 2005/88/CE)	————
Incertitude	————
Niveau de vibrations main-bras (EN12096: 1997 Annexe D, EN709: 1997)	4,2 m/s^2
Incertitude	2,1 m/s^2

NOTE:

Les spécifications sont sujettes à modification sans préavis pour des raisons d'amélioration.

MAJOR Honda DISTRIBUTOR ADDRESSES

For further information, please contact Honda Customer Information Centre at the following address or telephone number:

ADRESSES DES PRINCIPAUX DISTRIBUTEURS Honda

Pour plus d'informations, s'adresser au Centre d'informations clients Honda à l'adresse ou numéro de téléphone suivants:

ADRESSEN DER HAUPT-Honda-VERTEILER

Weitere Informationen erhalten Sie gerne vom Honda-Kundeninformationszentrum unter der folgenden Adresse oder Telefonnummer:

DIRECCIONES DE LOS PRINCIPALES CONCESIONARIOS Honda

Para obtener más información, póngase en contacto con el Centro de información para clientes Honda en la dirección o número de teléfono siguientes:

AUSTRIA

Honda Motor Europe (North)
Hondastraße 1
2351 Wiener Neudorf
Tel. : +43 (0)2236 690 0
Fax : +43 (0)2236 690 480
http://www.honda.at

BALTIC STATES (Estonia/Latvia/ Lithuania)

Honda Motor Europe Ltd.
Estonian Branch
Tulika 15/17
10613 Tallinn
Tel. : +372 6801 300
Fax : +372 6801 301
✉ honda.baltic@honda-eu.com.

BELGIUM

Honda Motor Europe (North)
Doornveld 180-184
1731 Zellik
Tel. : +32 2620 10 00
Fax : +32 2620 10 01
http://www.honda.be
✉ BH_PE@HONDA-EU.COM

BULGARIA

Kirov Ltd.
49 Tsaritsa Yoana blvd
1324 Sofia
Tel. : +359 2 93 30 892
Fax : +359 2 93 30 814
http://www.kirov.net
✉ honda@kirov.net

CROATIA

Hongoldonia d.o.o.
Jelkovecka Cesta 5
10360 Sesvete – Zagreb
Tel. : +385 1 2002053
Fax : +385 1 2020754
http://www.hongoldonia.hr
✉ jure@hongoldonia.hr

CYPRUS

Alexander Dimitriou & Sons Ltd.
162, Yiannos Kranidiotis Avenue
2235 Latsia, Nicosia
Tel. : + 357 22 715 300
Fax : + 357 22 715 400

CZECH REPUBLIC

BG Technik cs, a.s.
U Zavodiste 251/8
15900 Prague 5 - Velka Chuchle
Tel. : +420 2 838 70 850
Fax : +420 2 667 111 45
http://www.honda-stroje.cz

DENMARK

Tima Products A/S
Tårnfalkevej 16
2650 Hvidovre
Tel. : +45 36 34 25 50
Fax : +45 36 77 16 30
http://www.tima.dk

FINLAND

OY Brandt AB.
Tuupakantie 7B
01740 Vantaa
Tel. : +358 20 775 7200
Fax : +358 9 878 5276
http://www.brandt.fi

FRANCE

Honda Relations Clients
TSA 80627
45146 St Jean de la Ruelle Cedex
Tel. : 02 38 81 33 90
Fax : 02 38 81 33 91
http://www.honda-fr.com
✉ espaceclient@honda-eu.com

GERMANY

Honda Motor Europe (North) GmbH
Sprendlinger Landstraße 166
63069 Offenbach am Main
Tel. : +49 69 8309-0
Fax : +49 69 8320 20
http://www.honda.de
✉ info@post.honda.de

GREECE

General Automotive Co S.A.
71 Leoforos Athinon
10173 Athens
Tel. : +30 210 349 7809
Fax : +30 210 346 7329
http://www.honda.gr
✉ info@saracakis.gr

HUNGARY

Motor Pedo Co., Ltd.
Kamaraerdei ut 3.
2040 Budaors
Tel. : +36 23 444 971
Fax : +36 23 444 972
http://www.hondakisgepek.hu
✉ info@hondakisgepek.hu

ICELAND

Bernhard ehf.
Vatnagardar 24-26
104 Reykdjavik
Tel. : +354 520 1100
Fax : +354 520 1101
http://www.honda.is

IRELAND

Two Wheels ltd
M50 Business Park, Ballymount
Dublin 12
Tel. : +353 1 4381900
Fax : +353 1 4607851
http://www.hondaireland.ie
✉ Service@hondaireland.ie

ITALY

Honda Italia Industriale S.p.A.
Via della Cecchignola, 5/7
00143 Roma
Tel. : +848 846 632
Fax : +39 065 4928 400
http://www.hondaitalia.com
✉ info.power@honda-eu.com

MALTA

The Associated Motors Company Ltd.
New Street in San Gwakkin Road
Mriehel Bypass, Mriehel QRM17
Tel. : +356 21 498 561
Fax : +356 21 480 150

NETHERLANDS

Honda Motor Europe (North)
Afd. Power Equipment-
Capronilaan 1
1119 NN Schiphol-Rijk
Tel. : +31 20 7070000
Fax : +31 20 7070001
http://www.honda.nl

NORWAY

Berema AS
P.O. Box 454
1401 Ski
Tel. : +47 64 86 05 00
Fax : +47 64 86 05 49
http://www.berema.no
✉ berema@berema.no

POLAND

Aries Power Equipment Sp. z o.o.
ul. Wroclawska 25
01-493 Warszawa
Tel. : +48 (22) 861 43 01
Fax : +48 (22) 861 43 02
http://www.ariespower.pl
http://www.mojahonda.pl
✉ info@ariespower.pl

PORTUGAL

Honda Portugal, S.A.
Rua Fontes Pereira de Melo 16
Abrunheira, 2714-506 Sintra
Tel. : +351 21 915 53 33
Fax : +351 21 915 23 54
http://www.honda.pt
✉ honda.produtos@honda-eu.com

REPUBLIC OF BELARUS

Scanlink Ltd.
Kozlova Drive, 9
220037 Minsk
Tel. : +375 172 999090
Fax : +375 172 999900
http://www.hondapower.by

ROMANIA

Hit Power Motor Srl
Calea Giulesti N° 6-8 Sector 6
060274 Bucuresti
Tel. : +40 21 637 04 58
Fax : +40 21 637 04 78
http://www.honda.ro
✉ hit_power@honda.ro

RUSSIA

Honda Motor RUS LLC
21. MKAD 47 km., Leninsky district.
Moscow region, 142784 Russia
Tel. : +7 (495) 745 20 80
Fax : +7 (495) 745 20 81
http://www.honda.co.ru
✉ postoffice@honda.co.ru

SERBIA & MONTENEGRO

Bazis Grupa d.o.o.
Grcica Milenka 39
11000 Belgrade
Tel. : +381 11 3820 295
Fax : +381 11 3820 296
http://www.hondasrbija.co.rs

SLOVAKIA REPUBLIC

Honda Slovakia, spol. s r.o.
Prievozská 6 821 09 Bratislava
Tel. : +421 2 32131112
Fax : +421 2 32131111
http://www.honda.sk

SLOVENIA

AS Domzale Moto Center D.O.O.
Blatnica 3A
1236 Trzin
Tel. : +386 1 562 22 42
Fax : +386 1 562 37 05
http://www.as-domzale-motoc.si

SPAIN & Las Palmas province

(Canary Islands)
Greens Power Products, S.L.
Poligono Industrial Congost -
Av Ramon Ciurans n°2
08530 La Garriga - Barcelona
Tel. : +34 93 860 50 25
Fax : +34 93 871 81 80
http://www.hondaencasa.com

Tenerife province

(Canary Islands)
Automocion Canarias S.A.
Carretera General del Sur, KM. 8,8
38107 Santa Cruz de Tenerife
Tel. : + 34 (922) 620 617
Fax : +34 (922) 618 042
http://www.aucasa.com
✉ ventas@aucasa.com
✉ taller@aucasa.com

SWEDEN

Honda Nordic AB
Box 50583 - Västkustvägen 17
20215 Malmö
Tel. : +46 (0)40 600 23 00
Fax : +46 (0)40 600 23 19
http://www.honda.se
✉ hpesinfo@honda-eu.com

SWITZERLAND

Honda Suisse S.A.
10, Route des Moulières
1214 Vemier - Genève
Tel. : +41 (0)22 939 09 09
Fax : +41 (0)22 939 09 97
http://www.honda.ch

TURKEY

Anadolu Motor Uretim ve Pazarlama AS
Esentepe mah. Anadolu
Cad. No: 5
Kartal 34870 Istanbul
Tel. : +90 216 389 59 60
Fax : +90 216 353 31 98
http://www.anadolumotor.com.tr
✉ antor@antor.com.tr

UKRAINE

Honda Ukraine LLC
101 Volodymyrska Str. - Build. 2
Kyiv 01033
Tel. : +380 44 390 1414
Fax : +380 44 390 1410
http://www.honda.ua
✉ CR@honda.ua

UNITED KINGDOM

Honda (UK) Power Equipment
470 London Road
Slough - Berkshire, SL3 8QY
Tel. : +44 (0)845 200 8000
http://www.honda.co.uk

"EC Declaration of Conformity" CONTENT OUTLINE
"CE-Déclaration de conformité" DESCRIPTION DE TABLE DES MATIERES
"EU-Konformitätserklärung" INHALTSÜBERSICHT
DESCRIPCIÓN GENERAL DEL CONTENIDO DE LA "Declaración de Conformidad CE"
DESCRIZIONE DEL CONTENUTO DELLA "Dichiarazione CE di Conformità"

EC Declaration of Conformity

1. The undersigned, Piet Renneboog, on behalf of the authorized representative, herewith declares that the machinery described below fulfils all the relevant provisions of:
   - Directive 98/37/EC and 2006/42/EC on machinery
   - Directive 2004/108/EC on electromagnetic compatibility

2. Description of the machinery
   a) Generic denomination: Motor hoe
   b) Function: preparing the soil

c) Commercial name	d) Type	e) Serial number
*1	*1	

3. Manufacturer
   Honda Motor Co., Ltd.
   2-1-1 Minamiaoyama
   Minato-ku, Tokyo, JAPAN

4. Authorized representative
   Honda Motor Europe Ltd. Aalst Office
   Wijngaardveld 1 (Noord V),
   9300 Aalst – BELGIUM

5. References to harmonized standards	6. Other standards or specifications
EN709:1997/A1:1999	-

7. Outdoor noise Directive (>3kW)
   a) Measured sound power : -
   b) Guaranteed sound power : -
   c) Noise parameter : -
   d) Conformity assessment procedure: -
   e) Notified body: -

8. Done at: Aalst , BELGIUM
9. Date:

Piet Renneboog
Homologation Manager
Honda Motor Europe, Ltd., Aalst Office

*1: see specification page.
*1: voir page de spécifications
*1: Siehe Spezifikationen-Seite
*1: consulte la página de las especificaciones
*1: vedi la pagina delle caratteristiche tecniche

	French	Italian	German
	Déclaration CE de Conformité	Dichiarazione CE di Conformità	EG-Konformitätserklärung
1	Le sous signé, Piet Renneboog, de la part du représentant autorisé, déclare que la machine décrit ci-dessous répond à toutes les dispositions applicables de	Il sottoscritto, Piet Renneboog, in qualità di rappresentante autorizzato, dichiara qui di seguito che la macchina sotto descritta soddisfa tutte le disposizioni pertinenti delle:	Der Unterzeichner, Piet Renneboog erklärt hiermit im Namen der Bevollmächtigten, dass das hierunter genannte Maschine allen einschlägigen Bestimmungen der * entspricht.
	* Directive Machine 98/37/EC, 2006/42/EC	* Direttiva macchine 98/37/CE, 2006/42/CE	* Maschinenrichtlinie 98/37/EC, 2006/42/EC
	* Directive 2004/108/EC sur la compatibilité électromagnétique	* Direttiva sulla compatibilità elettromagnetica 2004/108/CE	* Richtlinie der Elektromagnetischen Kompatibilität 2004/108/EC
	* Directive 2000/14/EC - 2005/88/EC des émissions sonores dans l'environnement des matériels destinés à être utilisé à l'extérieur des batiments	* Direttiva sulla emissione acustica delle macchine e attrezzature destinate a funzionare all'aperto 2000/14/CE - 2005/88/CE	* Geräuschrichtlinie im Freien 2000/14EC - 2005/88/EC
2	Description de la machine	Descrizione della macchina	Beschreibung der Maschine
	a) Denomination générique	a) Denominazione generica	a) Allgemeine Bezeichnung
	Motobineuse	Motozappa	Motorhacke
	b) Fonction	b) Funzione	b) Funktion
	préparer le sol	Preparazione del terreno	Boden bearbeiten
	c) Nom Commercial	c) Denominazione commerciale	c) Handelsbezeichnung
	d) Type	d) Tipo	d) Typ
	e) Numéro de série	e) Numero di serie	e) Seriennummer
3	Constructeur	Costruttore	Hersteller
4	Représentant autorisé	Rappresentante Autorizzato	Bevollmächtigter
5	Référence aux normes harmonisées	Riferimento agli standard armonizzati	Verweis auf harmonisierte Normen
6	Autres normes et spécifications	Altri standard o specifiche	Andere Normen oder Spezifikationen
7	Directive des émissions sonores dans l'environnement des matériels destinés à être utilisé à l'extérieur des batiments	Direttiva sulla emissione acustica delle macchine e attrezzature destinate a funzionare all'aperto	Geräuschrichtlinie im Freien
	a) Puissance accoustique mesurée	a) Livello di potenza sonora misurato	a) gemessene Lautstärke
	b) Puissance accoustique garantie	b) Livello di potenza sonora garantito	b) Schalleistungspegel
	c) Paramétre du bruit	c) Parametri emissione acustica	c) Geräuschvorgabe
	d) Procédure d'évaluation de conformité	d) Procedura di valutazione della conformità	d) Konformitätsbewertungs Ablauf
	e) Organisme notifié	e) Organismo notificato	e) Benannte Stelle
8	Fait à	Fatto a	Ort
9	Date	Data	Datum

	Dutch	Danish	Greek
	EG-verklaring van overeenstemming	EU OVERENSTEMMELSEERKLÆRING	ΕΚ-Δήλωση συμμόρφωσης
1	Ondergetekende, Piet Renneboog, in naam van de gemachtigde van de fabrikant, verklaart hiermee dat het hieronder beschreven machine voldoet aan alle toepasselijke bepalingen van :	UNDERTEGNEDE, PIET RENNEBOOG, PÅ VEGNE AF DEN AUTORISEREDE REPRÆSETANT, ERKLÆRER HERMED AT MASKINEN, SOM ER BESKREVET NEDENFOR, OPFYLDER ALLE RELEVANTE BESTEMMELSER IFØLGE:	Ο κάτωθι υπογεγραμμένος ,Piet Renneboog, εκ μέρους του εξουσιοδοτημένου αντιπροσώπου με το παρών δηλώνω ότι το παρακάτω περιγραφόμενο όχημα πληροί όλες τις σχετικές προδιαγραφές του:
	* Richtlijn 98/37/EC, 2006/42/EC betreffende machines	* MASKINDIREKTIV 98/37/EF, 2006/42/EF	* Οδηγία 98/37/ΕΚ, 2006/42/ΕΚ για μηχανές
	* Richtlijn 2004/108/EC betreffende elektromagnetische overeenstemming	* EMC-DIREKTIV 2004/108/EF	* Οδηγία 2004/108/ΕΚ για την ηλεκτρομαγνητική συμβατότητα
	* Richtlijn 2000/14/EC - 2005/88/EC betreffende geluidsemissie (openlucht)	* DIREKTIV OM STØJEMISSION 2000/14/EF - 2005/88/EF	* Οδηγία 2000/14/ΕΚ - 2005/88/ΕΚ για το επίπεδο θορύβου σε εξωτερικούς χώρους.
2	Beschrijving van de machine	BESKRIVELSE AF PRODUKTET	Περιγραφή μηχανήματος
	a) Algemene benaming	a) FÆLLESBETEGNELSE	a) Γενική ονομασία
	Tuinfrees	Minifræser	Μοτοσκαπτική φρέζα
	b) Functie	b) ANVENDELSE	b) Λειτουργία
	de grond voorbereiden	Jordbearbejdning	για προετοιμασία του εδάφους
	c) Handelsbenaming	c) HANDELSBETEGNELSE	c) Εμπορική ονομασία
	d) Type	d) TYPE	d) Τύπος
	e) Serienummer	e) SERIENUMMER	e) Αριθμός σειράς παραγωγής
3	Fabrikant	PRODUCENT	Κατασκευαστής
4	Gemachtigde van de fabrikant	AUTORISERET REPRÆSENTANT	Εξουσιοδοτημένος αντιπρόσωπος
5	Refereert naar geharmoniseerde normen	REFERENCE TIL HARMONISEREDE STANDARDER	Αναφορά σε εναρμονισμένα πρότυπα
6	Andere normen of specificaties	ANDRE STANDARDER ELLER SPECIFIKATIONER	Λοιπά πρότυπα ή προδιαγραφές
7	Geluidsemissierichtlijn (openlucht)	DIREKTIV OM STØJEMISSION FRA MASKINER TIL UDENDØRS BRUG	Οδηγία επιπέδου θορύβου εξωτερικών χώρων
	a) Gemeten geluidsvermogensniveau	a) MÅLT LYDEFFEKTNIVEAU	a) Μετρηθείσα ηχητική ένταση
	b) Gewaarborgd geluidsvermogensniveau	b) GARANTERET LYDEFFEKTNIVEAU	b) Εγγυημένη ηχητική ένταση
	c) Geluidsparameter	c) STØJPARAMETER	c) Ηχητική παράμετρος
	d) Conformiteitsbeoordelingsprocedure	d) PROCEDURE FOR OVERENSSTEMMELSESVURDERING	d) Διαδικασία πιστοποίησης
	e) Aangemelde instantie	e) BEMYNDIGET ORGAN	e) Οργανισμός πιστοποίησης
8	Plaats	STED	Η δοκιμή έγινε
9	Datum	DATO	Ημερομηνία

	Swedish	Spanish	Romanian
	EG-försäkran om överensstämmelse	Declaración de Conformidad CE	UE -Declaratie de Conformitate
1	Undertecknad, Piet Rennebog, på uppdrag av auktoriserad representant, deklarerar härmed att maskinen beskriven nedan fullföljer alla relevanta bestämmelser enl :	El abajo firmante, Piet Renneboog, en representación del representante autorizado, adjunto declara que la máquina abajo descrita, cumple las cláusulas relevantes de:	Subsemnatul Piet Renneboog, in numele reprezentantului autorizat, declar prin prezenta faptul ca echipamentul descris mai jos indeplineste toate conditiile necesare din:
	* Direktiv 98/37/EC, 2006/42/EC gällande maskiner	* Directiva 98/37/EC, 2006/42/EC de maquinaria	* Directiva 98/37/EC, 2006/42/EC privind echipamentul
	* Direktiv 2004/108/EC gällande elektromagnetisk kompatibilitet	* Directiva 2004/108/EC de compatibilidad electromagnética	* Directiva 2004/108/EC privind compatibilitatea electromagnetica
	* Direktiv 2000/14//EC - 2005/88/EC gällande buller utomhus	* Directiva 2000/14/EC - 2005/88/EC de ruido exterior	* Directiva 2000/14/EC - 2005/88/EC privind poluarea fonica in spatiu deschis
2	Maskinbeskrivning	Descripción de la máquina	Descrierea echipamentului
	a) Allmän benämning	a) Denominación genérica	a) Denumire generica
	Jordfräs	Motocultor	Motosapa
	b) Funktion	b) Función	b) Domeniu de utilizare
	bearbeta jorden	Preparar el suelo	pregatirea patului germinativ
	c) Och varunamn	c) Denominación comercial	c) Denumire comerciala
	d) Typ	d) Tipo	d) Tip
	e) Serienummer	e) Número de serie	e) Serie produs
3	Tillverkare	Fabricante	Producator
4	Auktoriserad representant	Representante autorizado	Reprezentantul Autorizat
5	referens till överensstämmande standarder	Referencia de los estándar harmonizados	Referinta la standardele armonizate
6	Andra standarder eller specifikationer	Otros estándar o especificaciones	Alte standarde sau norme
7	Direktiv för buller utomhus	Directiva sobre ruido exterior	Directiva privind poluarea fonica in spatiu inchis
	a) Uppmätt ljudnivå	a)Potencia sonora Medida	a) Puterea acustica masurata
	b) Garanterad ljudnivå	b) Potencia sonora Garantizada	b) Putere acustica maxim garantata
	c) Buller parameter	c) Parámetros ruido	c) Indice poluare fonica
	d) Förfarande för bedömning	d) Procedimiento evaluación conformidad	d) Procedura de evaluare a conformitatii
	e) Anmälda organ	e) Organismo notificado	e) Notificari
8	Utfärdat vid	Realizado en	Emisa la
9	Datum	Fecha	Data

	Portuguese	Polish	Finnish
	Declaração CE de Conformidade	Deklaracja zgodności WE	EY-VAATIMUSTENMUKAISUUSVAKUUTUS
1	O abaixo assinado, Piet Renneboog, declara deste modo, em nome do mandatário, que o máquina abaixo descrito cumpre todas as estipulações relevantes da:	Niżej podpisany, Piet Renneboog, w imieniu upoważnionego przedstawiciela, niniejszym deklaruje, że urządzenie opisane poniżej spełnia wszystkie odpowiednie postanowienia:	Allekirjoittanut, Piet Renneboog valtuutettu valmistajan edustaja, vakuuttaa täten että alla mainittu kone/tuote täyttää kaikki seuraavia määräyksiä:
	* Directiva 98/37/EC, 2006/42/EC de máquina	* Dyrektywa Maszynowa 98/37/EC, 2006/42/EC	* Konedirektiivi 98/37/EY, 2006/42/EY
	* Directiva 2004/108/EC de compatibilidade electromagnética	* Dyrektywa Kompatybilności Elektromagnetycznej 2004/108/EC	* Direktiivi 2004/108/EY sähkömagneettinen yhteensopivuus
	* Directiva 2000/14/EC - 2005/88/EC de ruído exterior	* Dyrektywa Hałasowa 2000/14/EC - 2005/88/EC	* Direktiivi 2004/14/EY - 2005/88/EY ympäristön melu
2	Descrição da máquina	Opis urządzenia	TUOTTEEN KUVAUS
	a) Denominação genérica	a) Ogólne określenie	a) Yleisarvomäärä
	Motoenxada	Redlica motorowa	Puutarhajyrsin
	b) Função	b) Funkcja	b) Toiminto
	preparar o solo	przygotowanie gleby	maan muokkaminen
	c) Marca	c) Nazwa handlowa	c) KAUPALLINEN NIMI
	d) Tipo	d) Typ	d) TYYPPI
	e) Número de série	e) Numery seryjne	e) SARJANUMERO
3	Fabricante	Producent	VALMISTAJA
4	Mandatário	Upoważniony Przedstawiciel	VALMISTAJAN EDUSTAJAN
5	Referência a normas harmonizadas	Zastosowane normy zharmonizowane	VIITTAUS YHTEISIIN STANDARDEIHIN
6	Outras normas ou especificações	Pozostałe normy i przepisy	MUU STANDARDI TAI TEKNISET TIEDOT
7	Directiva de ruído exterior	Dyrektywa Hałasowa	Ympäristön meludirektiivi
	a) Potência sonora medida	a) Zmierzony poziom mocy akustycznej	a) Mitattu melutaso
	b) Potência sonora garantida	b) Gwarantowany poziom mocy akustycznej	b) Todenmukainen melutaso
	c) Parametro de ruído	c) Wartość hałasu	c) Melu parametrit
	d) Procedimento de avaliação da conformidade	d) Procedura oceny zgodności	d) Yhdenmukaisuuden arvioinnin menetelmä
	e) Organismo notificado	e) Jednostka notyfikowana	e) Tiedonantoelin
8	Feito em	Miejsce	TEHTY
9	Data	Data	PÄIVÄMÄÄRÄ

	Hungarian	Czech	Latvian
	EK-megfelelőségi nyilatkozata	EC – Prohlášení o shodě	EK atbilstības deklarācija
1	Alulírott Piet Renneboog, a gyártó cég törvényes képviselőjeként nyilatkozom, hogy az általunk gyártott gép megfelel az összes, alább felsorolt direktívának:	Podepsaný Piet Renneboog, jako autorizovaná osoba zde potvrzuje, že stroj popsaný níže splňuje požadavky příslušných opatření:	Piet Renneboog ar savu parakstu zem šī dokumenta, autorizētā pārstāvja vārdā, paziņo, ka zemāk aprakstītie mašīna, atbilst visām zemāk norādīto direktīvu sadaļām:
	* 98/37/EC, 2006/42/EC Direktívának berendezésekre	* Směrnice 98/37/ES, 2006/42/ES pro strojní zařízení	* Direktīva 98/37/EK, 2006/42/EK par mašīnām
	* 2004/108/EC Direktívának elektromágneses megfelelőségre	* Směrnice 2004/108/ES stanovující technické požadavky na výrobky z hlediska elektromagnetické kompatibility	* Direktīva 2004/108/EK attiecībā uz elektromagnētisko savietojamību
	* 2000/14/EC - 2005/88/EC Diretívának kültéri zajszintre	* Směrnice 2000/14/ES - 2005/88/ES stanovující technické požadavky na výrobky z hlediska emisí hluku zařízení pro venkovní použití	* Direktīva 2000/14/EK - 2005/88/EK par trokšņa emisiju vidē
2	A gép leírása	Popis zařízení	Iekārtas apraksts
	a) Általános megnevezés	a) Všeobecné označení	a) Vispārējais nosukums
	Rotációs kapa	Motorový kultivátor	Kultivators
	b) Funkció	b) Funkce	b) Funkcija
	talaj előkészítése	Příprava půdy pro pěstování	augsnes sagatavošana
	c) Kereskedelmi nevét	c) Obchodní název	c) Komercnosaukums

	Hungarian (continued)	Czech (continued)	Latvian (continued)
2	d) Típus	d) Typ	d) Tips
	e) Sorozatszám	e) Výrobní číslo	e) Sērijas numurs
3	Gyártó	Výrobce	Ražotājs
4	Jogosult képviselő	Autorizovaná osoba	Autorizētais pārstāvis
5	Hivatkozással a szabványokra	Odkazy na harmonizované normy	Atsauce uz saskaņotajiem standartiem
6	Más előírások, megjegyzések	Ostatní použité normy a specifikace	Citi noteiktie standarti vai specifikācijas
7	Kültéri zajszint Direktíva	Směrnice pro hluk pro venkovní použití	Ārējo trokšņu Direktīva
	a) Mért hangerő	a) Naměřený akustický výkon	a) Izmērītā trokšņa lielums
	b) Szavatolt hangerő	b) Garantovaný akustický výkon	b) Pielaujamais trokšņa lielums
	c) Zajszint paraméter	c) Parametr hluku	c) Trokšņa parametri
	d) Megfelelőségi becslési eljárás	d) Způsob posouzení shody	d) Atbilstības vērtējuma procedūra
	e) Kijelölt szervezet	e) Notifikovaná osoba	e) Informētā iestāde
8	Keltezés helye	Podepsáno v	Vieta
9	Keltezés ideje	Datum	Datums

	Slovak	Estonian	Slovenian
	ES vyhlásenie o zhode	EÜ vastavusdeklaratsioon	ES izjava o skladnosti
1	Dolupodpísaný, Piet Renneboog, ako autorizovaný zástupca výrobcu, týmto vyhlasuje, že uvedený strojové je v zhode s nasledovnými smernicami:	Käesolevaga kinnitab allakirjutanu, Piet Renneboog, volitatud esindaja nimel, et allpool kirjeldatud masina vastab kõikidele alljärgnevate direktiivide sätetele:	Spodaj podpisani, Piet Renneboog, ki je pooblaščena oseba in v imenu proizvajalca izjavlja, da spodaj opisana stroj ustreza vsem navedenim direktivam:
	* Smernica 98/37/ES, 2006/42/ES (Strojné zariadenia)	* Masinate direktiiv 98/37/EÜ, 2006/42/EÜ	* Direktiva 98/37/EC, 206/42/EC o strojih
	* Smernica 2004/108/ES (Elektromagnetická kompatibilita)	* Elektromagnetilise ühilduvuse direktiiv 2004/108/EÜ	* Direktiva204/108/EC o elektromagnetni združljivosti
	* Smernica 2000/14/ES - 2005/88/ES (Emisie hluku)	* Välismüra direktiiv 2000/14/EÜ - 2005/88/EÜ	* Direktiva 2000/14/EC - 2005/88/EC o hrupnosti
2	Popis stroja	Seadmete kirjeldus	Opis naprave
	a) Druhové označenie	a) Üldnimetus	a) Vrsta stroja
	Motorový kultivátor	Motoplokk	Motorni okopalnik
	b) Funkcia	b) Funktsiooon	b) Funkcija
	Úprava pôdy	pinnase ettevalmistamine	obdelava zemlje
	c) Obchodný názov	c) Kaubanduslik nimetus	c) Trgovski naziv
	d) Typ	d) Tüüp	d) Tip
	e) Výrobné číslo	e) Seerianumber	e) Serijska številka
3	Výrobca	Tootja	Proizvajalec
4	Autorizovaný zástupca	Volitatud esindaja	Pooblaščeni predstavnik
5	Referencia k harmonizovaným štandardom	Viide ühtlustatud standarditele	Upoštevani harmonizirani standardi
6	Ďalšie štandardy alebo špecifikácie	Muud standardid ja spetsifikatsioonid	Ostali standardi ali specifikacij
7	Smernica pre emisie hluku vo voľnom priestranstve	Välismüra direktiiv	Direktiva o hrupnosti
	a) Nameraná hladina akustického výkonu	a) Mõõdetud helivõimsuse tase	a) Izmerjena zvočna moč
	b) Zaručená hladina akustického výkonu	b) Lubatud helivõimsuse tase	b) Garantirana zvočna moč
	c) Rozmer	c) Müra parameeter	c) Parameter
	d) Procedúra posudzovania zhody	d) Vastavushindamismenetlus	d) Postopek
	e) Notifikovaná osoba	e) Teavitatud asutus	e) Postopek opravil
8	Miesto	Koht	Kraj
9	Dátum	Kuupäev	Datum

	Lithuanian	Bulgarian	Norwegian
	EB atitikties deklaracija	ЕО декларация за съответствие	Samsvars serfitikat
1	Įgaliotojo atstovo vardu pasirašęs Piet Renneboog patvirtina, kad žemiau aprašyta mašina atitinka visas išvardintų direktyvų nuostatas:	Долуподписаният Пайът Ренебуг, от името на упълномощения представител, с настоящото декларирам, че машините, описани по-долу, отговарят на всички съответни разпоредби на:	Undertegnede Piet Renneboog på vegne av autorisert representant herved erklærer at maskineri beskrevet nedenfor innfrir relevant informasjon fra følgende forskrifter.
	* Mechanizmų direktyva 98/37/EB, 2006/42/EB	* Директива 98/37/ЕО, 2006/42/ЕО относно машините	* Maskindirektivet 98/37/EC, 2006/42/EC
	* Elektromagnetinio suderinamumo direktyva 2004/108/EB	* Директива 2004/108/ЕО относно електромагнитната съвместимост	* Direktiv EMC: 2004/108/EC Elektromagnetisk kompablitet
	* Triukšmo lauke direktyva 2000/14/EB - 2005/88/EB	Директива 2000/14/ЕО - 2005/88/ЕО относно шумовите емисии на съоръжения, предназначени за употреба извън сградите	* Direktiv om støy utendørs 2000/14/EC - 2005/88/EC
2	Prietaiso aprašymas	Описание на машините	Beskrivelse av produkt
	a) Bendras pavadinimas	a) Общо наименование	a) Felles benevnelse
	Motorinis kauptukas	Моторна мотика	Jordfres
	b) Funkcija	b) Функция	b) Funksjon
	dirvos paruošimas	подготовка на почвата	Jordbearbeiding
	c) Komercinis pavadinimas	c) Търговско наименование	c) Handelsnavn
	d) Tipas	d) Тип	d) Type
	e) Serijos numeris	e) Сериен номер	e) Serienummer
3	Gamintojas	Производител	Produsent
4	Įgaliotasis atstovas	Упълномощен представител	Autorisert representant
5	Nuorodos į suderintus standartus	Съответствие с хармонизирани стандарти	Referanse til harmoniserte standarder
6	Kiti standartai ir specifikacija	Други стандарти или спецификации	Øvrige standarder eller spesifikasjoner
7	Triukšmo lauke direktyva	Директива относно шумовите емисии на съоръжения, предназначени за употреба извън сградите	Utendørs direktiv får støy
	a) Išmatuotas garso galingumo lygis	a) Измерена звукова мощност	a) Målt støy
	b) Garantuojamas garso galingumo lygis	b) Гарантирана звукова мощност	b) Maks støy
	c) Triukšmo parametras	c) Параметърът шум	c) Konstant støy
	d) Tipas	d) Процедурата за оценка на съответствието	d) Verdi vurderings prosedyre
	e) Registruota įstaiga	e) Нотифициран орган	e) Gjeldene kjøretøy/kropp/stamme/skrog
8	Vieta	Място на изготвяне	Sted
9	Data	Дата на изготвяне	Dato