HONDA

除雪機

HSS1170i

取扱説明書

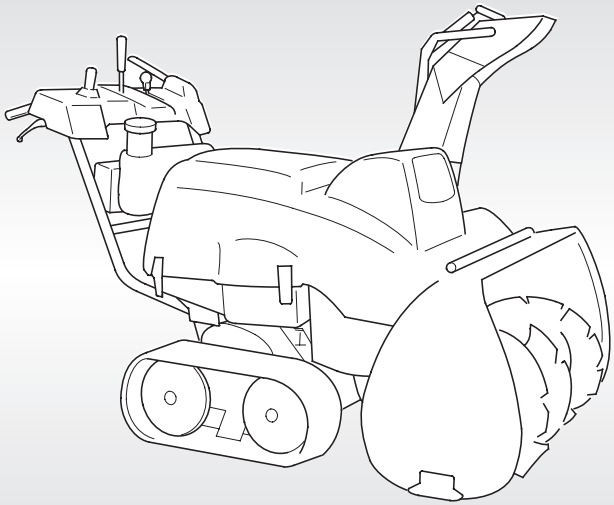

ご使用になる前に、必ずこの取扱説明書を
お読みください。

Honda 除雪機をお買いあげいただき誠にありがとうございます。お買いあげいただきました商品や、サービスに関してお気づきの点、ご意見などがございましたら、**お買いあげいただいた販売店**にお気軽にお申しつけください。

- **本機は除雪以外の目的で使用しないでください。**
  思わぬ事故を引き起こすおそれがあります。
  故障の原因となるばかりでなく、製品保証の対象外となる場合があります。

取扱説明書について

この取扱説明書は

－除雪作業をするときは、必ず携帯してください。

－除雪機を貸与または譲渡される場合は、本機と一緒にお渡しください。

－紛失や損傷したときは、お買いあげいただいた販売店にご注文ください。

Honda 除雪機は、除雪機安全協議会の自主規格「歩行型ロータリ除雪機の安全規格」に適合しています。

は　　じ　　め　　に

この取扱説明書は、お買いあげいただいた除雪機で安全かつ能率的な除雪作業をする手助けとして編集されたものです。

取扱説明書の中には、本機の正しい取扱い方法、簡単な点検および手入れについて説明してあります。

本機を運転する前にこの取扱説明書を良くお読みいただき、本機の操作に習熟してください。

安全に関する表示について

本書では、運転者や他の人が傷害を負ったりする可能性のある事柄を下記の表示を使って記載し、その危険性を説明しています。これらは安全上特に重要な項目です。必ずお読みいただき指示に従ってください。

⚠危険

指示に従わないと、死亡または重大な傷害に至るもの

⚠警告

指示に従わないと、死亡または重大な傷害に至る可能性があるもの

⚠注意

指示に従わないと、傷害を受ける可能性があるもの

その他の表示

取扱いのポイント

指示に従わないと、本機やその他の物が損傷する可能性があるもの

なお、この取扱説明書は、仕様変更などによりイラスト、内容が一部実機と異なる場合があります。

目　　次

安全にお使いいただくためにこれだけはぜひ守りましょう 4
安全ラベル 9

各部の名称と取扱いをおぼえましょう 12
エンジンスイッチ 15
警告灯（赤）.....15
燃料コックレバー 16
エンジン回転調節レバー 16
前後進速度調節レバー 17
走行クラッチレバー 18
除雪クラッチボタン 18
旋回ボタン 19
投雪方向調節スイッチ 20
オーガハウジング調節レバー 21
ホイールピン 22
ソリ、スクレーパー 23
雪かき棒 23
作業灯 24
燃料計 24

エンジンをかける前に点検しましょう 25
燃料の点検 25
エンジンオイルの点検・補給 27
バッテリーの点検 28
オーガ／ブロワロックボルトの点検 32
その他の点検 33

エンジンのかけかた 34

運転操作のしかた 37
1. ソリ、スクレーパーの調節 38
2. オーガハウジング高さの調節 40
3. 始動 41
4. 走行クラッチレバー・除雪クラッチボタンの点検 41
5. 運転操作 43
6. 旋回のしかた 46
7. 走行モーターの保護機能について 46
8. バッテリー走行モード 47
9. 除雪のしかた 49

除雪機の止めかた 52

定期点検を行いましょう 55
定期点検整備項目 55

点検・整備のしかた 57
携帯工具と付属部品 57
エンジンオイルの交換 58
点火プラグの点検、清掃、交換 60
クローラーの張り点検、調整 61
除雪部の点検 62
ヒューズについて 64
各部が作動しないときは 65
各部の作動点検 66

運搬するときは 67

長期間使用しないときの手入れ 69

故障のときは 74
故障診断機能 74

主要諸元 82

配線図 .....巻末

安 全 に お 使 い い た だ く た め に

警告

あなたと他の人の安全を守るために次の指示に従ってください。

作業を始める前に

・本機は除雪以外の目的で使用しないでください。故障の原因となるばかりでなく、思わぬ事故を引き起こすおそれがあります。

・過労や飲酒、薬物を服用して除雪機を使用しないでください。判断が鈍り重大な事故を引き起こすことがあります。

・この取扱説明書および除雪機に貼り付けられているラベルを事前に読み、正しい取扱い方法を十分ご理解の上自分で操作してください。

・間違いなく取扱うために各部操作に慣れ、すばやく停止する方法を習得してください。

・エンジンを始動する前に必ず「エンジンをかける前の点検」（25 ～ 33 頁）を行ってください。事故や機器の損傷防止になります。

・悪天候などで視界の悪いときは作業をしないでください。事故の危険性が高くなります。

・適切な指示、説明なしでは絶対に誰にも除雪機の運転操作をさせないでください。また、子供には操作させないでください。事故や、機器の損傷が起こる原因となります。



・カバーやラベル類、その他の部品を外して除雪機を操作しないでください。また誤った部品を取付けたり改造をしないでください。思わぬ事故の原因となることがあります。

・本機を運搬するときや保管するときは、除雪クラッチボタンを「切」にし、オーガハウジングを接地させてください。

・除雪作業を行う前に除雪しようとする場所を点検してください。ケガや除雪機の故障の原因となることがあるので石、棒、板、針金などの障害物を取除いてください。また降雪した後で障害物が見えなくなる場合があるのでシーズン前にあらかじめ除雪する場所の障害物を取除くようにしてください。

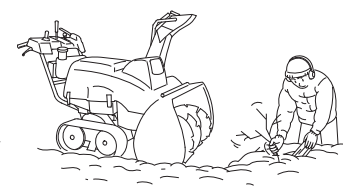

これだけはぜひ守りましょう

警告

作業を始める前に

・作業をする時は、手袋、帽子、防寒服、防寒靴など防寒用の身支度をしてください。また防寒靴はすべり止めのあるものを着用してください。

・砂利道などの除雪は、石の飛び出しなど非常に危険を伴いますので注意してください。

・ソリ、スクレーパーを適切に調節し、オーガが石を巻き込まないようにして作業してください。

・投雪場所は石が飛び出しても支障がない所を選んでください。

・石を巻き込むと、除雪機の故障の原因となるとともに思わぬ事故の原因にもなります。

・定められた点検を必ず行い､不具合のある場合は使用前に修理をしておき、不備な状態での使用は絶対に行わないでください。

・ガソリンは非常に引火しやすく、また気化したガソリンは爆発して死傷事故を引き起こすことがあります。燃料を補給するときは必ずエンジンを停止して屋外の換気の良い場所で行ってください。

・燃料を補給するときや燃料タンクの付近では、タバコを吸ったり炎や火花など火気を近づけないでください。

・燃料をこぼさないように注意し、給油限界位置を超えないように補給し、燃料キャップを確実に締めてください。もし燃料がこぼれた場合は、きれいにふき取りよく乾かしてからエンジンを始動してください。

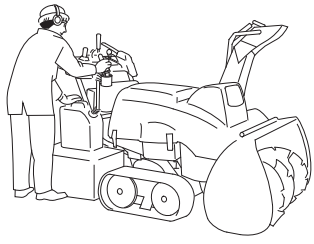

・除雪機を移動させるとき以外は、屋内や換気の悪い場所では、エンジンを始動させないでください。排気ガスには一酸化炭素など有害な成分が含まれています。移動する際に屋内でエンジンをかける場合は、扉を開け十分な換気を行ってください。有害な一酸化炭素がたまってガス中毒を引き起こすおそれがあります。

・屋根に積った雪や急斜面での除雪は行わないでください。除雪機が転倒して作業者や近くにいる人にケガをさせることがあります。

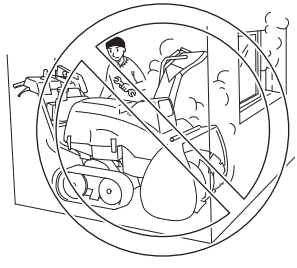

警告

作業中の注意

・除雪部は回転しており誤って触れると大ケガをするおそれがあるので､手足などを絶対に近づけないようにしてください。また､作業範囲に人や動物が近づかないように十分注意してください｡人や動物が近づいたときは除雪をやめてください。

・除雪部分や投雪口は危険ですので顔や手足などを絶対に近づけないでください。

・投雪方向を人や建物､自動車等に向けて使用しないでください｡投雪方向の調節は状況に応じて適切に行ってください。

・雪の中に氷や石が混入している場合にはそれらが雪よりも遠くまで飛ぶことがあるので、余裕をもって調節してください。

・万一､雪の中に石などの異物が混じっている場合は､それらが投雪口からだけでなく､除雪部から前方に投げ出されることがあるので､前方にも常に注意してください。

・除雪部および投雪口に詰まった雪を除去するときは､エンジンを停止し､誤ってエンジンが始動しないようにエンジンスイッチキーを抜き、各回転部が完全に止まってから､必ず備え付けの雪かき棒を使って雪を取除いてください。エンジンが回っているときは絶対に手を入れないでください。大ケガをするおそれがあります。

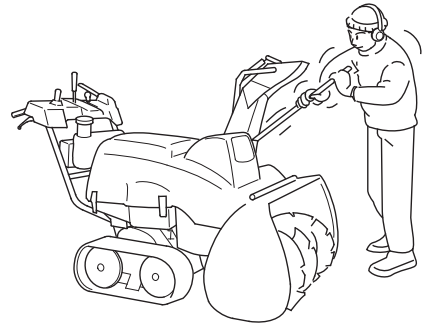

警告

作業中の注意

・急発進は、絶対に行わないでください。思わぬ事故の原因となることがあるので必ず前後進速度調節レバーを “N” （中立）の位置（17 頁参照）にしてから走行クラッチレバーを握り、徐々に前後進速度調節レバーを操作してください。

・雪の上での作業は滑りやすく、転倒するおそれがあります。
  • 滑りやすい場所では、低速で運転してください。
  • 除雪中は、足元に注意しハンドルをしっかり握ってください。
  • 方向転換は、必ず本機を水平にし十分速度を落として行ってください。
  • 後進時には、足元および後方の障害物に十分注意して、転倒したり障害物にはさまれないように運転してください。

・共同作業は行わないでください。思わぬ事故を招くことがあります。

・除雪部に障害物が当たったり、異物が巻きついた場合は、すぐにエンジンを停止してください。
誤ってエンジンが始動しないようにエンジンスイッチキーを抜いてください。
各回転部が完全に止まってから、注意して損傷を調べてください。
修理しないで、再始動すると思わぬ事故につながります。

・傾斜面は横切って除雪しないでください。

・傾斜面で方向を変える場合には、本機の動きが平地と異なることがありますので十分注意してください。

・作業中に異常な振動や音が発生し始めた場合には、直ちに運転を中止し、その原因を調べてください。異常な振動や音は故障による場合があります。
使用中に音、におい、振動などで異常を感じたら直ちにエンジンを停止し、お買いあげ販売店にご連絡ください。

・除雪作業をしないで本機を移動させる場合は、除雪クラッチボタンを「切」にしてください。

・駐車をするときは平坦な場所に駐車してください。

警告

作業が終ったら

・本機から離れるときには、オーガハウジングを路面に接地させ、必ずエンジンを止め、エンジンスイッチキーを抜いてください。いたずらなどで本機が動きだし、思わぬ事故を引き起こすことがあります。

・本機を屋内に格納するときやボディーカバーをかけるときは、火災の原因とならないように、エンジンが冷えてから行ってください。

・長期保管時（30 日以上使用しないとき）には、タンク内の燃料を抜きとり本機を火気のない所に保管してください。また抜いた燃料は引火性があり、火災や爆発のおそれがありますので所定の燃料タンクなどに保管してください。

・点検や清掃をするときは必ずエンジンを停止し、誤ってエンジンが始動しないようにエンジンスイッチキーを抜いて行ってください。また、エンジン停止直後のエンジン本体やマフラーなどは非常に熱くなっています。ヤケドをしないように、各部が十分に冷えてから作業を行ってください。

・枯草や紙、油、木材など燃えやすいものがあるところには駐停車保管しないでください。排気管や排気ガスの熱により、着火するおそれがあります。

・植込みなどの近くに駐停車するときには、排気ガスが当たらないように、本機の向きを決めましょう。

安全ラベル

除雪機を安全に使用していただくため、本機には安全ラベルが貼ってあります。安全ラベルをすべてお読みになってからご使用ください。

本機に貼ってあるラベルの破れ、紛失または汚れなどでラベルが読めなくなった場合は、新しいラベルに貼り替えてください。また安全ラベルが貼られている部品を交換する場合は、ラベルも新しいものに貼り替えてください。ラベルの貼り替えについては、お買いあげ販売店へお問い合わせください。



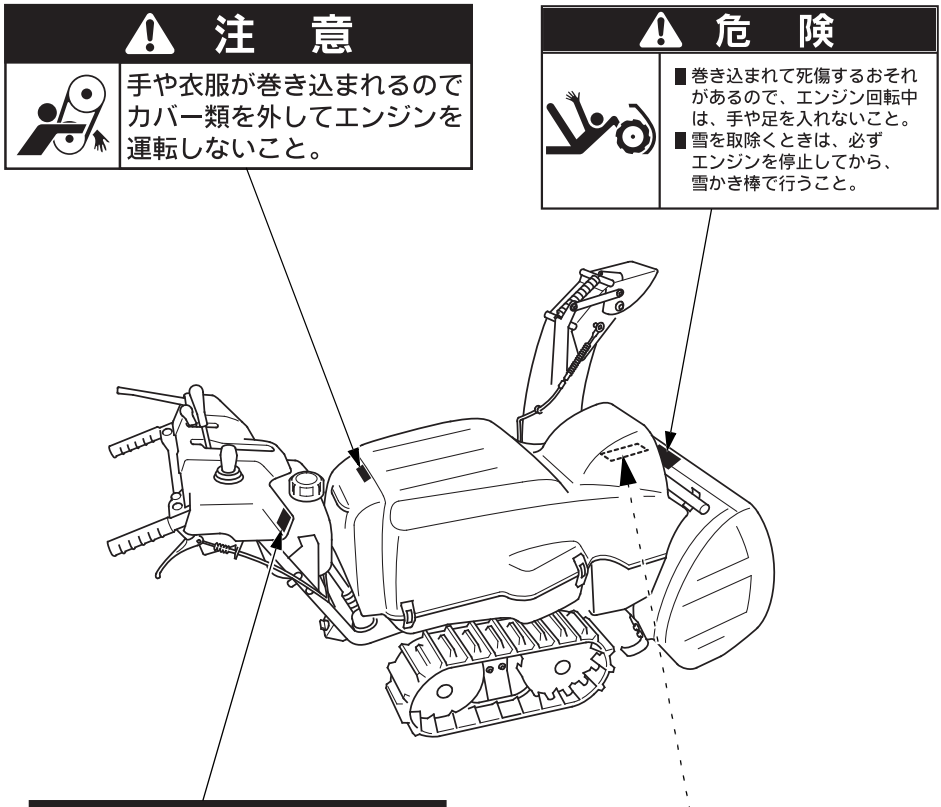

（バッテリー本体のラベル）



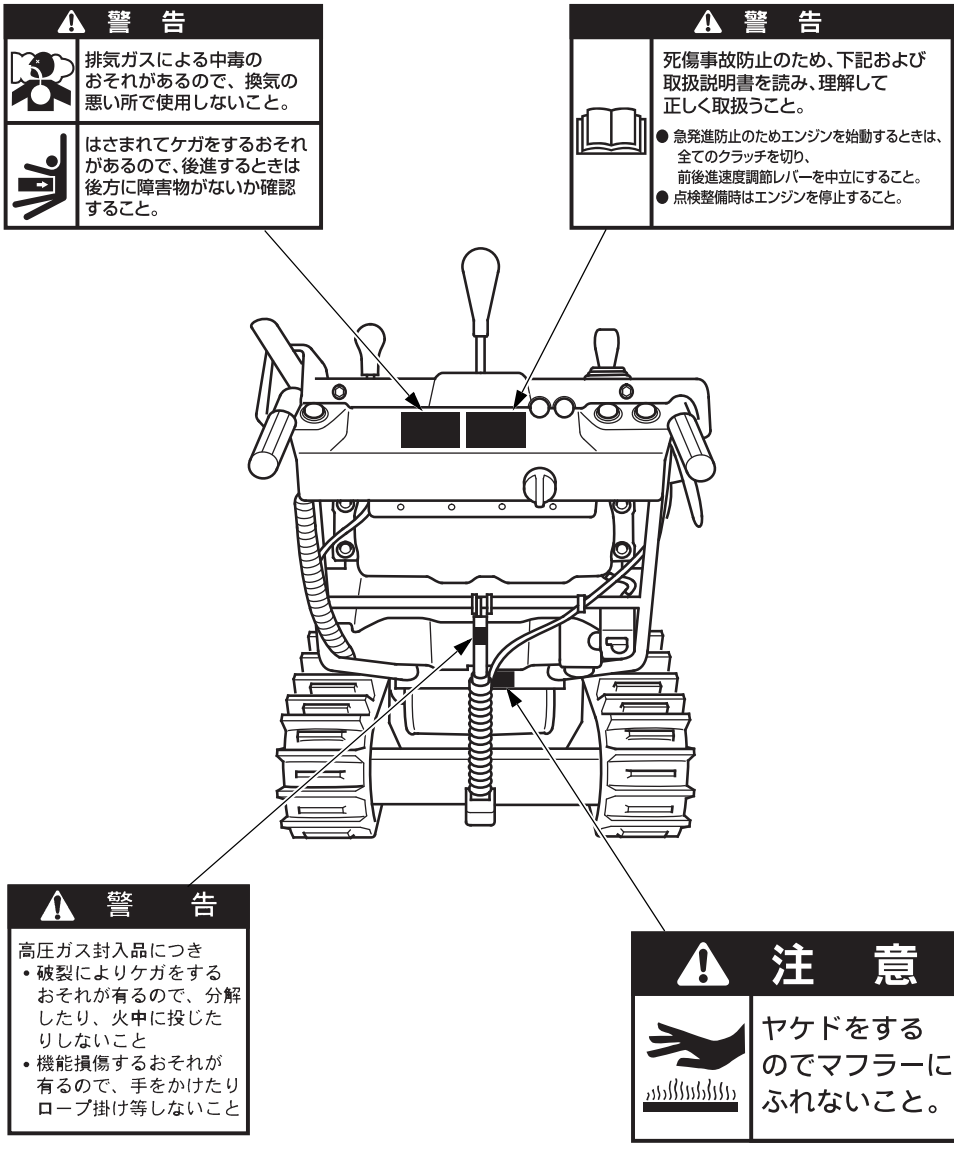
警 告
排気ガスによる中毒の
おそれがあるので、換気の
悪い所で使用しないこと。
はさまれてケガをするおそれ
があるので、後進するときは
後方に障害物がないか確認
すること。
警 告
死傷事故防止のため、下記および
取扱説明書を読み、理解して
正しく取扱うこと。
● 急発進防止のためエンジンを始動するときは、
全てのクラッチを切り、
前後進速度調節レバーを中立にすること。
● 点検整備時はエンジンを停止すること。
警 告
高圧ガス封入品につき
• 破裂によりケガをする
おそれが有るので、分解
したり、火中に投じた
りしないこと
• 機能損傷するおそれが
有るので、手をかけたり
ロープ掛け等しないこと
注 意
ヤケドをする
のでマフラーに
ふれないこと。

各部の名称と取扱いをおぼえましょう

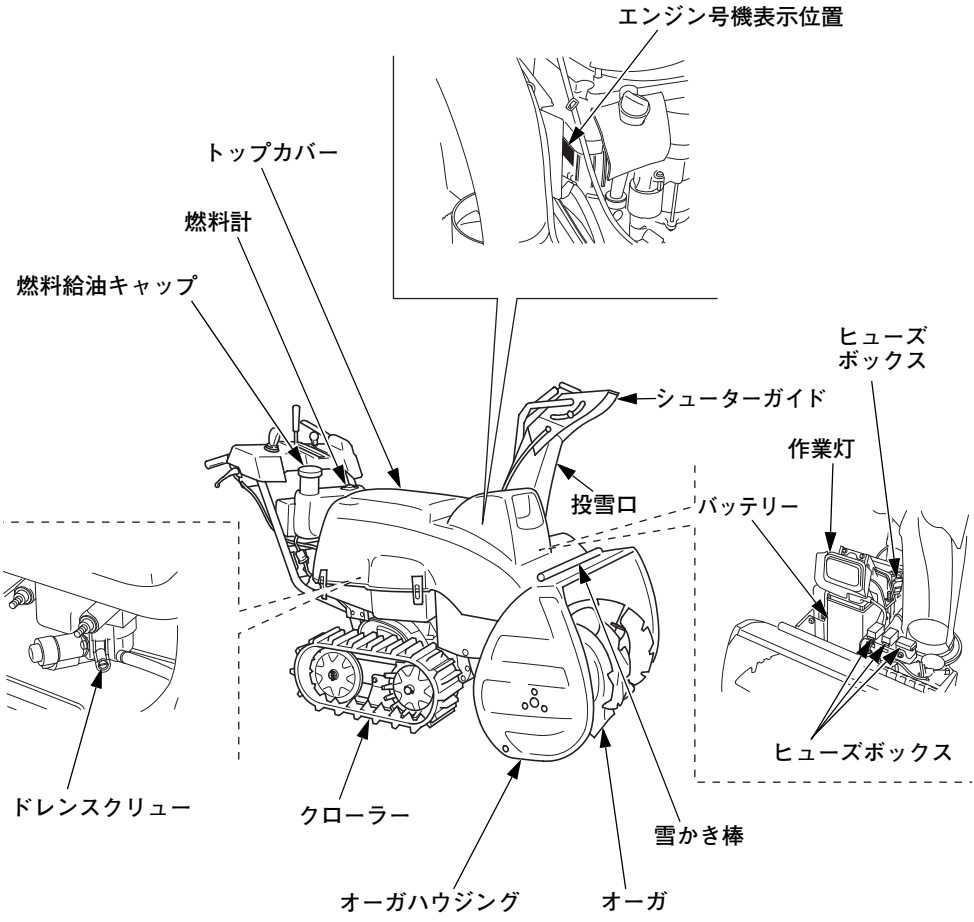

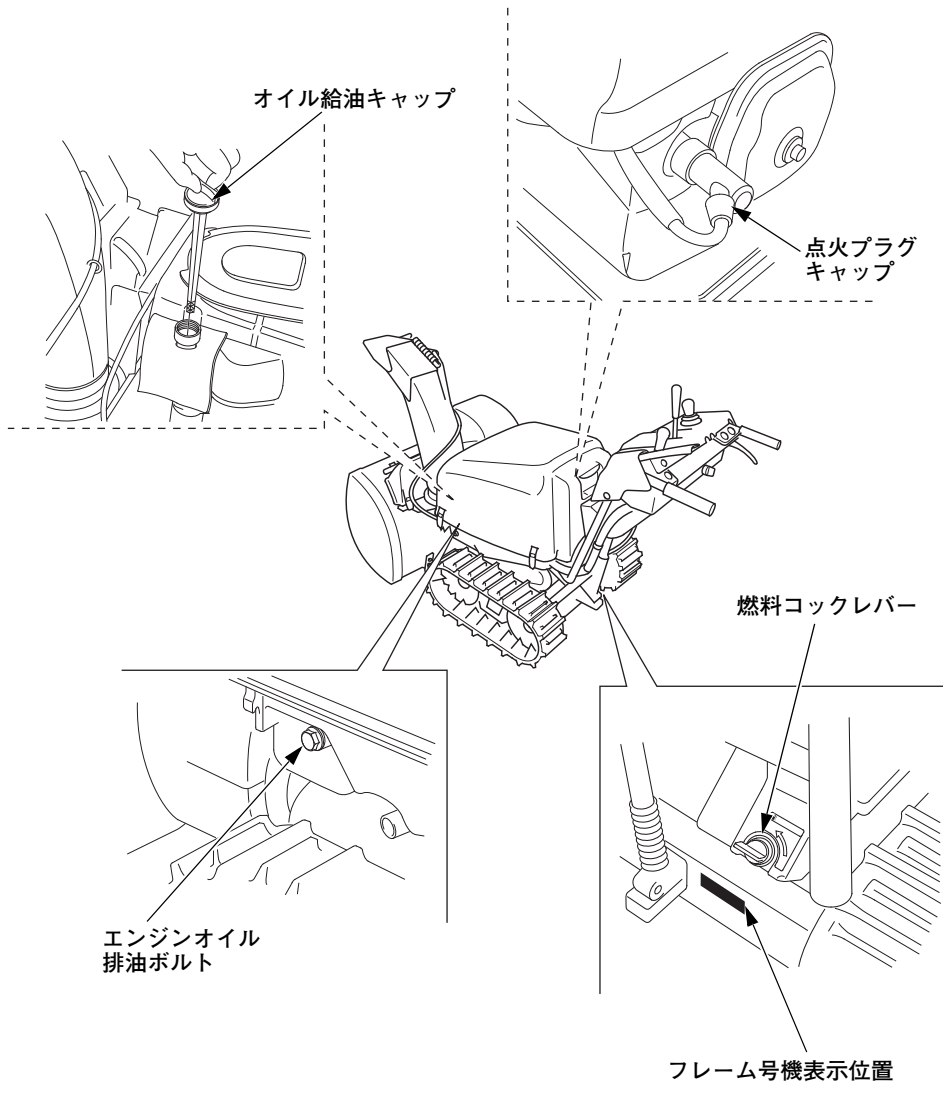
オイル給油キャップ
点火プラグ
キャップ
燃料コックレバー
エンジンオイル
排油ボルト
フレーム号機表示位置

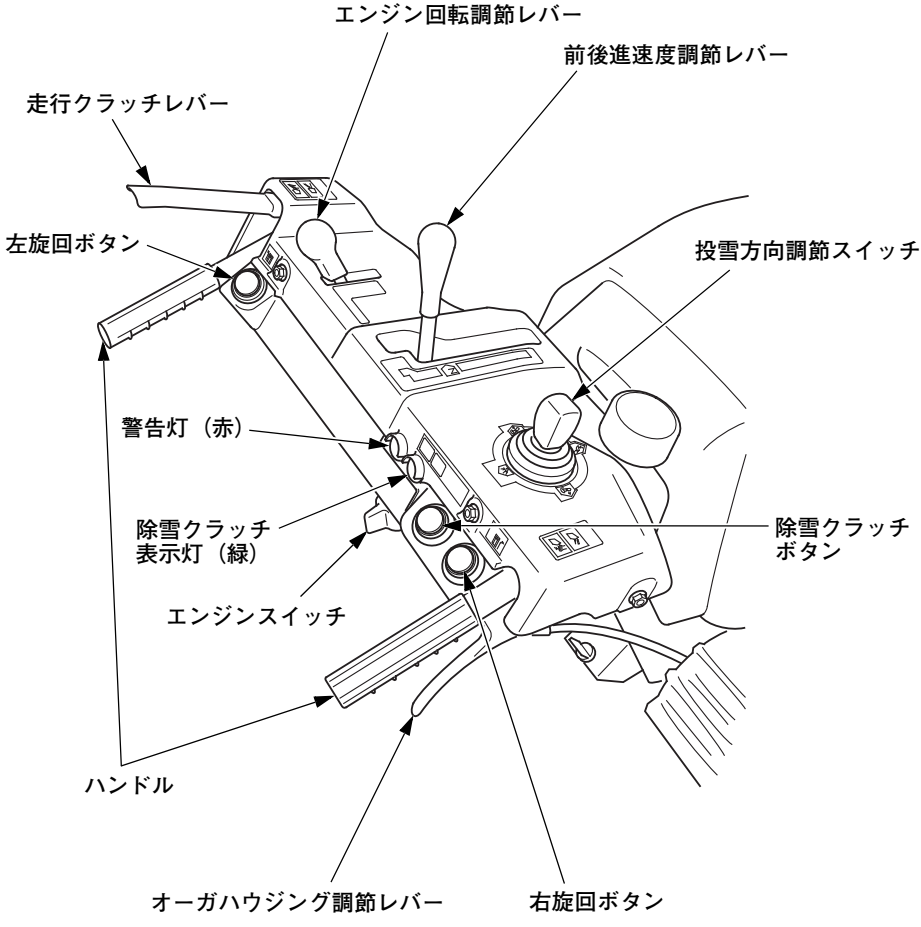
エンジン回転調節レバー
前後進速度調節レバー
走行クラッチレバー
左旋回ボタン
投雪方向調節スイッチ
警告灯（赤）
除雪クラッチ
表示灯（緑）
除雪クラッチ
ボタン
エンジンスイッチ
ハンドル
オーガハウジング調節レバー
右旋回ボタン

エンジンスイッチ

エンジンを始動、運転、停止するときに操作します。

停止 … エンジンを停止する位置です。
（エンジンスイッチキーの抜取り、差込みができます。）

運転 … エンジン運転時の位置です。各電気系統がつながります。

始動 … エンジンを始動させる位置です。スターターモーターが回ります。エンジンスイッチキーから手を放すと自動的に “**運転**” の位置に戻ります。

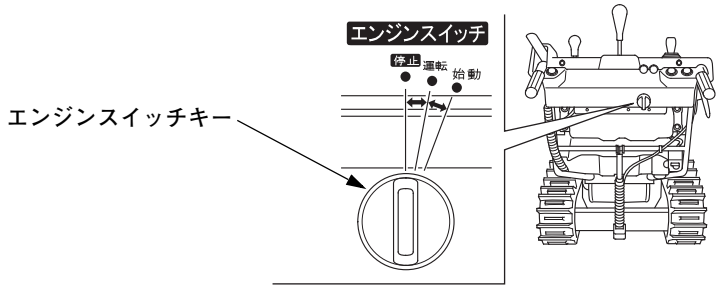

警告灯（赤）

除雪機の故障を警告灯（赤）の点灯と点滅により知らせます。

警告灯（赤）はエンジンスイッチを “**運転**” の位置にすると点灯し、エンジンが始動すると消灯するのが正常です。点灯しない場合はお買いあげ販売店で点検を受けてください。

・運転中に点灯または点滅した場合は直ちに安全な場所に移動してエンジンを停止し、故障診断表（76 頁参照）の説明を参考に対処してください。

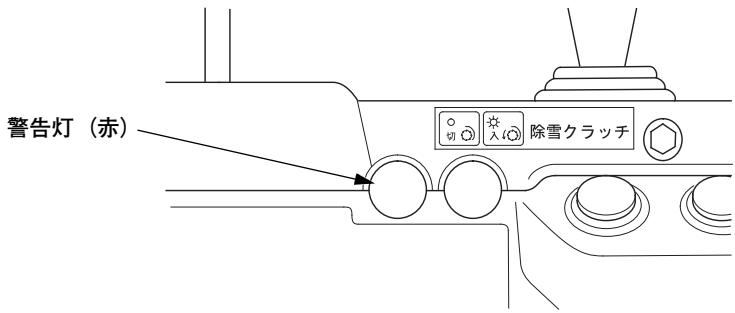

燃料コックレバー

燃料タンクからキャブレターまでの燃料通路を開閉するときに操作します。
操作は確実に “**止**” “**出**” の位置に合わせます。

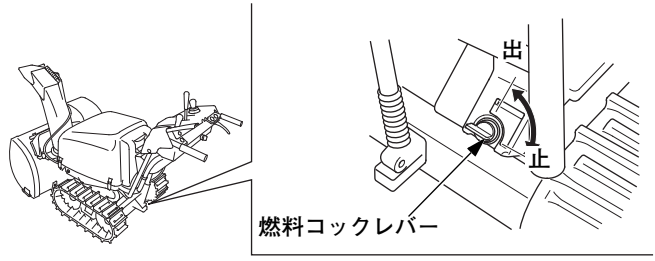

⚠警告

・本機を運搬するときや、保管および点検整備時に本機が傾く可能性のある場合には、燃料漏れを防ぐためにレバーを “止” の位置に合わせてください。こぼれた燃料が引火することがあります。

エンジン回転調節レバー

エンジン回転を調節するときに操作します。状況に応じて回転数を調節してください。

・エンジン始動時、エンジンが冷えているときは、“**チョーク**” の位置に合わせてください。エンジンが暖まっているときは、“**高速**” の位置に合わせてください。

・除雪作業時は “**高速**” の位置でご使用することをおすすめします。

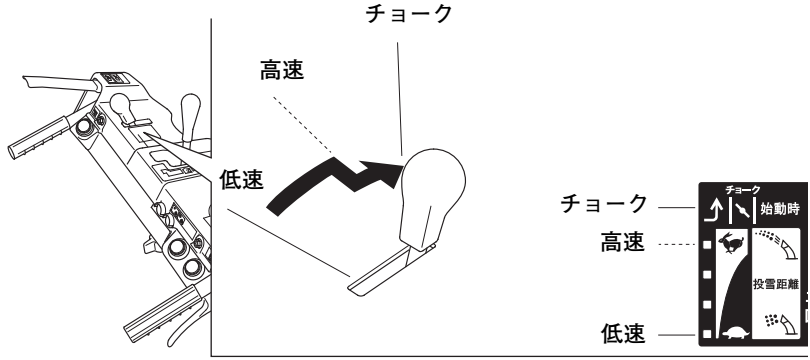

前後進速度調節レバー

本機を前進、後進するときに操作します。

前進、後進の前後進速度調節レバーの位置により速度を無段階に調節することができます。

前進するときは ……“N”（中立）の位置から前方へ徐々に動かします。

後進するときは ……“N”（中立）の位置から後方へ徐々に動かします。

本機を使用しないときは “N”（中立）の位置にしてください。

・雪質に合わせて前後進速度調節レバーの位置を選び、速度を設定し、除雪作業をします。

・移動時は路面や周囲の状況に合わせて速度を設定してください。

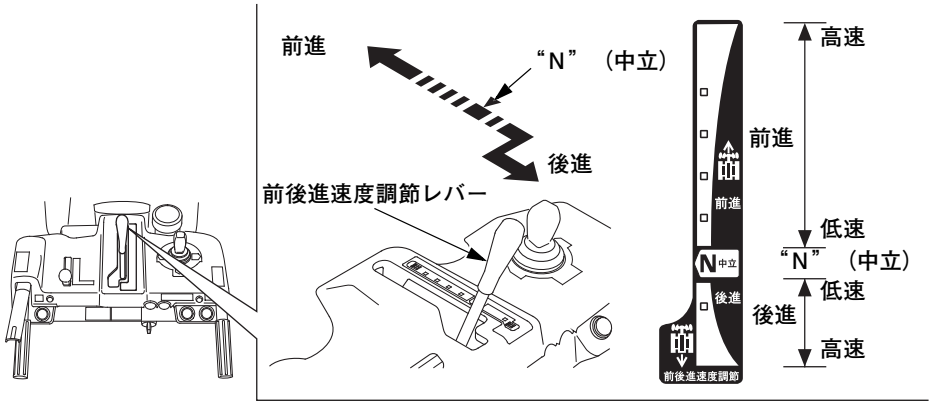

走行クラッチレバー

走行クラッチレバーを握ると前後進速度調節レバーの位置の速度で走行し、離すと止まります。

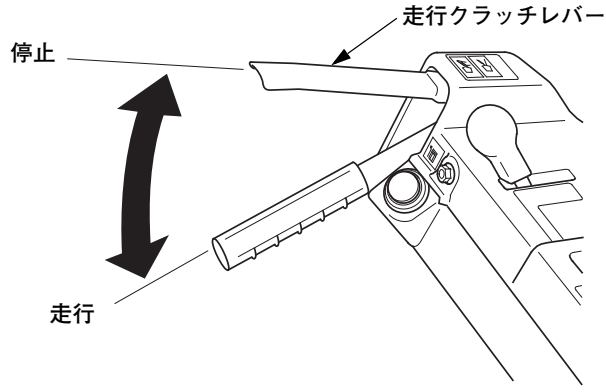

除雪クラッチボタン

除雪クラッチボタンを押すと、除雪クラッチ表示灯（緑）が点灯し、オーガとブロワが回転します。除雪クラッチボタンを放すと消灯し、数秒後にオーガとブロワの回転が止まります。

除雪クラッチボタンを３秒以上押し続けると保護機能が働き、オーガとブロワが停止します。

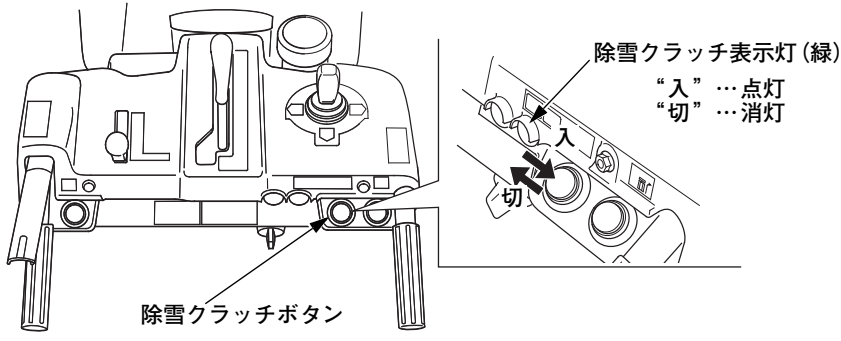

除雪クラッチボタンと走行クラッチレバーを連動して作動させることができます。（44 頁参照）

・除雪クラッチボタンを押しても除雪クラッチ表示灯（緑）が点灯せず、またオーガとブロワも回転しない場合は、お買いあげ販売店で点検を受けてください。

旋回ボタン

本機の方向を変えるときに操作します。
走行中に旋回したい方向のボタンを押すと、押した方向に本機が旋回します。前後進速度調節レバーの位置によって旋回径が変わります。
右旋回 …… 右旋回ボタンのみを押します。
左旋回 …… 左旋回ボタンのみを押します。

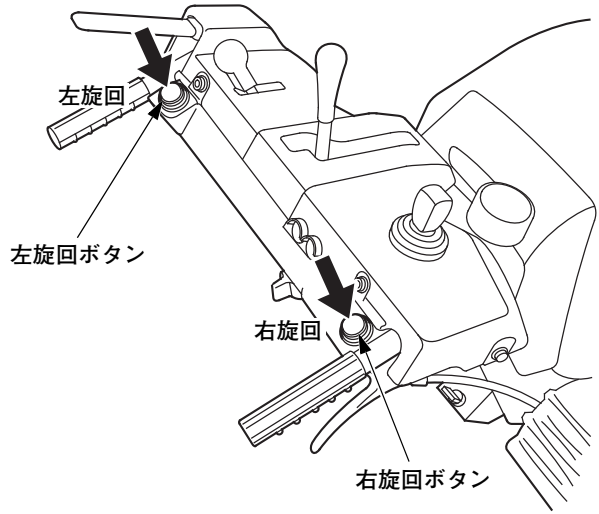

⚠警告

- 旋回するときは、十分スピードを落としてください。雪の上での作業は滑りやすく転倒するおそれがあります。
- 旋回ボタンを操作するときは、周囲の安全を十分確認してください。旋回時は本機の位置が急激に変化します。ハンドルや操作パネルに体が触れないよう注意してください。思わぬ事故を引き起こすおそれがあります。
- 路面の状況（アスファルト・雪・傾斜・凸凹等）により旋回径および運転感覚が変わる場合があります。

投雪方向調節スイッチ

投雪距離と方向を変えるときに操作します。

エンジンスイッチを “ **運転** ” の位置にし、スイッチを操作することによって投雪口を上下に、シューターを左右に無段階に調節することができます。(43頁参照)

投雪方向調節スイッチはエンジンが運転しているときに操作してください。エンジン停止中に操作するとバッテリーが消耗します。

・シューター／シューターガイドモーターがロックした状態で投雪方向調節スイッチを操作し続けると保護機能が働き、動かなくなることがあります。動かなくなった場合は、時間をおいてから再度操作してください。

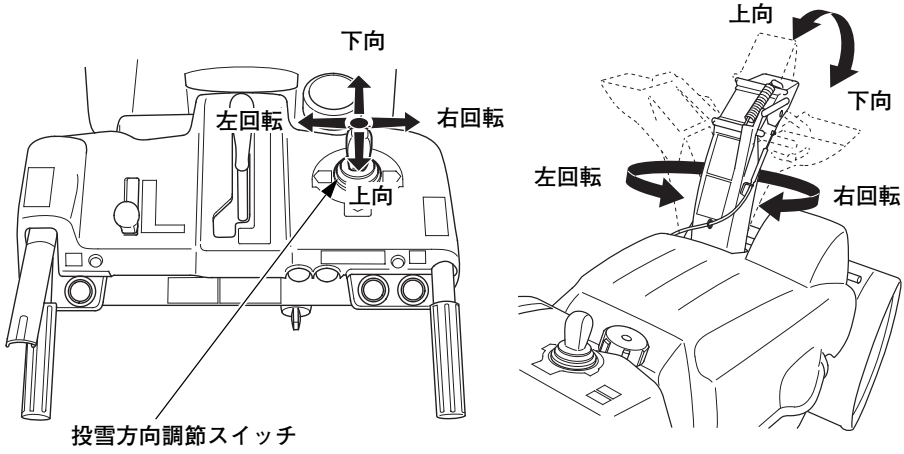

⚠注意

投雪方向や距離を変えるときには、人や建物などに注意して行ってください。

オーガハウジング調節レバー

除雪部の高さを調節するときに操作します。

オーガハウジング調節レバーを握った状態でハンドルを押し下げるとオーガハウジングが上がり、押し上げるとオーガハウジングが下がります。オーガハウジング調節レバーを放すとオーガハウジングは固定されます。

除雪作業に合わせて、除雪部の高さを無段階に調節できます。（40 頁参照）

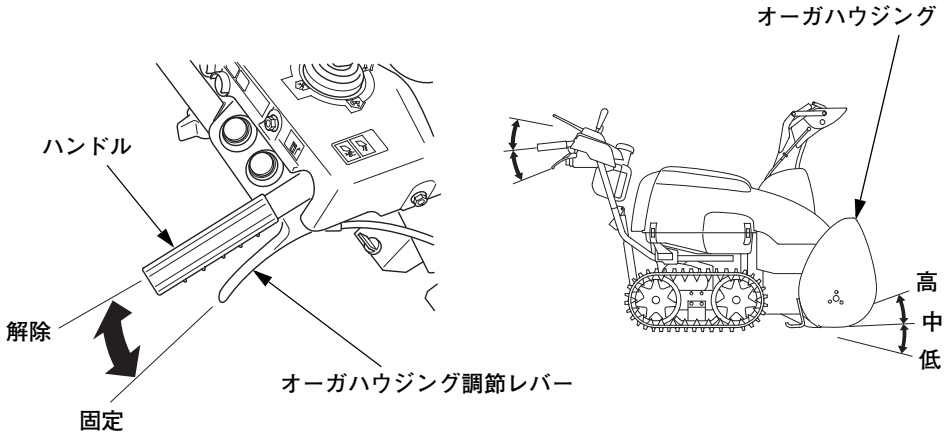

⚠注意

オーガハウジング調節レバーを操作するときは、ハンドルをしっかり支えてください。ハンドルが本機の自重により急激に動く場合があります。

ホイールピン

エンジンやモーターの故障などで本機が動かなくなったときは、左右前輪駆動輪のホイールピンを引き抜くと、クローラーが空転状態となり、押して移動することができます。(81 頁参照)

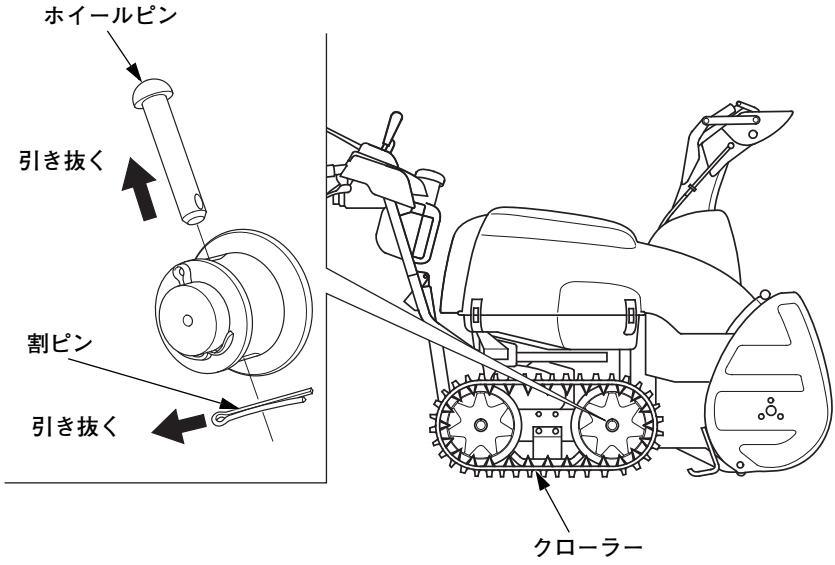

⚠警告

- ホイールピンを抜くときはエンジンを停止し、誤ってエンジンが始動しないようにエンジンスイッチキーを抜き、各回転部が完全に止まってから作業を行ってください。
- 傾斜地ではホイールピンを抜かないでください。本機が空走して、思わぬ事故を招くことがあります。
- 滑りやすい場所では十分に注意して移動してください。
- 移動後は平坦な場所に駐車し、ホイールピンを取り付けるときは新しい割ピンを使用してください。

ソリ、スクレーパー

除雪する路面の状態に合わせて調節してください。ソリは除雪部と路面との高さを決め、スクレーパーは除雪面をならします。調節のしかたは、38 頁を参照してください。



雪かき棒

雪が除雪部や投雪口に詰まったときに使用します。

雪かき棒を使用した後は汚れを拭き取り、きれいにしてから必ず元の位置にセットしてください。

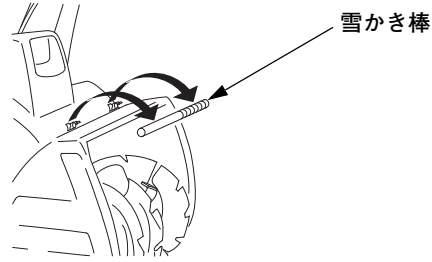

⚠警告

- 除雪部および投雪口に詰まった雪を除去するときは、エンジンを停止し、誤ってエンジンが始動しないようにエンジンスイッチキーを抜き、各回転部が完全に止まってから、必ず備え付けの雪かき棒を使って雪を取除いてください。
- エンジンが回っているときは絶対に手を入れないでください。大ケガをするおそれがあります。

作業灯

エンジンスイッチを “**運転**” の位置にすると点灯します。エンジンを始動させずに作業灯を点灯させ続けると、バッテリーが消耗して使用できなくなるおそれがあります。作業灯が点灯しない場合、バルブ切れのほかバッテリーに異常がある可能性がありますので、バッテリーの点検も実施してください。



燃料計

燃料の残量を示します。

燃料計の針が “**E**” (空) に近づいたら早めに燃料を補給してください。

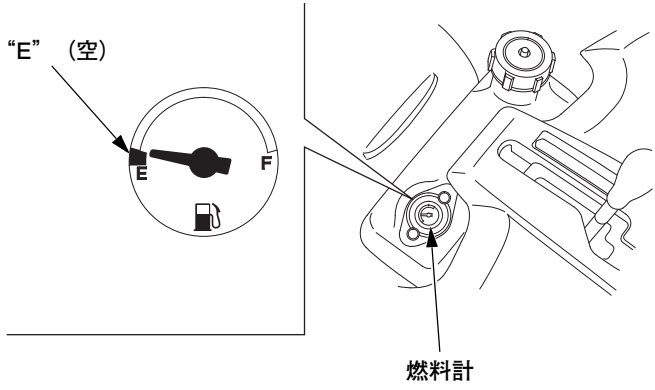

エンジンをかける前に点検しましょう

⚠警告

点検は平坦な場所でエンジンを水平にしエンジンを止めて行ってください。誤ってエンジンがかからないようにエンジンスイッチキーを抜いて行ってください。

エンジンの周りや下側に燃料、オイルの漏れがないことを確認してください。

燃料の点検

点検

燃料計の針が“F”（満）の位置にあることを確認します。少ないときには図の（給油限界）位置まで補給してください。

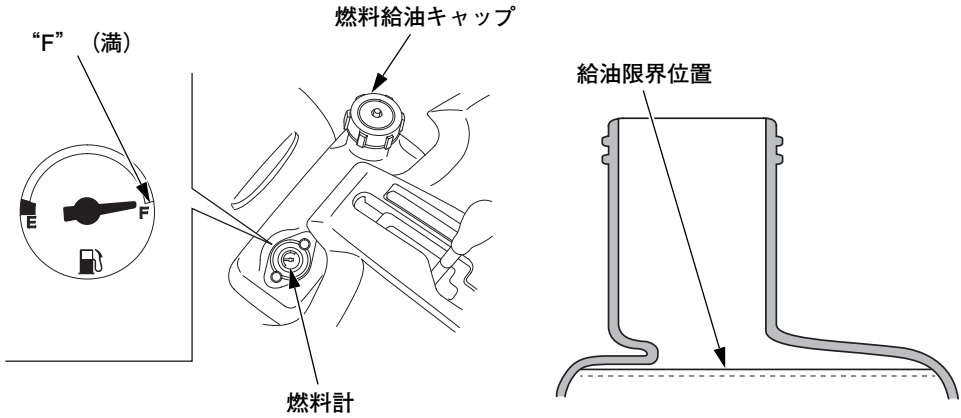

補給

使用燃料：無鉛レギュラーガソリン

・補給は燃料給油キャップを外し、給油限界位置（上図の位置）を超えないように補給します。
・使用条件により給油限界位置はさらに低くしてください。
・補給後、燃料給油キャップを確実に締付けてください。

⚠警告

ガソリンは非常に引火しやすく、また気化したガソリンは爆発して死傷事故を引き起こすおそれがあります。

ガソリンを補給するときは

・エンジンを停止してください。

・屋外の換気の良い場所で行ってください。

・火気を近づけないでください。

・身体に帯電した静電気を除去してから給油作業を行ってください。
静電気の放電による火花により、気化したガソリンに引火し、ヤケドを負うおそれがあります。

・ガソリンはこぼさないように補給してください。万一こぼれたときは、布きれなどで完全にふき取り火災と環境に注意して処分してください。

・ガソリンは注入口の口元まで入れず給油限界位置を超えないように補給してください。入れすぎるとタンク内のガソリンが燃料給油キャップからにじみ出ることがあります。

取扱いのポイント

- 水や不純物が混ざっていない、新しいガソリンを使用してください。
ガソリンは自然劣化しますので 30 日に 1 回、定期的に新しいガソリンと入れ換えてください。
劣化したガソリンを使用するとエンジン故障の原因となります。
- 除雪時に燃料を補給する場合は、燃料タンク内に雪が入らないように注意してください。燃料タンク内に雪が入ると、エンジン不調の原因になります。
- 必ず無鉛レギュラーガソリンを補給してください。高濃度アルコール含有燃料を補給すると、エンジンや燃料系などを損傷する原因となります。
- 軽油、灯油や粗悪ガソリンなどを補給したり、不適切な燃料添加剤を使うと、エンジンなどに悪影響をあたえます。

エンジンオイルの点検・補給

点検

点検は平坦な場所でオーガを完全に路面に接地させます。本機を水平にしてトップカバーを取外し（30 頁参照）、オイル給油キャップを取外します。オイル給油キャップをねじこまず差し込んで、計量棒の上限までオイルがあることを確認してください。少ないときは新しいオイルを補給してください。

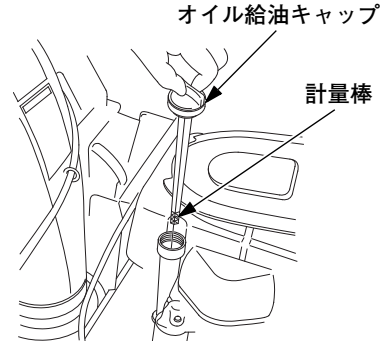

エンジンオイルは、外気温に応じた粘度のものを表にもとづきお使いください。

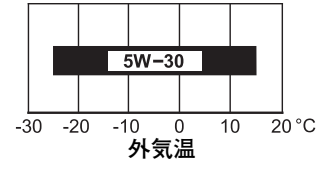

補給

推奨オイル：

Honda 純正汎用寒冷地オイル（SAE 5W-30）または API 分類 SE 級以上の SAE 5W-30 エンジンオイルをご使用ください。

・少ないときには新しいオイルを上限まで補給します。

・汚れや変色がいちじるしい場合は交換してください。（交換方法は 58 頁参照）

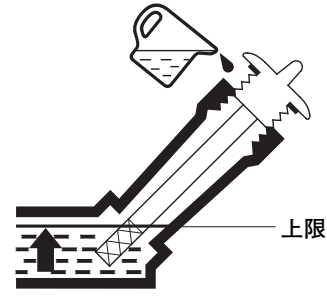

取扱いのポイント

- **オイル給油キャップは確実に締付けてください。締付けがゆるいとオイルが漏れることがあります。**
- **補給、交換時にこぼれたオイルは、布きれなどでふき取ってください。**

バッテリーの点検

⚠警告

・バッテリーの取外しは、シューターを前向きで行わないとショートのおそれがあります。
・バッテリーを取扱うときはショートによる火花や火気に注意してください。バッテリーからは可燃性のガスが発生しているので爆発の危険があります。
・バッテリー液面が下限以下のままで使用または充電はしないでください。バッテリー液面が下限以下のままで使用または充電をするとバッテリーの劣化を早めたり、破裂（爆発）の原因となるおそれがあります。破裂（爆発）の場合は、重大な傷害に至る可能性があります。
・バッテリーの結線は正確に行ってください。接続時は⊕側から接続し、外すときは⊖側から外してください。工具の接触などでショートする場合があります。
・端子部の取付けがゆるい状態で使用すると、作業灯、警告灯、表示灯のバルブが切れたり、ECU（コンピュータ）が故障判定することがあります。
・バッテリー液は希硫酸です。目や皮膚につくとその部分が侵されますので十分注意してください。万一、付着したときはすぐに多量の水で少なくとも 15 分以上洗浄し、専門医の診断を直ちに受けてください。

取扱いのポイント

- 長時間使用しない場合には、⊖バッテリー端子を外しておいてください。長期間保管中は、6 か月に 1 度補充電を行ってください。(71 頁参照)
- バッテリー補充液（蒸留水）を入れすぎると電解液がこぼれ金属を腐食させる原因となります。上限 (UPPER LEVEL) 以上入れないでください。万一バッテリー液をこぼしたときには、必ず水洗いをしてください。

バッテリー液の点検

シューターを前向きに動かし、トップカバーを取外して（30 頁参照）バッテリーの液面が各槽とも上限 (UPPER LEVEL) にあることを確認してください。
同時にキャップの通気孔のつまり、端子のゆるみ（31 頁参照）がないことを確認してください。

バッテリー液の補給

バッテリー液が少ないときはバッテリーを外し、キャップを外して、バッテリー補充液（蒸留水）を上限 (UPPER LEVEL) まで補給します。バッテリーの取外し、取付けは 30 頁を参照してください。

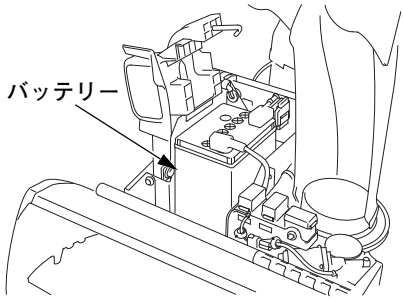

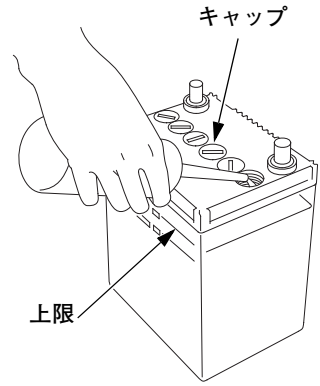

端子の手入れ

端子のゆるみ、腐食は接触不良、作業灯、警告灯、除雪クラッチ表示灯のバルブ切れの原因となります。ゆるんでいるときは締めつけてください。端子に白い粉がついているときは、バッテリーを取外しぬるま湯で清掃してください。端子部が腐食している場合は、ワイヤーブラシかサンドペーパーでみがきます。清掃がおわったら、端子接続後グリースを塗布してください。

バッテリーの取外し・取付け

1. 投雪口を前向きに操作します。
2. エンジンスイッチを “**停止**” の位置にし、エンジンスイッチキーを抜きます。
3. トップカバーのバンドを外し、トップカバーを持ち上げて取外します。

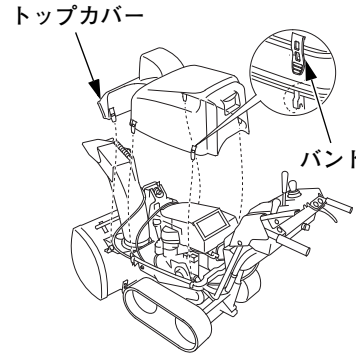

⚠注意

トップカバーを取外した状態では絶対にエンジンを始動しないでください。

取扱いのポイント

トップカバーを取外したまま屋外に放置しないでください。故障の原因となります。

4. 蝶ナットをゆるめてフックを外し、バッテリーカバーを下図の位置にします。
5. バッテリー⊖端子の接続を外します。
6. バッテリー⊕端子の接続を外します。
7. バッテリーを持ち上げて取外します。

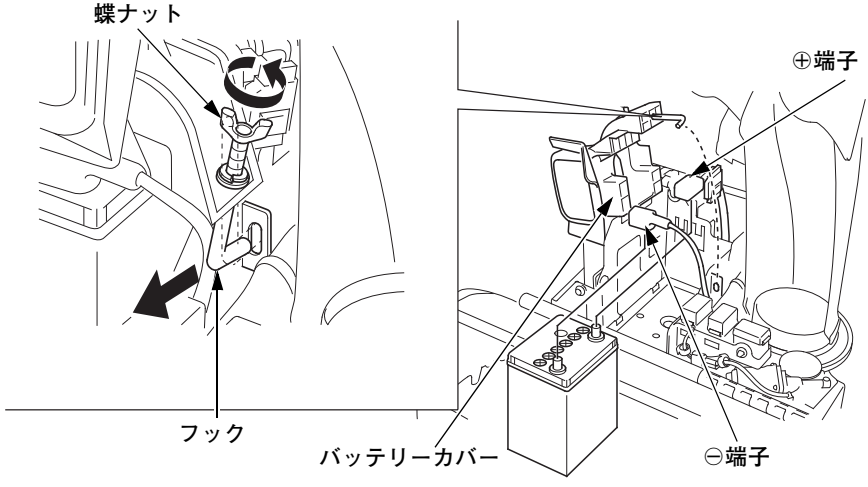

8.取付けるときは、逆の手順で取付けます。
ポールの頭が端子より出ている位置まで端子を押し込んでからナットを締め、端子を確実に接続してください。
バッテリーカバーのフックは進行方向前方から穴に通してください。

9.トップカバーを取付けます。

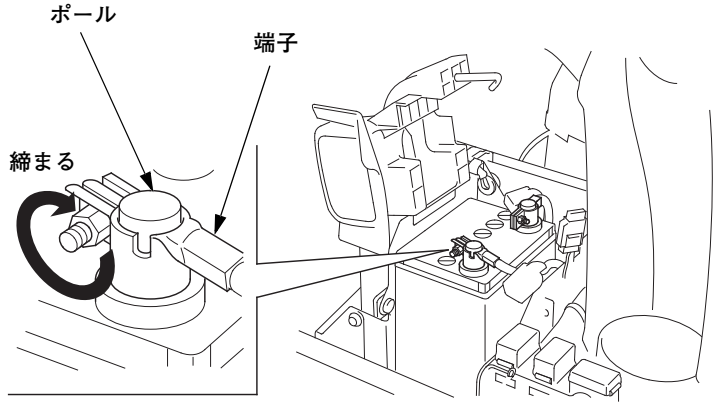

取扱いのポイント

・バッテリーコードの取外しは必ず上の手順で行い、取付けは逆の手順で行ってください。誤るとショートする場合があります。

・端子の押し込みが浅いと端子が外れるおそれがあります。

オーガ／ブロワロックボルトの点検

⚠警告

オーガ、ブロワを点検するときは必ずエンジンを停止し、誤ってエンジンが始動しないようにエンジンスイッチキーを抜いてください。

オーガ／ブロワロックボルトのゆるみ、折れがないことを確認します。

ロックボルトは、石のかみ込みなどの異常な負荷が加わったときに、本機の損傷を防ぐために折れるしくみになっています。

もし折れている場合は、62 頁の手順に従って交換してください。

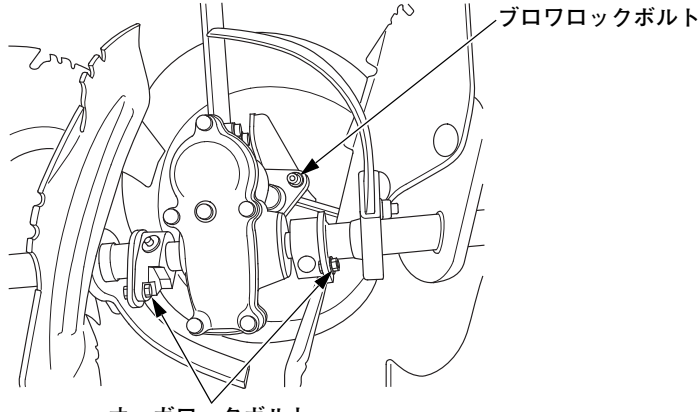

その他の点検

・除雪部（オーガ、ブロワ）および投雪口に障害物がないことを点検してください。
・ソリ、スクレーパーの点検（38 頁参照）
・次の点検も忘れずに行ってください。

1. 各部の締付け …… ゆるみ、ガタがないこと
2. 警告灯の表示状態……エンジン始動後点灯、点滅し続ける警告灯はないか
3. 各種スイッチおよび各部の作動状態 …… 正しく作動すること
4. 前回使用時の異常個所 …… 整備されていること

その他の異常を感じたら、直ちにお買いあげ販売店にご連絡ください。

エ　ン　ジ　ン　の　か　け　か　た

⚠警告

- **屋内や換気の悪い場所では、エンジンをかけないでください。有害な一酸化炭素がたまってガス中毒を引き起こすおそれがあります。**
- **エンジンは平坦な場所で始動してください。急な坂道で前後進速度調節レバーを “N”（中立）の位置にすると本機が空走する場合があります。**

1.前後進速度調節レバーが **“N”（中立）**の位置にあることを確認します。

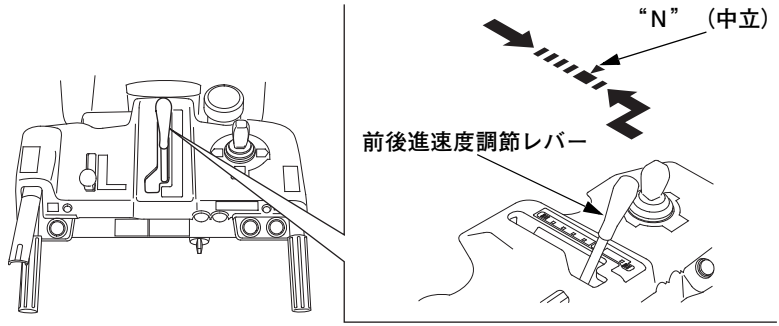

2.燃料コックレバーを **“出”** の位置に合わせます。

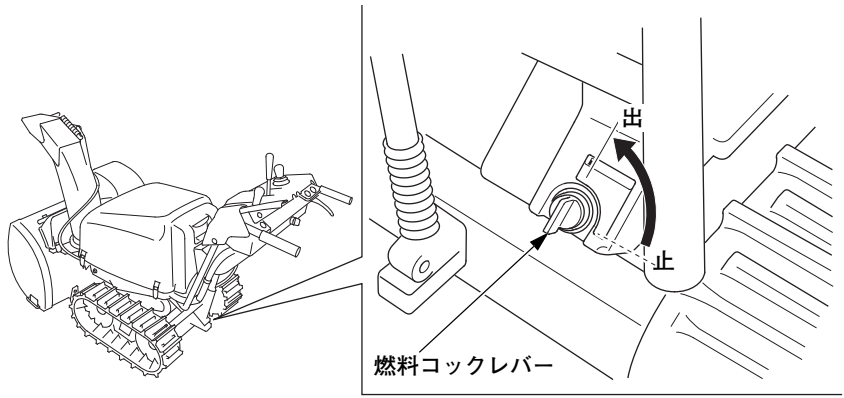

3.エンジンが冷えているときは、エンジン回転調節レバーを “ チョーク ” の位置に合わせてください。
エンジンが暖まっているときは、エンジン回転調節レバーを “ 高速 ” の位置に合わせてください。

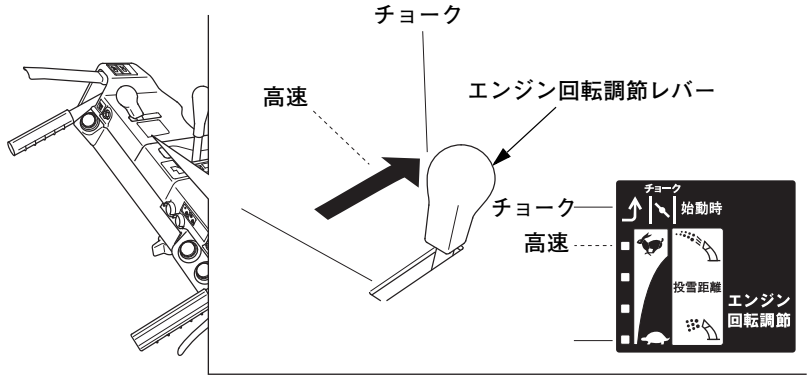

4.エンジンスイッチを “ 始動 ” の位置まで回し、スターターを回します。
エンジンが始動したら、エンジンスイッチから手を放してください。スイッチは、自動的に “ 運転 ” の位置に戻ります。

取扱いのポイント

スターターを回すとき、除雪クラッチボタンまたは走行クラッチレバーを操作していると、スターターは始動しません。(エンジン起動インターロック)

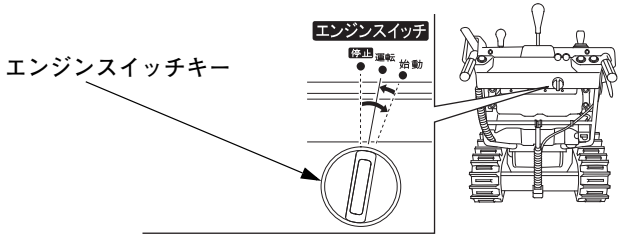

取扱いのポイント

スターターを回して 5 秒以内でエンジンが始動しないときは、10 秒ほど間をおいてから再始動してください。

5.始動後２～３分間暖機運転を行い、エンジン回転が安定するのを確認しながら
エンジン回転調節レバーを “チョーク” から “低速” の位置に戻します。

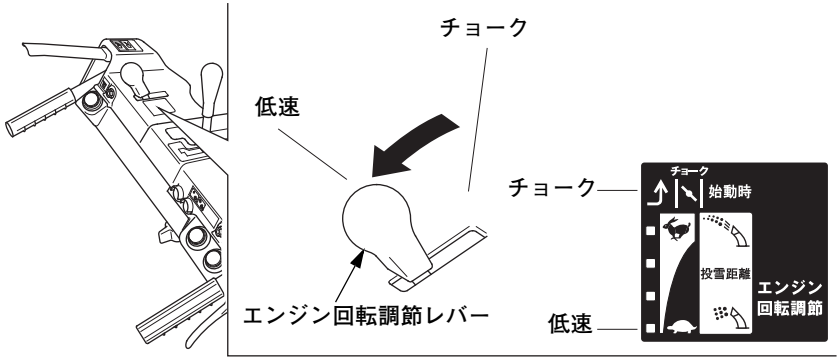

運　転　操　作　の　し　か　た

除雪をする前に必ず「安全にお使いいただくためにこれだけはぜひ守りましょう」の項目を良くお読みになり除雪作業に取掛かってください。

⚠注意

・除雪作業をするときは、手袋、帽子、防寒服、防寒靴など防寒用の身支度をしてください。
・本機の操作を行う場合には本機後方中央部に立ち、必ず両手でハンドルを持ってください。

取扱いのポイント

使用中に音、におい、振動などで異常を感じたら直ちにエンジンを停止し、お買いあげ販売店にご連絡ください。

除雪作業は雪質など雪の状態に影響されます。最適な除雪作業をするため、必要に応じてソリ、スクレーパー、オーガハウジング高さを調節してください。
ハンドルの高さを調整したいときは、お買いあげ販売店にご連絡ください。

1. ソリ、スクレーパーの調節

⚠警告

ソリ、スクレーパーを調節するときは、必ずエンジンを停止し、誤ってエンジンが始動しないようにエンジンスイッチキーを抜いて行ってください。

除雪する路面の雪の状態に合わせて、路面との高さを調節します。

－ 1. 本機を平坦な場所に置き、エンジンを停止し、エンジンスイッチキーを抜きます。

－ 2. 除雪する路面の状態に合わせて、左右のボルトとナットをゆるめてソリとスクレーパーの高さを調整します。

- ソリおよびスクレーパーは左右同じ高さに調節してください。
- 調節後は必ずボルト、ナットを確実に締付けてください。
- 段切作業用に調節した状態で路面出し作業を行わないでください。除雪部に悪影響をあたえます。

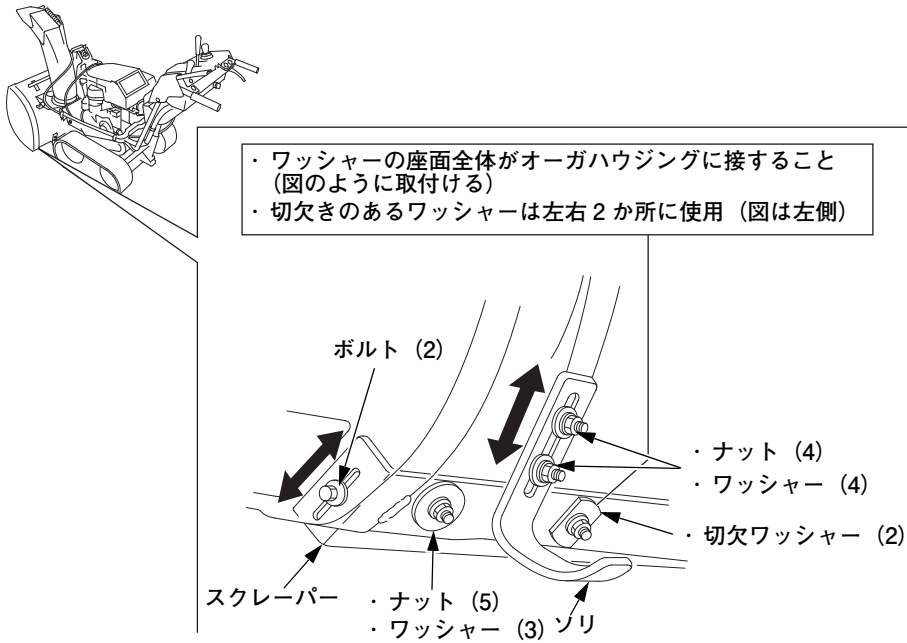

【ソリの調節はこんなときに行います】

・回転するオーガが路面に接触して困る場合:

・砂利などが多い路面を除雪する場合：

オーガを路面から約８ｍｍ以上持ち上げた状態で、ソリを固定します。
砂利を巻き込まないために、雪を残して作業します。

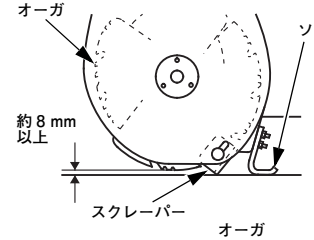

・屋根から落ちた固い雪などを崩したい場合:

・締まった根雪などで、本機が食い込まず持ち上ってしまう場合：

オーガを路面に接地させた状態で、ソリを路面から約 10 ｍｍ 程度持ち上げた状態でソリを固定します。

＊この場合は、路面にオーガが接触して路面を傷つけたり石飛びのおそれがありますので、注意してご使用ください。
また、一般的な条件で使用する場合は、元に戻してから使用してください。

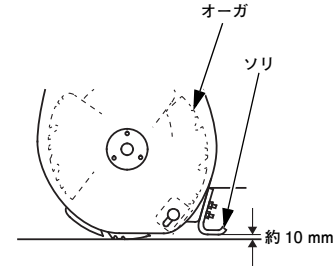

【スクレーパーの調節はこんなときに行います】

・　除雪した後に雪が残ってしまい、もっときれいに仕上げたい場合：

オーガを路面から約５ｍｍ程度持ち上げた状態で、スクレーパーを路面に接地させ、スクレーパーを固定します。
ソリはスクレーパーに合わせて調整します。

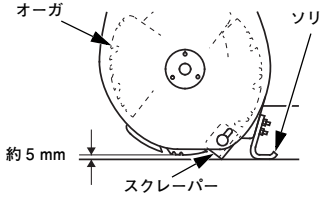

標準位置（工場出荷状態）は、次のように調整されています。

A（オーガ）	4 － 8 mm
B（スクレーパー）	2 － 4 mm

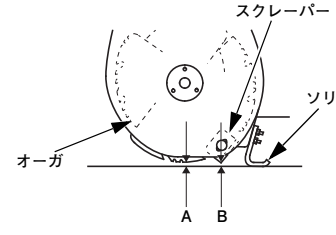

2. オーガハウジング高さの調節

－ 1. 左右のハンドルを両手で持ち、しっかりささえます。
－ 2. オーガハウジング調節レバーを握り込みます。オーガハウジングの高さは、無段階に調節できます。

上げるとき … ハンドルを押し下げます。

下げるとき … ハンドルを上げます。

－ 3. オーガハウジング調節レバーを放すと、オーガハウジングが固定されます。このとき、オーガハウジングが確実にロックされていることを確認してください。

高：段切除雪、後進および移動の場合に使用してください。

中：一般除雪（通常はこの位置で除雪してください。）

低：固雪除雪（固い雪で除雪部が浮き上がりぎみのとき使用してください。）

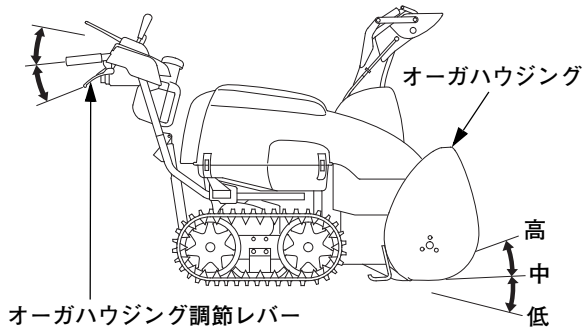

⚠注意

・オーガハウジング調節レバーを “高” の位置から操作するときは、ハンドルをしっかりささえてください。ハンドルが本機の自重により急激に戻される場合があります。

・“低” の位置は、固くなった雪の除雪の場合のみ使用してください。柔らかい状態の雪や不整地での使用は路面を傷付けたり、石飛びのおそれがあり危険です。また本機が破損したり、除雪部がいちじるしく消耗・損傷する場合があります。

・低位置にするときは、オーガハウジング調節レバーを握り込みハンドルを少し上げてから手を放すと簡単に固定ができます。

3. 始動

始動については「エンジンのかけかた」34 頁～ 36 頁を参照してください。

4. 走行クラッチレバー・除雪クラッチボタンの点検

走行クラッチレバー、除雪クラッチボタンが正しく作動することを確認します。異常がある場合は直ちにお買いあげ販売店に連絡し、点検・整備を受けてください。

⚠警告

これらの点検はエンジンを始動し、本機やオーガを動かして確認します。点検する前に本機の周囲に人や障害物がないことを確認してください。また投雪口が､人や窓ガラスなどの方向に向いていないことを確認してください。

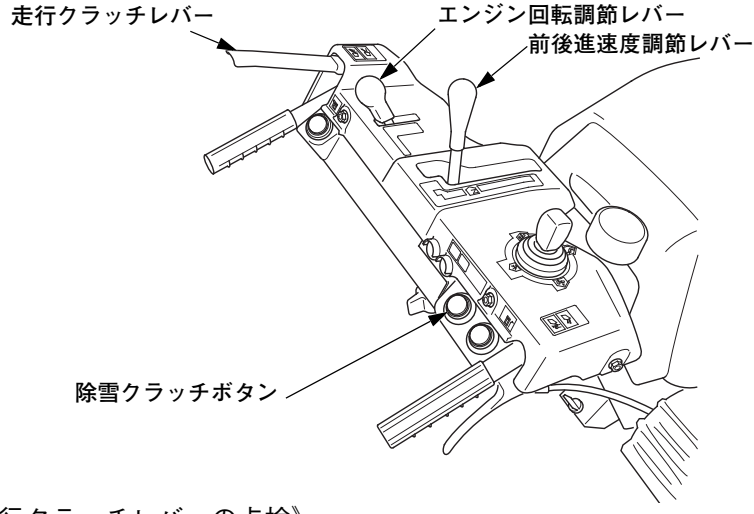

《走行クラッチレバーの点検》

1. 本機を平坦な場所に駐車し、前後進速度調節レバーが “N”（中立）の位置になっていることを確認します。
2. 地面にあたらない位置までオーガを上げます。
3. エンジン運転状態で､エンジン回転調節レバーを “低速” の位置にします。
4. 走行クラッチレバーを握ります。
5. 前後進速度調節レバーを “前進 低速” の方向へ動かします。
   →本機が低速で前進すれば正常です。
6. 走行クラッチレバーを放します。
   →本機が停止すれば正常です。
7. 前後進速度調節レバーを “N”（中立）の位置に戻します。次に、「除雪クラッチボタン」の点検を行ってください。

《除雪クラッチボタンの点検》

1. 前後進速度調節レバーが “N”（中立）の位置になっている状態で、エンジン回転調節レバーを “ 低速 ” の位置にします。
2. 除雪クラッチボタンを押します。（除雪クラッチ表示灯（緑）が点灯）
   →オーガが回転すれば正常です。
   ・除雪クラッチボタンを 3 秒以上押し続けると保護機能が働き、オーガとブロワが停止します。
3. 除雪クラッチボタンを放します。（除雪クラッチ表示灯（緑）が消灯）
   →オーガの回転が停止すれば正常です。
4. 走行クラッチレバーを握ります。
5. 除雪クラッチボタンを押して放します。（除雪クラッチ表示灯（緑）が点灯）
   →オーガが回転し、除雪クラッチボタンを放してもオーガが回転したままになれば正常です。
6. 前後進速度調節レバーを “ 前進 低速 ” の方向へ動かします。
   →オーガが回転したまま、本機が低速で前進すれば正常です。
7. 走行クラッチレバーを放します。（除雪クラッチ表示灯（緑）が消灯）
   →オーガの回転が停止し、本機が走行停止すれば正常です。
8. 前後進速度調節レバーを “N”（中立）の位置に戻します。

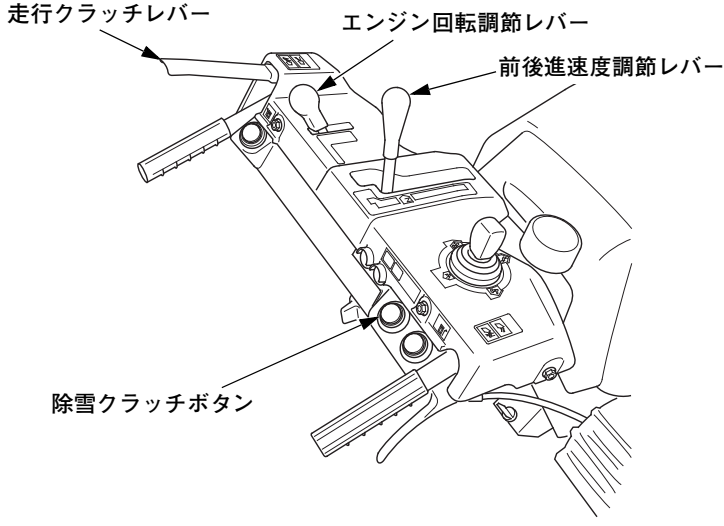

5. 運転操作

1. 前後進速度調節レバーが “N” （中立）の位置にあることを確認し、エンジン回転調節レバーを “高速” にあわせます。

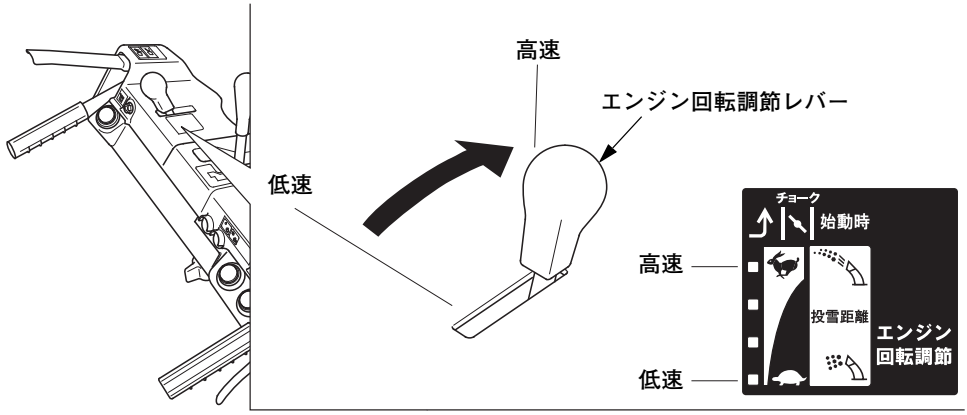

2. 投雪方向調節スイッチで投雪距離と方向を調節します。

投雪距離

- 遠くに投雪したいときは投雪方向調節スイッチを上向へ。
- 近くに投雪したいときは投雪方向調節スイッチを下向へ。

投雪方向

- 左側に投雪したいときは投雪方向調節スイッチを左回転へ。
- 右側に投雪したいときは投雪方向調節スイッチを右回転へ。

⚠注意

投雪方向や距離を変えるときには、人や建物などに注意して行ってください。

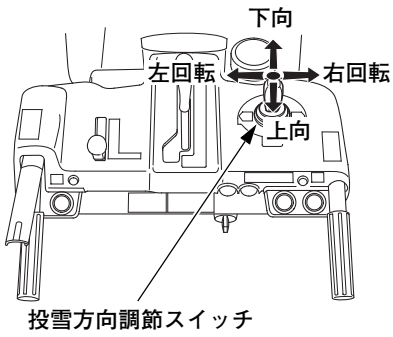

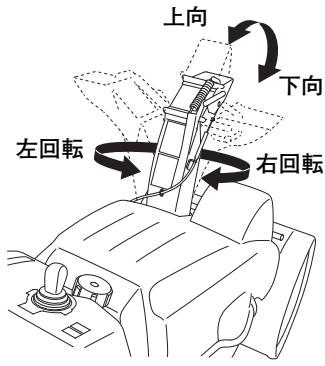

3.前後進速度調節レバーが “N”（中立）の位置にあることを確認し、走行クラッチレバーを握ります。

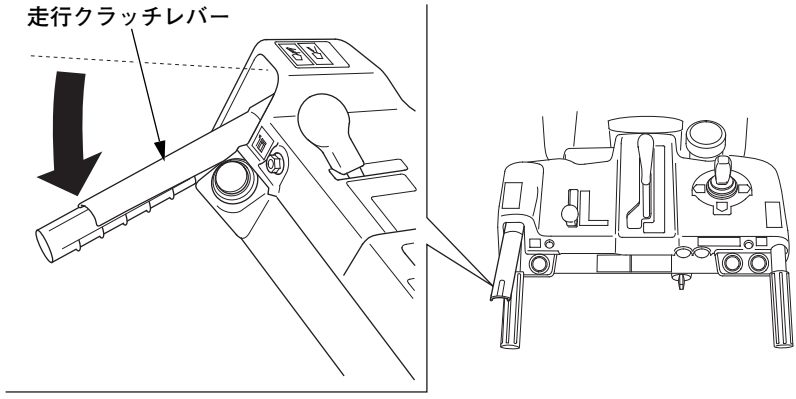

4.除雪クラッチボタンを押すと、除雪クラッチ表示灯（緑）が点灯し、除雪部が回転します。走行クラッチレバーを握っているときは、ボタンは押し続ける必要はありません。ボタンを再度押すとオーガとブロワが停止します。（走行クラッチレバーと除雪クラッチボタンの連動操作）

⚠注意

除雪クラッチボタンを押す、および走行クラッチレバーを握ると本機が作動します。ボタンおよびレバーを操作するときには周囲の安全を十分に確認してください。

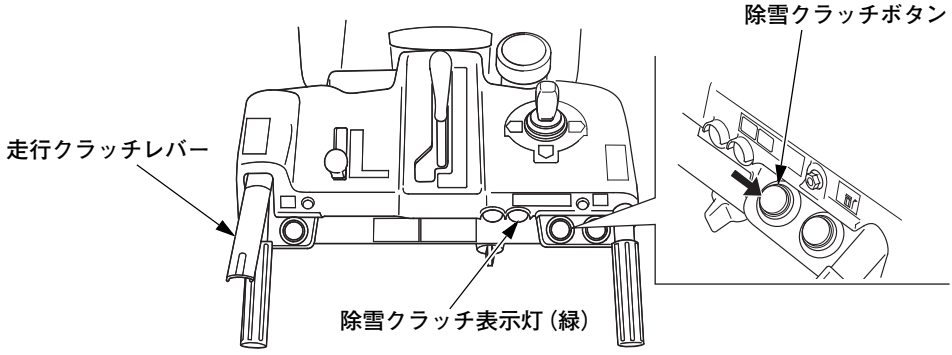

5.雪質、積雪量に合わせて、前後進速度調節レバーの位置を選び速度を設定し除雪作業をします。

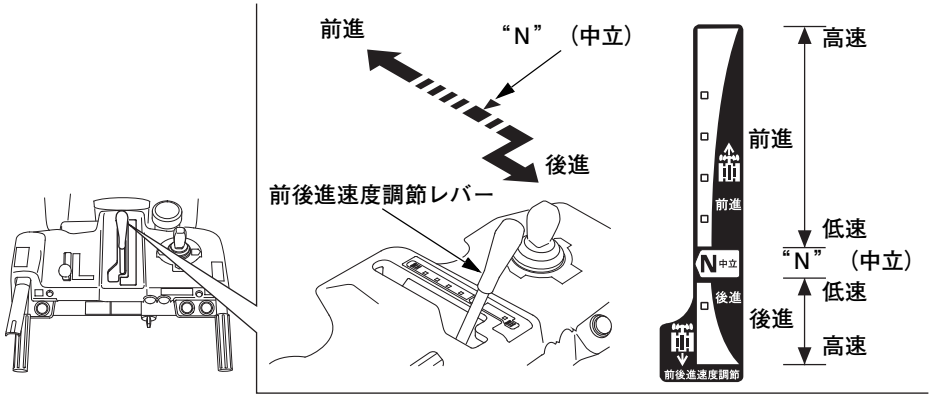

6.走行クラッチレバーから手を放すと除雪クラッチ表示灯（緑）が消灯して除雪部の回転が停止し、同時に走行も停止します。

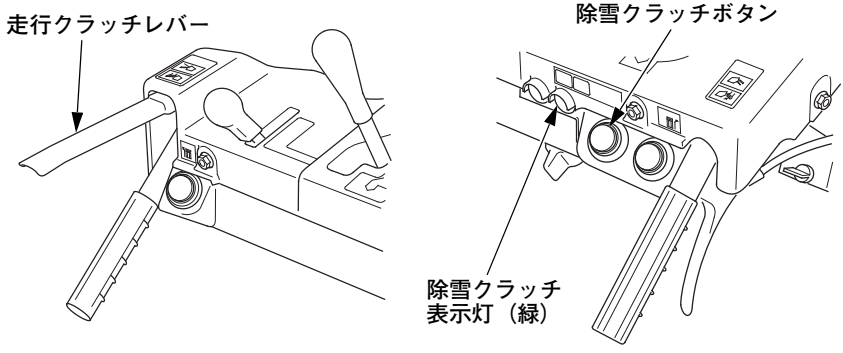

・移動のときは、除雪クラッチボタンを “切”（消灯）にしてください。

6. 旋回のしかた

走行中に旋回ボタンを押すことで本機の進行方向を変えることができます。旋回は、前後進速度調節レバーの位置により、通常の旋回と超信地旋回（その場で方向旋回）ができます。

・通常の旋回

右旋回 …… 右旋回ボタンのみを押します。
左旋回 …… 左旋回ボタンのみを押します。

・超信地旋回

前進側低速域で走行中に、旋回したい方の旋回ボタンを押すと超信地旋回（その場で方向旋回）ができます。

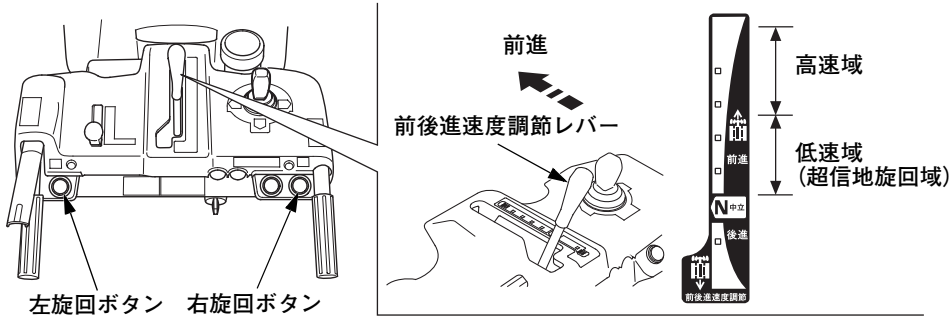

7. 走行モーターの保護機能について

本機はモーターで走行する機構になっています。本機の使用条件によってはモーターに大きな負荷が加わり、保護回路の働きで警告灯（赤）が点滅し、走行が停止する場合があります。
この場合は走行クラッチレバーを放し、除雪作業を中断します。そのままエンジンを止めずに、警告灯（赤）の点滅が消えるまで待ってください。警告灯（赤）が消灯すれば、正常な状態に戻りましたので、作業を再開してください。
エンジンが再始動できなかったり、エンジンを始動しても警告灯（赤）が点滅する場合は故障ですので、クローラーのホイールピンを抜くなどして、本機を安全な場所に移動して、お買いあげ販売店で点検、修理を受けてください。
ピンの抜き方は 81 頁を参照してください。

8. バッテリー走行モード

バッテリー走行モードは、エンジンが始動できないときの移動時にのみ操作をしてください。
走行クラッチレバーを握り、前後進速度調節レバーが “N”（中立）以外の位置にある場合は、警告灯（赤）が点滅してバッテリー走行モードを開始できません。

－ 1. 前後進速度調節レバーを “**N**”（**中立**）の位置にします。
－ 2. 走行クラッチレバーから手を放します。
－ 3. エンジンスイッチを “**運転**” の位置にします。
－ 4. 旋回ボタンを左右同時に約３秒間押し続けます。

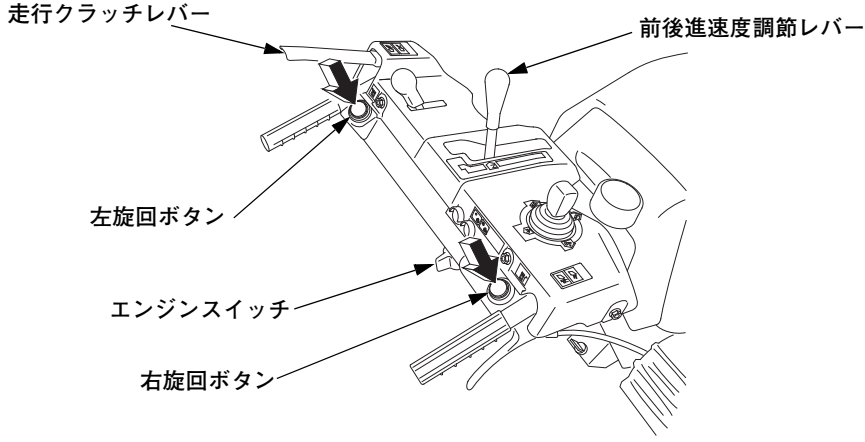

－ 5. 約３秒間押し続けると警告灯（赤）と除雪クラッチ表示灯（緑）が点滅します。点滅したら、走行クラッチレバーを握り “**走行**” にします。

点滅が始まってから５秒以内に操作入力がなければ、警告灯（赤）と除雪クラッチ表示灯（緑）が点滅から点灯に変わり、自動的にバッテリー走行モードが終了してバッテリーでの走行ができなくなります。

この場合、再度エンジンスイッチを “**停止**” の位置にしてから再起動してください。

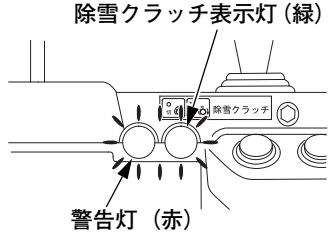

－ 6. 前後進速度調節レバーを操作し、適切な走行速度で走行します。
－ 7. 走行後はエンジンスイッチキーを “停止” の位置にします。

取扱いのポイント

・バッテリー走行モードは、エンジンが始動できないときの移動時にのみ操作をしてください。
・バッテリー走行モードはバッテリーを消費させるため、通常満充電状態で通算 3 分以内を目安とし、それ以上もしくは頻繁に操作するとバッテリーがあがり、エンジンの始動および走行ができなくなります。
・バッテリー走行後は、必ずエンジンスイッチを “停止” の位置にしてください。エンジンスイッチを “運転” のままで放置するとバッテリーが放電し、思わぬ事故を招くことがあります。
・必要によりバッテリーを充電してください。(71 頁参照)
・次の条件では走行しない場合があります。
  ・ホイールピンが折損または外れている場合
  ・バッテリーがあがっている場合
  ・走行モーターなどに不具合がある場合
  ・クローラーが脱輪または損傷している場合
・必要に応じてホイールピンを取外して移動してください。(81 頁参照)

9. 除雪のしかた

エンジン回転調節レバーを操作して、必要な投雪距離になるようにエンジン回転を調節してください。
前後進速度調節レバーは雪質・雪量に合わせ走行速度を設定してください。除雪負荷が増すと、エンジン回転を維持するために、走行速度を自動的に減速します。除雪負荷が減ると、設定の走行速度に戻ります。
前後進速度調節レバーを **“低速”** の位置にしてもエンジン回転が落ちる場合は、次の要領を参考にして、除雪作業を行ってください。

・除雪幅を狭くする方法

深い雪や重くなった雪の場合は、遅い速度で除雪してください。またこのようなときは除雪部にかかる雪幅を狭くして行ってください。

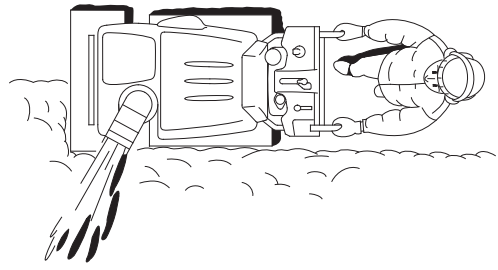

・前後進除雪の方法

固くなった雪などで除雪部が乗り上げるような場合には、遅い速度で除雪してください。1 回で除雪しきれない場合には、**“前、後進”** をくり返して除雪してください。

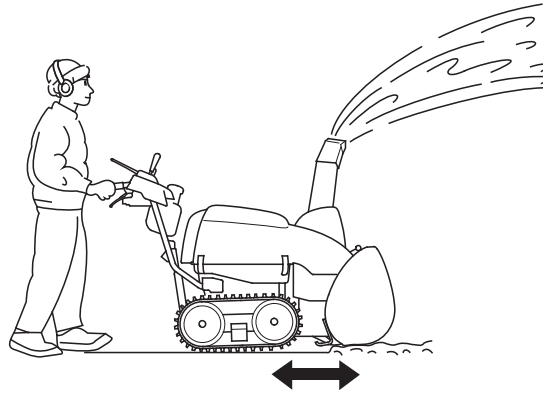

・断続除雪の方法

深い雪や、重い雪の除雪作業時にエンジン回転が低下する場合には、断続的に除雪を行ってください。

1. エンジン回転が復帰するまで前後進速度調節レバーを “N”（中立）の位置に操作してください。（この時除雪クラッチボタンの除雪クラッチ表示灯（緑）を点灯させ、除雪部が回転したままにしておきます。）
2. 除雪部の雪がなくなり、エンジン回転が復帰したら前後進速度調節レバーを前進側に操作してください。（速度は低速にしておきます。）
3. 再びエンジン回転が低下する場合には、1. ～ 2. を繰り返して行います。

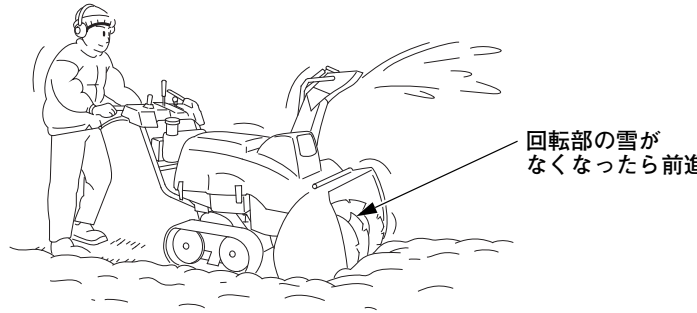

・段切除雪の方法

積雪量が多く、除雪部よりも雪が多い場合などには段階的に除雪を行ってください。

1. のぼるときは、
   ・オーガハウジングを上げます。
2. 食い込ませるときは、
   ・オーガハウジングを下げます。
   ・必要に応じて、ソリの位置を調節します。（38 頁参照）

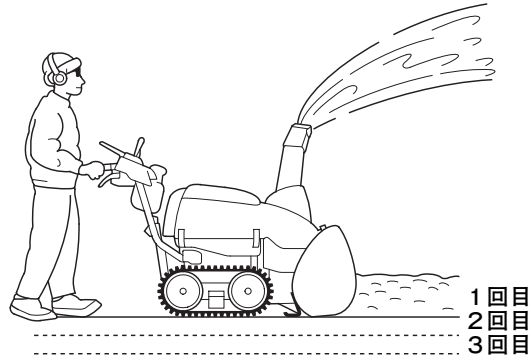

・投雪口に詰まった雪の除去

⚠警告

・除雪部および投雪口に詰まった雪を除去するときは、エンジンを停止し、誤ってエンジンが始動しないようにエンジンスイッチキーを抜き、各回転部が完全に止まってから、必ず備え付けの雪かき棒を使って雪を取除いてください。
・エンジンが回っているときは絶対に手を入れないでください。大ケガをするおそれがあります。

1.除雪作業中、投雪口に雪が詰まったときは、雪かき棒で除去します。

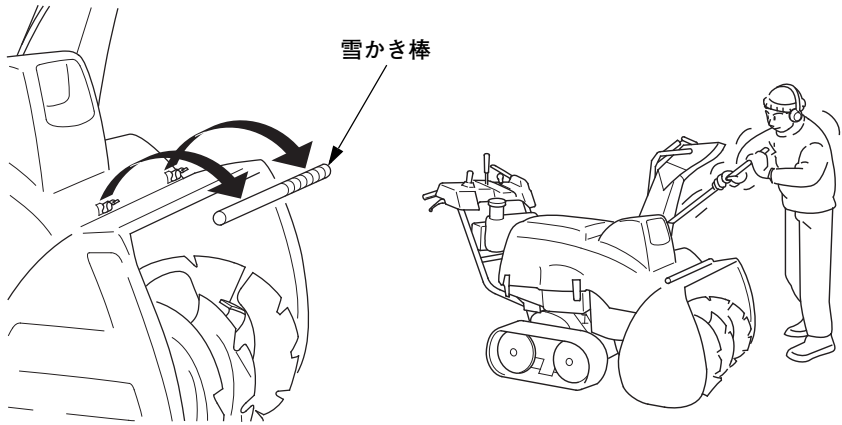

2.雪かき棒は使用後、必ず元の位置に戻してください。

除　雪　機　の　止　め　か　た

⚠警告

平坦な場所に駐車してください。

・緊急にエンジンを停止する場合

エンジンスイッチを “**停止**” の位置にし、エンジンスイッチキーを抜きます。

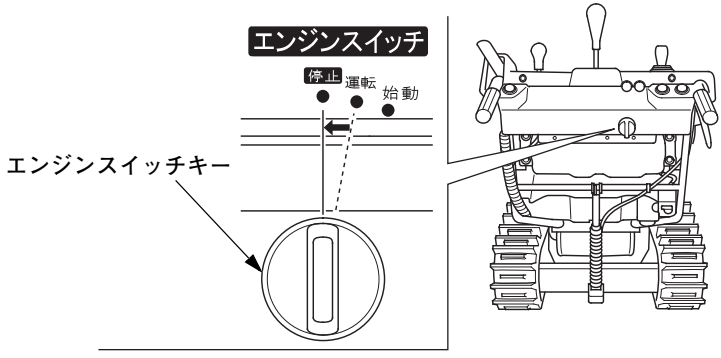

本機を緊急停止させたのち、再び始動する場合は前後進速度調節レバーを “**N**” (**中立**) の位置にしてください。

・通常停止の場合

1.走行クラッチレバーから手を放します。
　走行が停止し、数秒後に除雪部の回転が停止します。

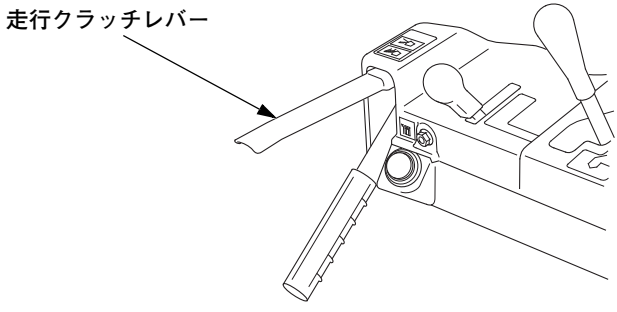

2. 前後進速度調節レバーを “N” （中立）の位置にします。

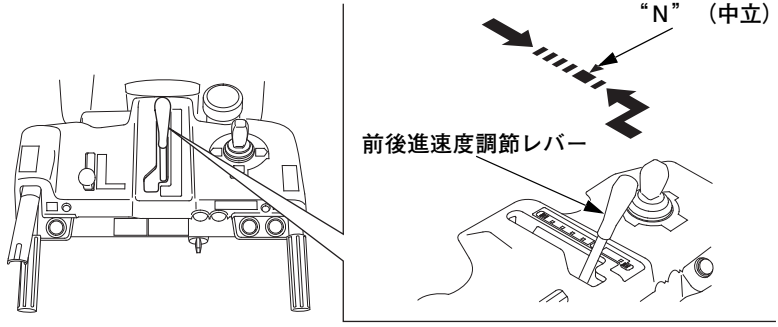

3. エンジン回転調節レバーを “低速” にします。

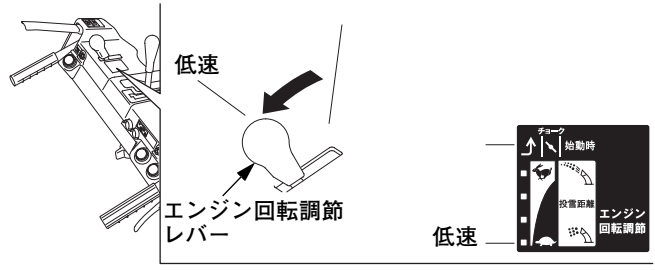

4. オーガハウジング調節レバーを操作して除雪部を完全に路面へ接地させます。

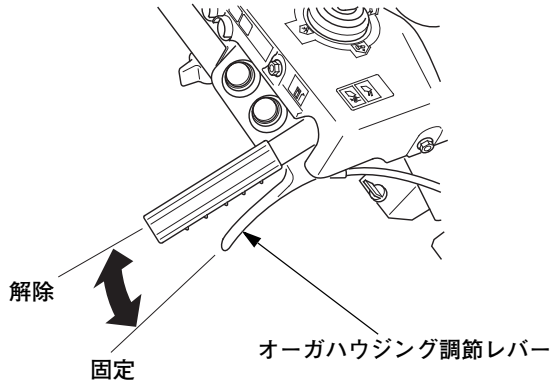

5.エンジンスイッチを “停止” の位置にし、エンジンスイッチキーを抜きます。

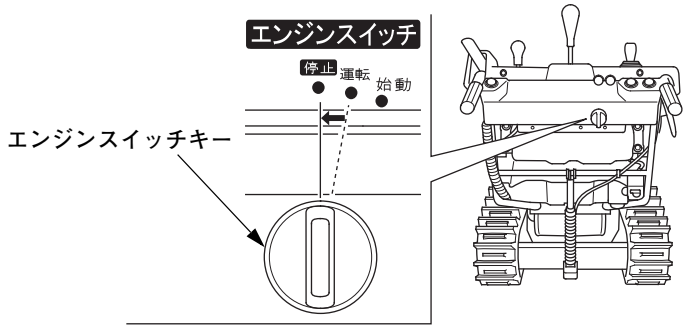

6.燃料コックレバーを “止” の位置にします。

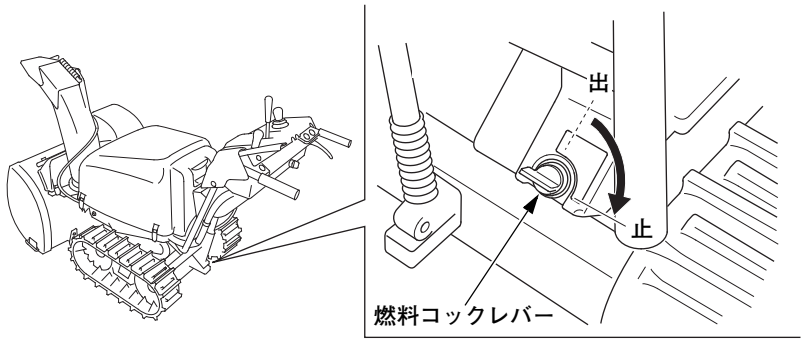

取扱いのポイント

- 作業後は、各部の雪を取除いて格納してください。雪が付いたまま放置すると凍結し、次の使用に支障があるばかりでなく故障の原因にもなります。
- 本機を洗車する場合は、直接電装部品に被水しないように行ってください。被水すると、浸水し故障の原因となります。

定 期 点 検 を 行 い ま し ょ う

お買いあげいただきました除雪機を安全で快適にお使いいただくために定期点検を行いましょう。

定期点検整備項目

点検時期（1） 点検項目		作業前点検	シーズン毎		1ヶ月目または初回20時間運転目	4年毎	参照頁
			除雪時期初め	除雪時期終わり			
エンジンオイル	点検、補給	○					27
	交換		○（5）（または100時間運転毎）		○（5）		58
オーガトランスミッションオイル	点検、補給		○（2）				—
オーガベベルギアオイル	点検、補給					○（2）	—
走行ミッションオイル	点検、補給					○（2）	—
バッテリー液	点検、補給	○					28
	補充電		○（2） または6カ月毎	○（2）			71
	比重点検		○（2）				—
点火プラグ	点検、調整		○				60
	交換					○（250時間運転毎）	60
ソリ、スクレーパー	点検、調整	○	○（5）				38
クローラー	点検、調整		○（5）		○		61
オーガ／ブロワロックボルト	点検	○					32
各部締付け点検	点検	○					33
燃料タンク、キャブレター	燃料抜き、水抜き			○			69
各種スイッチの作動	点検	○					33
格納時各部防錆、給油	塗布、給油			○			72
走行クラッチレバー	点検	○					41
除雪クラッチボタン	点検	○					42

（1）点検時期は表示の期間毎または運転時間毎のどちらか早い方で実施してください。

（2）適切な工具と整備技術を必要としますので、お買いあげ販売店またはサービス店で実施してください。

（5）消耗部品であり、使用状況や環境によって点検、交換時期が変わります。異常や損傷がある場合は早めに交換してください。

点検時期（1） 点検項目		作業前点検	シーズン毎		1ヶ月目または初回 20 時間運転目	4 年毎	参照頁
			除雪時期初め	除雪時期終わり			
シューターガイドケーブル	点検、調整		○（2）				—
スロットルケーブル	点検、調整		○（2）				—
オーガハウジング調節レバー	動作点検		○（2）				—
オーガピン	交換		○（2）				—
ブロワピン	交換		○（2）				—
オーガベルト	点検、調整		○（2）（4）（5）		○（2）（4）（5）		—
ACG ベルト	点検、調整		○（2）（4）				—
ウォーターセパレーター	点検、必要により清掃		○（2）				—
アイドル回転	点検、調整		○（2）				—
吸入、排気弁隙間	点検、調整		○（2）				—
燃焼室	清掃	1,000 時間運転毎（2）（3）					—
燃料タンク	清掃					○（2）	—
燃料チューブ	点検	2 年毎（2）					—
	交換					○（2）	—

（1）点検時期は表示の期間毎または運転時間毎のどちらか早い方で実施してください。
（2）適切な工具と整備技術を必要としますので、お買いあげ販売店またはサービス店で実施してください。
（3）表示時間を経過後すみやかに実施してください。
（4）ベルトに亀裂、異常摩耗が入っていないことを確認し、異常がある場合は交換してください。
（5）消耗部品であり、使用状況や環境によって点検、交換時期が変わります。異常や損傷がある場合は早めに交換してください。

点　検　・　整　備　の　し　か　た

⚠警告

点検・整備は必ず平坦な場所でエンジンを停止し、誤ってエンジンが始動しないようにエンジンスイッチキーを抜いて行ってください。

携帯工具と付属部品

工具は点検・整備にかかすことのできないものです。常に携帯してください。
（　）は、個数を表示しています。

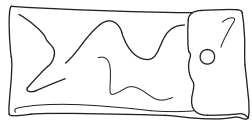

工具袋



10×12 mm スパナ



12×17 mm スパナ

レンチハンドル

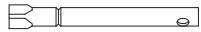

プラグレンチ

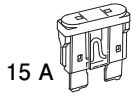

15 A

スペアヒューズ

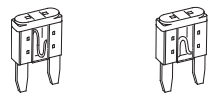

5 A　30 A

スペアヒューズ



プライヤー



ドライバー



ドライバーグリップ

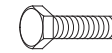

スペアオーガ／ブロワ
ロックボルト 6 mm×20 mm（6）



スペアオーガ／ブロワ
ロックナット 6 mm（6）



ホイールピン固定用割ピン（2）



スペアヒューズカバー（2）

エンジンオイルの交換

⚠警告

- **エンジン停止直後はエンジン本体やオイルの温度が高くなっています。十分冷えてからオイル交換を行ってください。ヤケドをするおそれがあります。**
- **補給、交換時にこぼれたオイルは布きれなどでふき取ってください。エンジン高温部、マフラー等に付着すると火災の原因となります。**

エンジンオイルが汚れていると摺動部や回転部の寿命を著しく縮めます。交換時期、オイル容量を守りましょう。

《推奨オイル》

Honda純正汎用寒冷地オイル(SAE 5W-30)またはAPI分類SE級以上のSAE 5W-30エンジンオイルをご使用ください。

《オイル容量》1.1 L

エンジンオイルは、外気温に応じた粘度のものを表にもとづきお使いください。

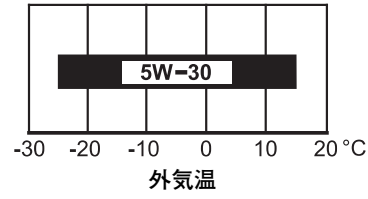

《交換のしかた》

1. オーガハウジング調節レバーを操作し、本機を水平にします。
2. トップカバーを取外します。(30 頁参照)
3. オイル受けを用意し、セットしてください。
4. オイル給油キャップ、排油ボルトを外してオイルを抜きます。(17 mm スパナ使用)
5. オイルが抜けたら新しいシーリングワッシャーを取付け、排油ボルトを確実に締付けます。
6. 新しいエンジンオイルを上限まで注入します。
7. 注入後、オイル給油キャップを確実に締付けます。

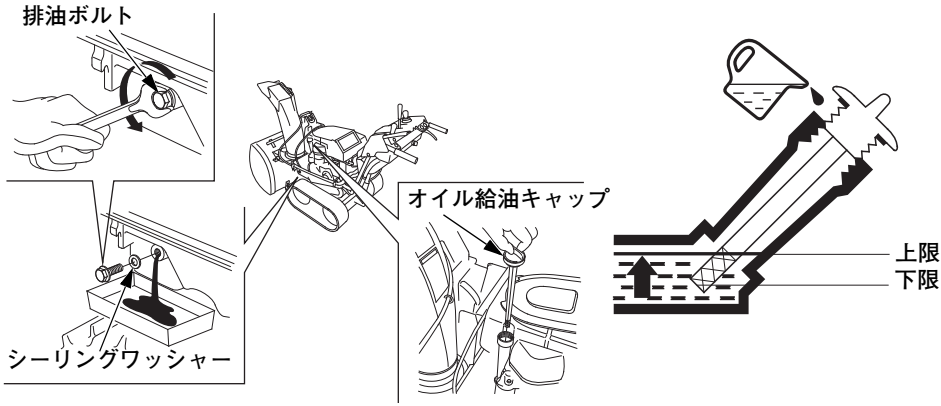

取扱いのポイント

- 交換後のエンジンオイルはゴミの中や地面、排水溝などに捨てないでください。オイルの処理方法は法令で義務付けられています。法令に従い適正に処理してください。不明な点はオイルをお買いあげになったお店にご相談のうえ処理してください。
- オイルは使用しなくても自然に劣化します。定期的に点検、交換を行ってください。
- 外したシーリングワッシャーを再使用するとオイルがにじみ出ることがあります。新しいシーリングワッシャーを使用してください。
- 補給、交換時にこぼれたオイルは、布きれなどでふき取ってください。

点火プラグの点検、清掃、交換

⚠注意

エンジン停止直後のマフラーや点火プラグなどは非常に熱くなっています。ヤケドをしないよう作業はエンジンが冷えてから行ってください。

電極が汚れたり、電極のすき間が不適当ですと、完全な火花が飛ばなくなりエンジン不調の原因になります。

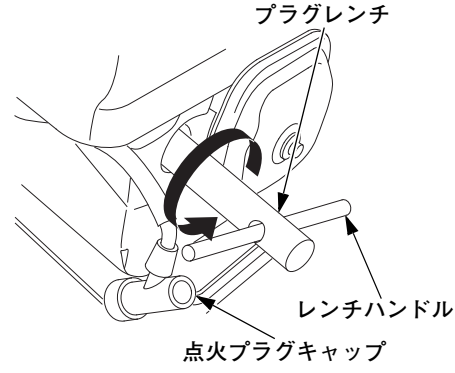

清掃のしかた

1. トップカバーを取外します。(30 頁参照)
2. 点火プラグキャップを取外してください。
3. プラグレンチとレンチハンドル（同梱工具）で点火プラグを取外します。
4. 点火プラグの清掃はプラグクリーナーを使用するのが最も良い方法です。お買いあげ販売店をご利用ください。プラグクリーナーがないときは、針金かワイヤーブラシで汚れを落としてください。

《調整》

調整のしかた

側方電極を曲げて火花すき間を下記寸法に調整します。

火花すき間：0.7 － 0.8 mm

《指定点火プラグ》

BPR5ES(NGK)

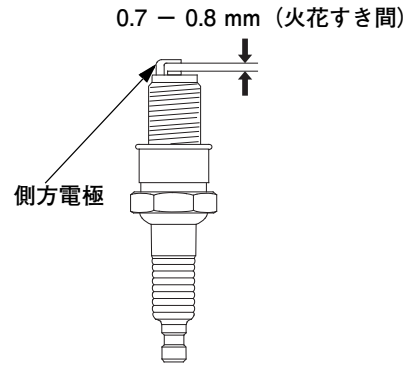

取扱いのポイント

- **故障の原因となるので指定以外の点火プラグを使用しないでください。点火プラグの取付けは、ネジ山を壊さないように、まず指で軽く一杯までねじ込み、次にプラグレンチで確実に締付けてください。**
- **点検、調整後は点火プラグキャップを確実に取付てください。確実に取付けないとエンジン不調の原因になります。**

クローラーの張り点検、調整

クローラーの張りが正常でないと脱輪したり、寿命を著しく縮める原因になります。

点検のしかた

クローラー中央部を強く（約 98 N（10 kgf））押したときたるみが適正寸法になっていることを確認します。

適正寸法：16 － 18 mm

調整のしかた

1. ロックナットをゆるめて、調整ナットを回して調整してください。（12 mm スパナ 2 本使用）
   - 右に回すとクローラーは張ります。
   - 左に回すとクローラーはゆるみます。
2. 適正寸法になるように調整してください。
3. 調整後確実にロックナットを締付けてください。
4. 左右同じ方法で点検し、均等に調整してください。

取扱いのポイント

クローラーが凍結しているときは正しい張り調整ができません。
必ず凍結を取り除いてから調整してください。

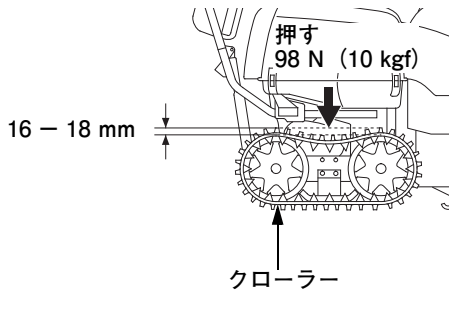

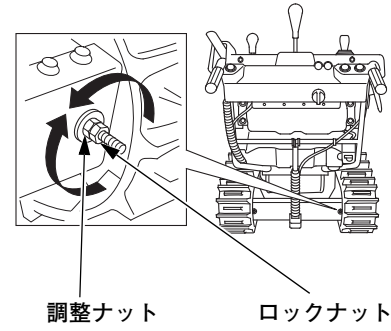

除雪部の点検

オーガ／ブロワロックボルト、オーガハウジング、ブロワにゆるみや損傷がないことを確認します。

オーガ／ブロワのロックボルトのゆるみや折れがないことを確認します。

もし折れている場合は下記の手順で同梱されているロックボルトと交換してください。

- オーガ／ブロワロックボルトはそれぞれスペア部品が同梱されています。使用した場合は、万一に備えて補充してください。
- オーガとブロワのロックボルトとナットは同一のものです。
- 新しいロックボルト、ナットはお買いあげ販売店にご注文ください。

ロックボルトの交換方法

1. 本機を平坦な場所に水平に止めてください。
2. 前後進速度調節レバーを “N” （中立）にしてください。
3. オーガハウジング調節レバーで本機を水平にしてください。
4. エンジンスイッチを “停止” の位置にし、エンジンスイッチキーを抜きます。
5. 各回転部が停止していることを確認してください。
6. オーガ、ブロワの凍結または異物（石、棒、針金など）を取除きます。
7. オーガ、オーガハウジング、ブロワに損傷のないことを確認してください。
8. 折れたロックボルトを取除き、新しいロックボルトと交換し、確実に締付けてください。

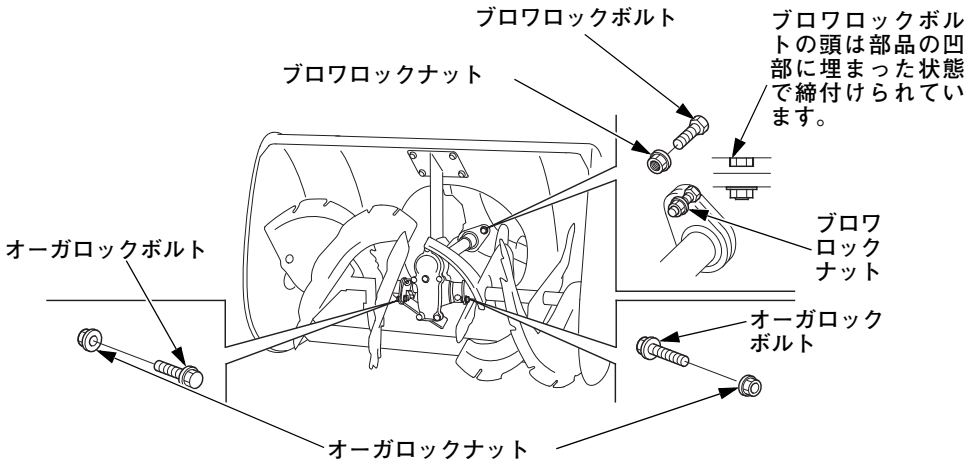

オーガ、ブロワの交換

・オーガは路面や石との接触により摩耗します。
摩耗したオーガでは除雪性能が悪化します。切り欠き部までオーガが摩耗したら使用限度ですので、新しい部品に交換してください。

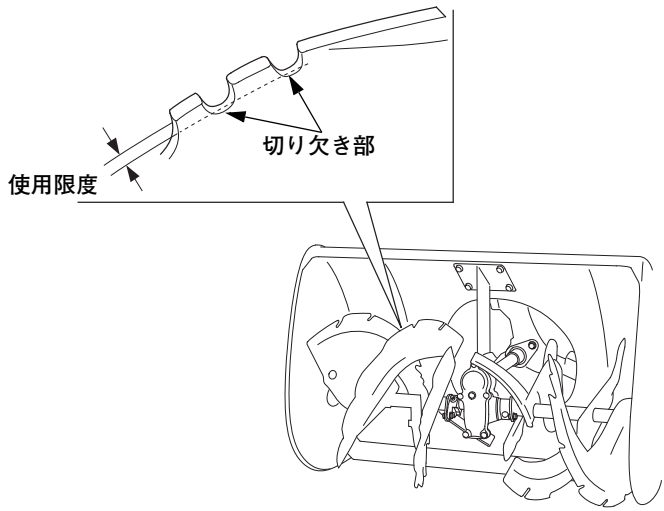

・オーガ、ブロワが変形した場合には、外力を加えて修正しないでください。割れ目が生じ、思わぬ事故の原因となることがあります。

・変形したオーガ、ブロワが回転中に干渉する場合や、除雪性能や投雪距離が短くなったときは、新しい部品に交換してください。

・オーガ、ブロワの交換は、お買いあげ販売店にご連絡ください。

ヒューズについて

ヒューズが切れたら、その原因を調べてから規定容量のヒューズに交換してください。そのまま交換しても再び切れるおそれがあります。

取扱いのポイント

指定ヒューズ以外の物、たとえば針金、銀紙などを使用すると配線などを焼損させる原因となりますので、絶対に使用しないでください。

《交換のしかた》

1. トップカバーを取外してください。（30 頁参照）
2. 切れたヒューズを同じ容量のヒューズと交換してください。
   - 5 A と 15 A のスペアヒューズは工具袋に入っています。
     3 A と 7.5 A のスペアヒューズはヒューズボックスの中にあります。
   - 指定ヒューズは、お買いあげ販売店にご注文ください。

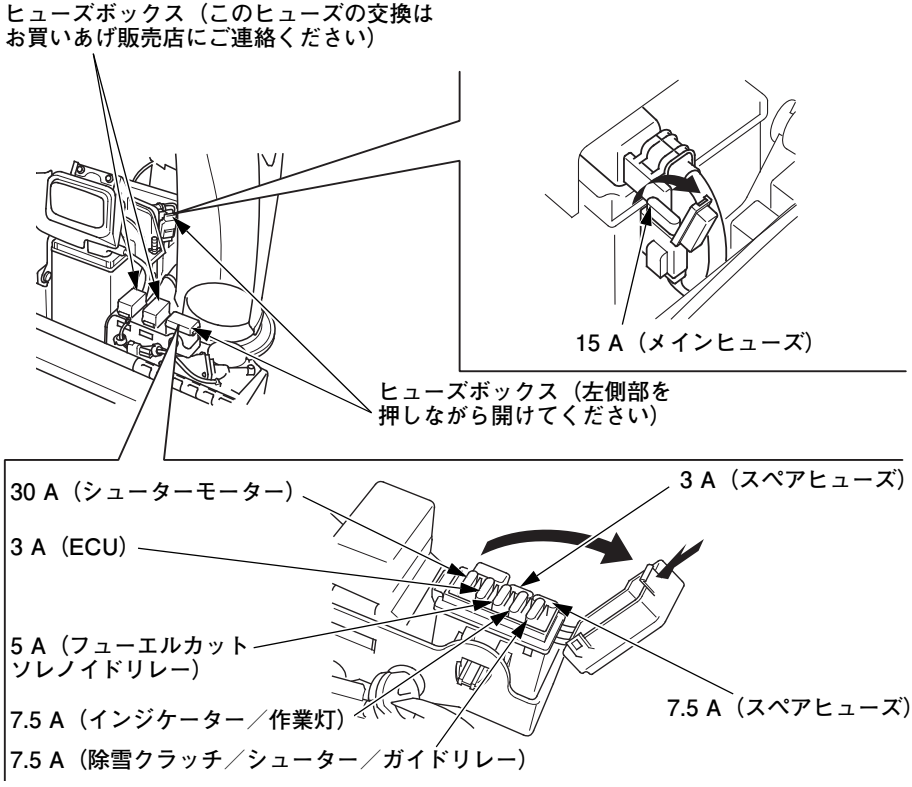

3. ブロックヒューズの交換は、お買いあげ販売店にご連絡ください。

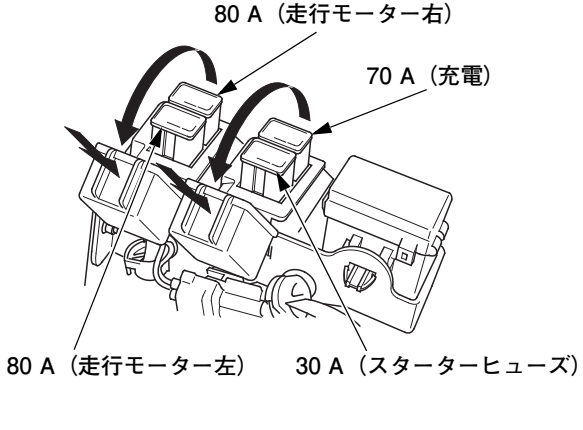

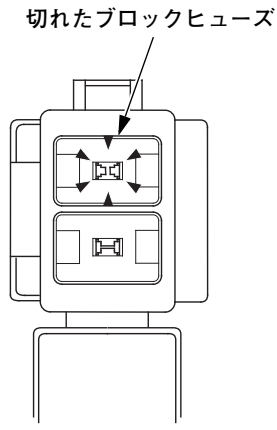

各部が作動しないときは

・ヒューズに異常がないことを確認してください。

・ヒューズに異常がない場合は、お買いあげ販売店で、点検・修理を受けてください。

各部の作動点検

年１回除雪時期の初めに、次の点検を行ってください。

・エンジンの始動、停止

・レバー類の作動

・スイッチ類の作動

・その他の可動部分の作動

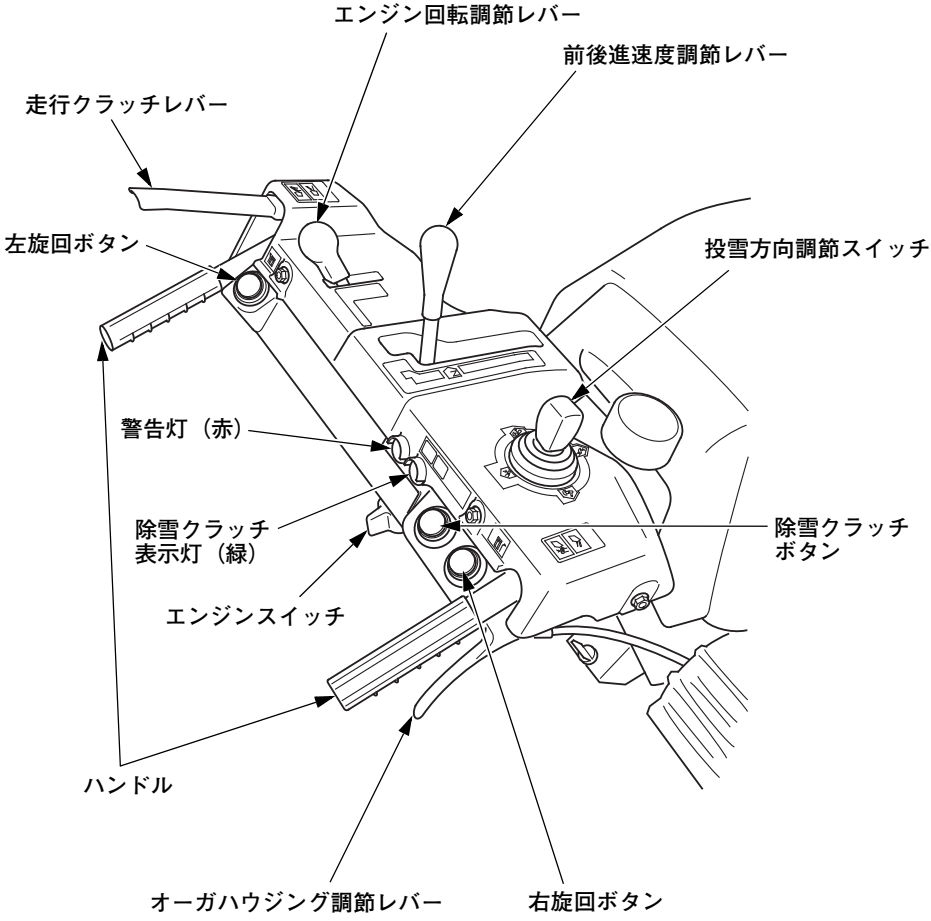

運　搬　す　る　と　き　は

アユミ板を使ってのトラックへの積み降ろし

⚠警告

- **車への積み降ろしをする場合は、必ずアユミ板を使用しゆっくり行ってください。転倒落下によりケガをするおそれがあります。**
- **アユミ板の上を移動途中に、旋回ボタンによる操作を絶対に行わないでください。アユミ板から本機が落ちる場合があります。**

《積み降ろしをする前に》

1. 積み降ろしは平坦な場所で行ってください。
2. 使用するアユミ板は本機の重量＋作業者の体重に耐えられる物を使用してください。
   本機の総重量：**約 165 kg（HSS1170 i ）**
3. 下の表を目安に傾斜角度が 15° 以下になるようなアユミ板を選んでください。

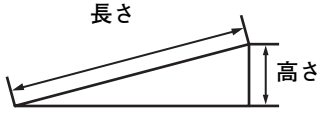

アユミ板の長さ	2.5 m	3.0 m	3.5 m
地面からアユミ板までの高さ	50 cm	60 cm	70 cm

4. ほろ付のトラックでは、あらかじめ除雪機を格納できる高さがあることを確認してください。
5. 燃料が十分あることを確認してください。“E”（空）に近いとエンストしてしまうことがあります。

《手順》

1. アユミ板の幅をクローラーの幅に合わせます。
2. エンジンを始動し、オーガ高さ調節レバーで、オーガを積み降ろしに必要な高さまで上げます。
3. 投雪方向調節スイッチで投雪口をいっぱいに下げます。

4. 前後進速度調節レバーを後進に入れ十分に走行速度を落として、後進でアユミ板を登ります。
5. 除雪部がほろなどに当たらないように注意しながら本機をトラックの荷台に乗せてください。

⚠注意

アユミ板の上を移動途中での停止は極力さけてください。万一停止した場合は前後進速度調節レバーを “N”（中立）の位置（走行クラッチレバーを握っても本機が動かない位置）にして再始動してください。

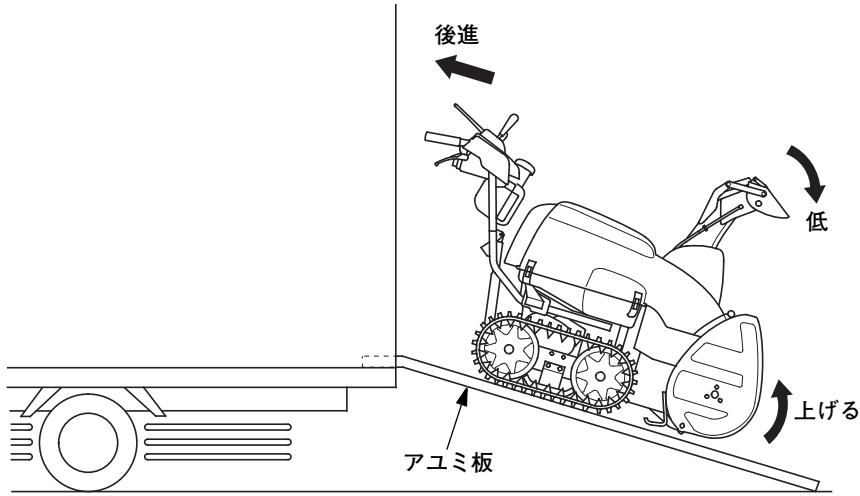

⚠警告

本機を運搬するときは、燃料漏れを防ぐために燃料コックレバーを “止” の位置に合わせてください。こぼれた燃料が引火することがあります。

長期間使用しないときの手入れ

除雪シーズンが終わり長期間格納するときは、次のシーズンも快適にお使いいただくために次の手入れを必ず行ってください。
30 日以上使用しないときは、燃料タンクとキャブレター内の燃料を抜いてください。

- 燃料を抜かないと、ガソリンが劣化して次回使用時に始動困難となり、故障の原因となります。

⚠警告

ガソリンは非常に引火しやすく、また気化したガソリンは爆発して死傷事故を引き起こすおそれがあります。

- **作業は風通しが良く、屋外の換気の良い場所で行い、燃料付近でのタバコの喫煙や、炎など火気を近づけないでください。**
- **身体に帯電した静電気を除去してから作業を行ってください。静電気の放電による火花により気化した燃料に引火し、ヤケドを負うおそれがあります。**
- **ガソリンはこぼさないようにしてください。万一こぼれたときは、布きれなどで完全にふき取ってください。ガソリンをふき取った布切れなどは、火災と環境に十分に注意して処分してください。**

取扱いのポイント

次回使用時は新鮮な燃料を補給してください。

1.保管するときは、オーガハウジングを接地させ、エンジンスイッチキーを抜いてください。

2.燃料タンク、キャブレータの燃料を抜きます。

《抜きかた》

ー 1.燃料タンク内の燃料を抜きます。
燃料給油キャップを外し、市販のガソリン用ポンプなどを使用して燃料タンク内のガソリンを専用容器に移してください。電動式のポンプは使用しないでください。

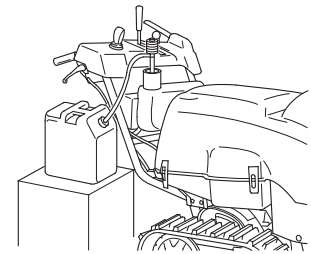

― 2. 燃料コックレバーを “出” の位置に合わせます。

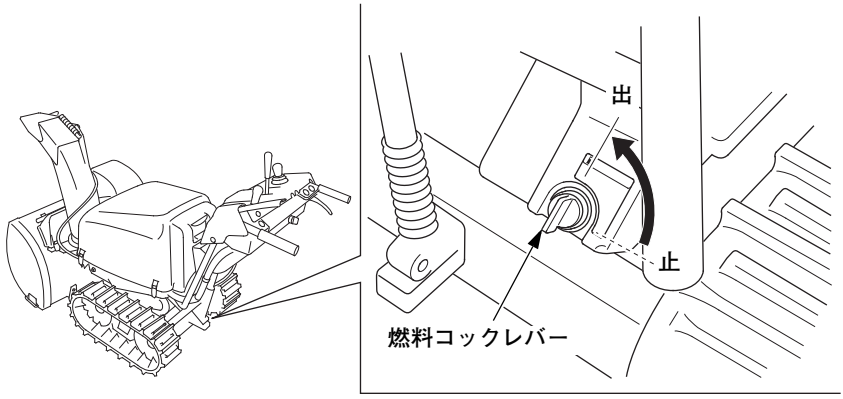

― 3. トップカバーを取外します。(30 頁参照)
― 4. キャブレター（気化器）のドレンスクリューをアンダーカバーの切り欠き部からマイナスドライバーで回して燃料を容器に受けます。

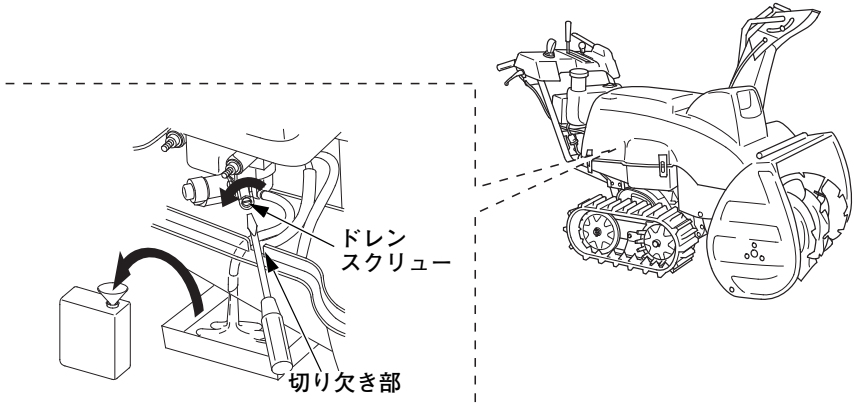

― 5. 完全に抜けたらドレンスクリューを確実に締めます。
― 6. 燃料コックレバーを “止” の位置にします。

3. バッテリーの手入れ
   保管時は、バッテリーの⊖端子を外しておいてください。(30 頁参照)
   長期間使用しない場合、または作業を終わり長期間格納する場合は放電しますので6ヵ月に 1 度および除雪時期の初めと、終わりにバッテリーを外して(30 ～ 31 頁参照) 12 V 用充電器を使用し、補充電を行ってください。別売の 12 V 用充電器はお買いあげ販売店にご連絡ください。
   バッテリーの充電は、換気の良い安全な場所で行ってください。
4. ボルト、ナットの破損、腐食、ゆるみの点検。(62 頁参照)
5. バッテリー液面の点検。(29 頁参照)

⚠警告

- **バッテリーを取扱うときはショートによる火花や火気に注意してください。バッテリーからは可燃性のガスが発生しているので爆発の危険があります。**
- **バッテリー液面が下限以下のままで使用または充電はしないでください。バッテリー液面が下限以下のままで使用または充電をするとバッテリーの劣化を早めたり、破裂(爆発)の原因となるおそれがあります。破裂(爆発)の場合は、重大な傷害に至る可能性があります。**
- **バッテリーの結線は正確に行ってください。接続時は⊕側から接続し、外すときは⊖側から外してください。工具の接触などでショートする場合があります。**
- **バッテリー液は希硫酸です。目や皮膚につくとその部分が侵されますので十分注意してください。万一、付着したときはすぐに多量の水で少なくとも 15 分以上洗浄し、専門医の診断を直ちに受けてください。**

6.保管時の給油箇所

水気、汚れを拭きとり、乾燥後に回転部および摺動部にオイルまたはグリースを注油してください。
ご自身で作業できない場合、お買いあげ販売店にご相談ください。

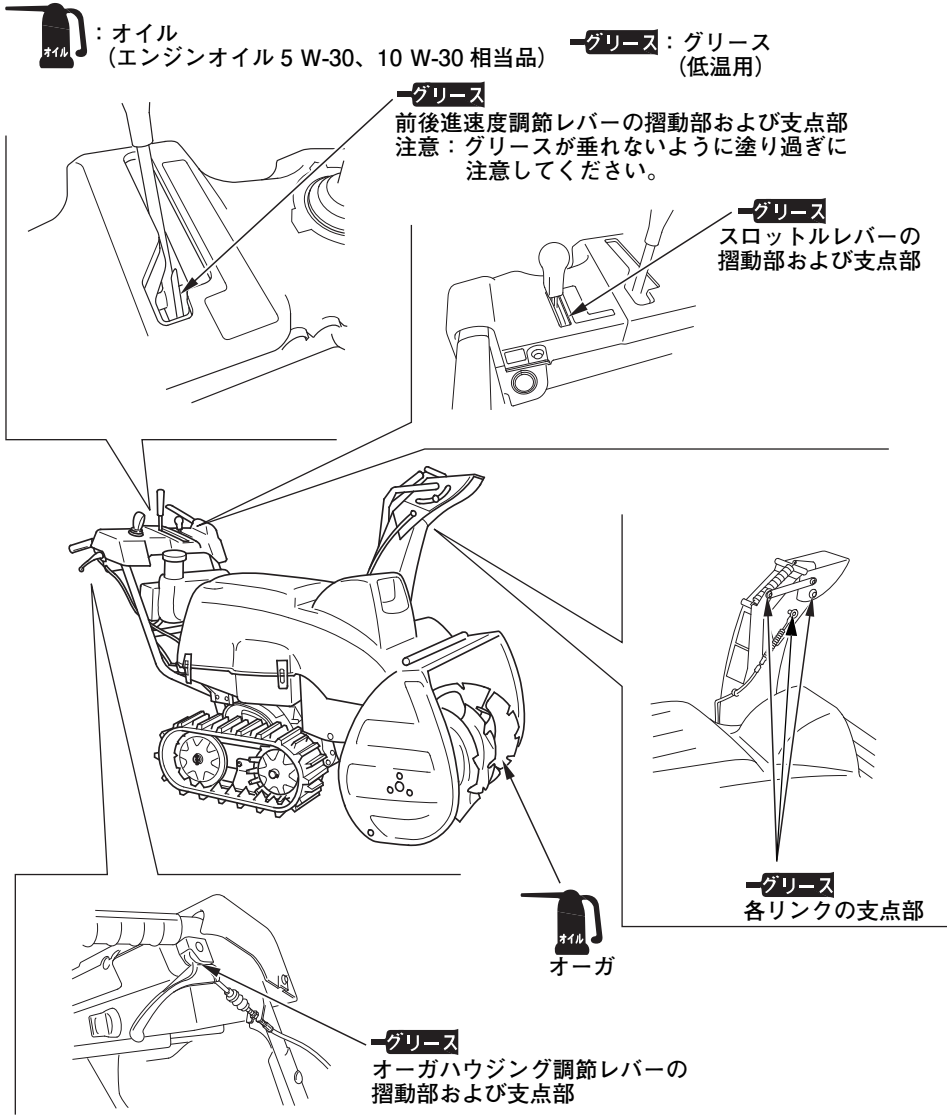

グリース

走行クラッチレバーの摺動部および支点部
注意：グリースが垂れないように塗り過ぎに
注意してください。

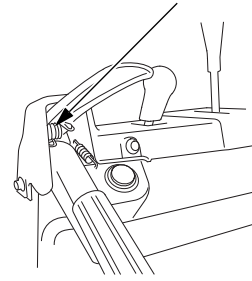

グリース

シューターギア

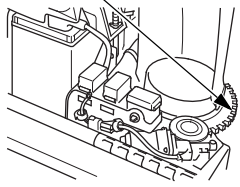

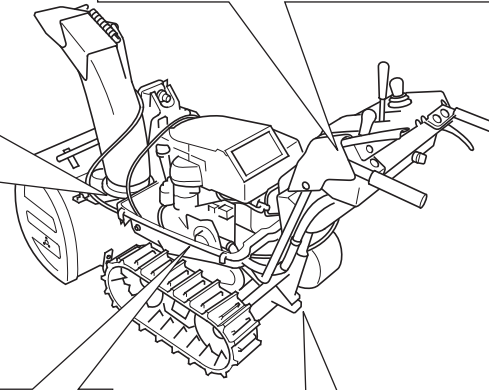

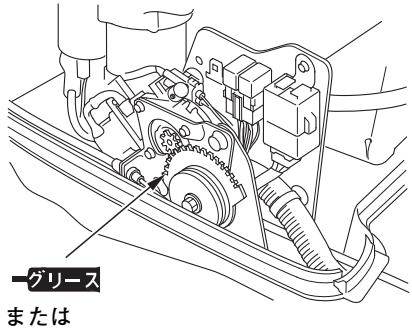

グリース

または



投雪口回転部

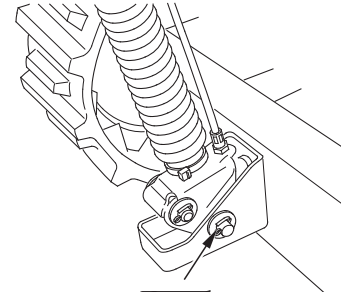

グリース

メインフレーム支点部

故　障　の　と　き　は

まずご自身で次の点検を行い、その上でなお異常があるときは、むやみに分解しないでお買いあげ販売店にご連絡ください。

始動しないときは、次の点を確かめましょう。

1. 始動方法は、取扱説明書どおりですか？（34 ～ 36 頁参照）
2. 燃料はありますか？（25 頁参照）
3. 燃料コックレバーは “**出**” の位置になっていますか？（16 頁参照）
4. エンジンオイルは規定量ありますか？（27 頁参照）
5. 点火プラグキャップは確実に取付けられていますか？（60 頁参照）
   点火プラグは汚れ、濡れていませんか、また火花すき間は適正ですか？（60 頁参照）
   - 点火プラグの清掃や火花すき間の調整が正しく行えない場合、新しい点火プラグと交換してください。
   - 運転中に警告灯（赤）が点灯、点滅し、エンジン再始動後も消灯しない場合は、直ちにお買いあげ販売店で点検を受けてください。

少し時間をおいてもう一度確めましょう

故障診断機能

警告灯（赤）にて、除雪機の故障や状態をお知らせします。

故障診断表に従い対処してください。（76 頁参照）

警告灯（赤）は、故障内容にあった点滅回数を繰返し表示します。またエンジンスイッチを “**停止**” の位置にし、再度 “**運転**” の位置にしても、点滅回数を繰返し表示します。

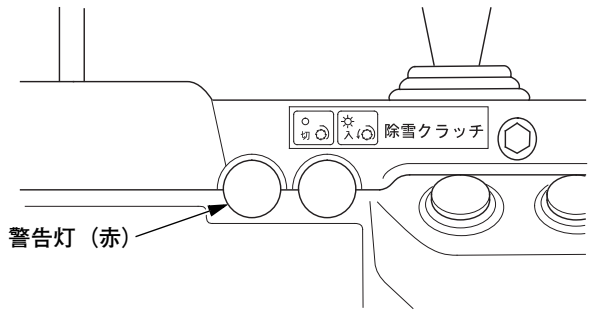

警告灯は、短い点滅と長い点滅の組み合わせで故障内容を表示します。
点滅は以下の３つのパターンがあります。

≪短い点滅を１～９回繰り返す場合≫

点滅周期は 0.3 秒点灯→ 0.3 秒消灯。故障回数点滅後に 2.1 秒消灯時間があり、再度の繰り返しをします。

例：２回点滅の場合

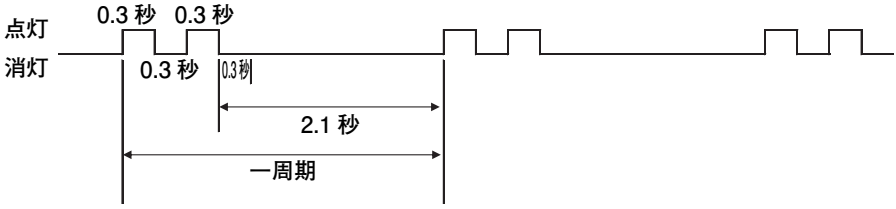

≪長い点滅のみを繰り返す場合≫

点滅周期は 1.2 秒点灯 → 2.1 秒消灯時間があり、再度の繰り返しをします。

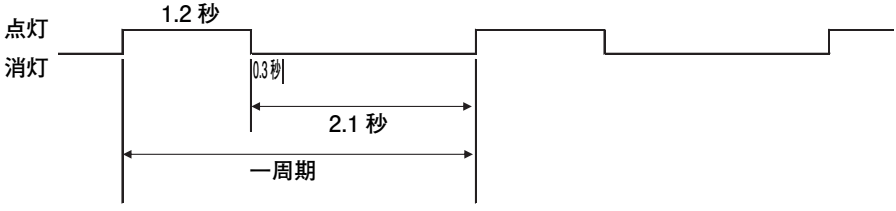

≪長い点滅の後に短い点滅を１～４回繰り返す場合≫

点滅周期は 1.2 秒点灯→ 0.6 秒消灯。故障回数点滅後に 2.1 秒消灯時間があり、再度の繰り返しをします。

例：長い点滅の後、短い点滅が２回の場合

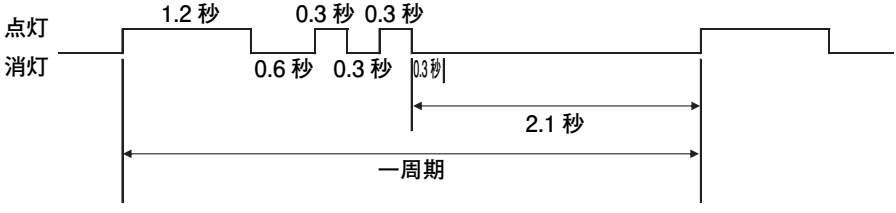

警告灯（赤）の点灯、もしくは点滅回数を確認してください。

故障診断表

警告灯（赤）点滅回数	不具合内容	原因	処置
消灯	ランプ切れまたは ECU 異常	ランプ切れ、ハーネスの断線、ECU 故障	お買いあげ販売店にご連絡ください。
短い点滅２回	前後進速度調節レバーアングルセンサー異常	前後進速度調節レバーアングルセンサーの断線または短絡	
	ECU 異常	EEPROM の故障	
短い点滅５回	右側モーター回転センサー異常	回転センサー故障、ハーネスの断線または短絡	
短い点滅７回	左側モーター回転センサー異常		
短い点滅８回	右側ドライバー異常	ドライバー過熱	5 分間エンジン停止後再始動＊
短い点滅９回	左側ドライバー異常		
長い点滅１回	電源異常	バッテリー故障、ACG 故障、バッテリーターミナルの外れ	お買いあげ販売店にご連絡ください。
	ドライバー電圧異常		
長い点滅１回、短い点滅１回	電磁ブレーキ異常	電磁ブレーキの断線または短絡、ハーネスの断線または短絡	
	オーガクラッチ異常	オーガクラッチの断線または短絡、ハーネスの断線または短絡	
長い点滅１回、短い点滅２回	モーター温度センサー異常	温度センサー故障、ハーネスの断線または短絡	
長い点滅１回、短い点滅３回	モーター異常	モーター過熱	5 分間エンジン停止後再始動＊
常時点灯	イグニッションコイル異常 ECU 異常	イグニッションコイル故障、ハーネスの断線 ECU 故障	お買いあげ販売店にご連絡ください。

＊：エンジン再始動後も点滅する場合はお買いあげ販売店にご連絡ください。

異常にお気づきの場合は、お買いあげ販売店にご連絡ください。

(1) エンジンがかからない

不具合内容	原因	解決方法
キャブレターに燃料がこない	燃料タンクに燃料がない	補給：25 頁参照
	燃料コックが開いていない	燃料コックレバーを “出” の位置にする：16 頁参照
	燃料配管の凍結	お買いあげ販売店にご連絡ください。
キャブレターに燃料はくる	キャブレターのオーバーフロー	
	キャブレターの詰まり	
エンジンオイルが少ない	エンジンオイルが上限まで無い	補給：27 頁参照
スターターが回らない	バッテリーがあがっている	バッテリーの充電または交換：28、71 頁参照
	ヒューズが切れている	ヒューズの点検、交換：64 頁参照
	バッテリー端子が外れている	バッテリーの点検：28、30 頁参照
	始動時に走行クラッチレバー、除雪クラッチボタンを押している	これらの操作をしていると、スターターは回りません。エンジンのかけかた：34 ～ 36 頁参照
スターターは回る	点火プラグの汚れ	お買いあげ販売店にご連絡ください。
	点火プラグキャップの取付け不良	点火プラグキャップを確実に取付ける：60 頁参照
	点火プラグの破損	点火プラグの交換：60 頁参照

(2) うまく走行できない

不具合内容	原因	解決方法
除雪作業中に進みにくい	オーガロックボルトが折れている	オーガロックボルトの点検：32 頁参照 オーガロックボルトの交換：62 頁参照
	オーガの高さが適正でない	オーガハウジング調節：21、40 頁参照
	除雪部に雪が付着、堆積している	オーガハウジング下部に堆積した雪の除去。除去方法、雪かき棒の使いかた：23 頁参照
うまく後進できない	オーガの高さが“高”になっていない	オーガハウジング調節：21、40 頁参照
走行クラッチレバーを握っても走行しない	クローラーのホイールピンが外れている	お買いあげ販売店にご連絡ください。
	警告灯（赤）が点滅または点灯している	警告灯（赤）の点滅回数を確認して（76 頁参照）お買いあげ販売店にご連絡ください。※1
旋回しない （旋回しにくい）	雪が多く積もっている所で、除雪部が雪に埋まっている	速度を低速にして旋回ボタンを押しながらハンドルに力を加えて向きをかえてください。
	旋回ボタンを押したとき、旋回したい方向のクローラーが減速または停止していない	スイッチ、リレー、走行モーターなどの故障が考えられます。 お買いあげ販売店にご連絡ください。
バッテリー走行ができない	バッテリー走行モードになっていない	左右の旋回ボタンを同時に約3秒間押し続ける操作が必要です。 バッテリー走行モードの操作方法：47 頁参照
	バッテリー走行が終了後、5 秒経過し、 表示灯（緑）と警告灯（赤）が点灯している	エンジンスイッチを“停止”の位置に戻し、もういちど操作を行ってください。 バッテリー走行モードの操作方法：47 頁参照
	バッテリーがあがっている	バッテリーの充電または交換：30、71 頁参照

※ 1：販売店に、ご連絡の際は必ず警告灯（赤）の点滅回数をお伝えください。

⚠注意

・柔らかい雪が多く積もっている状態では本機が雪に乗り上げて走行しにくい場合があります。
クローラーがスリップしないように低速で走行するか、ハンドルを押したり引っ張ったりしながら脱出してください。

・エンジンスイッチを “運転” の位置で放置するとバッテリーが消耗し、エンジンが始動できなくなります。
バッテリー走行終了後は、必ずエンジンスイッチを “停止” の位置にしてください。

(3) うまく除雪ができない

不具合内容	原因	解決方法
シューターから雪が出ない	シューターに雪が詰まっている	除去方法、雪かき棒の使いかた：23 頁参照
ブロワが回転しない	ブロワロックボルトが折損している	ブロワロックボルトの点検：32 頁参照 ブロワロックボルトの交換：62 頁参照
	ブロワピンが折損している（下図）	お買いあげ販売店にご連絡ください。
	除雪クラッチボタンを押しても、ブロワが回転しない	スイッチ、電磁クラッチなどの故障が考えられます。お買いあげ販売店にご連絡ください。
オーガが回転しない	オーガロックボルトが折損している	オーガロックボルトの点検：32 頁参照 オーガロックボルトの交換：62 頁参照
	オーガピンが折損している（下図）	お買いあげ販売店にご連絡ください。
	除雪クラッチボタンを押しても、オーガが回転しない	スイッチ、電磁クラッチなどの故障が考えられます。お買いあげ販売店にご連絡ください。
雪の飛びが悪い	エンジンの負荷がきつい	走行速度を下げる：49 頁参照
	ブロワが変形している	ブロワの交換：63 頁参照
	ブロワロックボルトが折損している	ブロワロックボルトの点検：32 頁参照 ブロワロックボルトの交換：62 頁参照
	オーガロックボルトが折損している	オーガロックボルトの点検：32 頁参照 オーガロックボルトの交換：62 頁参照
	ブロワピンが折損している	お買いあげ販売店にご連絡ください。
	オーガピンが折損している	

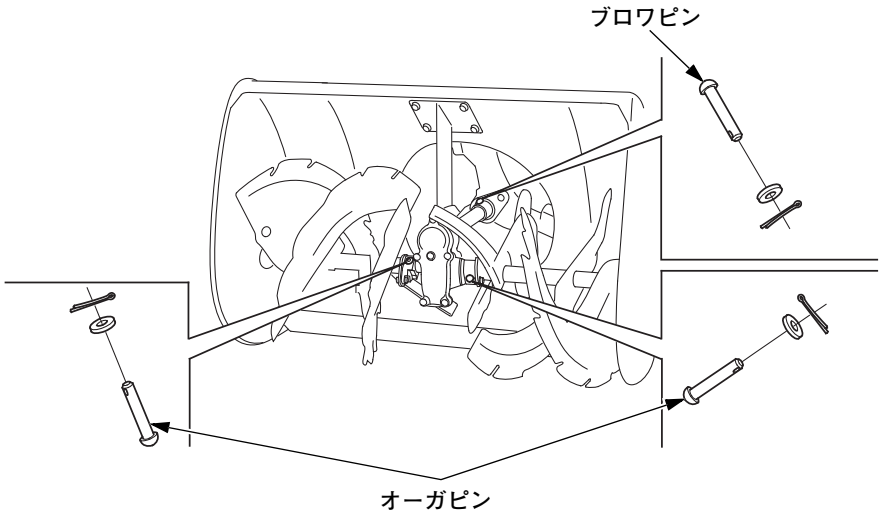

(3) うまく除雪ができない（つづき）

不具合内容	原因	解決方法
硬い雪に乗り上げて 食い込まない オーガハウジングから雪が あふれてしまう	オーガの高さが適正ではない	オーガハウジング調節：21、40 頁参照
	オーガロックボルトが折損している	オーガロックボルトの点検：32 頁参照 オーガロックボルトの交換：62 頁参照
	オーガが摩耗している	オーガの交換：63 頁参照
	ブロワロックボルトが折損している	ブロワロックボルトの点検：32 頁参照 ブロワロックボルトの交換：62 頁参照
	ソリ、スクレーパーの高さが適正ではない	ソリ、スクレーパーの調節：38 頁参照
オーガが路面に当たる	オーガの高さが適正ではない	オーガハウジング調節：21、40 頁参照
	ソリ、スクレーパーの高さが適正ではない	ソリ、スクレーパーの調節：38 頁参照
除雪部から異音がする	オーガ、ブロワの羽根、シャフトなどが変形している	お買いあげ販売店にご連絡ください。
投雪方向が調節できない	ヒューズが切れている	ヒューズの点検、交換：64 頁参照
	モーターの過熱（ブレーカー作動）	しばらく待つ。投雪方向調節スイッチを押したままにしない。
	モーターまたはリレー、スイッチの故障	お買いあげ販売店にご連絡ください。
警告灯（赤）が点滅または 点灯する	電装システムの異常、または故障	警告灯（赤）の点滅回数を確認して（76 頁参照）お買いあげ販売店にご連絡ください。※1

・積雪が 5 cm に満たないような条件では、雪がまとまって遠くに飛ばない傾向にあります。このようなときは、前後進速度調節レバーを高速にし、多くの雪を集めると飛びやすくなります。

※ 1：販売店に、ご連絡の際は必ず警告灯（赤）の点滅回数をお伝えください。

(4) その他のトラブル

不具合内容	原因	解決方法
オーガの高さが調整できない	高さ調整ケーブルの調整不良	オーガ調整部分の点検が必要になります。 お買いあげ販売店にご連絡ください。
クローラーが外れてしまう	高さ調整ダンパーの故障	
	クローラーがゆるんでいる	クローラーの張り点検、調整：61 頁参照
作業灯が点灯しない	バッテリーがあがっている	バッテリーの充電または交換：30、71 頁参照
	ヒューズが切れている	ヒューズの点検、交換：64 頁参照
	作業灯のバルブが切れている	お買いあげ販売店にご連絡ください。
エンジン回転が安定しない マフラーから黒煙がでる	エンジン回転調節レバーがチョークの位置になっている	エンジン暖機運転後はエンジン回転調節レバーを高速の位置に戻して作業を行ってください。：35 頁参照

・本機が動かなくなったときの移動手順

1.左右前輪駆動輪の割ピンを引き抜きます。

2.左右前輪駆動輪のホイールピンを引き抜くと、クローラーが空転状態となり、押して移動することができます。

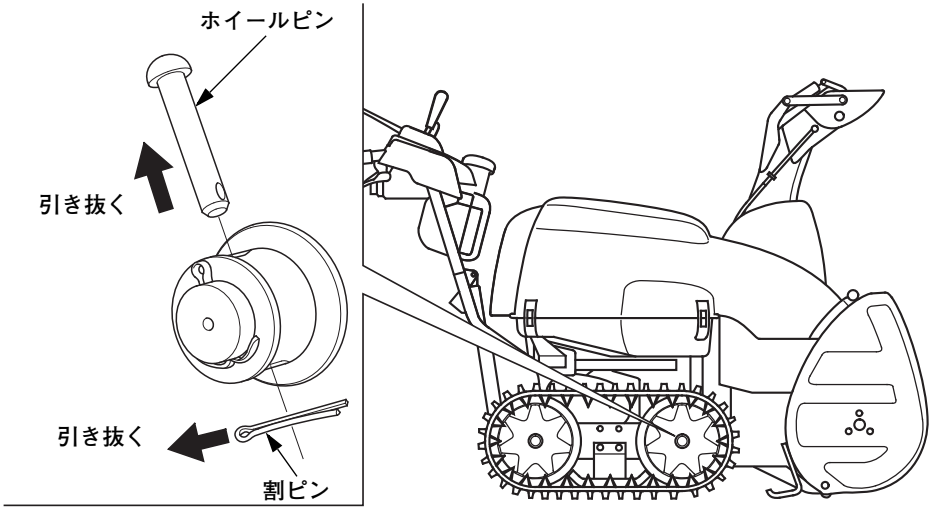

⚠警告

・ホイールピンを抜くときはエンジンを停止し、誤ってエンジンが始動しないようにエンジンスイッチキーを抜き、各回転部が完全に止まってから作業を行ってください。

・傾斜地ではホイールピンを抜かないでください。本機が空走して、思わぬ事故を招くことがあります。

・滑りやすい場所では十分に注意して移動してください。

・移動後は平坦な場所に駐車し、ホイールピンを取り付けるときは新しい割ピンを使用してください。

主　　要　　諸　　元

名　　称	HSS1170iK2
型　　式	SAEJ

エンジン

名　　称	GXV390T1
最大出力／回転速度 （SAE J1349 に準拠＊）	7.6 kW (10.3 PS)/3,600 rpm
排　気　量	389 cm^3
内径×行程	88.0×64.0 mm
始動方式	セルフスターター
点火方式	トランジスタ式マグネト点火
オイル容量	1.1 L
燃料タンク容量	6.4 L
点火プラグ	BPR5ES(NGK)
バッテリー	12 V 30 Ah/20 HR (34B17L)

＊ここに表示したエンジン出力は SAE J1349 に準拠して 3,600rpm（エンジン最大出力）で測定された代表的なエンジンのネット出力値です。量産エンジンの出力はこの数値と変わる事があります。
完成機に搭載された状態での実出力値はエンジン回転数、使用環境、メンテナンス状態やその他の条件により変化します。

フレーム

全　　長	1,510 mm
全　　幅	725 mm
全　　高	1,155 mm
乾燥質量（重量）	155 kg
除雪幅	710 mm
除雪高	510 mm

注意：諸元は改良のため予告なく変更することがあります。ご了承ください。

メ　　モ

メ　　モ

Honda 汎用製品についてのお問い合わせ・ご相談は、まず、
Honda 販売店にお気軽にご相談ください。

販売店

TEL

**お問い合わせ、ご相談は、全国共通のフリーダイヤルで下記の
お客様相談センターでもお受け致します。**

本田技研工業株式会社　　お客様相談センター

フリーダイヤル　　0120 － 112010（イイフレアイオ）

受付時間　　9:00 ～ 12:00　　13:00 ～ 17:00
〒 351-0188　埼玉県和光市本町 8 － 1

所在地、電話番号などが変更になることがありますのでご了承ください。

Honda 汎用製品に関してお問い合わせいただく際は、お客様へ正確、迅速にご対応させていただくために、あらかじめ、下記の事項をご確認のうえ、ご相談ください。

（1）製品名、タイプ名
（2）ご購入年月日
（3）販売店名
（4）フレーム号機 _____（書込み控え欄）

HONDA

30V21641
00X30-V21-6411
00X30V21 6411

© 2019 本田技研工業株式会社
Printed in Japan