HONDA

汎用パワーユニット ポケットガイド

もくじ

電動パワーパック

eGXシリーズ	GXE2.0H	GXE2.0S（ホリゾンタル）	GXE2.0S（バーチカル）	5–6

汎用エンジン

M4シリーズ	GX25	GX35	GX50	9–10
GXシリーズ	GXH50	GX100	GXR120	13–14
	GX100 ランマー	GXR120 ランマー		15–16
	GX120	GX160	GX200	19–20
	GX240	GX270	iGX270	23–24
	GX340	GX390	iGX390	25–26
Vツインシリーズ	GX630	GX690		29–30
	GXV630	GXV690		31–32
	iGX700	iGX800		33–34
	iGXV700	iGXV800		35–36
GPシリーズ	GP160	GP200		39–40
GXVシリーズ	GXV50	GXV57		43–44
	GXV160	GXV390		45–46

・外観、寸法、乾燥重量はタイプによって異なります。
・仕様は予告なく変更になる場合があります。

eGXシリーズ

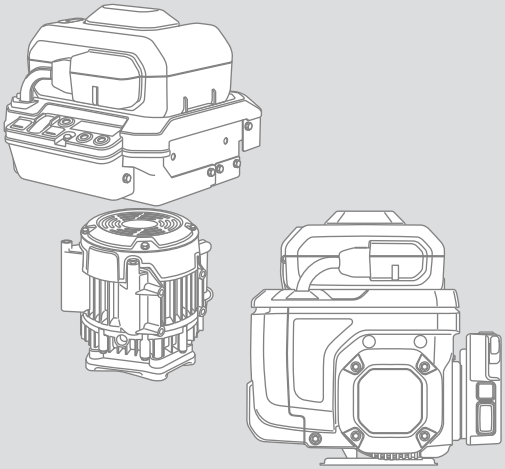

ゼロエミッションと高出力の両立

- 搭載互換性：最小限のレイアウト・フレーム変更で電動化へのシフトが可能※
- 高出力：オールインパッケージで2kWクラスの最大出力を実現
- 高耐久性：過酷な環境下でのアプリケーションに応える耐久性

※GX100/GX120/GXR120エンジン（ランマータイプ含む）

高効率モーターとバッテリーの急速充電

対象モデル：GXE2.0H/GXE2.0S

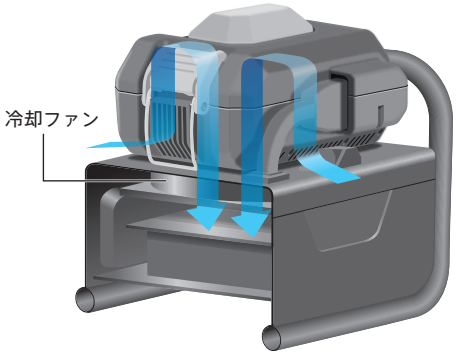

※イメージ

電動パワーユニットには、発電機開発で培ってきた巻線技術を活かした高効率・高出力モーターと、高出力に適した72Vのリチウムイオンバッテリー（着脱式）を採用しています。
冷却ファンを搭載した充電器は急速充電※に対応しているため、予備のバッテリーと交互に使用することで連続作業が可能になります。

※約60分で80％、約90分で満充電

仕様

モデル	GXE2.0H	GXE2.0S (ホリゾンタル) (バーチカル)
モーターユニット	一体型電動パワーユニット	セパレート型電動パワーユニット
寸法(全長×全幅×全高)	294 x 353x 420 mm (バッテリーパック含む。)	コントロールユニット: 351 x 299 x 251 mm (バッテリーパック含む。) モーター(バーチカルの場合): 233 x 224 x 194 mm
重量	25.0 kg (バッテリーパック含む、スイッチ類は含まない。)	22.9 kg (バッテリーパック含む、スイッチ類は含まない。)
動力	DCブラシレスモーター	DCブラシレスモーター
最大出力(ネット)	1.8 kW/3600 rpm	1.8 kW/3600 rpm
連続定格出力	1.6 kW/3600 rpm	1.6 kW/3600 rpm
最大トルク(ネット)	5.6 N·m (0.57kgf·m)@3000 rpm	5.6 N·m (0.57kgf·m)@3000 rpm
バッテリーパック		
寸法(全長×全幅×全高)	233 x 268 x 150 mm	233 x 268 x 150 mm
重量	6.4 kg	6.4 kg
内蔵電池	充電式リチウムイオンバッテリー	充電式リチウムイオンバッテリー

M4シリーズ

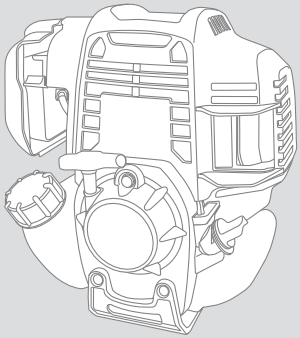

世界初、空冷4ストロークハンドヘルドエンジン

- 360度自在傾斜可能な世界初の空冷4ストロークエンジン
- 抜群の始動性と加速性
- 低振動/低騒音
- 米国、カナダ、EU、オーストラリア、中国の厳しい排出ガス規制をクリア
- 高硬度ピストンコーティングとスリーブレスシリンダーにより、
  軽量化と耐久性を両立

仕様

モデル	GX25	GX35	GX50
	空冷4ストローク単気筒 OHCガソリンエンジン	空冷4ストローク単気筒 OHCガソリンエンジン	空冷4ストローク単気筒 OHCガソリンエンジン
鋳鉄スリーブ	無	無	無
排気量	25.0 cm³	35.8 cm³	47.9 cm³
燃料消費量(連続定格出力時)	0.54 L/h@7000 rpm	0.71 L/h@7000 rpm	0.97 L/h@7000 rpm
燃料タンク容量	0.53 L	0.63 L	0.63 L
寸法(全長×全幅×全高)	192 × 221 × 230 mm	198 × 234 × 240 mm	199 × 260 × 263 mm
乾燥重量	2.90 kg	3.46 kg	4.13 kg
最大出力(ネット)	0.72 kW (1.0 HP)@7000 rpm	1.0 kW (1.3 HP)@7000 rpm	1.47 kW (2.0 HP)@7000 rpm
最大トルク(ネット)	1.0 N·m (0.10 kgf·m)@5000 rpm	1.6 N·m (0.16 kgf·m)@5500 rpm	2.2 N·m (0.22 kgf·m)@5000 rpm

性能曲線

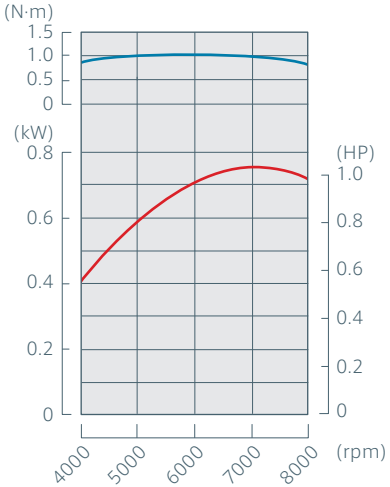

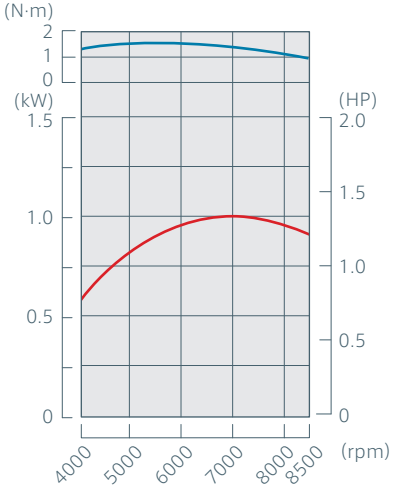

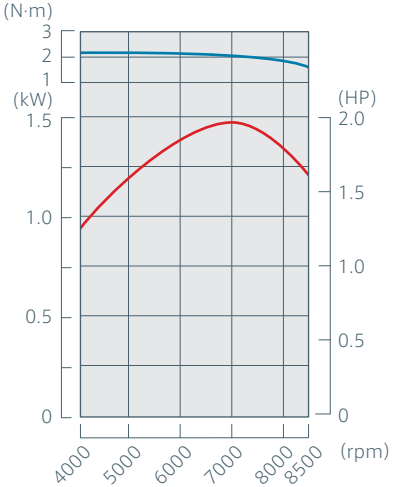

GXシリーズ

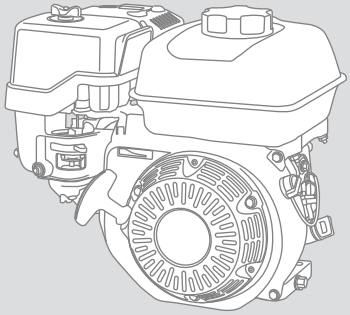

プロのさまざまな重作業に最適

- 高耐久性：プロ仕様の重作業用構造
- 高信頼性：すべてのコンポーネントが専用設計
- 米国、カナダ、EU、オーストラリア、中国の厳しい排出ガス規制をクリア

仕様

モデル	GXH50	GX100	GXR120
	空冷4ストローク単気筒 OHVガソリンエンジン	空冷4ストローク単気筒 OHCガソリンエンジン	空冷4ストローク単気筒 OHCガソリンエンジン
鋳鉄スリーブ	無	有	有
排気量	49.4 cm³	98.5 cm³	121 cm³
燃料消費量(連続定格出力時)	0.91 L/h@7000 rpm	0.88 L/h@3600 rpm	0.92 L/h@3600 rpm
燃料タンク容量	0.77 L	0.77 L	0.77 L
寸法(全長×全幅×全高)	225 x 274 x 353 mm	287 x 304 x 402 mm	287 x 304 x 402 mm
乾燥重量	5.50 kg	10.6 kg	10.7 kg
最大出力(ネット)	1.6 kW (2.1 HP)@7000 rpm	2.1 kW (2.8 HP)@3600 rpm	2.3 kW (3.1 HP)@3600 rpm
連続定格出力	—	1.7 kW (2.3 HP)@3600 rpm	1.8 kW (2.4 HP)@3600 rpm
最大トルク(ネット)	2.7 N·m (0.28 kgf·m)@4500 rpm	5.7 N·m (0.58 kgf·m)@3600 rpm	6.3 N·m (0.64 kgf·m)@3000 rpm

性能曲線

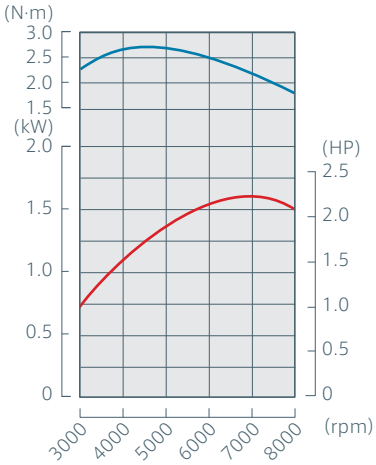

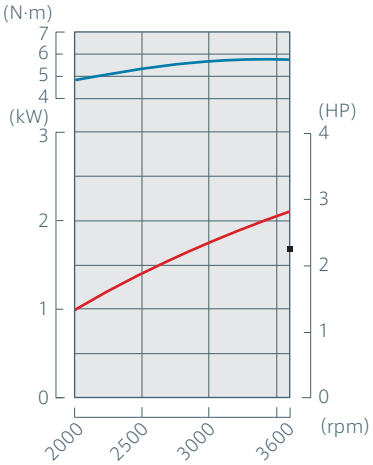

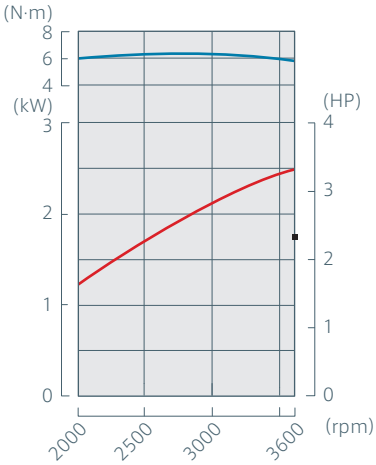

仕様

モデル	GX100 ランマー	GXR120 ランマー
	空冷4ストローク単気筒 OHCガソリンエンジン	空冷4ストローク単気筒 OHCガソリンエンジン
鋳鉄スリーブ	有	有
排気量	98.5 cm³	121 cm³
燃料消費量(連続定格出力時)	0.88 L/h@3600 rpm	1.0 L/h@3600 rpm
燃料タンク容量	—	—
寸法(全長×全幅×全高)	266 x 306 x 290 mm	259 x 294 x 290 mm
乾燥重量	10.9 kg	10.4 kg

最大出力(ネット)	2.1 kW (2.8 HP)@3600 rpm	2.7 kW (3.6 HP)@3600 rpm
連続定格出力	1.7 kW (2.3 HP)@3600 rpm	2.1 kW (2.8 HP)@3600 rpm
最大トルク(ネット)	5.7 N·m (0.58 kgf·m)@3600 rpm	7.5 N·m (0.76 kgf·m)@2500 rpm

性能曲線

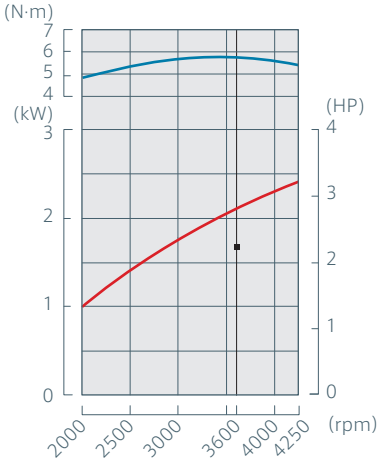

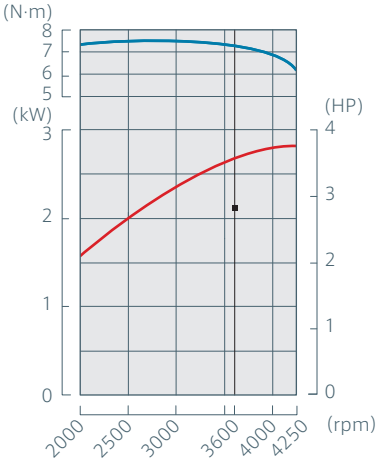

サイクロン式エアクリーナー(オプション)

対象モデル:GX160/GX200/GX270/GX390

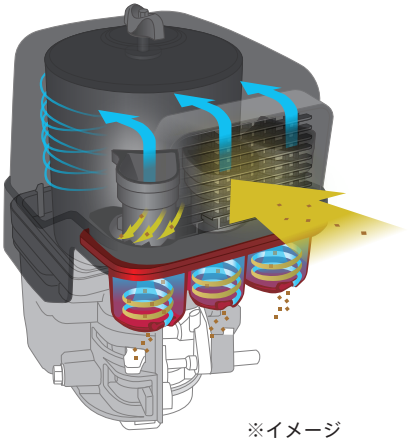

※イメージ

サイクロン式なのでエレメントに付着するダスト量が減少し、メンテナンスインターバルがデュアルエアクリーナーの約3倍※に。
さらに、サイクロンカップに耐UVの材料を使うことで耐候性も向上しました。
また、従来の性能を維持したまま大幅なコンパクト化も実現。デュアルエアクリーナーとほぼ同じサイズになったことで、載せ替えが容易になりました。

※使用環境により異なる。

高傾斜対応エンジン(オプション)

対象モデル:GX270/GX340/GX390

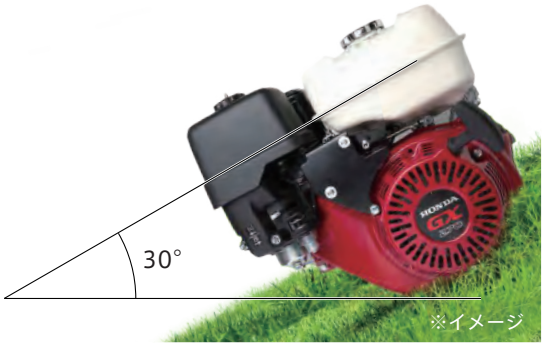

従来からの最大傾斜角度20度に対し、全方位最大30度まで対応可能になりました。
エンジンの傾斜に影響を受けないオイル潤滑を実現するため、シリンダーヘッドには特別なワンウェイバルブを組み込むとともに、燃料供給にはガード付きのダイヤフラム燃料ポンプを採用しています。

仕様

モデル	GX120	GX160	GX200
		CYCLONE	CYCLONE
	空冷4ストローク単気筒 OHVガソリンエンジン	空冷4ストローク単気筒 OHVガソリンエンジン	空冷4ストローク単気筒 OHVガソリンエンジン
鋳鉄スリーブ	有	有	有
排気量	122 cm³	163 cm³	196 cm³
燃料消費量(連続定格出力時)	0.96 L/h@3600 rpm	1.4 L/h@3600 rpm	1.7 L/h@3600 rpm
燃料タンク容量	2.0 L	3.1 L	3.1 L
寸法(全長×全幅×全高)	297 x 346 x 333 mm	304 x 362 x 337 mm	313 x 376 x 339 mm
乾燥重量	13.2 kg	15.1 kg	16.1 kg
最大出力(ネット)	2.4 kW (3.2 HP)@3600 rpm	3.6 kW (4.8 HP)@3600 rpm	4.3 kW (5.8 HP)@3600 rpm
連続定格出力	2.1 kW (2.8 HP)@3600 rpm	2.9 kW (3.9 HP)@3600 rpm	3.7 kW (5.0 HP)@3600 rpm
最大トルク(ネット)	7.5 N·m (0.76 kgf·m)@2500 rpm	10.3 N·m (1.05 kgf·m)@2500 rpm	12.4 N·m (1.26 kgf·m)@2500 rpm
性能曲線	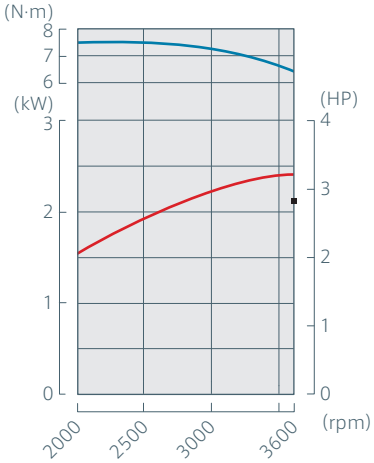	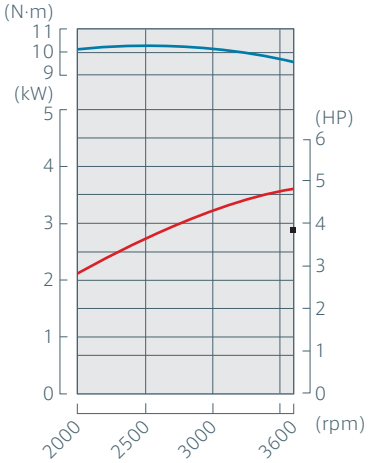	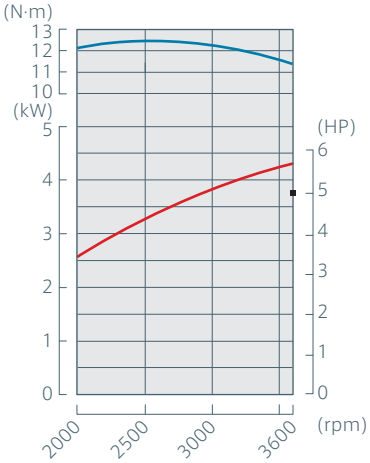

常識を変える、知能化エンジン

対象モデル：iGX270/iGX390

- 電子ガバナー（STR）※2により、回転数を一定に制御
- DBW※2採用による、なめらかな操作と自由な配置
- シリアルインターフェースを介して、外部ECUとの連携が可能
- チョーク操作・暖機操作不要でスムーズな始動
- 新素材エアクリーナーによる、メンテナンスインターバルの延長

※1 Self-tuning regulator（セルフチューニングレギュレーター）
※2 Drive-by-wire（ドライブ・バイ・ワイヤ）

仕様

モデル	GX240	GX270	iGX270
	空冷4ストローク単気筒 OHVガソリンエンジン	空冷4ストローク単気筒 OHVガソリンエンジン	空冷4ストローク単気筒 OHVガソリンエンジン
鋳鉄スリーブ	有	有	有
排気量	270 cm³	270 cm³	270 cm³
燃料消費量(連続定格出力時)	2.2 L/h@3600 rpm	2.4 L/h@3600 rpm	2.4 L/h@3600 rpm
燃料タンク容量	5.3 L	5.3 L	5.3 L
寸法(全長×全幅×全高)	355 x 428 x 418 mm	355 x 428 x 418 mm	358 x 462 x 418 mm
乾燥重量	25.8 kg	25.8 kg	30.3 kg
最大出力(ネット)	5.9 kW (7.9 HP)@3600 rpm	6.3 kW (8.4 HP)@3600 rpm	6.3 kW (8.4 HP)@3600 rpm
連続定格出力	4.6 kW (6.1 HP)@3600 rpm	5.1 kW (6.8 HP)@3600 rpm	5.1 kW (6.8 HP)@3600 rpm
最大トルク(ネット)	18.3 N·m (1.86 kgf·m)@2500 rpm	19.1 N·m (1.94 kgf·m)@2500 rpm	19.1 N·m (1.94 kgf·m)@2500 rpm
性能曲線	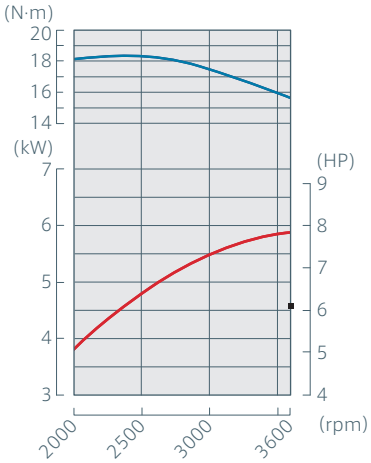	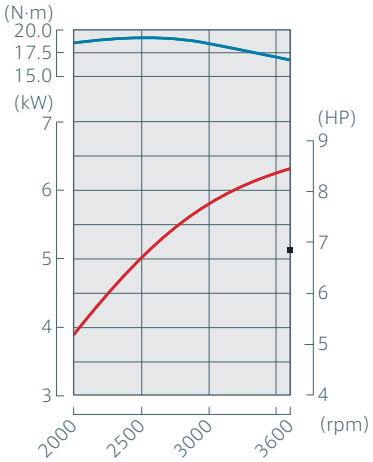	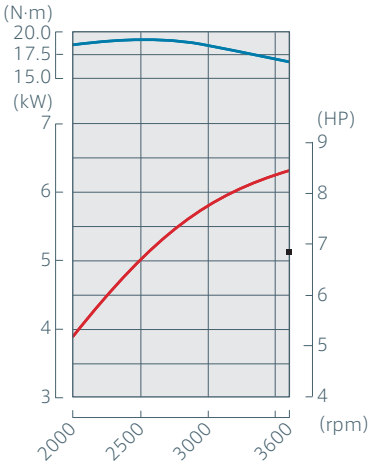

仕様

モデル	GX340	GX390	iGX390
	空冷4ストローク単気筒 OHVガソリンエンジン	空冷4ストローク単気筒 OHVガソリンエンジン	空冷4ストローク単気筒 OHVガソリンエンジン
鋳鉄スリーブ	有	有	有
排気量	389 cm³	389 cm³	389 cm³
燃料消費量(連続定格出力時)	3.1 L/h@3600 rpm	3.5 L/h@3600 rpm	3.5 L/h@3600 rpm
燃料タンク容量	6.1 L	6.1 L	6.1 L
寸法(全長×全幅×全高)	380 x 460 x 448 mm	380 x 460 x 448 mm	383 x 484 x 448 mm
乾燥重量	31.7 kg	31.7 kg	36.4 kg
最大出力(ネット)	8.0 kW (10.7 HP)@3600 rpm	8.7 kW (11.7 HP)@3600 rpm	8.7 kW (11.7 HP)@3600 rpm
連続定格出力	6.3 kW (8.4 HP)@3600 rpm	7.0 kW (9.4 HP)@3600 rpm	7.0 kW (9.4 HP)@3600 rpm
最大トルク(ネット)	26.4 N·m (2.70 kgf·m)@2500 rpm	26.5 N·m (2.70 kgf·m)@2500 rpm	26.5 N·m (2.7 kgf·m)@2500 rpm
性能曲線	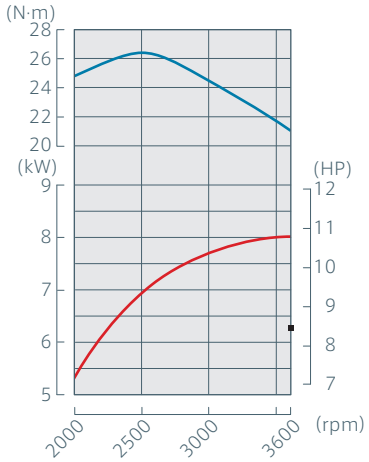	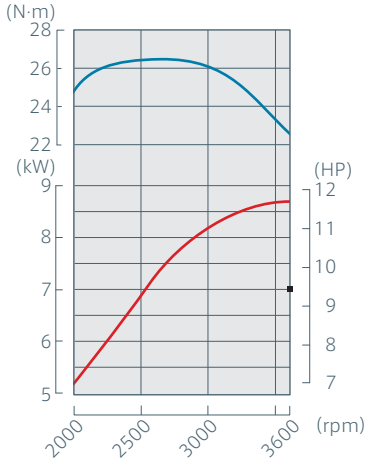	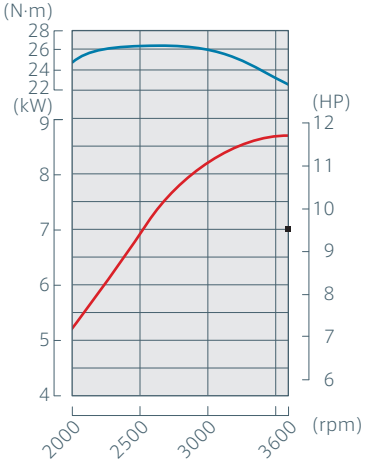

Vツインシリーズ

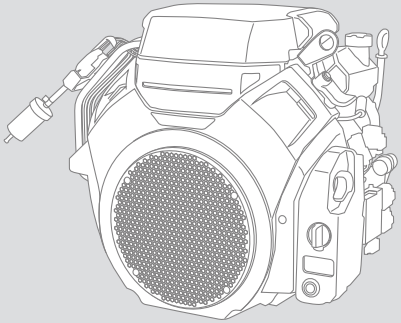

V型2気筒で高い信頼性と先進性を実現

- 高耐久性：プロ仕様の重作業用構造
- 高信頼性：すべてのコンポーネントが専用設計
- 米国、カナダ、EU、オーストラリア、中国の厳しい排出ガス規制をクリア
- 優れたパワーウェイトレシオ
- V型2気筒採用により、振動と音が滑らか
- 強制圧送式潤滑による高耐久性、高信頼性

FIシステム

対象モデル：iGX700/iGX800/iGXV700/iGXV800

新型iGX Vツインシリーズでは、エンジンの状態をセンサーで検知し、燃焼室に最適な量の燃料を噴射するため、低燃費化と低騒音化に寄与するとともに、汎用エンジンで一般的なチョーク操作を不要とするなど優れた使い勝手やエンジン始動性を実現します。
また、燃料がインジェクターや燃料ホースに密閉されるため燃料の劣化が小さく、長期保管後もスムーズなエンジン始動が可能です。

仕様

モデル	GX630	GX690
	空冷4ストローク2気筒 OHVガソリンエンジン	空冷4ストローク2気筒 OHVガソリンエンジン
鋳鉄スリーブ	有	有
排気量	688 cm³	688 cm³
燃料消費量(連続定格出力時)	6.0 L/h@3600 rpm	6.7 L/h@3600 rpm
燃料タンク容量	—	—
寸法(全長×全幅×全高)	405 x 410 x 438 mm	405 x 410 x 438 mm
乾燥重量	44.4 kg	44.4 kg

	GX630	GX690
最大出力(ネット)	15.5 kW (20.8 HP)@3600 rpm	16.5 kW (22.1 HP)@3600 rpm
連続定格出力	12.0 kW (16.1 HP)@3600 rpm	13.0 kW (17.4 HP)@3600 rpm
最大トルク(ネット)	48.3 N·m (4.93 kgf·m)@2500 rpm	48.3 N·m (4.93 kgf·m)@2500 rpm

性能曲線

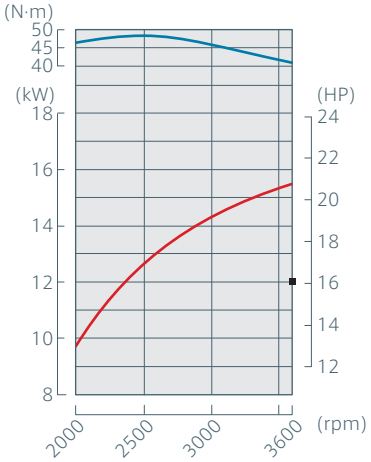

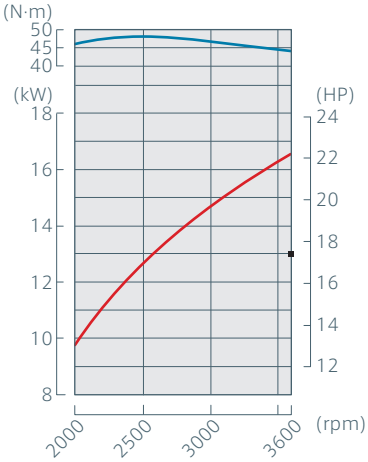

仕様

モデル	GXV630	GXV690
	空冷4ストローク2気筒 OHVガソリンエンジン	空冷4ストローク2気筒 OHVガソリンエンジン
鋳鉄スリーブ	有	有
排気量	688 cm³	688 cm³
燃料消費量(連続定格出力時)	4.7 L/h@3600 rpm	5.6 L/h@3600 rpm
燃料タンク容量	—	—
寸法(全長×全幅×全高)	443 x 420 x 446 mm	443 x 420 x 446 mm
乾燥重量	45.7 kg	45.7 kg

最大出力(ネット)	15.5 kW (20.8 HP)@3600 rpm	16.5 kW (22.1 HP)@3600 rpm
連続定格出力	10.5 kW (14.1 HP)@3000 rpm	11.5 kW (15.4 HP)@3000 rpm
最大トルク(ネット)	48.3 N·m (4.93 kgf·m)@2500 rpm	48.3 N·m (4.93 kgf·m)@2500 rpm

性能曲線

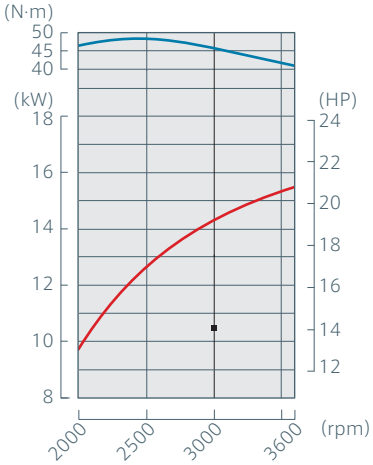

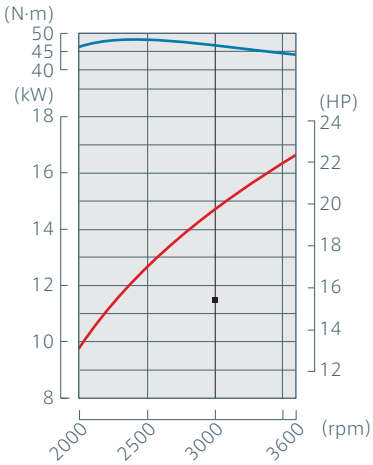

仕様

モデル	iGX700	iGX800
	空冷4ストローク2気筒 OHVガソリンエンジン	空冷4ストローク単気筒 OHVガソリンエンジン
鋳鉄スリーブ	有	有
排気量	688 cm³	779 cm³
燃料消費量(連続定格出力時)	6.6 L/h@3600 rpm	7.1 L/h@3600 rpm
燃料タンク容量	1.9 L	2.0 L
寸法(全長×全幅×全高)	429 x 483 x 438 mm	429 x 492 x 438 mm
乾燥重量	47.1 kg	46.9 kg

	iGX700	iGX800
最大出力(ネット)	16.5 kW (22.4 HP)@3600 rpm	18.6 kW (25.3 HP)@3600 rpm
連続定格出力	13.0 kW (17.7 HP)@3600 rpm	15.0 kW (20.4 HP)@3600 rpm
最大トルク(ネット)	48.3 N·m (4.93 kgf·m)@2500 rpm	54.5 N·m (5.56 kgf·m)@2500 rpm

性能曲線

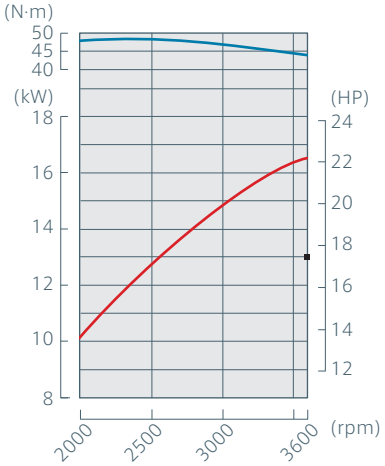

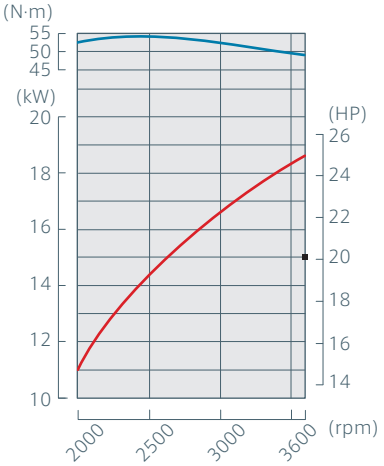

仕様

モデル	iGXV700	iGXV800
	※写真はiGXV800	
	空冷4ストローク2気筒 OHVガソリンエンジン	空冷4ストローク2気筒 OHVガソリンエンジン
鋳鉄スリーブ	有	有
排気量	688 cm³	779 cm³
燃料消費量(連続定格出力時)	6.7 L/h@3600 rpm	6.9 L/h@3600 rpm
燃料タンク容量	2.2 L	2.2 L
寸法(全長×全幅×全高)	461 x 493 x 513 mm	461 x 493 x 513 mm
乾燥重量	48.2 kg	47.8 kg

最大出力(ネット)	16.5 kW (22.4 HP)@3600 rpm	18.6 kW (25.3 HP)@3600 rpm
連続定格出力	13.0 kW (17.7 HP)@3600 rpm	15.0 kW (20.4 HP)@3600 rpm
最大トルク(ネット)	48.3 N·m (4.93 kgf·m)@2500 rpm	54.5 N·m (5.56 kgf·m)@2500 rpm

性能曲線

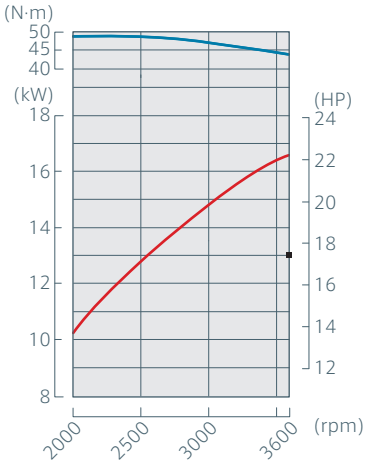

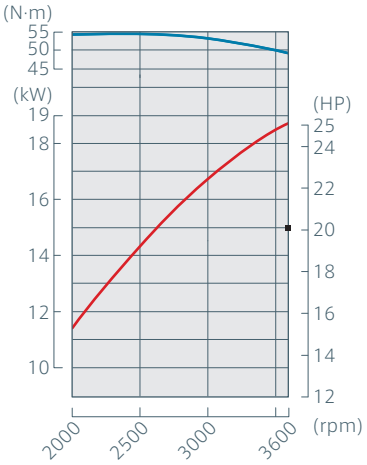

GPシリーズ

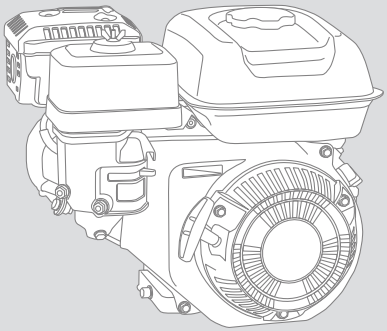

軽作業に最適

- 高信頼性：すべてのコンポーネントが専用設計
- EU、オーストラリア、中国の厳しい排出ガス規制をクリア

仕様

モデル	GP160	GP200
	空冷4ストローク単気筒 OHVガソリンエンジン	空冷4ストローク単気筒 OHVガソリンエンジン
鋳鉄スリーブ	有	有
排気量	163 cm³	196 cm³
燃料消費量(連続定格出力時)	1.4 L/h@3600 rpm	1.7 L/h@3600 rpm
燃料タンク容量	3.1 L	3.1 L
寸法(全長×全幅×全高)	306 x 363 x 335 mm	315 x 378 x 335 mm
乾燥重量	14.9 kg	16.0 kg

	GP160	GP200
最大出力(ネット)	3.6 kW (4.8 HP)@3600 rpm	4.3 kW (5.8 HP)@3600 rpm
連続定格出力	2.9 kW (3.9 HP)@3600 rpm	3.7 kW (5.0 HP)@3600 rpm
最大トルク(ネット)	10.3 N·m (1.05 kgf·m)@2500 rpm	12.4 N·m (1.26 kgf·m)@2500 rpm

性能曲線

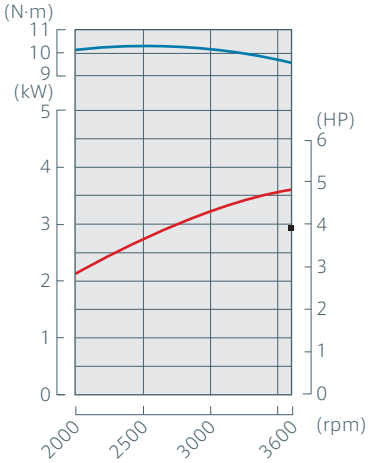

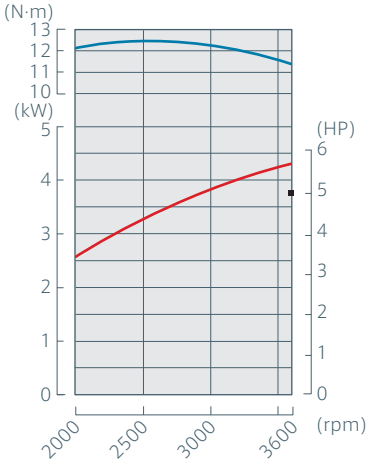

GXVシリーズ

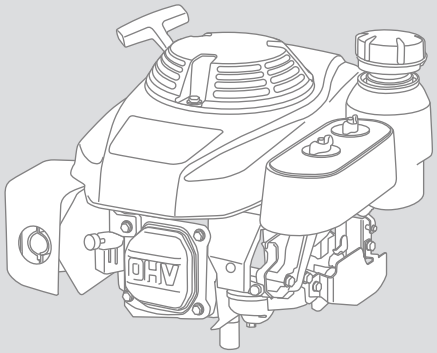

芝刈りをはじめとするプロの重作業に最適

- 高耐久性：プロ仕様の重作業用構造
- 高信頼性：すべてのコンポーネントが専用設計
- 米国、カナダ、EU、オーストラリア、中国の厳しい排出ガス規制をクリア

仕様

モデル	GXV50	GXV57
	空冷4ストローク単気筒 OHVガソリンエンジン	空冷4ストローク単気筒 OHVガソリンエンジン
鋳鉄スリーブ	無	無
排気量	49.4 cm³	57.3 cm³
燃料消費量(連続定格出力時)	0.91 L/h@7000 rpm	0.58 L/h@4600 rpm
燃料タンク容量	0.27 L	0.27 L
寸法(全長×全幅×全高)	249 x 286 x 225 mm	249 x 286 x 240 mm
乾燥重量	5.20 kg	5.40 kg

	GXV50	GXV57
最大出力(ネット)	1.6 kW (2.1 HP)@7000 rpm	1.5 kW (2.0 HP)@4800 rpm
連続定格出力	—	—
最大トルク(ネット)	2.7 N·m (0.28 kgf·m)@4500 rpm	3.2 N·m (0.33 kgf·m)@4000 rpm

性能曲線

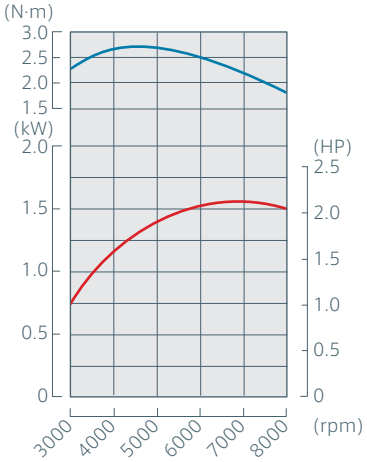

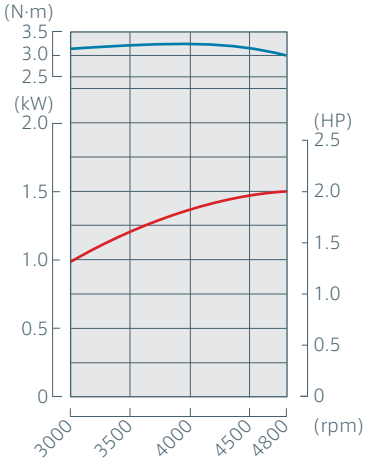

仕様

モデル	GXV160	GXV390
	空冷4ストローク単気筒 OHVガソリンエンジン	空冷4ストローク単気筒 OHVガソリンエンジン
鋳鉄スリーブ	有	有
排気量	163 cm³	389 cm³
燃料消費量(連続定格出力時)	1.1 L/h@3000 rpm	2.5 L/h@3000 rpm
燃料タンク容量	1.4 L	2.1 L
寸法(全長×全幅×全高)	420 x 365 x 355 mm	434 x 383 x 406 mm
乾燥重量	15.0 kg	32.4 kg

最大出力(ネット)	3.2 kW (4.3 HP)@3600 rpm	7.6 kW (10.2 HP)@3600 rpm
連続定格出力	2.0 kW (2.7 HP)@3000 rpm	5.2 kW (7.0 HP)@3000 rpm
最大トルク(ネット)	9.6 N·m (0.98 kgf·m)@2500 rpm	24.3 N·m (2.47 kgf·m)@2500 rpm

性能曲線

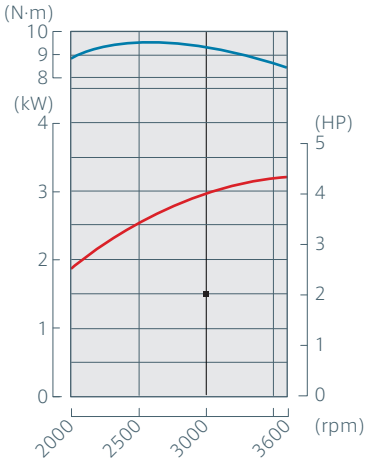

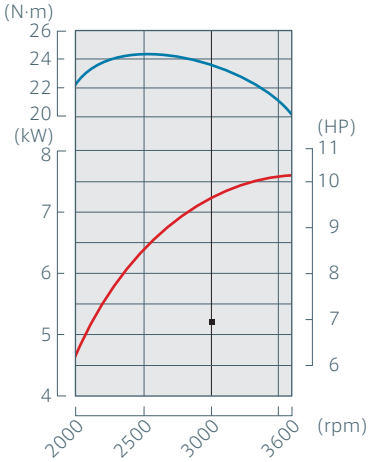

汎用エンジンラインアップ

	最大出力(ネット)			最大トルク(ネット)		
	kW	HP	rpm	N·m	kgf·m	rpm
GX25	0.72	1.0	7000	1.0	0.10	5000
GX35	1.0	1.3	7000	1.6	0.16	5500
GX50	1.47	2.0	7000	2.2	0.22	5000
GXH50	1.6	2.1	7000	2.7	0.28	4500
GX100	2.1	2.8	3600	5.7	0.58	3600
GXR120	2.3	3.1	3600	6.3	0.64	3000
GX100ランマー	2.1	2.8	3600	5.7	0.58	3600
GXR120ランマー	2.7	3.6	3600	7.5	0.76	2500
GX120	2.4	3.2	3600	7.5	0.76	2500
GX160	3.6	4.8	3600	10.3	1.05	2500
GX200	4.3	5.8	3600	12.4	1.26	2500
GX240	5.9	7.9	3600	18.3	1.86	2500
GX270	6.3	8.4	3600	19.1	1.94	2500
iGX270	6.3	8.4	3600	19.1	1.94	2500
GX340	8.0	10.7	3600	26.4	2.70	2500
GX390	8.7	11.7	3600	26.5	2.70	2500

	最大出力(ネット)			最大トルク(ネット)		
	kW	HP	rpm	N·m	kgf·m	rpm
iGX390	8.7	11.7	3600	26.5	2.70	2500
GX630	15.5	20.8	3600	48.3	4.93	2500
GX690	16.5	22.1	3600	48.3	4.93	2500
GXV630	15.5	20.8	3600	48.3	4.93	2500
GXV690	16.5	22.1	3600	48.3	4.93	2500
iGX700	16.5	22.4	3600	48.3	4.93	2500
iGX800	18.6	25.3	3600	54.5	5.56	2500
iGXV700	16.5	22.4	3600	48.3	4.93	2500
iGXV800	18.6	25.3	3600	54.5	5.56	2500
GP160	3.6	4.8	3600	10.3	1.05	2500
GP200	4.3	5.8	3600	12.4	1.26	2500
GXV50	1.6	2.1	7000	2.7	0.28	4500
GXV57	1.5	2.0	4800	3.2	0.33	4000
GXV160	3.2	4.3	3600	9.6	0.98	2500
GXV390	7.6	10.2	3600	24.3	2.47	2500

ここに表示したエンジン出力はSAE J1349に準拠して測定された代表的なエンジンの出力値です。
また、量産エンジンの出力は、この数値と変わることがあります。完成機に搭載された状態での実出力値は、エンジン回転数、使用環境、メンテナンス状態やその他の条件により変化します。

電動パワーパックラインアップ

	最大出力(ネット)			最大トルク(ネット)		
	kW	HP	rpm	N·m	kgf·m	rpm
GXE2.0H	1.8	2.45	3600	5.6	0.57	1800－3000
GXE2.0S	1.8	2.45	3600	5.6	0.57	1800－3000

数値はバッテリーの状態や環境温度により異なります。

https://www.honda.co.jp/engines/

© Honda Motor Co., Ltd.

改訂３：2022年　1月
改訂２：2020年　4月
改訂１：2019年11月
初　版：2018年　1月