ODYSSEY 主要諸元

		2.0L DOHC i-VTEC+i-MMD					2.4L DOHC i-VTEC			2.4L 直噴 DOHC i-VTEC					
	タイプ	HYBRID Honda SENSING		HYBRID ABSOLUTE Honda SENSING		HYBRID ABSOLUTE EX Honda SENSING	G・AERO Honda SENSING			ABSOLUTE Honda SENSING			ABSOLUTE・EX Honda SENSING		
	駆動方式	FF		FF		FF	FF		4WD	FF		4WD	FF		4WD
	乗車定員	7名	8名	7名	8名	7名	7名	8名	8名	7名	8名	8名	7名	8名	8名
	車名・型式	ホンダ・6AA-RC4 ☆		ホンダ・6AA-RC4 ☆		ホンダ・6AA-RC4☆	ホンダ・6BA-RC1		ホンダ・6BA-RC2	ホンダ・6BA-RC1		ホンダ・6BA-RC2	ホンダ・6BA-RC1		ホンダ・6BA-RC2
	トランスミッション	電気式無段変速機					無段変速オートマチック(トルクコンバーター付)			無段変速オートマチック(トルクコンバーター付)[7スピードモード付]+パドルシフト					
寸法・重量	全長(m)	4.840													
	全幅(m)	1.820													
	全高(m)	1.695		1.685			1.695		1.715	1.685		1.715	1.685		1.715
	ホイールベース(m)	2.900													
	トレッド(m) 前/後	1.560/1.560													
	最低地上高(m)	0.150		0.140			0.150			0.145		0.150	0.145		0.150
	車両重量(kg)	1,860	1,820	1,880	1,830	1,890	1,800	1,750	1,820	1,810	1,760	1,830	1,830		1,840
	最大車両重量(kg)※	1,880	1,840	1,900	1,850	1,910	1,800	1,750	1,820	1,830	1,780	1,850	1,840		1,860
	客室内寸法(m) 長さ/幅/高さ	2.935/1.560/ガソリン車:1.325(4WD車は1.305) ハイブリッド車:1.305(Honda インターナビ装着車は1.300)													
原動機	エンジン 原動機型式	LFA-H4					K24W								
	エンジン型式	LFA					K24W								
	エンジン種類・シリンダー数及び配置	水冷直列4気筒横置													
	弁機構	DOHC チェーン駆動 吸気2 排気2													
	総排気量(L)	1.993					2.356								
	内径×行程(mm)	81.0×96.7					87.0×99.1								
	圧縮比	13.0					10.1			11.1					
	燃料供給装置形式	電子制御燃料噴射式(ホンダPGM-FI)													
	使用燃料種類	無鉛レギュラーガソリン													
	燃料タンク容量(L)	55					55		50	55		50	55		50
	電動機(モーター) 電動機型式	H4					—								
	電動機種類	交流同期電動機					—								
性能	エンジン 最高出力(kW[PS]/rpm)	107[145]/6,200					129[175]/6,200			140[190]/6,400		136[185]/6,400	140[190]/6,400		136[185]/6,400
	最大トルク(N・m[kgf・m]/rpm)	175[17.8]/4,000					225[23.0]/4,000			237[24.2]/4,000		235[24.0]/4,000	237[24.2]/4,000		235[24.0]/4,000
	電動機(モーター) 最高出力(kW[PS]/rpm)	135[184]/5,000-6,000					—								
	最大トルク(N・m[kgf・m]/rpm)	315[32.1]/0-2,000					—								
	燃料消費率(国土交通省審査値) JC08モード km/L	26.0〈25.4〉	26.0	24.4	25.2	24.4	—	—	—	—	—	—	—	—	—
	燃料消費率(国土交通省審査値) WLTCモード km/L	20.6	20.8	20.0	20.2	20.0〈19.8〉	12.6		12.0	12.8		12.2	12.8		12.2
	市街地モード(WLTC-L) km/L	20.0〈19.8〉	20.3〈20.2〉	19.5〈19.3〉	19.9〈19.7〉	19.4〈19.1〉	9.3		8.9	9.4		8.9	9.4		8.9
	郊外モード(WLTC-M) km/L	22.1〈22.0〉	22.2	21.7〈21.6〉	21.9〈21.8〉	21.6〈21.4〉	13.4		12.6	13.4		12.8	13.4		12.8
	高速道路モード(WLTC-H) km/L	20.5〈20.4〉	20.5	19.7〈19.6〉	19.9〈19.8〉	19.6〈19.4〉	14.2		13.6	14.7		14.0	14.7		14.0
	主要燃費向上対策	ハイブリッドシステム、アトキンソンサイクル、アイドリングストップ装置、可変バルブタイミング、電動パワーステアリング					可変バルブタイミング、アイドリングストップ装置、自動無段変速機(CVT)、電動パワーステアリング			直噴エンジン、可変バルブタイミング、アイドリングストップ装置、自動無段変速機(CVT)、電動パワーステアリング					
	最小回転半径(m)	5.4													
動力用主電池 種類/個数		リチウムイオン電池/72					—								
動力伝達・走行装置	変速比 前進	—					2.645～0.405			2.645～0.405(マニュアルモード付)					
	後退	—					1.858～1.264								
	減速比	第一:2.454(電動機駆動)0.805(内燃機関駆動) 第二:3.888					5.047		前5.047 後2.533	5.047		前5.047 後2.533	5.047		前5.047 後2.533
	ステアリング装置形式	ラック・ピニオン式(電動パワーステアリング仕様)													
	タイヤ(前・後) 215/60R16 95H	●		—			—			—			—		
	215/55R17 94V	—		●			●			●			●		
	225/45R18 91W	—		—			◎		—	◎		—	◎		—
	主ブレーキの種類・形式(前/後)	油圧式ベンチレーテッドディスク/油圧式ディスク					油圧式ベンチレーテッドディスク/油圧式ディスク(ドラム駐車ブレーキ内蔵)								
	サスペンション方式(前/後)	マクファーソン式/車軸式					FF車:マクファーソン式/車軸式 4WD車:マクファーソン式/ド・ディオン式								
	スタビライザー形式(前/後)	トーション・バー式/—					FF車:トーション・バー式/— 4WD車:トーション・バー式/トーション・バー式								

〈 〉内はメーカーオプションの「Honda インターナビ」装着車。 ※メーカーオプションを組み合わせて装着した場合の最大車両重量です。各組み合わせ装着の車両重量は販売会社にお問い合わせください。■燃料消費率は定められた試験条件での値です。お客様の使用環境(気象、渋滞等)や運転方法(急発進、エアコン使用等)に応じて燃料消費率は異なります。■WLTCモード:市街地、郊外、高速道路の各走行モードを平均的な使用時間配分で構成した国際的な走行モード。市街地モード:信号や渋滞等の影響を受ける比較的低速な走行を想定。郊外モード:信号や渋滞等の影響をあまり受けない走行を想定。高速道路モード:高速道路等での走行を想定。☆印の車両は、自動車重量税、自動車税の軽減措置が受けられます。(重量税は2021年4月30日までの新車登録が対象。自動車税は2021年3月31日までの新車登録が対象となり、新車登録の翌年度に軽減措置が受けられます。)また、環境性能割が非課税となり、2021年3月31日までの新車登録が対象となります。詳しくは販売会社へお問い合わせください。■主要諸元は道路運送車両法による型式指定申請書数値。■ODYSSEY、ABSOLUTE、アレルフリー、エコアシスト、Honda SENSING、i-MMD、INTER NAVI SYSTEM、LKAS、PGM-FI、VSA、VTECは本田技研工業株式会社の商標です。■Apple CarPlay、iPhoneは、米国および他の国々で登録されたApple Inc.の商標です。■iOSは、米国およびその他の国々で登録されたCisco Systems, Inc.の商標です。■Bluetooth®は米国Bluetooth SIG, Inc.の登録商標です。■HDMI®、HDMI®ロゴおよびHigh-Definition Multimedia Interfaceは、米国およびその他の国々におけるHDMI Licensing, LLCの商標または登録商標です。■VICSは(財)道路交通情報通信システムセンターの登録商標です。■プラズマクラスターマークおよびプラズマクラスター、Plasmaclusterはシャープ株式会社の商標です。■製造事業者:本田技研工業株式会社

■寸法イメージ図 単位:mm

HYBRID ABSOLUTE・Honda SENSING(7人乗り) メーカーオプション非装着車

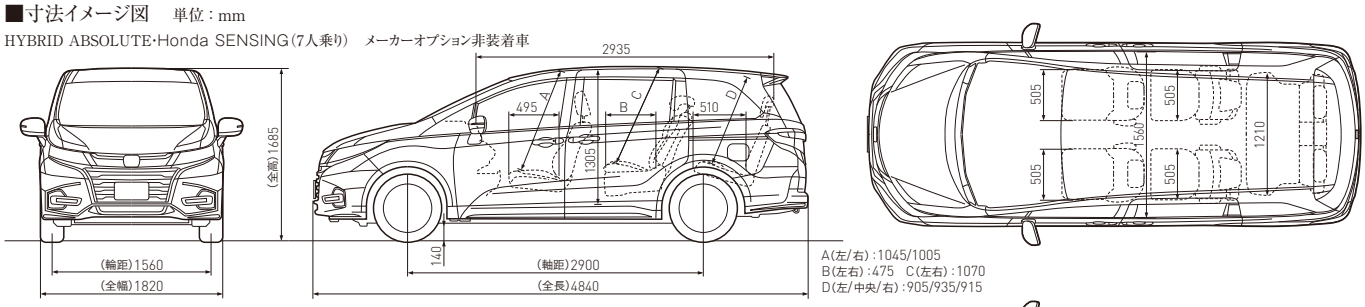

A(左/右):1045/1005
B(左/右):475 C(左/右):1070
D(左/中央/右):905/935/915

G・AERO Honda SENSING(FF/8人乗り) メーカーオプション非装着車

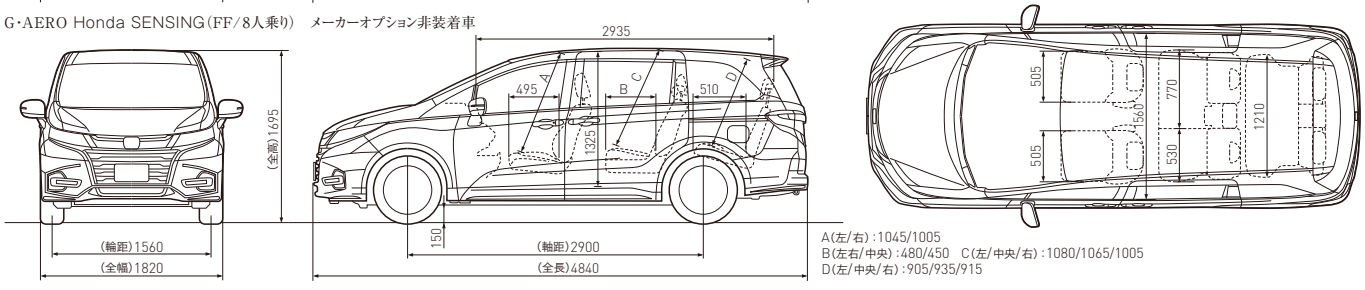

A(左/右):1045/1005
B(左/右/中央):480/450 C(左/中央/右):1080/1065/1005
D(左/中央/右):905/935/915