S2000

AP1-100
•110
•120
•130
•135
•200
AP2-100
•110

パーツカタログ

7版

発行　平成 19 年 9 月
© Honda Motor Co., Ltd. 2007

管理 No.11S2A0J7

S2000
AP1-100
販売店オプション（ソフトトップカバー）装着車

まえがき 目次 1
エンジン 2
ミッション 3
電装 吸排気系 ヒーター 4
ステアリング ブレーキ サスペンション 5
艤装 6
車体 オプション 7
部品番号索引 部品名索引 8

このパーツカタログはリサイクルペーパーを使用しております。

パーツカタログのご使用にあたって

●このパーツカタログは2007年９月10日現在で編集してあります。
・その後、補修部品の販売形態変更、削除（非販売）を行うことがございます。
・変更情報は最新のEPC (Electronic Parts Catalogue) に反映しています。
又パーツカタログニュースで案内していますので確認して下さい。

●部品注文は部品番号でご連絡下さい。
・部品注文時は、モデル、タイプ、号機、色、メーカー名、サイズを必要に応じて確認して下さい。
・イラストレーション（部品図）は部品検索の目安として記載していますので、現品と形状が異なる場合があります。

●部品の希望小売価格は、2007年９月現在の価格を記載しています。
・部品の希望小売価格は、予告なしに変更する事があります。
・部品の希望小売価格には消費税は含まれていません。

初版 1999 年３月 10 日
本田技研工業株式会社

目　次

ページ

- パーツカタログのご使用にあたって 1 **1**
- タイプと使用個数表示位置のしらべ方 2
- 部品の記載ブロックと打刻号機の確認 3
- パーツカタログに使用されている略語 3
- 部品情報の探し方 4
- パーツカタログの構成 5
- 部品に変更があったとき 6
- 色物部品の探し方 7
- 号機管理表 8
- 型式指定番号・類別区分番号表 12
- ハードトップ部品の探し方 16
- 特別仕様車について 17
- 外装色・内装色一覧表 18
- 内装色早見表 20
- フューエルホース／チューブとビニールチューブ、および一般用チューブの使用について 27
- 補修用カプラーの探し方 31
- 標準整備時間 32
- イラスト　インデックス 38
- エンジン　グループ 57 **2**
- トランスミッション　グループ 96 **3**
- 電装・吸排気系・ヒーター　グループ 109 **4**
- ステアリング・ブレーキ・サスペンション　グループ 184 **5**
- 艤装　グループ 241 **6**
- 車体・オプション　グループ 325 **7**
- 部品番号索引 373 **8**
- 部品名索引 389

タイプと使用個数表示位置のしらべ方

① 車検証から

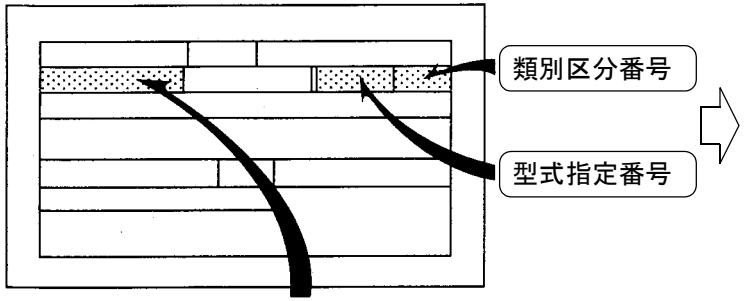

車台番号　例）AP1-1023456

AP1-100：打刻形式

② 使用個数の表示位置

・フレーム号機／ミッション形式から使用個数欄の表示位置を確認して下さい。

打刻形式によるモデルの表示位置

使用個数					
AP1 100 MT	AP1 110 MT	AP1 120 MT	AP1 130 135, 200 MT	AP2 100 MT	AP2 110 MT
AP1-100	AP1-110	AP1-120	AP1-130 ・135 ・200	AP2-100	AP2-110

・使用個数欄の表示
MT……マニュアルトランスミッション（6MT）

③ 型式指定番号・類別区分番号表から

・型式指定／類別区分番号から「パーツカタログに表示のタイプ」を確認して下さい。

●型式指定番号・類別区分番号表

型式	型式指定番号	類別区分番号	タイプ	パーツカタログに表示のタイプ	ミッションタイプ	オートエアコン
E-CF3	8928	001	1.8VTS	VTS	MT	○
				VTS2		○
		003		VTS	AT	○
				VTS2		○
E-CF4	8929	001	2.0VTS	2VTS	MT	○
				2VTS2		○
		002		2VTS1		○
				2VTS5		○
		003		2VTS	AT	○
				2VTS2		○
		004		2VTS1		○
				2VTS5		○
		005	2.0LEV	LEV		○
				LEV2		○
		006		LEV1		○
				LEV5		○
		007	SiR	SIR3		○
				SIR8		
		008		SIR6		
				SIR10		

注記：特別仕様車については「特別仕様車」記載ページを確認して下さい。

部品番号検索へ

部品の記載ブロックと打刻号機の確認

部品の記載ブロック	エンジン部品 E−1〜	トランスミッション部品 M−1〜	フレーム部品 B−1〜 BOP−10〜
必要な打刻号機	エンジン号機	トランスミッション号機	フレーム号機
確認するところ	①	②	③

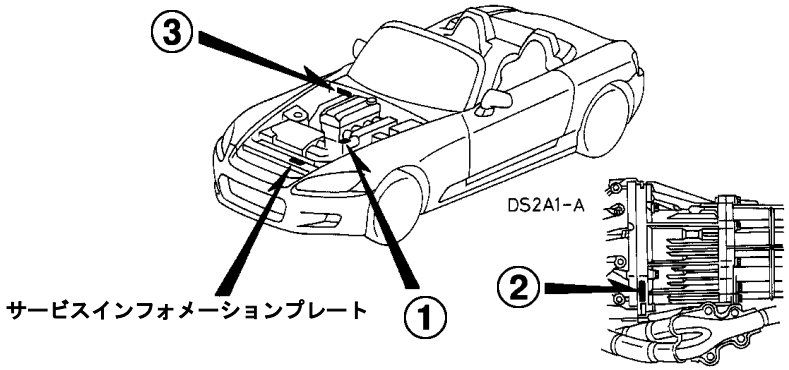

本田技研工業株式会社　型式　GH−AP1
○ 車台番号　AP1−1000001　○
ENG. 番号　F20C−1000001

・モデル毎の打刻号機は「号機管理表」を参照して下さい。

パーツカタログに使用されている略語

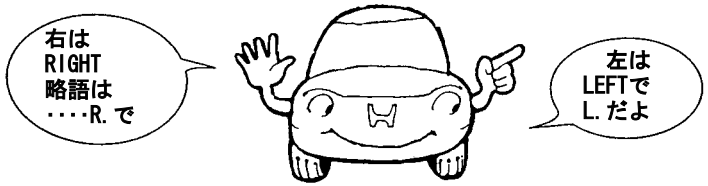

●部品名欄には略語が使用されています。

A‥‥‥‥ アンペア
ABS‥‥‥‥ アンチロックブレーキシステム
A.C. ‥‥ 交流
ASSY. ‥‥ アッセンブリー
COMP. ‥‥ コンプリート
ECU‥‥‥ エレクトロニックコントロールユニット
EPS‥‥‥ 電動パワーステアリング
G‥‥‥‥ グラム
GPS‥‥‥ グローバルポジショニングシステム
HID‥‥‥ 放電灯
L. ‥‥‥‥ 左
LSD‥‥‥ リミテッドスリップディファレンシャル
OBD‥‥‥ 車載排出ガス診断装置
OS‥‥‥‥ オーバーサイズ
R. ‥‥‥‥ 右
SRS‥‥‥ シートベルト補助乗員保護装置（エアバッグ）
STD. ‥‥ スタンダード
V‥‥‥‥ ボルト
VGS‥‥‥ 車速応動可変ギアレシオステアリング
VSA‥‥‥ 車両挙動安定化制御システム
W‥‥‥‥ ワット

部品情報の探し方

Ⓐ「イラストインデックス」から探す方法

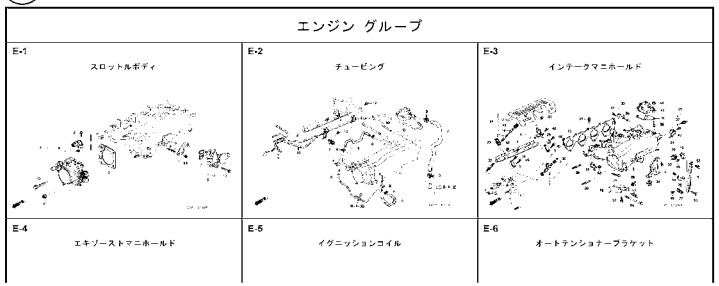

Ⓑ「部品番号索引」から探す方法

部 品 番 号 索 引

部品番号	頁	見出	部品番号	頁	見出	部品番号
01000			10002-PCX-E01	69	1	13331-PCX-003
			10002-PCX-E02	69	1	13441-PCX-004
01463-S2A-000	150	1	10003-PCX-E02	69	2	13460-PCX-003
01464-S2A-000	164	1				13620-PCX-004
	166	1	11000			13622-PCX-003
01465-S2A-000	164	2				13810-PCX-003
	166	2	11000-PCX-000	61	1	
01466-S2A-000	164	3	11107-PT2-000	61	2	14000
	166	3	11200-PCX-000	61	3	
01468-S2A-000	164	4	11221-PCX-000	61	4	14010-PCX-000
	166	4	11410-PCX-000	58	1	14011-PCX-000
01469-S2A-E00	160	1	11941-PCX-000	46	1	14110-PCX-000
01473-S2A-000	142	1				14113-PCX-000
			12000			14114-PCX-000
04000						14120-PCX-000
			12010-PCX-000	55	1	14210-PCX-004
04154-PR3-E00	60	1	12011-PCX-010	55	2	14401-PCX-004
04331-S2A-E00	98	1	12040-PCX-305	54	1	14421-PCX-003
04331-S2A-G00	98	1	12100-PCX-A00	55	3	14422-PCX-000
04336-S2A-E00	98	14	12100-PCX-G01	55	3	14431-PCX-000
04336-S2A-G00	98	14	12210-PZ1-003	55	4	14510-PCX-005
04606-S2A-A00ZZ	226	3	12210-PZ1-004	55	4	14511-PCX-005
04612-S2A-300ZZ	226	4	12211-PZ1-003	55	5	14512-PCX-005
04616-S2A-A00ZZ	226	5	12211-PZ1-004	55	5	14513-PCX-005
04617-S2A-300ZZ	226	6	12251-PCX-004	55	6	14514-PCX-005
04631-S2A-300ZZ	230	1	12310-PCX-000	54	2	14520-PCX-003

Ⓒ「部品名索引」から探す方法

部 品 名 索 引

部品名	頁	見出
〔 ア 〕		
アーマチュアCOMP.	52	6
アーム, ウインドシールドワイパー	121	13
		14
	123	13
		14
アーム, L.	143	33
アーム, R.	143	24
アームA, シフト	78	3
アームASSY., ロッカー	59	1
アームASSY., L. フロントアッパー	169	16
アームASSY., L. フロントロアー	169	12
アームASSY., R. フロントアッパー	169	15
アームASSY., R. フロントロアー	169	11
アームB, シフト	78	5
アームCOMP., カムチェンテンショナー	57	17
アームCOMP., L. リヤーアッパー	173	17
アームCOMP., L. リヤーコントロール	173	11
アームCOMP., L. リヤーロアー	173	13
アームCOMP., R. リヤーアッパー	173	16
アームCOMP., R. リヤーコントロール	173	10
アームCOMP., R. リヤーロアー	173	12
アウトレット, ヒーターダイパー	194	6
	195	6
アウトレットASSY., バッセンジャー	191	18

部品名
インシュレーター, チェンジレバー
インシュレーター, フューエルハウジング
インシュレーター, フューエルメインテナンスリッド
インシュレーター, フロントチェンジレバー
インシュレーター, フロントフロアートンネル
インシュレーター, ボンネット
インシュレーター, リヤートンネルサイド
インシュレーター, ロアー
インシュレーター, ロールバーフレーム
インシュレーター, L. トンネルサイド
インシュレーター, R. トンネルサイド
インナーロックCOMP.
インナーCOMP., アシュトレイ
インバーターユニット, HIDシステム
インモビリゼーションユニット
〔 ウ 〕
ウインドウCOMP.
ウエイト, バランス

ブロックNO.

B-53-10 ドアーロック

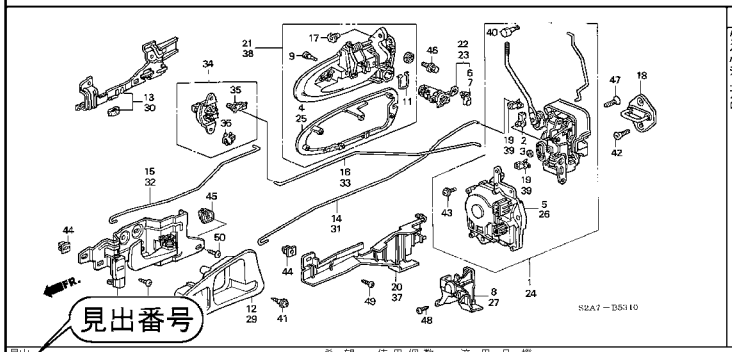

整備項目	標準時間
ケース, R. インサイド	0.1
ストライカーASSY., ドアーロック	0.2
ハンドルASSY., R. インサイド	0.3
シリンダー, R. ドアー	0.4
ハンドルASSY., R. フロントドアー アウトサイド	
アクチュエーターASSY., R. フロントドアー ロック	0.5
ロックASSY., R. フロントドアーパワー	0.6

見出番号

見出番号	部品番号	部品名	希望小売価格	使用個数 100	使用個数 110	適用号機 初号機	適用号機 終号機	タイプ
1	72110-S2A-A01	ロックASSY., R. フロントドアーパワー	9,500	1	–	———	1001000	
	72110-S2A-A02		11,000	1	–	1001001		
				–	1			
2	72112-SR4-004	スナップ (ブラウン) (ミギヨウ)	65	1	1			
3	72113-SR4-004	スナップ (ブラック) (ヒダリヨウ)	65	1	1			
4	72114-S86-K01	シート, R. アウトサイドハンドル	400	1	1			
5	72115-S84-A01	アクチュエーターASSY., R. フロントドアーロック	5,500	1	1	———	———	G, G1
	72115-S84-A11		7,000	1	1	———	———	E, E1, N2
6	72116-S04-003	ホルダー, ロッド (スカイブルー) (ミギヨウ)	150	1	1			
7	72117-S04-003	ホルダー, ロッド (イエロー) (ヒダリヨウ)	150	1	1			
8	72117-S2A-003	プロテクター, R. フロントドアーロック	250	1	1			
9	72119-SM1-003	ストッパーA, アウトサイドハンドル	85	4	4			
10	72120-S2A-003ZA	ハンドルASSY., R. インサイド *NH167L*. . . . グラファイトブラック	1,400	1	1			
12	72125-SR0-A02ZB	ケース, R. インサイド *NH167L*. . . . グラファイトブラック	310	1	1			
13	72130-S84-A00	プロテクター, R. フロントドアーアウターハンドル	580	1	1			

ページNO.

240

2000.10.10 J

パーツカタログの構成

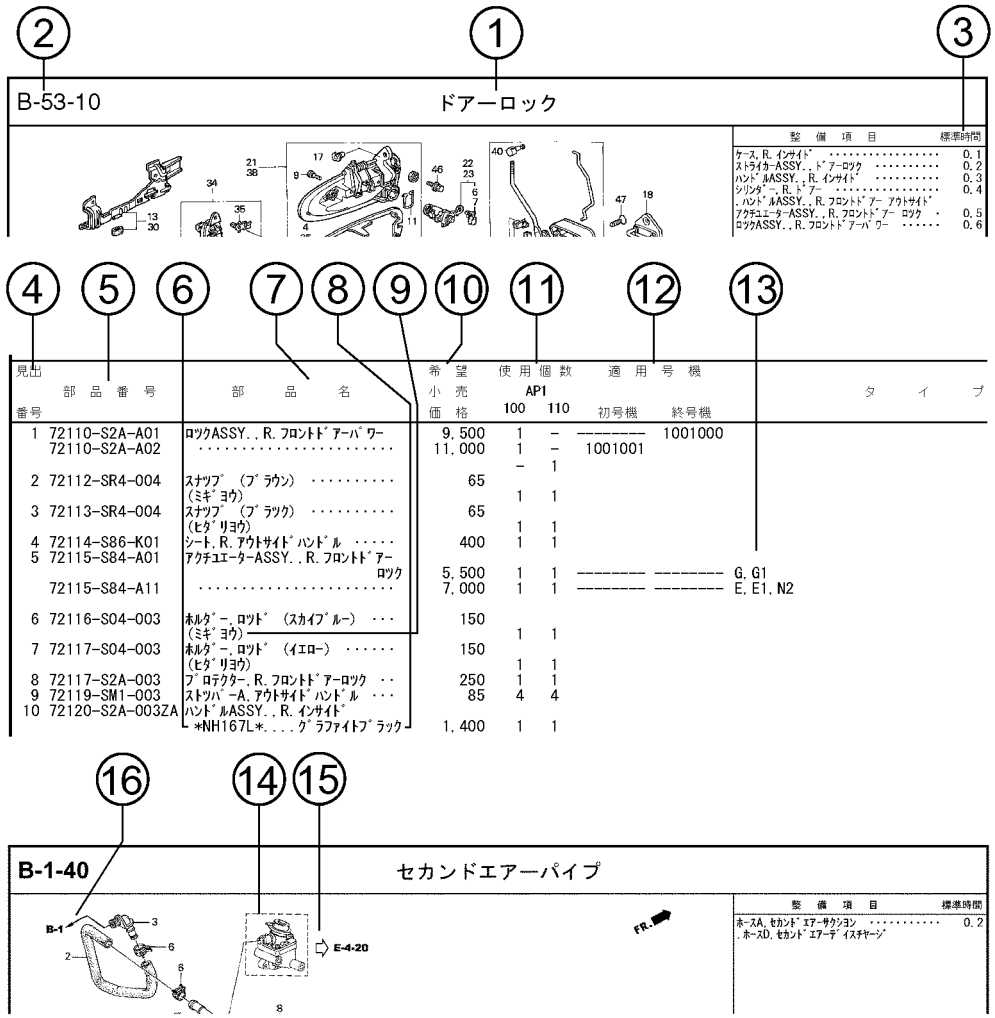

①ブロックタイトル　②ブロックNo.

③整備項目／標準時間ー標準整備時間

④見出番号

・本文の見出し番号に（　），　）が付いているものは、前ページより同じ見出し番号が続いていることを示します。

⑤部品番号　⑥Honda色記号　⑦部品名　⑧色名称

⑨注記

・特記事項を部品名欄に（　）で表示しています。

⑩希望小売価格

・ジカ　　市場状況等により変動するメーカー希望小売価格。

・オープン　メーカー希望小売価格が存在せず、各小売店が独自に決定する小売値。オープン価格。

⑪使用個数

・使用個数に（　），（ がつけられている部品はオプショナル部品です。

・使用個数に“N”と表示されている部品は必要に応じて選択して使用する部品です。

・使用個数は各ブロック内に使用されている数を示します。

⑫適用号機

⑬タイプ

・タイプ欄が無記入のものは、すべてのタイプに共通使用されます。

・実車のタイプとパーツカタログに表示のタイプは異なりますので、型式指定番号・類別区分番号表で確認して下さい。

⑭

・　内の部品は、他のブロックで案内されています。

⑮

・⇦は　で囲まれている掲載ブロックNo.を表示しています。

⑯

・←は該当部品の接続先ブロックNo.を表示しています。

部品に変更があったとき

見出番号	部品番号	部品名	希望小売価格	使用個数 AP1 100	110	適用号機 初号機	終号機
1	72110-S2A-A01	ﾛｯｸASSY.,R.ﾌﾛﾝﾄﾄﾞｱｰﾊﾟﾜｰ	9,500	1	-	--------	1001000
	72110-S2A-A02	･････････････････････	11,000	1	-	1001001	
				-	1		
2	72112-SR4-004	ｽﾅｯﾌﾟ (ﾌﾞﾗｳﾝ) ･････････	65				
		(ﾐｷﾞﾖｳ)		1	1		
3	72113-SR4-004	ｽﾅｯﾌﾟ (ﾌﾞﾗｯｸ) (###)･････	65				
		(ﾋﾀﾞﾘﾖｳ)		1	1		
4	72114-S86-K01	ｼｰﾄ,R.ｱｳﾄｻｲﾄﾞﾊﾝﾄﾞﾙ ･････	400	1	1		
5	72115-S84-A01	ｱｸﾁｭｴｰﾀｰASSY.,R.ﾌﾛﾝﾄﾄﾞｱｰ					
		ﾛｯｸ	5,500	1	1	--------	--------
	72115-S84-A11	･････････････････････	7,000	1	1	--------	--------

初号機から変更しないで使用している。

左側にある場合は、1001001号機からの車に使用する。

右側にある場合は、1001000号機までの車に使用する。

●部品各末尾の（＃＃＃）マークがあるものは供給に期限（非販売部品）があることを示します

色物部品の探し方

・色物部品を注文する際は車に貼付されている「外装色ラベル・内装色ラベル」又は、「サービスインフォメーションプレート」から Honda 色記号を確認し、該当の部品番号でご注文下さい。

●外装色ラベル・内装色ラベル貼付け位置

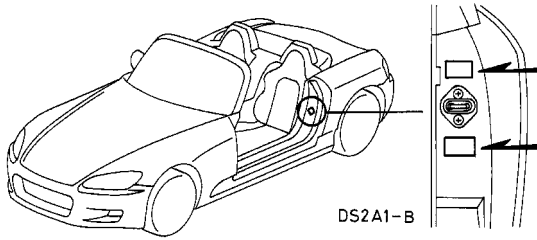

●サービスインフォメーションプレート

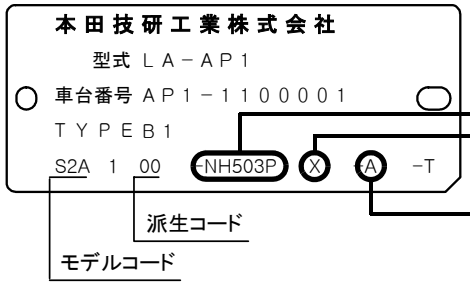

外装色ラベル

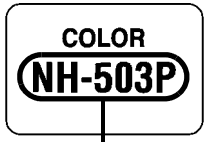

内装色ラベル

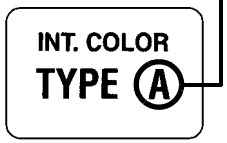

●外装色部品の注文のとき

外装色一覧表

パーツ色記号	色　　名
ZZ	下塗り塗装

Honda 色記号	色　　名	100
B59P	バッキンガムブルーパール	○
G71P	ローザンヌグリーンパール	○
NH503P	グラナダブラックパール	○
NH538	フロストホワイト	○

外装色記号末尾のアルファベット（この場合 X)
サービスインフォメーションプレートの外装色記号の末尾に M 又は P 以外のアルファベットの記載がある場合はそのアルファベットを除いた外装色一覧表にある Honda 色記号で検索して下さい。

●内装色部品の注文のとき

・パーツカタログ本文にてHonda色記号が確定する場合は、内装色早見表は案内していません。

内装色早見表
（部品名から Honda 色記号がわかります）

	カラータイプ		A	B
	内装主要色		オフブラック	グレー
No.	部　品　名	注記	Honda 色記号	Honda 色記号
1	ｱｰﾑﾚｽﾄ ASSY.，ﾘﾔｰｼｰﾄ		NH83L	NH89L
2	ｱｳﾄﾚｯﾄ ASSY.，ﾄﾞﾗｲﾊﾞｰ		NH83L	NH89L
3	ｱｳﾄﾚｯﾄ ASSY.，ﾊﾟｯｾﾝｼﾞｬｰ		NH83L	NH89L
4	ｶﾊﾞｰ､ｲﾝｽﾄﾙﾒﾝﾄﾄﾞﾗｲﾊﾞｰﾛｱｰ		NH83L	NH89L
5	ｶﾊﾞｰ､ｼｮﾙﾀﾞｰｽﾗｲﾄﾞｱｼﾞｬｽﾀｰ		NH83L	NH89L
6	ｶﾊﾞｰ､ﾊﾟｰｷﾝｸﾞﾌﾞﾚｰｷ		NH83L	NH89L
7	ｶﾊﾞｰ､ﾎﾞﾃﾞｨ		NH83L	NH89L

内装色一覧表
（Honda 色記号の色名がわかります）

Honda 色記号	色　　名	100
NH1L	ブラック	○
NH83L	オフブラック	○
NH84L	ハーフブラック	○
NH89L	パーミーグレー	○
MH91L	ロフティグレー	○

号機管理表

●このパーツカタログには下記のモデルを記載しています。

モデル	99年 ('99.5モデル)	00年 ('01モデル)	01年 ('02モデル)	03年 ('04モデル)	05年 ('06モデル)	07年 ('08モデル)
S2000	'99.4 Ⅰ AP1-100	'00.4 Ⅱ AP1-110	'01.9 Ⅲ AP1-120	'03.10 Ⅳ AP1-130 ・135 ・200		
					'05.11 Ⅰ AP2-100	'07.10 Ⅱ AP2-110

打刻形式	ドアー	排気量	タイプ	モデルコード		パーツカタログに表示のタイプ	ミッションタイプ	フレーム号機	エンジン号機	ミッション号機
				モデル	コード					
AP1-100	2D	2000 DOHC VTEC	——	——	——	B1	6MT	AP1-1000001～	F20C-1000001～	SCYM-1000001～
						B2				
						B1N				
						B2N				
AP1-110				S2A	00	B1		AP1-1100001～	F20C-1100001～	
					01	B2				
					02	B1N				
					03	B2N				
			typeV		20	V1				
					21	V2				
					22	V1N				
					23	V2N				

打刻形式	ドアー	排気量	タイプ	モデルコード		パーツカタログに表示のタイプ	ミッションタイプ	フレーム号機	エンジン号機	ミッション号機
				モデル	コード					
AP1-120	2D	2000 DOHC VTEC	——	S2A	00	B1	6MT	AP1-1200001～	F20C-1200001～	SCYM-2000001～
					01	B2				
					02	B1N				
					03	B2N				
					04	BC1				
					05	BC2				
					06	BC1N				
					07	BC2N				
			typeV		20	V1				
					21	V2				
					22	V1N				
					23	V2N				
					24	VC1				
					25	VC2				
					26	VC1N				
					27	VC2N				
AP1-130			——		00	B1		AP1-1300001～	F20C-1300001～	SCYM-3000001～
					01	B2				
					02	B1N				
					03	B2N				
					04	BC1				
					05	BC2				
					06	BC1N				
					07	BC2N				
			typeV		20	V1				
					21	V2				
					22	V1N				
					23	V2N				
					24	VC1				
					25	VC2				
					26	VC1N				
					27	VC2N				

打刻形式	ドアー	排気量	タイプ	モデルコード		パーツカタログに表示のタイプ	ミッションタイプ	フレーム号機	エンジン号機	ミッション号機
				モデル	コード					
AP1-135	2D	2000 DOHC VTEC	——	S2A	10	NB1	6MT	AP1-1350001～	F20C-1300001～	SCYM-3000001～
					11	NB2				
					12	NB1N				
					13	NB2N				
					14	NBC1				
					15	NBC2				
					16	NBC1N				
					17	NBC2N				
			typeV		30	NV1				
					31	NV2				
					32	NV1N				
					33	NV2N				
					34	NVC1				
					35	NVC2				
					36	NVC1N				
					37	NVC2N				
AP1-200			——	STT	10	SB1		AP1-2000001～	F20C-1301001～	
					11	SB2				
					12	SB1N				
					13	SB2N				
					14	SBC1				
					15	SBC2				
					16	SBC1N				
					17	SBC2N				
			typeV		30	SV1				
					31	SV2				
					32	SV1N				
					33	SV2N				
					34	SVC1				
					35	SVC2				
					36	SVC1N				
					37	SVC2N				

打刻形式	ドアー	排気量	タイプ	モデルコード		パーツカタログに表示のタイプ	ミッションタイプ	フレーム号機	エンジン号機	ミッション号機
				モデル	コード					
AP2-100	2D	2200 DOHC VTEC	——	S2A	00	SB1	6MT	AP2-1000001～	F22C-1000001～	SCYM-4000001～
					01	SB2				
					02	SB1N				
					03	SB2N				
					04	SBC1				
					05	SBC2				
					06	SBC1N				
					07	SBC2N				
			typeV		20	SV1				
					21	SV2				
					22	SV1N				
					23	SV2N				
					24	SVC1				
					25	SVC2				
					26	SVC1N				
					27	SVC2N				
AP2-110			——		00	SB1		AP2-1100001～	F22C-1010001～	SCYM-5000001～
					01	SB2				
					02	SB1N				
					03	SB2N				
			typeS		20	SS3				
					21	SS2				
					22	SS3N				
					23	SS2N				

型式指定番号・類別区分番号表

・自動車検査証（車検証）より型式、型式指定番号、類別区分番号を確認し、“パーツカタログに表示のタイプ”を確認して下さい。
・“パーツカタログに表示のタイプ”はパーツカタログ本文のタイプ欄に記載されます。
・製品カタログとパーツカタログの装備表は、表現が異なる場合が有ります。類別区分番号は下３桁で表示しています。

型 式	型式指定番 号	類別区分番 号	ﾀｲﾌﾟ	ﾊﾟｰﾂｶﾀﾛｸﾞに表示のﾀｲﾌﾟ	ﾐｯｼｮﾝﾀｲﾌﾟ	ABS	SRS	LSD	電動ｿﾌﾄﾄｯﾌﾟ	17ｲﾝﾁｱﾙﾐﾎｲｰﾙ	本革ｼｰﾄ&内装	ﾅﾋﾞｼｽﾃﾑ	VGS	ﾌﾟﾚﾐｱﾑｶﾗｰ
GH-AP1	9492	001	——	B1	6MT	○	○	○	○					
				B2		○	○	○	○		○			
		002		B1N		○	○	○	○			○		
				B2N		○	○	○	○		○	○		
LA-AP1	10557	001		B1		○	○	○	○					
				B2		○	○	○	○		○			
				BC1		○	○	○	○					○
				BC2		○	○	○	○		○			○
		002		B1N		○	○	○	○			○		
				B2N		○	○	○	○		○	○		
				BC1N		○	○	○	○			○		○
				BC2N		○	○	○	○		○	○		○
		003	typeV	V1		○	○	○	○				○	
				V2		○	○	○	○		○		○	
				VC1		○	○	○	○				○	○
				VC2		○	○	○	○		○		○	○
		004		V1N		○	○	○	○			○	○	
				V2N		○	○	○	○		○	○	○	
				VC1N		○	○	○	○			○	○	○
				VC2N		○	○	○	○		○	○	○	○

型 式	型式指定番 号	類別区分番 号	ﾀｲﾌﾟ	ﾊﾟｰﾂｶﾀﾛｸﾞに表示のﾀｲﾌﾟ	ﾐｯｼｮﾝﾀｲﾌﾟ	ABS	SRS	LSD	電動ｿﾌﾄﾄｯﾌﾟ	17ｲﾝﾁｱﾙﾐﾎｲｰﾙ	本革ｼｰﾄ&内装	ﾅﾋﾞｼｽﾃﾑ	VGS	ﾌﾟﾚﾐｱﾑｶﾗｰ
LA-AP1	10557	009	——	B1	6MT	○	○	○	○	○				
				B2		○	○	○	○	○	○			
				BC1		○	○	○	○	○				○
				BC2		○	○	○	○	○	○			○
		010		B1N		○	○	○	○	○		○		
				B2N		○	○	○	○	○	○	○		
				BC1N		○	○	○	○	○		○		○
				BC2N		○	○	○	○	○	○	○		○
		011	typeV	V1		○	○	○	○	○			○	
				V2		○	○	○	○	○	○		○	
				VC1		○	○	○	○	○			○	○
				VC2		○	○	○	○	○	○		○	○
		012		V1N		○	○	○	○	○		○	○	
				V2N		○	○	○	○	○	○	○	○	
				VC1N		○	○	○	○	○		○	○	○
				VC2N		○	○	○	○	○	○	○	○	○

型 式	型式指定番号	類別区分番号	タイプ	パーツカタログに表示のタイプ	ミッションタイプ	ABS	SRS	LSD	電動ソフトトップ	17インチアルミホイール	本革シート&内装	ナビシステム	VGS	プレミアムカラー
ABA-AP1	12219	001	—	NB1	6MT	○	○	○	○	○				
				NB2		○	○	○	○	○	○			
				SB1		○	○	○	○	○				
				SB2		○	○	○	○	○	○			
				NBC1		○	○	○	○	○				○
				NBC2		○	○	○	○	○	○			○
				SBC1		○	○	○	○	○				○
				SBC2		○	○	○	○	○	○			○
		002		NB1N		○	○	○	○	○		○		
				NB2N		○	○	○	○	○	○	○		
				SB1N		○	○	○	○	○		○		
				SB2N		○	○	○	○	○	○	○		
				NBC1N		○	○	○	○	○		○		○
				NBC2N		○	○	○	○	○	○	○		○
				SBC1N		○	○	○	○	○		○		○
				SBC2N		○	○	○	○	○	○	○		○
		003	typeV	NV1		○	○	○	○	○			○	
				NV2		○	○	○	○	○	○		○	
				SV1		○	○	○	○	○			○	
				SV2		○	○	○	○	○	○		○	
				NVC1		○	○	○	○	○			○	○
				NVC2		○	○	○	○	○	○		○	○
				SVC1		○	○	○	○	○			○	○
				SVC2		○	○	○	○	○	○		○	○
		004		NV1N		○	○	○	○	○		○	○	
				NV2N		○	○	○	○	○	○	○	○	
				SV1N		○	○	○	○	○		○	○	
				SV2N		○	○	○	○	○	○	○	○	
				NVC1N		○	○	○	○	○		○	○	○
				NVC2N		○	○	○	○	○	○	○	○	○
				SVC1N		○	○	○	○	○		○	○	○
				SVC2N		○	○	○	○	○	○	○	○	○

型 式	型式指定番 号	類別区分番 号	ﾀｲﾌﾟ	ﾊﾟｰﾂｶﾀﾛｸﾞに表示のﾀｲﾌﾟ	ﾐｯｼｮﾝﾀｲﾌﾟ	ABS	SRS	LSD	電動ｿﾌﾄﾄｯﾌﾟ	17ｲﾝﾁｱﾙﾐﾎｲｰﾙ	本革ｼｰﾄ&内装	ﾅﾋﾞｼｽﾃﾑ	VGS	ﾌﾟﾚﾐｱﾑｶﾗｰ
ABA-AP2	15221	001	——	SB1	6MT	○	○	○	○	○				F
				SB2		○	○	○	○	○	○			F
				SBC1		○	○	○	○	○				○
				SBC2		○	○	○	○	○	○			○
		002		SB1N		○	○	○	○	○		○		F
				SB2N		○	○	○	○	○	○	○		F
				SBC1N		○	○	○	○	○		○		○
				SBC2N		○	○	○	○	○	○	○		○
		003	typeV	SV1		○	○	○	○	○			○	
				SV2		○	○	○	○	○	○		○	
				SVC1		○	○	○	○	○			○	○
				SVC2		○	○	○	○	○	○		○	○
		004		SV1N		○	○	○	○	○		○	○	
				SV2N		○	○	○	○	○	○	○	○	
				SVC1N		○	○	○	○	○		○	○	○
				SVC2N		○	○	○	○	○	○	○	○	○
		005	typeS	SS2		○	○	○	○	○	○			F
				SS3		○	○	○	○	○				F
		006		SS2N		○	○	○	○	○	○	○		F
				SS3N		○	○	○	○	○		○		F

F.....工場装着オプション

ハードトップ部品の探し方

●ハードトップ部品に変更があった場合

・ハードトップ部品に変更があった場合は、フレーム号機とハードトップシリアルNo.で管理されます。
・ハードトップシリアルNo.は下記の例のように注記欄に記載されます。

(記載例)	(意味)
(H/T:XA0101-)……	XA0101 から
(H/T:-XA0101)……	XA0101 まで
(H/T:XA0101-XA0111)……	XA0101 から XA0111 まで

・ハードトップ関連部品の部品番号の注記にハードトップシリアルNo.が記載されていましたら、車両のハードトップシリアルNo.を確認し、該当の部品の番号でご注文ください。

●ハードトップシリアルNo.の打刻位置

・ハードトップシリアルNo.は、ハードトップパネルＣＯＭＰ．のＬ．リヤーピラー下側に打刻しております。
また、ハードトップ保証書に記載されております。

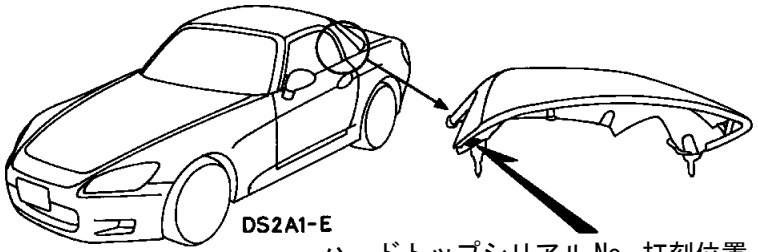

ハードトップシリアル No. 打刻位置

●ハードトップシリアルNo.の構成について

(例)

X A 01 01

生産数	1台目	2台目	3台目		99台目
打 刻	01	02	03		99

生産日	1日	2日	3日		31日
打 刻	01	02	03		31

生産月	1月	2月	3月		12月
打 刻	A	B	C		L

生産年	1999	2000	2001		2008
打 刻	X	Y	1		8

特別仕様車について

1 GIOIRE「S2000/S2000 type V特別仕様車」

発売日	2002年10月4日
ベース車	S2000/S2000 type V (AP1-120)
適用フレーム号機	AP1-1200001～
専用部品の パーツカタログ案内	部品名の注記に(GIOIRE)と表示
専用部品以外の タイプ表示	B2, B2N, V2, V2N

型式指定番号・類別区分番号表

型式	型式指定番号	類別区分番号	タイプ	パーツカタログに表示のタイプ	ミッションタイプ	SRS	LSD	電動ソフトトップ	本革シート	ナビシステム	VGS
LA-AP1	10557	001	—	B2	6MT	○	○	○	○		
		002		B2N		○	○	○	○	○	
		003	type V	V2		○	○	○	○		○
		004		V2N		○	○	○	○	○	○

外装色表

Honda色記号	色　　名
B523P	ロイヤルネイビーブルーパール
R523P	ダークカーディナルレッドパール

内装色表

カラータイプ	内装主要色
K	ブラック/タン

特徴

(外装)

・専用クロムメッキドアーミラー　　・ゴールドピンストライプ

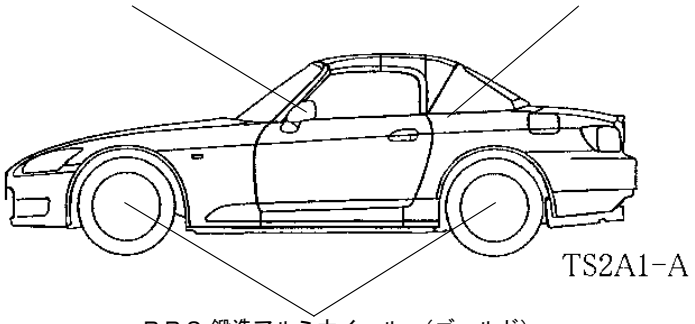

・ＢＢＳ 鍛造アルミホイール　(ゴールド)

(内装)

・専用色内装（タン）
（本革シート・ドアーライニングセンターパッド・
センターコンソールをキルティング加工）
・専用革巻ステアリングホイール
・ジオーレtype V専用ステアリングホイール
・フロアカーペット

外装色・内装色一覧表

●このパーツカタログで使用しているHonda色記号と色名は下記の通りです。
・色名については、本文の部品名欄にも記載されておりますので参照して下さい。
・パーツ色記号（ZA.ZB…YA.YB）はそれぞれの色部品の部品番号に設定されています。
・部品が異なる場合パーツ色記号とHonda色記号は必ずしも一致するものではありませんので注意して下さい。

外装色一覧表

パーツ色記号	色　　名
ZZ	下塗り塗装

Honda 色記号	色　　名	AP1				AP2	
		100	110	120	130 135 200	100	110
B66P	ﾓﾝﾃｶﾙﾛﾌﾞﾙｰﾊﾟｰﾙ	○	○	○			
B513M	ﾆｭﾙﾌﾞﾙｸﾘﾝﾌﾞﾙｰﾒﾀﾘｯｸ			○	○	○	
B523P	ﾛｲﾔﾙﾈｲﾋﾞｰﾌﾞﾙｰﾊﾟｰﾙ			○	○	○	
B545P	ﾊﾞﾐｭｰﾀﾞﾌﾞﾙｰﾊﾟｰﾙ					○	○
B554P	ｱﾍﾟｯｸｽﾌﾞﾙｰﾊﾟｰﾙ						○
B554P 1							○
NH547	ﾍﾞﾙﾘﾅﾌﾞﾗｯｸ	○	○	○	○	○	○
NH547 1							○
NH552M	ｾﾌﾞﾘﾝｸﾞｼﾙﾊﾞｰﾒﾀﾘｯｸ			○	○	○	
NH565	ｸﾞﾗﾝﾌﾟﾘﾎﾜｲﾄ	○	○	○	○	○	○
NH565 1							○
NH630M	ｼﾙﾊﾞｰｽﾄｰﾝﾒﾀﾘｯｸ	○	○	○	○	○	
NH676M	ﾑｰﾝﾛｯｸﾒﾀﾘｯｸ				○	○	○
NH676M 1							○
NH745M	ｼﾝｸﾛｼﾙﾊﾞｰﾒﾀﾘｯｸ						○
NH745M 1							○
PB73P	ﾐｯﾄﾞﾅｲﾄﾊﾟｰﾌﾟﾙﾊﾟｰﾙ		○	○			
R510	ﾆｭｰﾌｫｰﾐｭﾗﾚｯﾄﾞ	○	○	○	○	○	○
R510 1							○
R523P	ﾀﾞｰｸｶｰﾃﾞｨﾅﾙﾚｯﾄﾞﾊﾟｰﾙ			○			
YR564M	ﾃﾞｨｰﾌﾟﾊﾞｰｶﾞﾝﾃﾞｨﾒﾀﾘｯｸ					○	
Y52P	ｲﾝﾃﾞｨｲｴﾛｰﾊﾟｰﾙ	○	○	○			
Y65P	ﾆｭｰｲﾝﾃﾞｨｲｴﾛｰﾊﾟｰﾙ				○	○	○
Y65P 1							○

外装色表 （プレミアムカラー）

Honda 色記号	色　　名	AP1				AP2	
		100	110	120	130 135 200	100	110
GY19M	ﾗｲﾑｸﾞﾘｰﾝﾒﾀﾘｯｸ			○	○		
NH609P	ﾌﾟﾗﾁﾅﾎﾜｲﾄﾊﾟｰﾙ			○	○	○	○
NH609P 1							○
RP42P	ﾌﾟﾚﾐｱﾑｻﾝｾｯﾄﾓｰﾌﾞﾊﾟｰﾙ						○
RP42P 1							○
R508P	ﾓﾝﾂｧﾚｯﾄﾞﾊﾟｰﾙ			○	○		
YR536P	ﾆｭｰｲﾓﾗｵﾚﾝｼﾞﾊﾟｰﾙ			○	○	○	

内装色一覧表

Honda 色記号	色　　名	AP1				AP2	
		100	110	120	130 135 200	100	110
B135L	ﾋﾟｭｱﾌﾞﾙｰ			○	○	○	
B135L 1				○	○		
NH1L	ﾌﾞﾗｯｸ	○	○				○
NH85L	ｸﾞﾚｰｲﾚﾌﾞﾝ	○	○	○	○	○	○
NH120L	ｽﾀｰﾌﾞﾗｯｸ	○	○	○	○	○	
NH167L	ｸﾞﾗﾌｧｲﾄﾌﾞﾗｯｸ	○	○	○	○	○	○
NH167L 1		○		○	○	○	○
NH167L 2						○	○
NH167RED	ﾌﾞﾗｯｸ/ﾚｯﾄﾞ2				○		
NH472L	ｱﾙﾐﾆｭｰﾑｼﾙﾊﾞｰ			○	○	○	○
NH473L	USﾀﾞｰｸｼﾙﾊﾞｰ			○			
NH474L	USﾐﾃﾞｨｱﾑｼﾙﾊﾞｰ			○	○	○	○
NH592L	BPｸｰﾙｼﾙﾊﾞｰ				○		
NH646L	RGｻﾃﾝﾌﾞﾗｯｸ					○	○
NH647L	RGﾐﾃﾞｨｱﾑｻﾃﾝﾌﾞﾗｯｸ					○	○
R145L	ﾌﾟﾚﾐｱﾑﾚｯﾄﾞ	○	○	○	○	○	○
R145L 1				○	○		
R153L	ﾋﾞﾋﾞｯﾄﾞﾚｯﾄﾞ			○	○	○	○
YR158L	ﾀﾝ			○			
YR167L	ﾗｲﾄﾀﾝ				○		
YR344L	ﾊﾞｰﾁ					○	○
Y63L	ｶｰﾎﾞﾝｲｴﾛｰ						○

内装色早見表

・内装色部品のHonda色記号をカラータイプ別に案内しています。
・パーツカタログ本文にてHonda色記号の選択が必要な内装色部品のみ案内しています。
・車両に貼付されている内装色ラベルでインテリアカラータイプを確認後、内装色早見表のカラータイプを確認して下さい。
・パーツカタログ本文の部品名より内装色早見表のHonda色記号を確認して下さい。
・適用号機や認定型式により内装色早見表が異なりますので、内装色早見表の上部のタイトルを確認して下さい。

AP1-100・110

No.	部 品 名	注記	A	Z
		カラータイプ	A	Z
		内装主要色	ブラック/ブラック	ブラック/レッド
			Honda 色記号	Honda 色記号
1	カバー, フロントシートクッショントリム		NH167L	R145L
2	カバー, ヘッドレスト		NH167L	R145L
3	カバー, L. フロントシートバックトリム		NH167L	R145L
4	カバー, R. フロントシートバックトリム		NH167L	R145L
5	クリップ, トリム 7MM		NH167L	R145L
6	クリップ, トンネルサイド		NH167L	R145L
7	マット, センターフロアー		NH167L	R145L
8	マット, L. フロアー		NH167L	R145L
9	マット, R. フロアー		NH167L	R145L
10	ライニング COMP., L. フロントドアー		NH167L	R145L
11	ライニング COMP., R. フロントドアー		NH167L	R145L

AP1-120

No.	部 品 名	注記	A	C	E	K	Z
		カラータイプ	A	C	E	K	Z
		内装主要色	ブラック/ブラック	ブルー	レッド	ブラック/タン	ブラック/レッド
			Honda 色記号	Honda 色記号	Honda 色記号	Honda 色記号	Honda 色記号
1	カバー, フロントシートクッショントリム		NH167L	B135L	R153L	YR158L	R153L
2	カバー, L. フロントコンソール		NH167L	B135L	R145L	NH167L	NH167L
3	カバー, L. フロントシートバックトリム		NH167L	B135L	R153L	YR158L	R153L
4	カバー, R. フロントコンソール		NH167L	B135L	R145L	NH167L	NH167L
5	カバー, R. フロントシートバックトリム		NH167L	B135L	R153L	YR158L	R153L
6	カバーASSY., パッセンジャー インストルメントロアー		NH167L	B135L	R145L	NH167L	NH167L
7	ガーニッシュ, リヤートレイ		NH167L	B135L	R145L	NH167L	NH167L
8	ガーニッシュ, L. サイド		NH167L 1	B135L 1	R145L 1	NH167L 1	NH167L 1
9	ガーニッシュ, L. リヤーサイド		NH167L	B135L	R145L	NH167L	NH167L
10	ガーニッシュ, R. サイド		NH167L 1	B135L 1	R145L 1	NH167L 1	NH167L 1
11	ガーニッシュ, R. リヤーサイド		NH167L	B135L	R145L	NH167L	NH167L
12	ガーニッシュASSY., L. リヤートレイサイド		NH167L	B135L	R145L	NH167L	NH167L
13	ガーニッシュASSY., L. ロールバーロアー		NH167L	B135L	R145L	NH167L	NH167L
14	ガーニッシュASSY., R. リヤートレイサイド		NH167L	B135L	R145L	NH167L	NH167L
15	ガーニッシュASSY., R. ロールバーロアー		NH167L	B135L	R145L	NH167L	NH167L
16	ガーニッシュCOMP., L. ロールバー アッパー		NH167L	B135L	R145L	NH167L	NH167L
17	ガーニッシュCOMP., R. ロールバー アッパー		NH167L	B135L	R145L	NH167L	NH167L
18	キャップ, ガーニッシュ		NH167L	B135L	R145L	NH167L	NH167L
19	キャップ, サンルーフメインテナンス		NH167L	B135L	R145L	NH167L	NH167L
20	クリップ, カウルトップ		NH167L	B135L	R145L	NH167L	NH167L
21	クリップ, トリム 7MM		NH167L	B135L	R145L	YR158L	R145L
22	クリップ, トンネルサイド		NH167L	B135L	R145L	YR158L	R145L
23	クリップ, ドアーライニング		NH167L	B135L	R145L	NH167L	NH167L
24	グリル, L. ツイーター		NH167L	B135L	R145L	NH167L	NH167L
25	グリル, R. ツイーター		NH167L	B135L	R145L	NH167L	NH167L

AP1-120

No.	部 品 名	注記	A	C	E	K	Z
		カラータイプ	A	C	E	K	Z
		内装主要色	ブラック/ブラック	ブルー	レッド	ブラック/タン	ブラック/レッド
			Honda 色記号	Honda 色記号	Honda 色記号	Honda 色記号	Honda 色記号
26	コンソールセット, センター		NH167L 1	NH167L 1	NH167L 1	YR158L	NH167L 1
27	コンソールセット, リヤー		NH167L	B135L	R145L	NH167L	NH167L
28	トレイASSY., リヤー		NH167L	B135L	R145L	NH167L	NH167L
29	ネット, トンネルサイド		NH167L	B135L	R145L	NH167L	R145L
30	ネットCOMP., L. フロントドアーサイド		NH167L	B135L	R145L	NH167L	NH167L
31	ネットCOMP., R. フロントドアーサイド		NH167L	B135L	R145L	NH167L	NH167L
32	ハンガー, コンソール		NH167L	B135L	R145L	NH167L	NH167L
33	パネル, パワーウインドウマスター		NH167L	B135L	R145L	YR158L	NH167L
34	パネル, L. パワーウインドウサブスイッチ		NH167L	B135L	R145L	YR158L	NH167L
35	パネルASSY., インストルメント		NH167L	B135L	R145L	NH167L	NH167L
36	パネルASSY., ナビゲーション		NH167L	B135L	R145L	NH167L	NH167L
37	パネルCOMP., ラジオ		NH167L	B135L	R145L	NH167L	NH167L
38	ボードASSY., リヤーコンソールバック		NH167L	B135L	R145L	NH167L	NH167L
39	マット, センターフロアー		NH167L	B135L	R145L	YR158L	NH167L
40	マット, L. フロアー		NH167L	B135L	R145L	YR158L	R145L
41	マット, R. フロアー		NH167L	B135L	R145L	YR158L	R145L
42	モジュールキット, パッセンジャー		NH167L	B135L	R145L	NH167L	NH167L
43	ライニング, L. カウルサイド		NH167L	B135L	R145L	NH167L	NH167L
44	ライニング, R. カウルサイド		NH167L	B135L	R145L	NH167L	NH167L
45	ライニングCOMP., L. フロントドアー		NH167L	B135L	R145L	YR158L	NH167L
46	ライニングCOMP., R. フロントドアー		NH167L	B135L	R145L	YR158L	NH167L
47	リッド, インストルメントパネルサイド		NH167L	B135L	R145L	NH167L	NH167L
48	リッドCOMP., ラジオ		NH167L	B135L	R145L	NH167L	NH167L
49	レバーCOMP., ボンネットワイヤー		NH167L	B135L	R145L	NH167L	NH167L

AP1-130・135・200

No.	部品名	注記	A	C	E	Q	V
		カラータイプ	A	C	E	Q	V
		内装主要色	ブラック/ブラック	ブルー	レッド	ブラック/ライトタン	ブラック/レッド2
			Honda 色記号	Honda 色記号	Honda 色記号	Honda 色記号	Honda 色記号
1	カバー, フロントシートクッショントリム		NH167L	B135L	R153L	YR167L	NH167RED
2	カバー, L. フロントコンソール		NH167L	B135L	R145L	NH167L	NH167L
3	カバー, L. フロントシートバックトリム		NH167L	B135L	R153L	YR167L	NH167RED
4	カバー, R. フロントコンソール		NH167L	B135L	R145L	NH167L	NH167L
5	カバー, R. フロントシートバックトリム		NH167L	B135L	R153L	YR167L	NH167RED
6	カバーASSY., パッセンジャー インストルメントロアー		NH167L	B135L	R145L	NH167L	NH167L
7	ガーニッシュ, リヤートレイ		NH167L	B135L	R145L	NH167L	NH167L
8	ガーニッシュ, L. サイド		NH167L 1	B135L 1	R145L 1	NH167L 1	NH167L 1
9	ガーニッシュ, L. リヤーサイド		NH167L	B135L	R145L	NH167L	NH167L
10	ガーニッシュ, R. サイド		NH167L 1	B135L 1	R145L 1	NH167L 1	NH167L 1
11	ガーニッシュ, R. リヤーサイド		NH167L	B135L	R145L	NH167L	NH167L
12	ガーニッシュASSY., L. リヤートレイサイド		NH167L	B135L	R145L	NH167L	NH167L
13	ガーニッシュASSY., L. ロールバーロアー		NH167L	B135L	R145L	NH167L	NH167L
14	ガーニッシュASSY., R. リヤートレイサイド		NH167L	B135L	R145L	NH167L	NH167L
15	ガーニッシュASSY., R. ロールバーロアー		NH167L	B135L	R145L	NH167L	NH167L
16	ガーニッシュCOMP., L. ロールバー アッパー		NH167L	B135L	R145L	NH167L	NH167L
17	ガーニッシュCOMP., R. ロールバー アッパー		NH167L	B135L	R145L	NH167L	NH167L
18	キャップ, ガーニッシュ		NH167L	B135L	R145L	NH167L	NH167L
19	キャップ, サンルーフメインテナンス		NH167L	B135L	R145L	NH167L	NH167L
20	クリップ, カウルトップ		NH167L	B135L	R145L	NH167L	NH167L
21	クリップ, トリム 7MM		NH167L	B135L	R145L	YR167L	R145L
22	クリップ, トンネルサイド		NH167L	B135L	R145L	NH167L	R145L
23	クリップ, ドアーライニング		NH167L	B135L	R145L	NH167L	NH167L
24	グリル, L. ツイーター		NH167L	B135L	R145L	NH167L	NH167L
25	グリル, R. ツイーター		NH167L	B135L	R145L	NH167L	NH167L

AP1-130・135・200

No.	部品名	注記	A	C	E	Q	V
		カラータイプ	A	C	E	Q	V
		内装主要色	ブラック/ブラック	ブルー	レッド	ブラック/ライトタン	ブラック/レッド2
			Honda 色記号	Honda 色記号	Honda 色記号	Honda 色記号	Honda 色記号
26	コンソールセット, リヤー		NH167L	B135L	R145L	NH167L	NH167L
27	トレイASSY., リヤー		NH167L	B135L	R145L	NH167L	NH167L
28	ネット, トンネルサイド		NH167L	B135L	R145L	NH167L	R145L
29	ネットCOMP., L. フロントドアーサイド		NH167L	B135L	R145L	NH167L	NH167L
30	ネットCOMP., R. フロントドアーサイド		NH167L	B135L	R145L	NH167L	NH167L
31	ハンガー, コンソール		NH167L	B135L	R145L	NH167L	NH167L
32	パネル, パワーウインドウマスター		NH167L	B135L	R145L	YR167L	R145L
33	パネル, L. パワーウインドウサブスイッチ		NH167L	B135L	R145L	YR167L	R145L
34	パネルASSY., インストルメント		NH167L	B135L	R145L	NH167L	NH167L
35	パネルASSY., ナビゲーション		NH167L	B135L	R145L	NH167L	NH167L
36	パネルCOMP., ラジオ		NH167L	B135L	R145L	NH167L	NH167L
37	ボードASSY., リヤーコンソールバック		NH167L	B135L	R145L	NH167L	NH167L
38	マット, センターフロアー		NH167L	B135L	R145L	YR167L	R145L
39	マット, L. フロアー		NH167L	B135L	R145L	YR167L	R145L
40	マット, R. フロアー		NH167L	B135L	R145L	YR167L	R145L
41	モジュールキット, パッセンジャー		NH167L	B135L	R145L	NH167L	NH167L
42	ライニング, L. カウルサイド		NH167L	B135L	R145L	NH167L	NH167L
43	ライニング, R. カウルサイド		NH167L	B135L	R145L	NH167L	NH167L
44	ライニングCOMP., L. フロントドアー		NH167L	B135L	R145L	YR167L	NH167RED
45	ライニングCOMP., R. フロントドアー		NH167L	B135L	R145L	YR167L	NH167RED
46	リッド, インストルメントパネルサイド		NH167L	B135L	R145L	NH167L	NH167L
47	レバーCOMP., ボンネットワイヤー		NH167L	B135L	R145L	NH167L	NH167L

AP2-100

No.	部 品 名	注記	A	C	D	E
		カラータイプ	A	C	D	E
		内装主要色	ブラック	ブルー	ブラウン	レッド
			Honda 色記号	Honda 色記号	Honda 色記号	Honda 色記号
1	カバー, フロントシートクッショントリム		NH167L	B135L	YR344L	R153L
2	カバー, L. フロントシートバックトリム		NH167L	B135L	YR344L	R153L
3	カバー, R. フロントシートバックトリム		NH167L	B135L	YR344L	R153L
4	クリップ, トリム 7MM		NH167L	B135L	YR344L	R145L
5	クリップ, トンネルサイド		NH167L	B135L	YR344L	R145L
6	ネット, トンネルサイド		NH167L	B135L	YR344L	R145L
7	マット, L. フロアー		NH167L	B135L	YR344L	R145L
8	マット, R. フロアー		NH167L	B135L	YR344L	R145L

AP2-110

No.	部 品 名	注記	A	D	E	Z
		カラータイプ	A	D	E	Z
		内装主要色	ブラック	ブラウン	レッド	ブラック/イエロー2
			Honda 色記号	Honda 色記号	Honda 色記号	Honda 色記号
1	カバー, フロントシートクッショントリム		NH167L	YR344L	R153L	Y63L
2	カバー, L. フロントシートバックトリム		NH167L	YR344L	R153L	Y63L
3	カバー, R. フロントシートバックトリム		NH167L	YR344L	R153L	Y63L
4	クリップ, トリム 7MM		NH167L	YR344L	R145L	NH167L
5	クリップ, トンネルサイド		NH167L	YR344L	R145L	NH167L
6	ネット, トンネルサイド		NH167L	YR344L	R145L	NH167L
7	マット, L. フロアー		NH167L	YR344L	R145L	NH167L
8	マット, R. フロアー		NH167L	YR344L	R145L	NH167L
9	ライニング COMP., L. フロントドアー		NH167L	NH167L	NH167L	NH1L
10	ライニング COMP., R. フロントドアー		NH167L	NH167L	NH167L	NH1L

フューエルホース／チューブとビニールチューブ、および一般用チューブの使用について

・標準部品のフューエルホース／チューブとビニールチューブ、および一般用チューブは長巻のバルク部品に代替されます。
・標準部品のフューエルホース／チューブとビニールチューブ、および一般用チューブを注文の際は、パーツカタログ本文中の部品名下に記載されている（　）付バルク部品番号または下記一覧表でご確認の上ご注文ください。
・交換の際は部品名中に記載されている正規の長さにカットして使用してください。
（バルク部品のカット方法、ナンバー記入方法等の取り扱いについては、サービスマニュアルおよびバルク部品に同梱されている説明書を参照してください。）
・カット後の価格については、パーツカタログ本文に記載されている希望小売価格を参照してください。

●標準部品番号とバルク部品番号一覧表

記載の代替部品以外は絶対に使用しないでください。

フューエルホース／チューブ			
標準部品番号	バルク部品番号	バルク部品	
		内径（mm）	長さ（m）
95001-30xxx-2x	95001-30001-20M	3.0	1
95001-30xxx-3x	95001-30001-30M	3.0	1
95001-30xxx-4x	95001-30001-40M	3.0	1
95001-35xxx-2x	95001-35001-50M <95001-35003-50M>	3.5	1 3
95001-35xxx-3x	95001-35001-60M <95001-35003-60M>	3.5	1 3
95001-35xxx-4x	95001-35001-60M <95001-35003-60M>	3.5	1 3
95001-35xxx-5x	95001-35001-50M <95001-35003-50M>	3.5	1 3
95001-35xxx-6x	95001-35001-60M <95001-35003-60M>	3.5	1 3
95001-45xxx-2x	95001-45001-50M <95001-45003-50M>	4.5	1 3
95001-45xxx-3x	95001-45001-60M <95001-45003-60M> <95001-45008-60M>	4.5	1 3 8
95001-45xxx-4x	95001-45001-60M <95001-45003-60M> <95001-45008-60M>	4.5	1 3 8
95001-45xxx-5x	95001-45001-50M <95001-45003-50M>	4.5	1 3
95001-45xxx-6x	95001-45001-60M <95001-45003-60M> <95001-45008-60M>	4.5	1 3 8
95001-55xxx-2x	95001-55001-50M <95001-55003-50M> <95001-55008-50M>	5.5	1 3 8

フューエルホース／チューブ			
標準部品番号	バルク部品番号	バルク部品	
		内径（mm）	長さ（m）
95001-55xxx-3x	95001-55001-60M <95001-55003-60M> <95001-55008-60M>	5.5	1 3 8
95001-55xxx-4x	95001-55001-60M <95001-55003-60M> <95001-55008-60M>	5.5	1 3 8
95001-55xxx-5x	95001-55001-50M <95001-55003-50M> <95001-55008-50M>	5.5	1 3 8
95001-55xxx-6x	95001-55001-60M <95001-55003-60M> <95001-55008-60M>	5.5	1 3 8
95001-75xxx-2x	95001-75001-50M <95001-75003-50M>	7.5	1 3
95001-75xxx-3x	95001-75001-60M <95001-75003-60M> <95001-75008-60M>	7.5	1 3 8
95001-75xxx-4x	95001-75001-60M <95001-75003-60M> <95001-75008-60M>	7.5	1 3 8
95001-75xxx-5x	95001-75001-50M <95001-75003-50M>	7.5	1 3
95001-75xxx-6x	95001-75001-60M <95001-75003-60M> <95001-75008-60M>	7.5	1 3 8
95001-80xxx-2x	95001-80001-50M	8.0	1
95001-80xxx-3x	95001-80001-60M	8.0	1
95001-80xxx-4x	95001-80001-60M	8.0	1
95001-80xxx-5x	95001-80001-50M	8.0	1
95001-80xxx-6x	95001-80001-60M	8.0	1

ビニールチューブ

標準部品番号	バルク部品番号	バルク部品 内径(mm)	バルク部品 外径(mm)	バルク部品 長さ(m)
95003-01xxx-3x	95003-01001-60M <95003-01003-60M>	2.9	6.8	1 3
95003-01xxx-60	95003-01001-60M <95003-01003-60M>	2.9	6.8	1 3
95003-03xxx-3x	95003-03001-60M <95003-03003-60M>	3.0	6.0	1 3
95003-03xxx-60	95003-03001-60M <95003-03003-60M>	3.0	6.0	1 3
95003-05xxx-3x	95003-05001-60M <95003-05003-60M> <95003-05008-60M>	3.5	6.5	1 3 8
95003-05xxx-60	95003-05001-60M <95003-05003-60M> <95003-05008-60M>	3.5	6.5	1 3 8
95003-07xxx-1x	95003-07001-10M <95003-07003-10M> <95003-07008-10M>	4.0	7.0	1 3 8
95003-07xxx-20	95003-07001-10M <95003-07003-10M> <95003-07008-10M>	4.0	7.0	1 3 8
95003-07xxx-3x	95003-07001-60M <95003-07003-60M> <95003-07008-60M>	4.0	7.0	1 3 8
95003-07xxx-60	95003-07001-60M <95003-07003-60M> <95003-07008-60M>	4.0	7.0	1 3 8
95003-07xxx-7x	95003-07001-70M <95003-07003-70M> <95003-07008-70M>	4.0	7.0	1 3 8
95003-08xxx-1x	95003-08001-10M <95003-08003-10M> <95003-08008-10M>	4.5	6.5	1 3 8
95003-09xxx-3x	95003-09001-60M <95003-09003-60M>	4.5	8.0	1 3
95003-09xxx-60	95003-09001-60M <95003-09003-60M>	4.5	8.0	1 3
95003-10xxx-1x	95003-10001-10M <95003-10003-10M>	5.0	8.0	1 3
95003-10xxx-20	95003-10001-10M <95003-10003-10M>	5.0	8.0	1 3
95003-10xxx-3x	95003-10001-60M <95003-10003-60M>	5.0	8.0	1 3
95003-10xxx-60	95003-10001-60M <95003-10003-60M>	5.0	8.0	1 3
95003-11xxx-3x	95003-11001-60M <95003-11003-60M> <95003-11008-60M>	5.0	9.0	1 3 8
95003-11xxx-60	95003-11001-60M <95003-11003-60M> <95003-11008-60M>	5.0	9.0	1 3 8
95003-12xxx-1x	95003-12001-10M <95003-12003-10M> <95003-12008-10M>	5.0	7.0	1 3 8
95003-12xxx-20	95003-12001-10M <95003-12003-10M> <95003-12008-10M>	5.0	7.0	1 3 8

ビニールチューブ

標準部品番号	バルク部品番号	バルク部品 内径(mm)	バルク部品 外径(mm)	バルク部品 長さ(m)
95003-14xxx-1x	95003-14001-10M <95003-14003-10M>	6.0	9.0	1 3
95003-14xxx-20	95003-14001-10M <95003-14003-10M>	6.0	9.0	1 3
95003-14xxx-3x	95003-14001-60M <95003-14003-60M>	6.0	9.0	1 3
95003-17xxx-1x	95003-17001-10M <95003-17003-10M>	7.0	9.0	1 3
95003-19xxx-1x	95003-19001-10M <95003-19003-10M> <95003-19008-10M>	7.0	11.0	1 3 8
95003-19xxx-20	95003-19001-10M <95003-19003-10M> <95003-19008-10M>	7.0	11.0	1 3 8
95003-19xxx-3x	95003-19001-60M <95003-19003-60M> <95003-19008-60M>	7.0	11.0	1 3 8
95003-19xxx-60	95003-19001-60M <95003-19003-60M> <95003-19008-60M>	7.0	11.0	1 3 8
95003-21xxx-1x	95003-21001-10M <95003-21003-10M>	8.0	9.0	1 3
95003-21xxx-20	95003-21001-10M <95003-21003-10M>	8.0	9.0	1 3
95003-23xxx-1x	95003-23001-10M <95003-23003-10M>	8.0	12.0	1 3
95003-23xxx-20	95003-23001-10M <95003-23003-10M>	8.0	12.0	1 3
95003-23xxx-3x	95003-23001-60M <95003-23003-60M> <95003-23008-60M>	8.0	12.0	1 3 8
95003-23xxx-60	95003-23001-60M <95003-23003-60M> <95003-23008-60M>	8.0	12.0	1 3 8
95003-25xxx-1x	95003-25001-10M <95003-25003-10M>	9.0	11.0	1 3
95003-25xxx-20	95003-25001-10M <95003-25003-10M>	9.0	11.0	1 3
95003-25xxx-3x	95003-25001-60M <95003-25003-60M>	9.0	11.0	1 3
95003-25xxx-7x	95003-25001-70M <95003-25003-70M>	9.0	11.0	1 3
95003-27xxx-1x	95003-27001-10M <95003-27003-10M>	9.0	13.0	1 3
95003-27xxx-20	95003-27001-10M <95003-27003-10M>	9.0	13.0	1 3
95003-27xxx-3x	95003-27001-60M <95003-27003-60M>	9.0	13.0	1 3
95003-27xxx-60	95003-27001-60M <95003-27003-60M>	9.0	13.0	1 3
95003-33xxx-1x	95003-33001-10M <95003-33003-10M>	10.0	14.0	1 3
95003-33xxx-20	95003-33001-10M <95003-33003-10M>	10.0	14.0	1 3

ビニールチューブ

標準部品番号	バルク部品番号	バルク部品 内径(mm)	バルク部品 外径(mm)	バルク部品 長さ(m)
95003-36xxx-1x	95003-36001-10M <95003-36003-10M> <95003-36008-10M>	11.0	13.0	1 3 8
95003-36xxx-20	95003-36001-10M <95003-36003-10M> <95003-36008-10M>	11.0	13.0	1 3 8
95003-37xxx-3x	95003-37001-60M <95003-37003-60M>	11.0	15.0	1 3
95003-37xxx-60	95003-37001-60M <95003-37003-60M>	11.0	15.0	1 3
95003-38xxx-1x	95003-38001-10M <95003-38003-10M>	12.0	13.0	1 3
95003-38xxx-20	95003-38001-10M <95003-38003-10M>	12.0	13.0	1 3
95003-39xxx-1x	95003-39001-10M <95003-39003-10M>	12.0	14.0	1 3
95003-39xxx-20	95003-39001-10M <95003-39003-10M>	12.0	14.0	1 3
95003-40xxx-20	95003-40001-10M <95003-40003-10M>	12.0	16.0	1 3
95003-40xxx-3x	95003-40001-60M <95003-40003-60M>	12.0	16.0	1 3
95003-40xxx-60	95003-40001-60M <95003-40003-60M>	12.0	16.0	1 3
95003-43xxx-1x	95003-43001-10M <95003-43003-10M> <95003-43008-10M>	13.0	15.0	1 3 8
95003-43xxx-20	95003-43001-10M <95003-43003-10M> <95003-43008-10M>	13.0	15.0	1 3 8
95003-45xxx-1x	95003-45001-10M <95003-45003-10M> <95003-45008-10M>	14.0	18.0	1 3 8
95003-45xxx-20	95003-45001-10M <95003-45003-10M> <95003-45008-10M>	14.0	18.0	1 3 8
95003-50xxx-1x	95003-50001-10M <95003-50003-10M>	16.0	19.0	1 3
95003-50xxx-20	95003-50001-10M <95003-50003-10M>	16.0	19.0	1 3
95003-50xxx-3x	95003-50001-60M <95003-50003-60M>	16.0	19.0	1 3
95003-55xxx-1x	95003-55001-10M <95003-55003-10M>	17.5	20.5	1 3
95003-55xxx-20	95003-55001-10M <95003-55003-10M>	17.5	20.5	1 3
95003-60xxx-1x	95003-60001-10M <95003-60003-10M>	22.0	27.0	1 3
95003-60xxx-20	95003-60001-10M <95003-60003-10M>	22.0	27.0	1 3
95003-60xxx-3x	95003-60001-60M <95003-60003-60M>	22.0	27.0	1 3
95003-60xxx-60	95003-60001-60M <95003-60003-60M>	22.0	27.0	1 3

一般用チューブ			
標準部品番号	バルク部品番号	バルク部品	
		内径（mm）	長さ（m）
95005-11xxx-3x	95005-11001-30M	11.0	1
95005-11xxx-5x	95005-11001-50M	11.0	1
95005-12xxx-1x	95005-12001-10M <95005-12003-10M>	12.0	1 3
95005-12xxx-2x	95005-12001-20M	12.0	1
95005-12xxx-3x	95005-12001-30M	12.0	1
95005-12xxx-5x	95005-12001-50M	12.0	1
95005-14xxx-1x	95005-14001-10M	14.0	1
95005-14xxx-2x	95005-14001-20M <95005-14003-20M>	14.0	1 3
95005-14xxx-3x	95005-14001-30M	14.0	1
95005-14xxx-5x	95005-14001-50M	14.0	1
95005-17xxx-1x	95005-17001-10M	17.0	1
95005-17xxx-2x	95005-17001-20M	17.0	1
95005-17xxx-3x	95005-17001-30M	17.0	1
95005-17xxx-5x	95005-17001-50M	17.0	1
95005-30xxx-3x	95005-30001-30M	3.0	1
95005-30xxx-5x	95005-30001-50M	3.0	1
95005-35xxx-1x	95005-35001-10M <95005-35003-10M> <95005-35008-10M>	3.5	1 3 8
95005-35xxx-2x	95005-35001-20M	3.5	1
95005-35xxx-3x	95005-35001-30M	3.5	1
95005-35xxx-4x	95005-35001-10M <95005-35003-10M> <95005-35008-10M>	3.5	1 3 8
95005-35xxx-5x	95005-35001-50M	3.5	1
95005-45xxx-1x	95005-45001-10M <95005-45003-10M> <95005-45008-10M>	4.5	1 3 8
95005-45xxx-2x	95005-45001-20M	4.5	1
95005-45xxx-3x	95005-45001-30M	4.5	1
95005-45xxx-4x	95005-45001-10M <95005-45003-10M> <95005-45008-10M>	4.5	1 3 8

一般用チューブ			
標準部品番号	バルク部品番号	バルク部品	
		内径（mm）	長さ（m）
95005-45xxx-5x	95005-45001-50M	4.5	1
95005-50xxx-3x	95005-50001-30M <95005-50003-30M>	5.0	1 3
95005-50xxx-5x	95005-50001-50M	5.0	1
95005-55xxx-1x	95005-55001-10M <95005-55003-10M> <95005-55008-10M>	5.3	1 3 8
95005-55xxx-2x	95005-55001-20M <95005-55003-20M>	5.3	1 3
95005-55xxx-4x	95005-55001-10M <95005-55003-10M> <95005-55008-10M>	5.3	1 3 8
95005-65xxx-1x	95005-65001-10M <95005-65003-10M>	6.5	1 3
95005-65xxx-2x	95005-65001-20M	6.5	1
95005-70xxx-3x	95005-70001-30M <95005-70003-30M>	7.0	1 3
95005-70xxx-5x	95005-70001-50M	7.0	1
95005-75xxx-1x	95005-75001-10M <95005-75003-10M>	7.3	1 3
95005-75xxx-2x	95005-75001-20M	7.3	1
95005-80xxx-1x	95005-80001-10M <95005-80003-10M>	8.0	1 3
95005-80xxx-2x	95005-80001-20M	8.0	1
95005-80xxx-3x	95005-80001-30M	8.0	1
95005-80xxx-5x	95005-80001-50M	8.0	1
95005-91xxx-3x	95005-91001-30M	12.0	1
95005-91xxx-5x	95005-91001-50M	12.0	1
95005-92xxx-3x	95005-92001-30M	12.0	1
95005-92xxx-5x	95005-92001-50M	12.0	1

＊注）Xは数字、英字を省略表示したものです。

●フューエルホース／チューブとビニールチューブ、および一般用チューブを間違えて使用すると危険が生じます。

●フューエルホース／チューブ使用箇所にビニールチューブ、および一般用チューブを使用したり、その逆の使用は絶対しないでください。
パーツカタログ記載のバルク部品をサービスマニュアルおよびバルク部品に同梱されている説明書に従って正しく使用してください。

●各種チューブには１m／３m／８mを用意してありますので、ご使用の際はバルク部品番号をご確認の上ご注文ください。

（部品番号の構成例）

（例）９５００１－７５００１－５０Ｍ

バルク部品

バルク部品を表します。

マーキングコード（フューエルホース／チューブおよび一般用チューブ）

変更コード（ビニールチューブ）

・ナンバリングマークおよび変更順を示しますがバルク部品では０ でナンバーなしです。

種類コード

・フューエルホース
- 2 ：ブレード外部で赤色（内径 3mm のみ）
- 5 ：ブレード内部で黒色

・フューエルチューブ
- 3 ：赤色（内径 3mm のみ）
- 4 ：灰色＋赤線（内径 3mm のみ）
- 6 ：黒色

・ビニールチューブ
- 1 ：透明
- 2 ：黒色
- 3 ：うす赤色
- 6 ：うす赤色
- 7 ：うす黒色

・一般用チューブ
- 1 ：灰色
- 2 ：灰色
- 3 ：黒色
- 5 ：黒色

長さ

001：1 m（標準）

003：3 m
008：8 m
} 未設定のものもあります。

内径コード（フューエルホース／チューブおよび一般用チューブ）

30：3.0 mm	11：11 mm
35：3.5 mm	91：12 mm（外径 15 mm）
45：4.5 mm	92：12 mm（外径 16 mm）
50：5.0 mm	12：12 mm（外径 17 mm）
55：5.3 mm 5.5 mm	14：14 mm
65：6.5 mm	17：17 mm
70：7.0 mm	
75：7.3 mm 7.5 mm	
80：8.0 mm	

内外径コード（ビニールチューブ）

01：内径 2.9 外径 6.8 mm	14：内径 6 外径 9 mm	37：内径 11 外径 15 mm
03：内径 3 外径 6 mm	17：内径 7 外径 9 mm	38：内径 12 外径 13 mm
05：内径 3.5 外径 6.5 mm	19：内径 7 外径 11 mm	39：内径 12 外径 14 mm
07：内径 4 外径 7 mm	21：内径 8 外径 9 mm	40：内径 12 外径 16 mm
08：内径 4.5 外径 6.5 mm	23：内径 8 外径 12 mm	43：内径 13 外径 15 mm
09：内径 4.5 外径 8 mm	25：内径 9 外径 11 mm	45：内径 14 外径 18 mm
12：内径 5 外径 7 mm	27：内径 9 外径 13 mm	50：内径 16 外径 19 mm
10：内径 5 外径 8 mm	33：内径 10 外径 14 mm	55：内径 17.5 外径 20.5 mm
11：内径 5 外径 9 mm	36：内径 11 外径 13 mm	60：内径 22 外径 27 mm

ホース／チューブのタイプ：
- 1：フューエルホース／チューブ
- 3：ビニールチューブ
- 5：一般用チューブ

補修用カプラーの探し方

・軽衝突で破損する可能性の高いフロント、リヤーバンパー周りのカプラーと、その関連のターミナル類をブロックNo. B-7-20、B-7-21、B-7-30、B-7-31、B-7-32で案内しています。
・販売単位は各部品番号の品名にて表示した個数です。
・サブコードとターミナルジョイントは、同じ色どうしの組み合わせとなります。
・サイズは、ハーネスの線径を表わします。
・修理方法はサービスマニュアルを参照して下さい。

①カプラー部品番号の探し方
パーツカタログのイラストにて、交換するカプラーの形状と取付位置より見出番号を確定し部品番号を検索して下さい。

②サブコード部品番号の探し方
該当カプラーのイラスト表から使用するサブコードの見出番号を確定し、部品番号を検索して下さい。

③ターミナルジョイント部品番号の探し方
該当カプラーのイラスト表から使用するターミナルジョイントの見出番号を確定し、部品番号を検索して下さい。

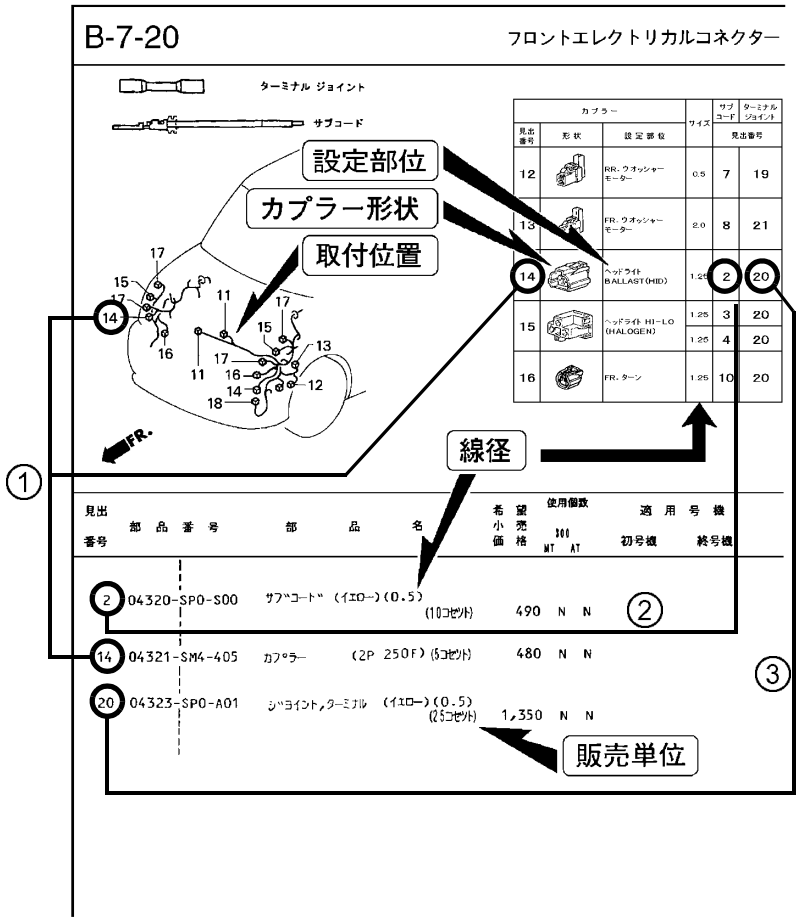

標準整備時間

車輌整備に必要な標準作業時間を示し、お店での適正な整備時間と料金の目安としていただくためのものです。
標準整備時間はパーツカタログの各ブロックの販売形態に従い整備作業を代表する交換部品を対象に部品名で案内しています。
部品交換をともなわない整備作業で必要になる代表的な脱着、調整、計測などを全ブロック一括して前文に案内しています。
同一作業系統で２ヶ所以上の部品を交換した場合は、重複する作業時間をマイナスして適正な整備作業時間を算出して下さい。

１．標準整備時間について

- 標準整備時間
  - 正味作業時間
    - 取外し、分解、組立、取付け
    - 点検、測定、調整、確認
    - 完成検査
  - 余　裕　時　間
    - 故障診断時間
    - 段取準備時間
    - 作業関連時間
    - 作業の難易度

＊余裕時間は作業系統の機能別ランクにより異なる係数を測定時間に乗じています。

２．標準整備時間算出の条件

・工具、整備機器はHondaの指定するものを標準としています。（ハンドツールを原則とする）
・標準整備時間は３年程度のHonda車整備経験者を標準とした設定値になっています。
・作業手順はHondaのサービスマニュアルに従っています。作業は１名で行い、２名以上必要になる場合は人数分の延時間で設定しています。
・出張サービス、故障車の引取り、持込みなどの間接時間は標準整備時間に含んでいません。
・標準外装備品や事故車の修整に伴い発生する付加作業は標準整備時間に含んでいません。
・標準整備時間は計算に便利な十進法（0.1単位）で設定しています。（6分→0.1）
・標準整備時間は設備機器の進化や作業方法の改善により変更する場合があります。

３．標準整備時間の見方

・本文中の整備項目は全て部品名を使用し交換頻度の高い部品を代表部品の対象とし部品名で表示してあります。
・標準整備時間は全て１ヶあたりの部品交換時間を算出しています。特に交換頻度の高い複数交換や他部品同時交換時間は代表部品名の下段の（　）内に表示してあります。
・標準整備時間の前に＊印がある整備項目はエンジンの脱着作業を必要とする項目でエンジンの脱着時間を含んでいます。
・標準整備時間の前に＃印がある整備項目はエアコンの冷媒ガスの抜き取りを必要とする項目で冷媒ガス入替時間を加算しています。
・溶接作業を伴う板金部品は標準整備時間を表示していません。（別冊の事故車工数表を参照して下さい）
・RT（下塗り）処理の交換部品は標準整備時間に別途塗装料金を加算して下さい。（別冊の標準塗装料金表を参照して下さい）

・同一ブロック内で代表部品と同一整備時間の整備項目は代表部品名の下段に部品名で表示しています。
例）

	整　備　項　目	標準時間
代表部品名	ウォーターポンプ.....	2.3
部品名	・ウォーターポンプパッキン	

・同一ブロック内の左右対称部品でＲ側とＬ側の標準整備時間が同じ場合はＲ側を代表して案内しています。
・同一ブロック内で記載している整備項目と同等の作業内容で標準整備時間が一致する別の関連部品は原則として案内していません。

４．工賃の算出法

標準整備時間にそのまま賃率（時間当り工賃）をかけて工賃を算出して下さい。

標準整備時間　×　賃率　＝　工賃

●標準整備時間の算出例（算出例は他のパーツカタログにも流用していますので本文中の整備項目と標準時間が異なる場合があります）

◎同時に２ヶ所以上の部品を交換した場合

～1　作業系統が全く別の整備

整　備　項　目		標準時間
E	シリンダーヘッド単体交換	6.5
	スターターモーター ASSY. 交換	0.6

それぞれの標準整備時間を加算する　→6.5＋0.6＝7.1

～2　作業系統が同じ整備

整　備　項　目		標準時間
E	タイミングベルト	2.0
	クランクシャフト	＊12.8

最も時間のかかる標準時間とする　→＊12.8

～3　作業の一部が重複する整備

整　備　項　目		標準時間
E	フライホイール	4.3
M	シンクロナイザースリーブセット	5.7

重複するマニュアルトランスミッションの脱着時間 3.8 をマイナスする　→（4.3＋5.7）－3.8＝6.2

整　備　項　目		標準時間
B	フロントドライブシャフトブーツ	1.7
	ハブベアリング	1.4

重複するフロントドライブシャフトアッセンブリーの脱着時間 1.0 をマイナスする　→（1.7＋1.4）－1.0＝2.1

整　備　項　目		標準時間
B	マスターシリンダーセット	1.2
	フロントキャリパーセット	1.0
	リヤーキャリパーセット	1.0

重複する 2 回分のブレーキエアー抜き作業時間 0.5 × 2 をマイナスする　→（1.2＋1.0＋1.0）－（0.5 × 2）＝2.2

整　備　項　目		標準時間
E	タイミングベルト	2.0
	シリンダーヘッド	6.5
	クランクシャフト	＊12.8

クランクシャフトを基準にし重複するタイミングベルトの脱着時間2.0×2とシリンダーヘッドアッセンブリーの脱着時間4.0をマイナスする

→（2.0＋6.5＋＊12.8）－（2.0＋2.0＋4.0）＝＊13.3

～4　#印の付いた部品を２ヶ所同時に交換した場合

整　備　項　目		標準時間
B	クーラーユニット	#2.5
	コンプレッサー	#2.4

重複する冷媒ガス入替時間1.0をマイナスする

→（#2.5＋#2.4）－1.0＝#3.9

◎交換部品の標準整備時間が記載されていない場合

整　備　項　目		標準時間
E	ウォーターポンプパッキン	——

同一作業系統のウォーターポンプ2.3を流用する　→2.3

５．部品交換をともなわない整備項目と標準整備時間

＜調整＞（E：エンジン、M：トランスミッション、B：ボディ）

E	1	アイドリング	0.4	排ガス測定含まず
	2	スロットルワイヤー	0.3	
	3	A.C. ジェネレーターベルト	—	
	4	パワーステアリングポンプベルト	—	
	5	点火時期	—	
	6	バルブクリアランス	0.9	1台分
	7	キャブレーターパイロットスクリュー	—	排ガス測定含む
	8	キャブレーター油面	—	
B	9	タイヤローテーション	—	空気圧調整含む
	10	ホイールバランス	0.5	一輪分（一輪増し0.4加算）
	11	ステアリングスポーク角	0.5	(VGS)
	12	トーイン	0.5	スポーク角調整（EPS）含む
	13	ステアリングラックガイド	0.5	
	14	ヘッドライト焦点	0.5	片側（0.3）
	15	パーキングブレーキ	0.3	
	16	ブレーキペダル高さ	0.2	ペダル調整のみ
	17	セレクトレバー位置	—	
	18	ドアーストライカー	0.2	1ドアー当り（建付調整0.5）
	19	ボンネット	0.2	ストライカー調整のみ
	20	トランクリッド	0.2	
	21	テールゲートパネル	—	
	22	エアコンコンプレッサーベルト	—	
	23	クラッチ	—	
	24	ハードトップルーフ建付	1.0	

＜点検・測定＞

E	1	スパークプラグ	0.4	1台分（清掃含む）
	2	圧縮圧力	0.4	1台分
	3	燃料圧力	0.4	
	4	エンジンの油圧	0.4	
	5	スロットルボディ	0.4	
	6	プレッシャーレギュレーター	0.4	
	7	アイドルコントロール	0.3	
	8	インジェクターの作動	0.4	
	9	エレクトロニック コントロールユニット	0.6	エンジン
	10	ファーストアイドル （キャブレーター）	—	
	11	完爆アクチュエーター機能	—	
	12	ダッシュポットの機能	—	
M	13	オートマチックトランス ミッションの油圧	—	1台分
B	14	バッテリー液の比重、液量	0.2	
	15	レギュレーター電圧	0.3	
	16	レギュレーター電流	0.3	
	17	サイドスリップ	0.2	
	18	ホイールアライメント	0.9	1台分
	19	パワーステアリング操舵力	0.2	
	20	パワーステアリングポンプの 油圧	—	
	21	ABS作動状態	0.2	

＜アッセンブリー脱着＞

E	1	エンジン		—	ミッション付きの状態
				＊7.2	単体の状態 ﾎｲｰﾙｱﾗｲﾒﾝﾄ点検含む
	2	シリンダーヘッド	SOHC	—	シリンダーブロックと 切り離した状態
			DOHC	4.9	
M	3	マニュアル トランスミッション	2WD	4.4	ﾎｲｰﾙｱﾗｲﾒﾝﾄ点検含む
			4WD	—	
	4	オートマチック トランスミッション	2WD	—	油圧測定含まず （油圧測定時1.0加算）
			4WD	—	
	5	トランスファー		—	
	6	リヤーディファレンシャル		1.4	
B	7	ステアリングホイール		0.5	
	8	マニュアルステアリング ギヤーボックス		—	車両から取り外した状態 ﾎｲｰﾙｱﾗｲﾒﾝﾄ点検含む
	9	パワーステアリング ギヤーボックス	EPS	2.2	
			VGS	3.2	
	10	インストルメントパネル		1.8	車両から取り外した状態
	11	ドアー		0.5	1ドアー当たり
	12	フロントドライブシャフト		—	
	13	リヤードライブシャフト		0.7	
	14	タイヤホイール		0.2	一輪分（一輪増し0.1加算）
	15	フロントバンパー		0.3	
	16	リヤーバンパー		0.2	
	17	フロントシート		0.2	片側
	18	セカンドシート		—	
	19	サードシート		—	
	20	リヤーエアコンユニット		—	
	21	コンビネーションメーター		0.7	
	22	フロントフェンダー		0.7	

＜オーバーホール＞
（アッセンブリー脱着及び必要な点検、計器による測定、洗浄時間を含む）

E	1	エンジン		＊18.9	
	2	キャブレーター		—	
M	3	マニュアル トランスミッション	2WD	7.9	
			4WD	—	
	4	オートマチック トランスミッション	2WD	—	
			4WD	—	
			5AT	—	

＜その他の作業＞

E	1	エンジンオイルの補充		0.1	
	2	バルブの摺合せ		0.2	1本当り
	3	ECUのアップデート		0.4	
B	4	クラッチ液のエアー抜き、 交換		0.3	
	5	ブレーキ液のエアー抜き、 交換		0.5	
	6	冷媒ガス入替え、交換		1.0	
	7	ジャッキアップ		0.1	
	8	字光式ライセンス ブラケットの取付け	フロント	—	字光式ライセンスプレート の取付け時間を含まず
			リヤー	—	

定期点検整備時の追加整備作業の割引整備時間と算出要領

定期点検時に発見された不具合箇所やユーザーからの要請で整備する追加作業の整備時間は該当整備項目の標準整備時間から定期点検作業と重複する作業部分を割引して整備時間を適正に算出する必要があります。但し、定期点検整備後に整備（後日整備）した場合は、この限りではありません。
定期点検整備時の料金の目安にして下さい。

＜設定条件＞
・設定基準は該当整備項目と定期点検整備の作業が一致する整備項目を割引整備項目として設定してあります。
・定期点検整備はサービスマニュアル定期点検要領書に従っています。
・特に交換頻度の高い主な整備項目は定期点検時整備時間早見表に記載してあります。

＜算出要領＞
・早見表に記載されていない整備項目は下記算出要領で算出して下さい。
　定期点検時に適用する整備時間＝該当整備項目の標準時間－割引整備時間
・割引整備項目が重複する場合は割引時間の多い項目を基準に算出して下さい。

No.	割引整備項目		割引時間	該当整備項目（例）
1	ジャッキアップ		－0.1	・オイルフィルター ・エキゾーストマフラー
2	タイヤホイール脱着 （一輪増毎－0.1割引加算）		－0.2 （一輪分）	・ドライブシャフト 関連部品
3	ブレーキドラム脱着	（片側）	－0.3	・ハブベアリング ・ブレーキシュー
		（両側）	－0.4	
4	ブレーキパッド点検	（片側）	－0.3	・ハブベアリング ・ブレーキパッド
		（両側）	－0.4	
5	ブレーキオイル交換		－0.5	・マスターシリンダー ・キャリパー

定期点検時割引整備時間の算出例

1. ジャッキアップを含む整備項目

整備項目		一般整備時	割引時間	定期点検時
B	エキゾーストマフラー	0.5	－0.1	**0.4**

2. タイヤホイールの脱着を含む整備項目

整備項目			一般整備時	割引時間	定期点検時
B	ドライブシャフトブーツ	片側	1.2	－0.2	**1.0**
		両側	2.3	－0.3	**2.0**

3. ブレーキドラム脱着を含む整備項目

整備項目			一般整備時	割引時間	定期点検時
B	ブレーキシュー	片側	—	—	**—**
		両側	—	—	**—**

4. ブレーキパッド脱着を含む整備項目

整備項目			一般整備時	割引時間	定期点検時
B	フロントハブベアリング	片側	1.6	－0.3	**1.3**
		両側	3.1	－0.4	**2.7**
	ブレーキパッド	両側	0.7	－0.4	**0.3**

5. ブレーキオイルのエアー抜きを含む整備項目

整備項目			一般整備時	割引時間	定期点検時
B	フロントキャリパーセット（シール）	片側	1.0	－0.5	**0.5**
		両側	1.5	－0.5	**1.0**
	リヤーキャリパーセット（シール）	片側	1.2	－0.5	**0.7**
		両側	1.9	－0.5	**1.4**
	リヤーホイールシリンダー（シール）	両側	—	—	**—**

定期点検時整備時間早見表

整備項目				一般整備時	割引時間	定期点検時
E	1	エアーエレメント交換		0.1	－0.1	**0.0**
	2	スパークプラグ交換		—	—	**0.0**
	3	タイミングベルト交換	SOHC	—	—	**—**
			DOHC	—	—	**—**
B	4	リヤードライブシャフトアウトボードブーツ交換	片側	1.2	－0.2	**1.0**
			両側	2.3	－0.3	**2.0**
	5	タイヤまたはホイール交換（バランス調整含む）	1輪	0.7	－0.2	**0.5**
			2輪	1.3	－0.3	**1.0**
			4輪	2.5	－0.5	**2.0**
	6	ホイールバランス調整	1輪	0.5	－0.2	**0.3**
			2輪	0.9	－0.3	**0.6**
			4輪	1.7	－0.5	**1.2**
	7	タイヤローテーション		—	—	**—**
	8	ブレーキパッドセット交換		0.7	－0.4	**0.3**
	9	ブレーキシュー交換	両側	—	—	**—**
	10	マスターシリンダーセット交換		1.2	－0.5	**0.7**
	11	フロントブレーキキャリパーセット交換	片側	1.0	－0.5	**0.5**
			両側	1.5	－0.5	**1.0**
	12	リヤーブレーキキャリパーセット交換	片側	1.2	－0.5	**0.7**
			両側	1.9	－0.5	**1.4**
	13	ホイールシリンダーセット交換	片側	—	—	**—**
			両側	—	—	**—**

エンジン　グループ

E-1

スロットルボディ(AP1)

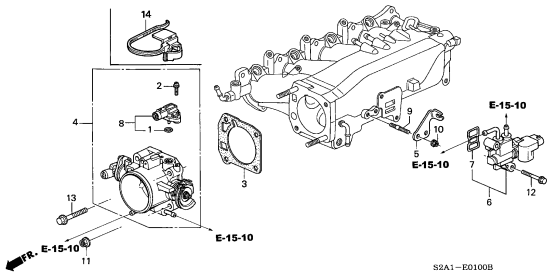

E-1-1

スロットルボディ(AP2)

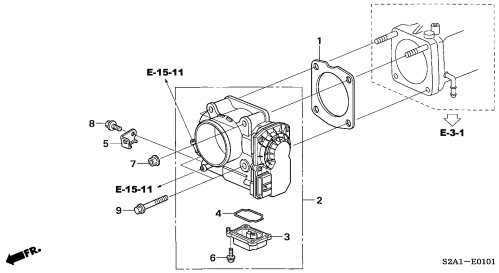

E-2

インストールパイプ

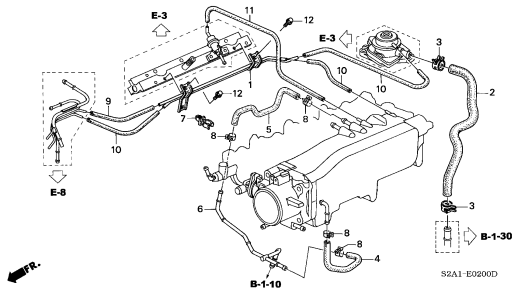

E-3

インテークマニホールド(AP1)

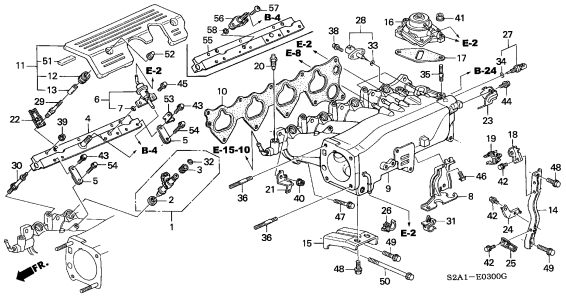

E-3-1

インテークマニホールド(AP2)

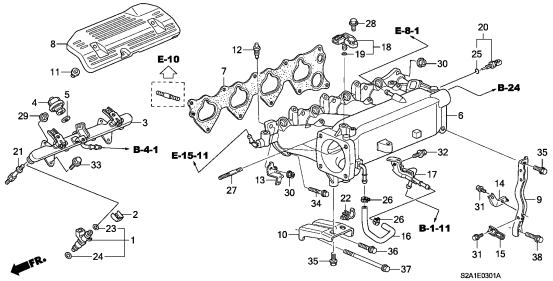

E-4

エキゾーストマニホールド

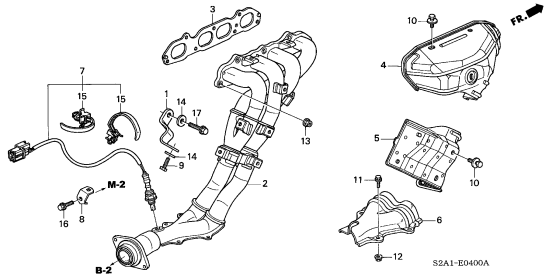

E-5

プラグホールコイル

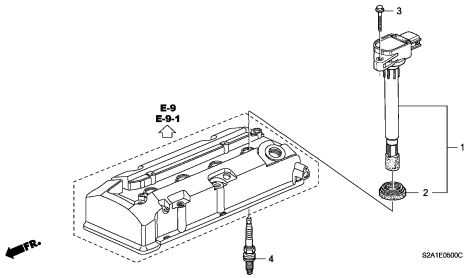

E-6

オートテンショナーブラケット

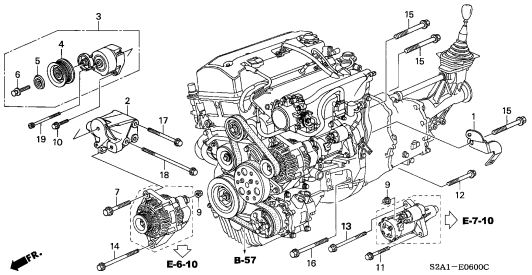

E-6-10

A.C.ジェネレーター(DENSO)

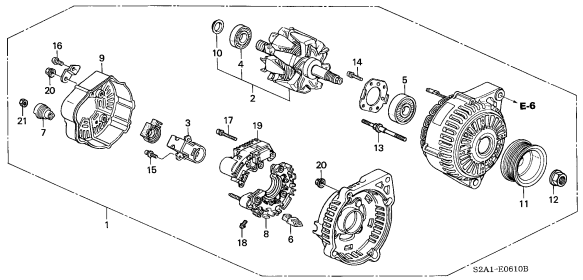

エンジン　グループ

E-7

エンジンワイヤーハーネス

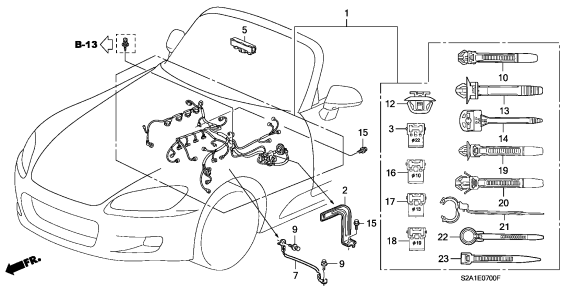

E-7-10

スターターモーター(DENSO)

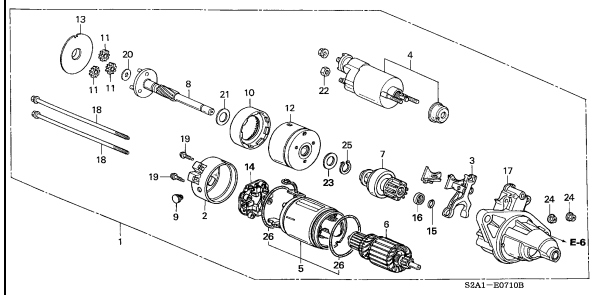

E-8

ブリーザーパイプ(AP1)

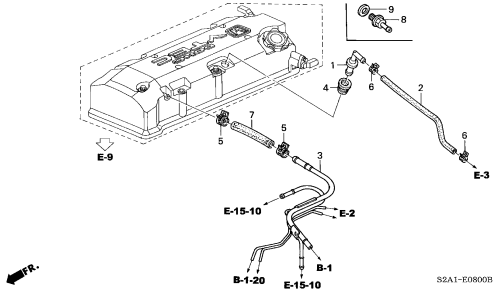

E-8-1

ブリーザーパイプ(AP2)

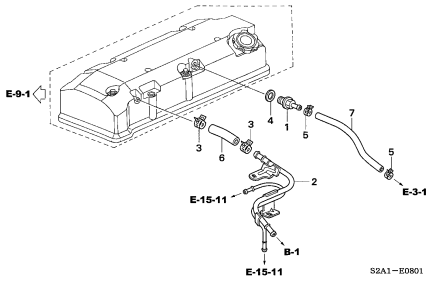

E-9

シリンダーヘッドカバー (AP1)

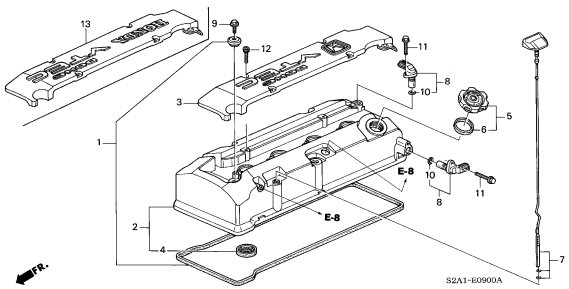

E-9-1

シリンダーヘッドカバー (AP2)

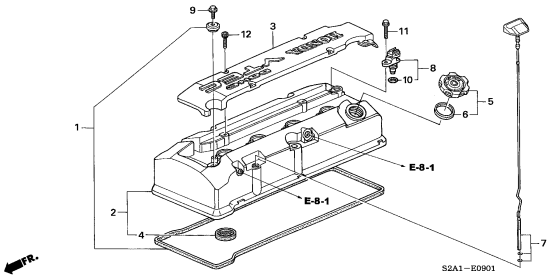

E-10

シリンダーヘッド

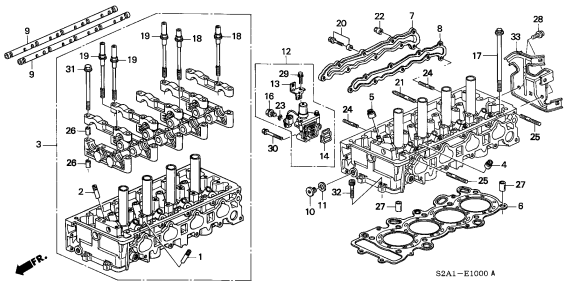

E-11

カムシャフト/カムチェン

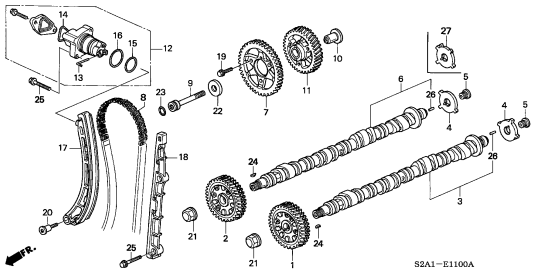

E-11-10

チェンケース

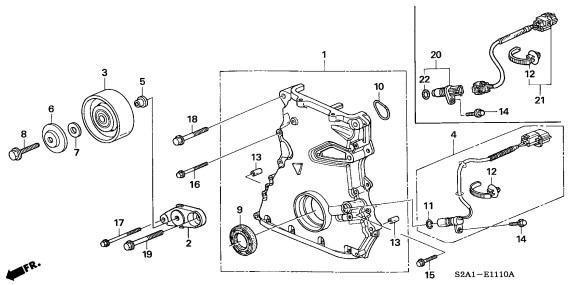

2

エンジン　グループ

E-12

バルブ/ロッカーアーム

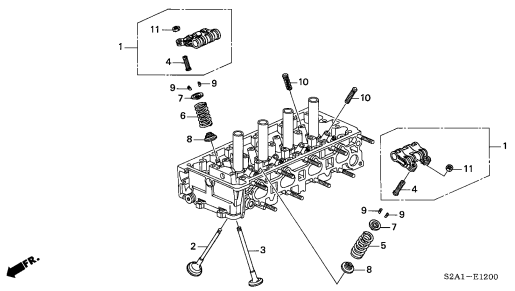

E-13

オイルポンプ/オイルストレーナー

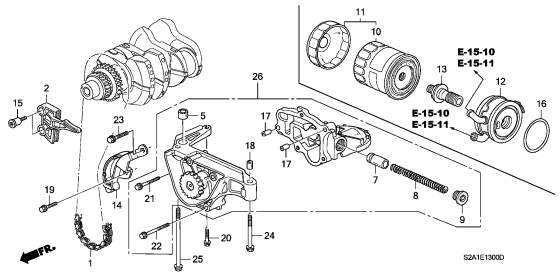

E-14

シリンダーブロック/オイルパン

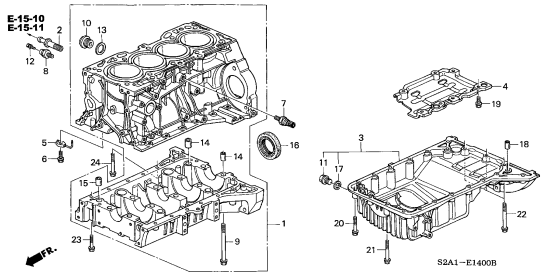

E-15

ウォーターポンプ

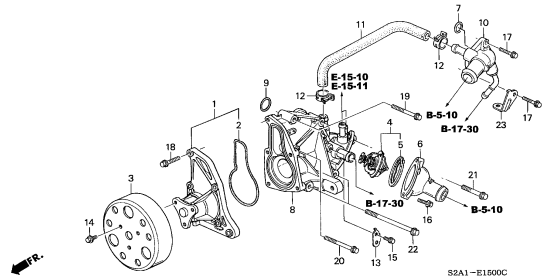

E-15-10

ウォーターホース(AP1)

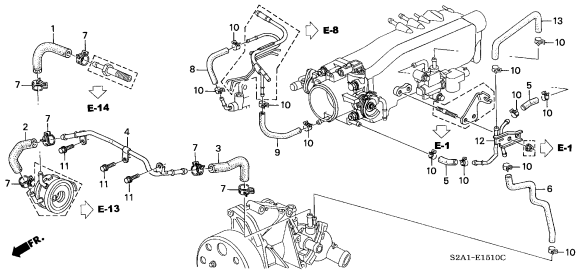

E-15-11

ウォーターホース(AP2)

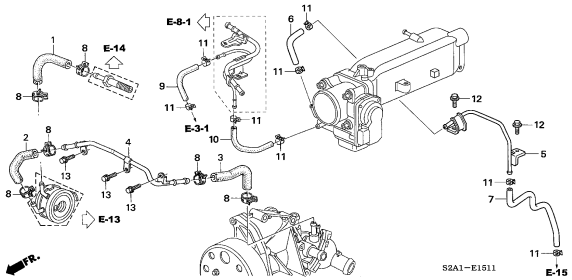

E-16

ピストン/クランクシャフト

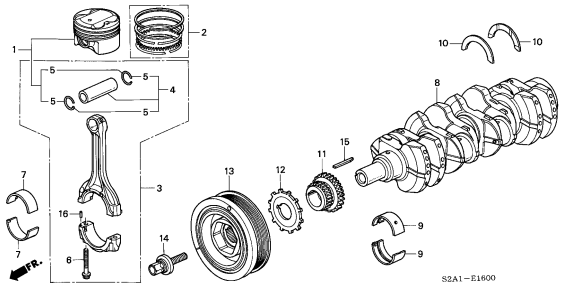

E-18

クラッチ

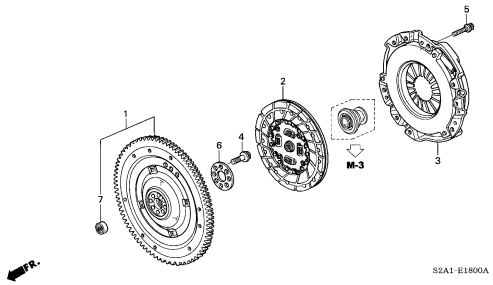

E-20

ガスケットキット

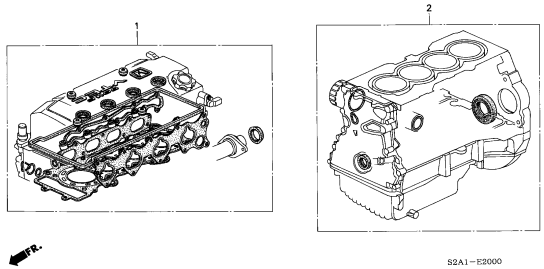

トランスミッション　グループ

M-1

クラッチケース

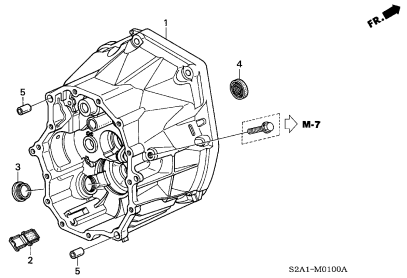

M-2

トランスミッションケース

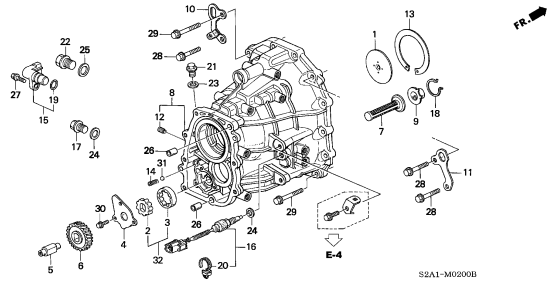

M-2-10

セカンダリーシャフト

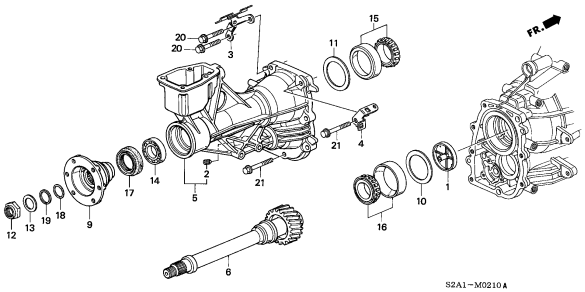

M-3

クラッチレリーズ

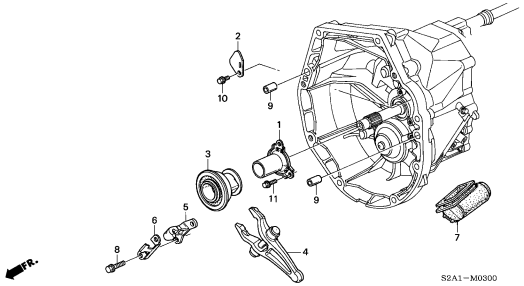

M-4

メインシャフト

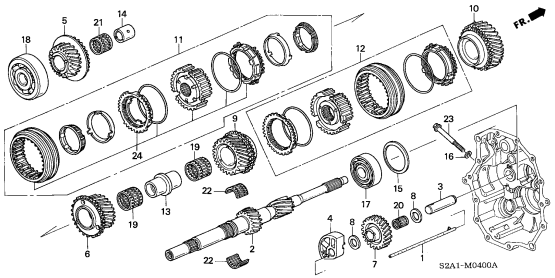

M-5

カウンターシャフト

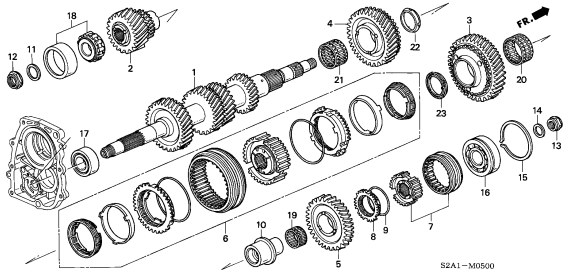

M-6

シフトアーム

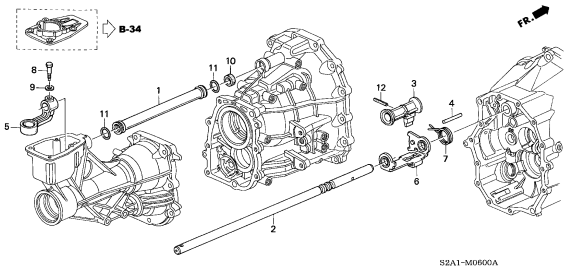

M-7

シフトフォーク

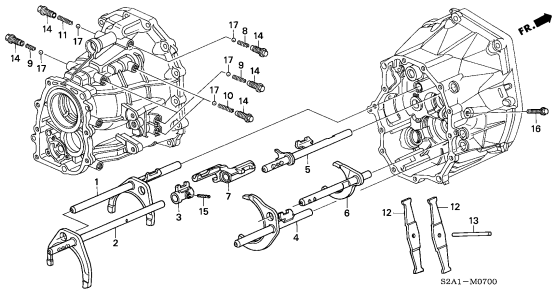

3

電装・吸排気系・ヒーター　グループ

B-1

エアークリーナー

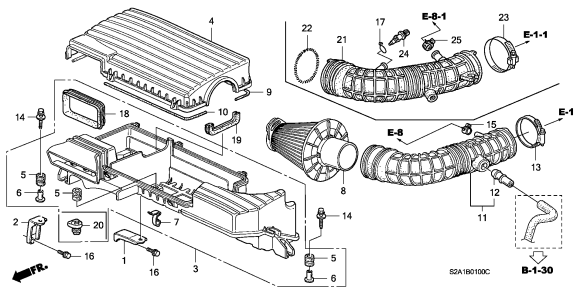

B-1-10

パージコントロールソレノイド バルブ(AP1)

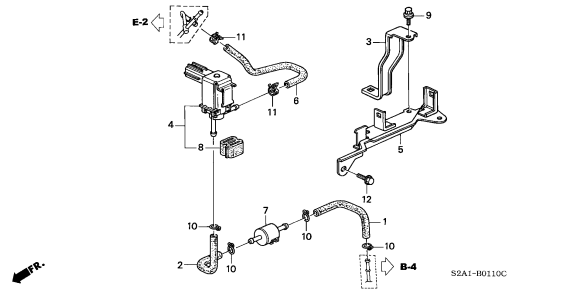

B-1-11

パージコントロールソレノイド バルブ(AP2)

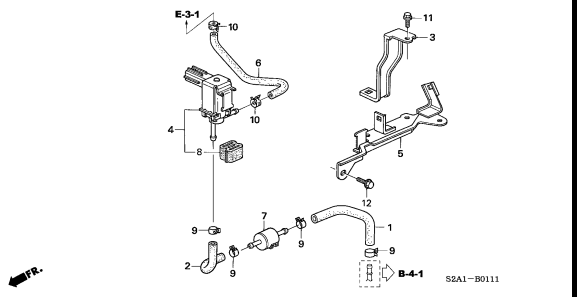

B-1-20

バキュームタンク

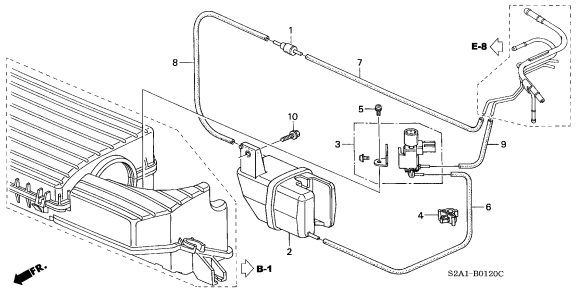

B-1-30

エアーポンプ

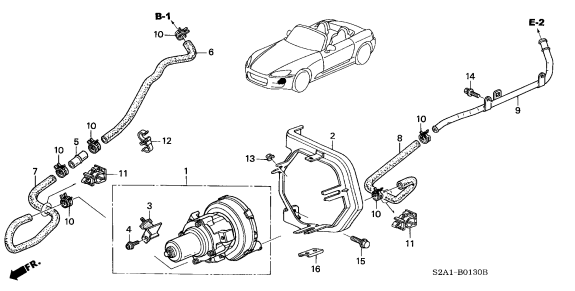

B-2

エキゾーストパイプ/サイレンサー

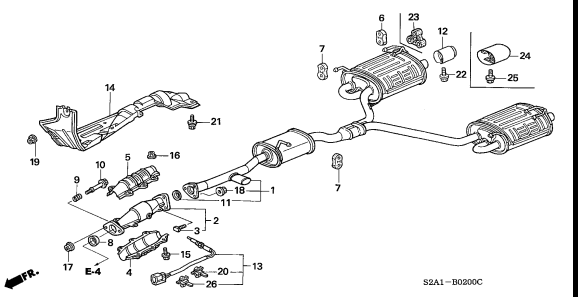

B-3

フューエルタンク(AP1)

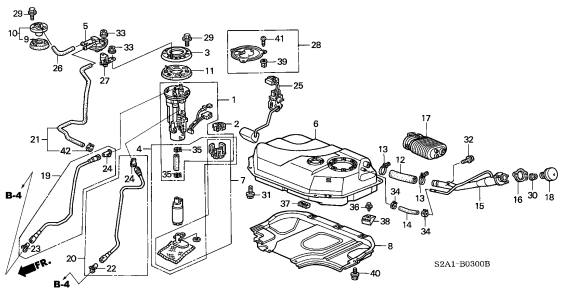

B-3-1

フューエルタンク(AP2)

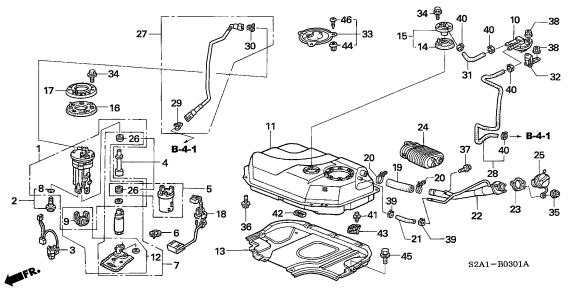

B-4

フューエルパイプ(AP1)

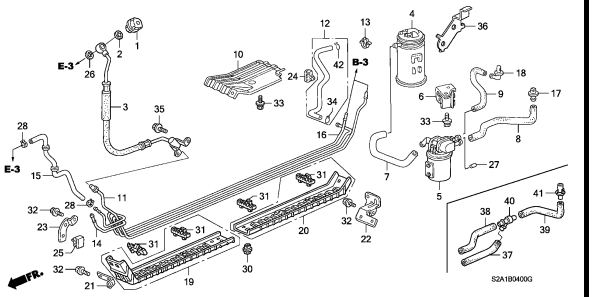

電装・吸排気系・ヒーター　グループ

B-4-1

フューエルパイプ(AP2)

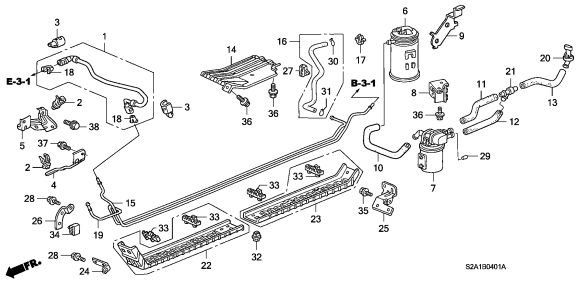

B-5

ラジエター(DENSO)

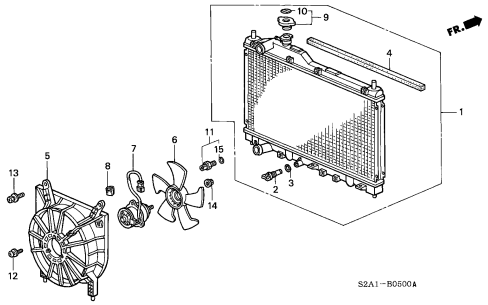

B-5-10

ラジエターホース/リザーブタンク

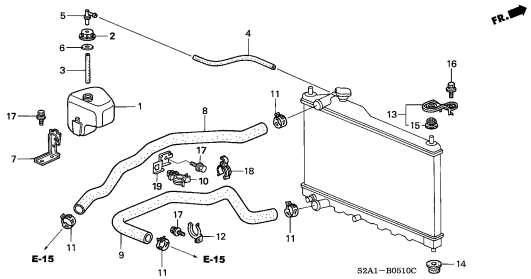

B-6

バッテリー

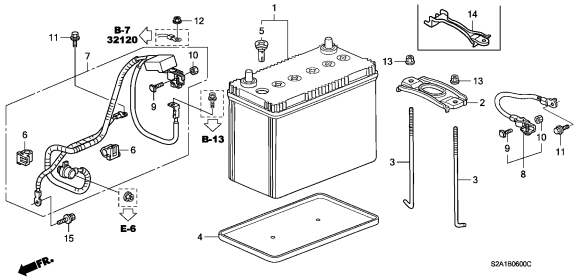

B-7

ワイヤーハーネス

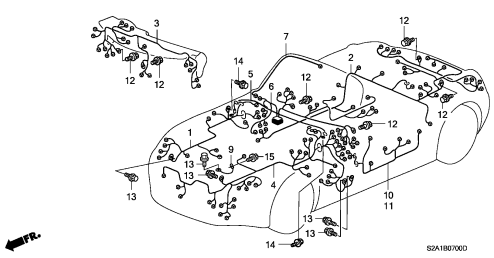

B-7-10

ハーネスバンド/ブラケット

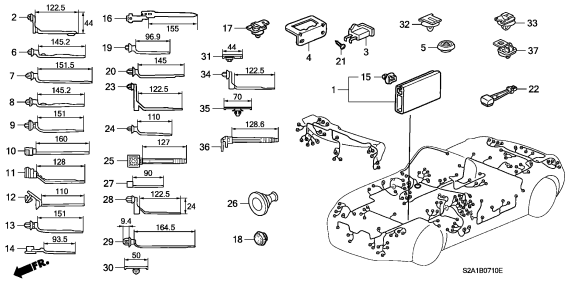

B-7-20

フロントエレクトリカルコネクター (AP1)(-120)

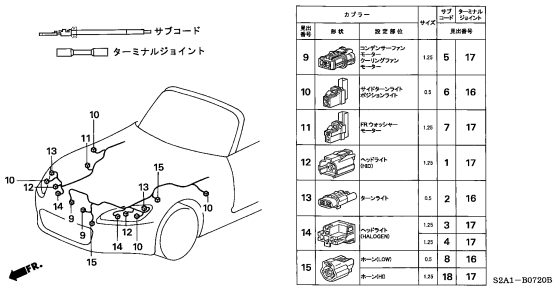

製品番号	形状	カプラー 設定部位	サイズ	サブコード	ターミナルジョイント 製品番号
9		コンデンサーファンモーター/クーリングファンモーター	1.25	5	17
10		サイドターンライト/ポジションライト	0.5	6	16
11		FRウォッシャーモーター	1.25	7	17
12		ヘッドライト(HID)	1.25	1	17
13		ターンライト	0.5	2	16
14		ヘッドライト(HALOGEN)	1.25	3	17
			1.25	4	17
15		ホーン(LOW)	0.5	8	16
		ホーン(HI)	1.25	18	17

S2A1-B0720B

B-7-21

フロントエレクトリカルコネクター (AP1)(130-)(AP2)

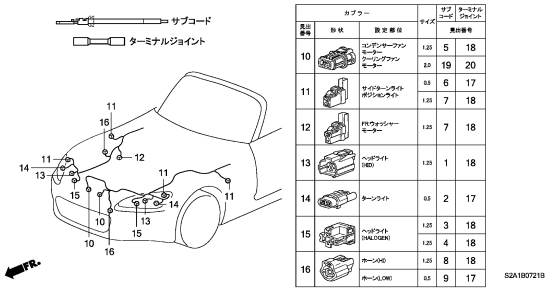

製品番号	形状	カプラー 設定部位	サイズ	サブコード	ターミナルジョイント 製品番号
10		コンデンサーファンモーター/クーリングファンモーター	1.25	5	18
			2.0	19	20
11		サイドターンライト/ポジションライト	0.5	6	17
			1.25	7	18
12		FRウォッシャーモーター	1.25	7	18
13		ヘッドライト(HID)	1.25	1	18
14		ターンライト	0.5	2	17
15		ヘッドライト(HALOGEN)	1.25	3	18
			1.25	4	18
16		ホーン(HI)	1.25	8	18
		ホーン(LOW)	0.5	9	17

B-7-30

リヤーエレクトリカルコネクター (AP1)(-120)

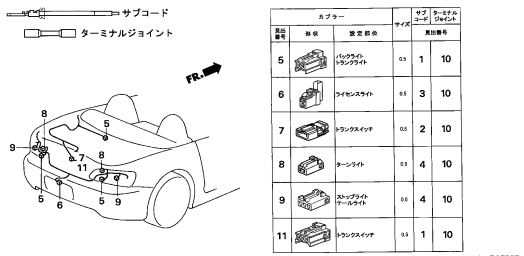

製品番号	形状	カプラー 設定部位	サイズ	サブコード	ターミナルジョイント 製品番号
5		バックランプ/ランプライト	0.5	1	10
6		ライセンスライト	0.5	3	10
7		トランクスイッチ	0.5	2	10
8		ターンライト	0.5	4	10
9		ストップライト/テールライト	0.5	4	10
11		トランクスイッチ	0.5	1	10

S2A1-B0730B

4

B-7-31

リヤーエレクトリカルコネクター (AP1)(130-)(AP2)(100)

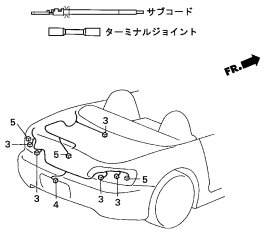

見出番号	形状	設定部位	サイズ	サブコード	ターミナルジョイント
3		ターンライト バックライト トランクライト	0.5	1	6
4		ライセンスライト	0.5	2	6
5		ストップライト テールライト トランクスイッチ	0.5	1	6
			0.5	2	6

S2A1－B0731B

B-7-32

リヤーエレクトリカルコネクター (AP2)(110)

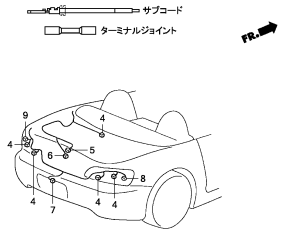

見出番号	形状	設定部位	サイズ	サブコード	ターミナルジョイント
4		ターンライト バックライト トランクライト	0.5	1	10
5		ハイマウント ストップランプ	0.5	1	10
			1.25	2	11
6		トランクスイッチ	0.5	1	10
7		ライセンスライト	0.5	3	10
8		ストップライト テールライト(R)	0.5	1	10
9		ストップライト テールライト(L)	0.5	1	10
			1.25	2	11

S2A1B0732

B-8

ヘッドライト(AP1)(-120)

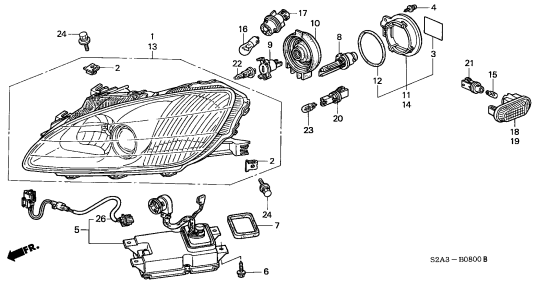

S2A3－B0800B

B-8-1

ヘッドライト(AP1)(130-)(AP2)

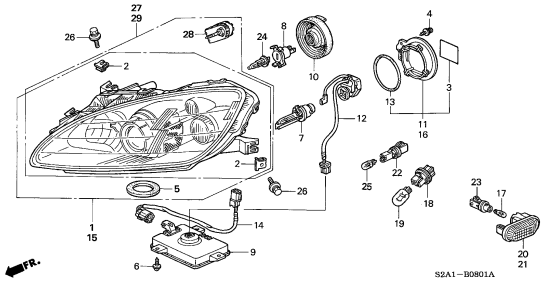

S2A1－B0801A

B-9

テールライト/ライセンスライト (AP1)(-120)

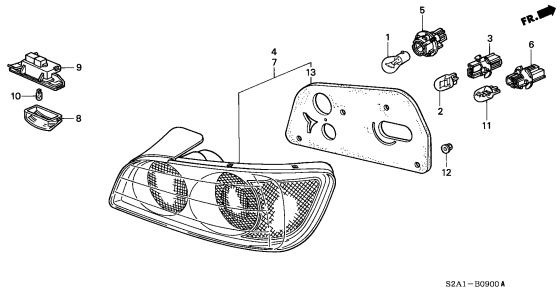

S2A1－B0900A

B-9-1

テールライト/ライセンスライト (AP1)(130-)(AP2)

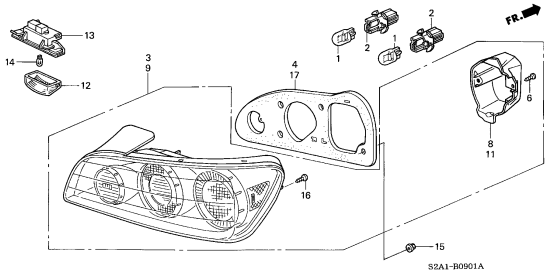

S2A1-B0901A

B-10

インテリアライト

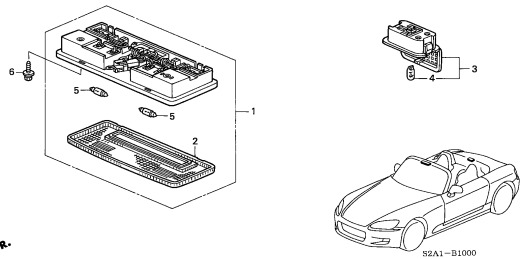

S2A1－B1000

B-11

コンビネーションスイッチ

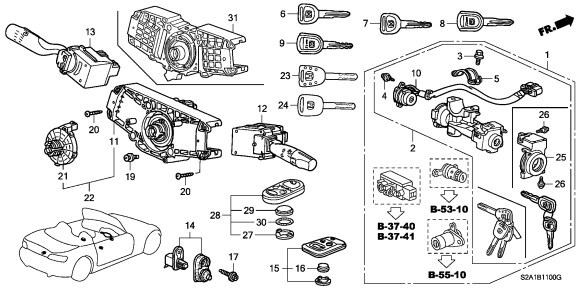

S2A1B1100G

B-11-10

スイッチ

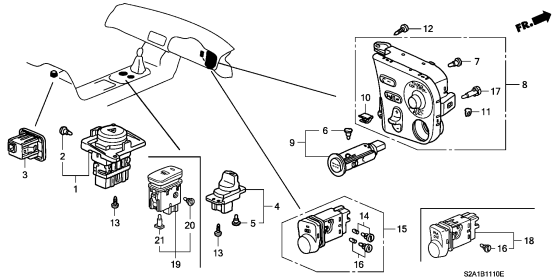

S2A1B1110E

電装・吸排気系・ヒーター　グループ

B-11-20

ナビゲーションシステム

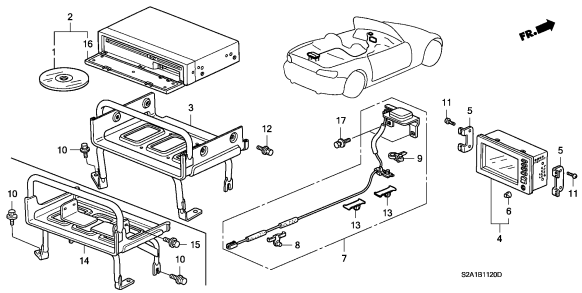

B-12-10

メーター構成部品(NS)(AP1)(-120)

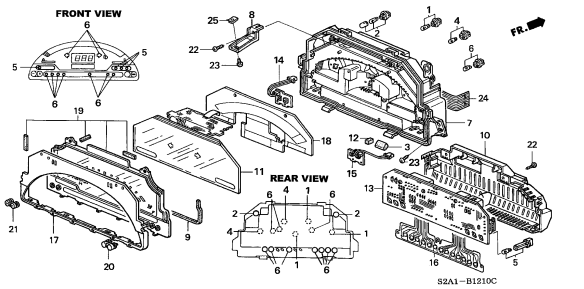

B-12-11

メーター構成部品(NS)(AP1)(130-)(AP2)

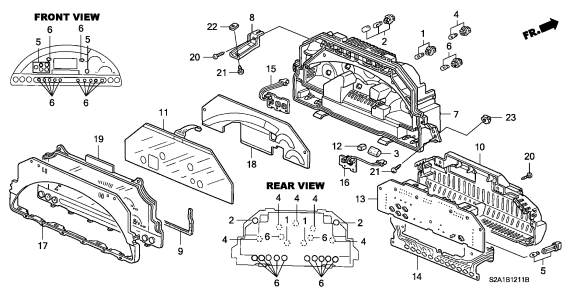

B-13

コントロールユニット(エンジンルーム)

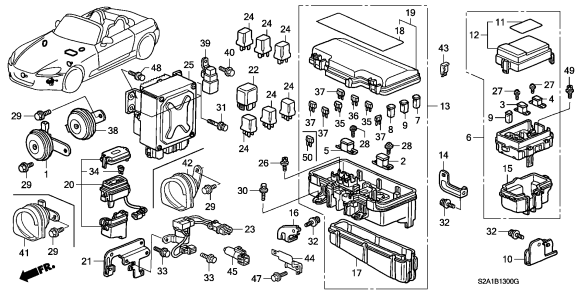

B-13-10

コントロールユニット(室内)

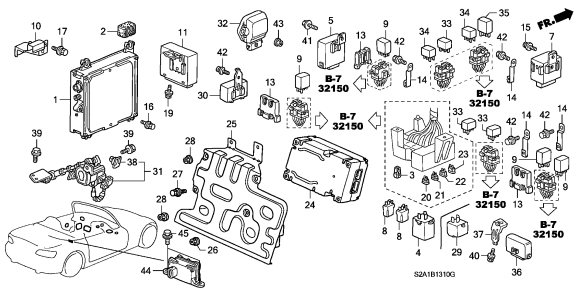

B-13-40

SRSユニット(AP1)

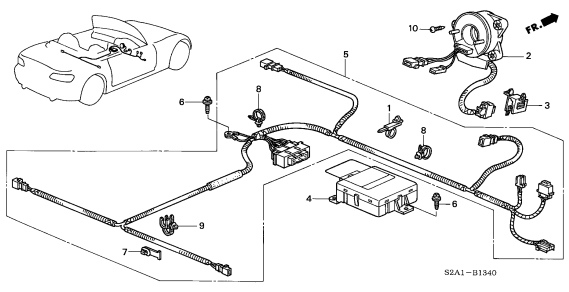

B-13-41

SRSユニット(AP2)

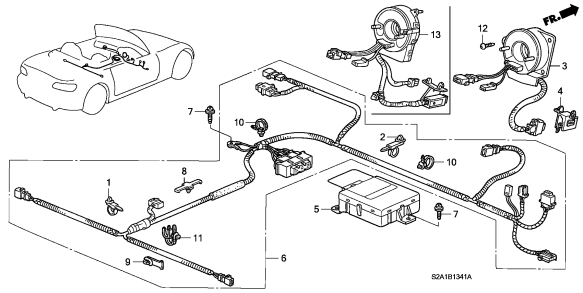

B-14

フロントワイパー

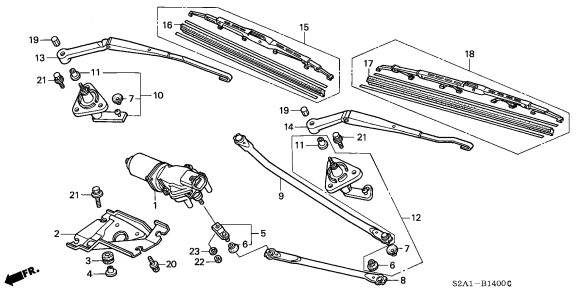

B-15

ウインドシールドウォッシャー

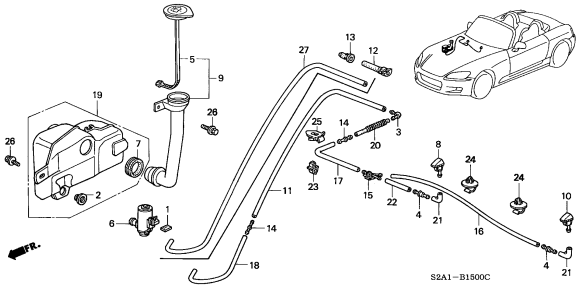

4

電装・吸排気系・ヒーター　グループ

B-16

アンテナ/スピーカー

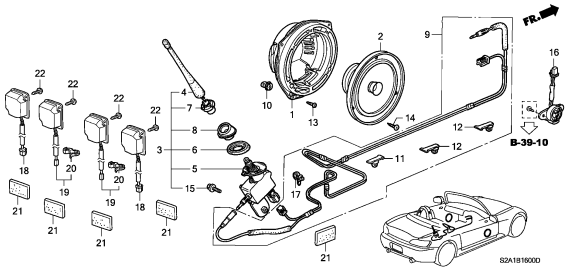

B-16-10

オートラジオ

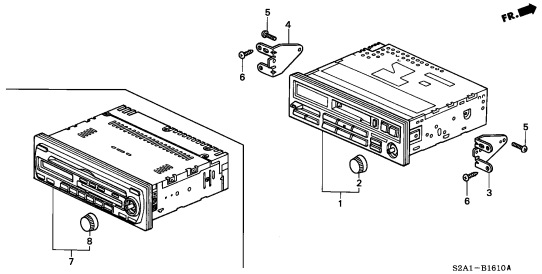

B-17

ヒーターコントロール

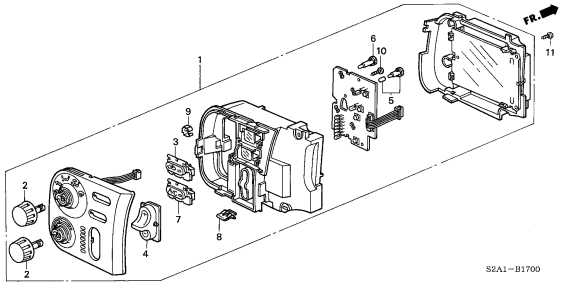

B-17-10

ヒーターブロアー

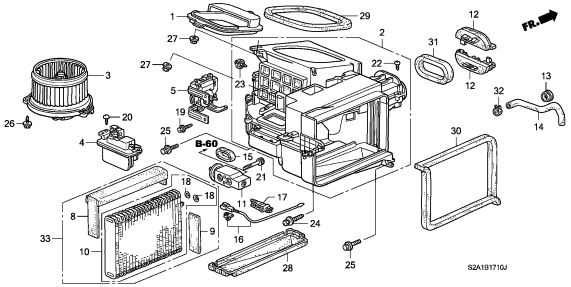

B-17-20

ヒーターユニット

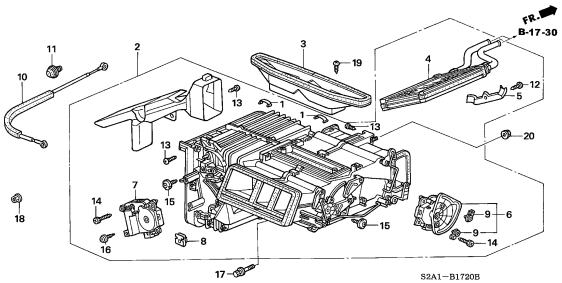

B-17-30

ウォーターバルブ

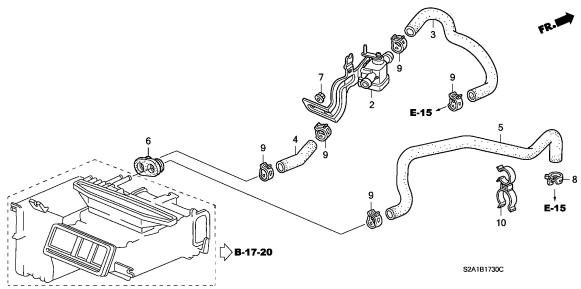

4

ステアリング・ブレーキ・サスペンション　グループ

B-18

タイヤ/ホイールディスク

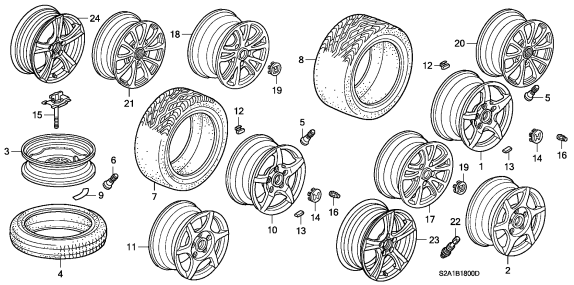

B-19-10

リヤーブレーキ

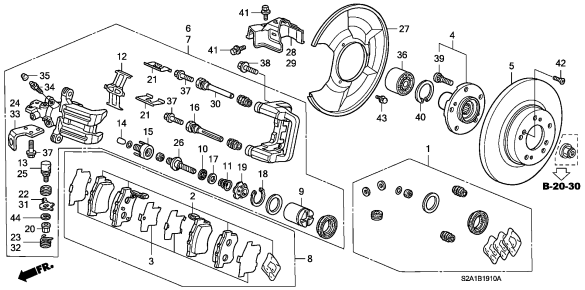

B-20

プロペラシャフト

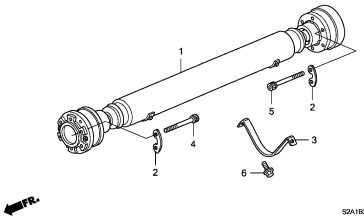

B-20-10

リヤーディファレンシャル

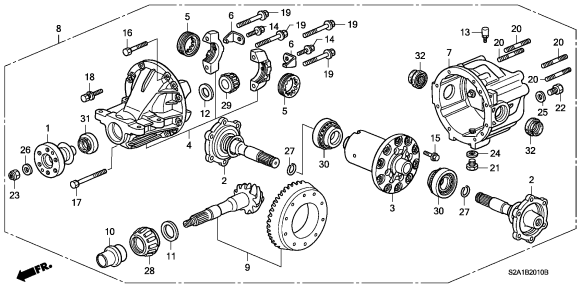

B-20-20

リヤーディファレンシャルマウント

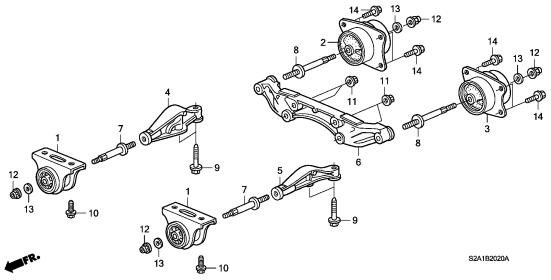

B-20-30

リヤードライブシャフト

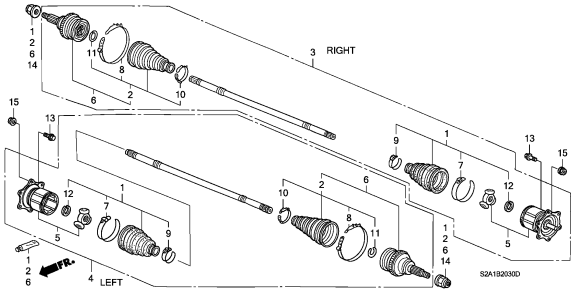

B-22

フロントブレーキ

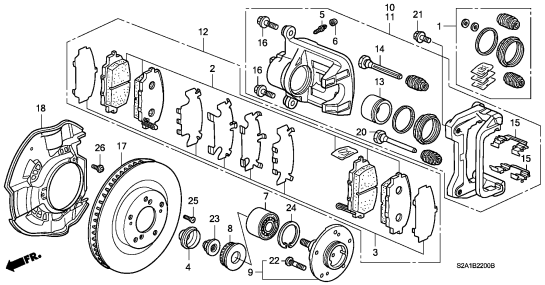

B-23

ペダル

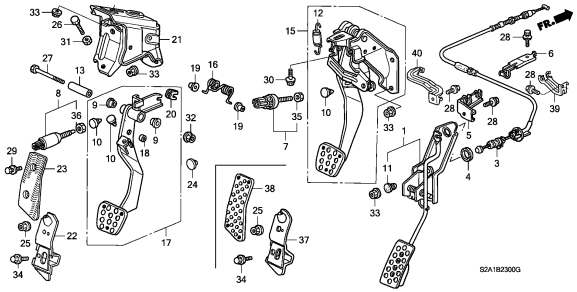

B-23-10

アクセルセンサー

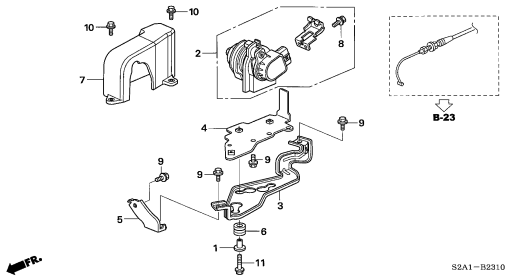

5

ステアリング・ブレーキ・サスペンション　グループ

B-23-20

クラッチマスターシリンダー (AP1)(-120)

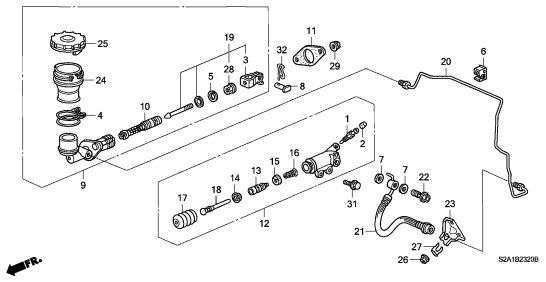

B-23-21

クラッチマスターシリンダー (AP1)(130-)(AP2)

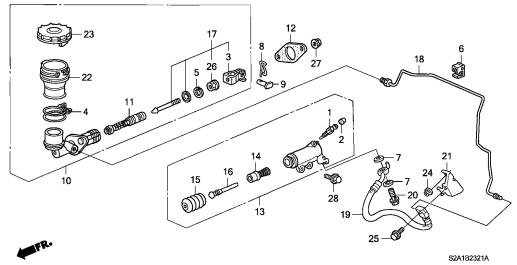

B-24

ブレーキマスターシリンダー/マスターパワー

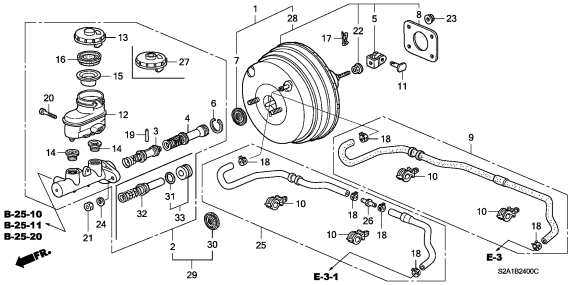

B-24-10

ABSモジュレーター(AP1)(-120)

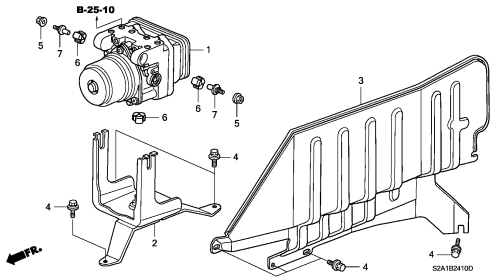

B-24-11

ABSモジュレーター(AP1)(130-)(AP2)(100)

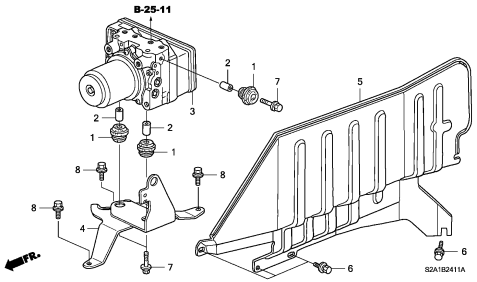

B-24-20

VSAモジュレーター

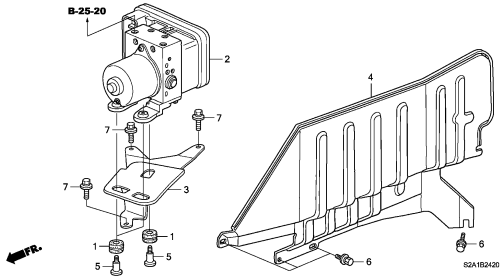

B-25-10

ブレーキパイプ/ホース (AP1)(-120)

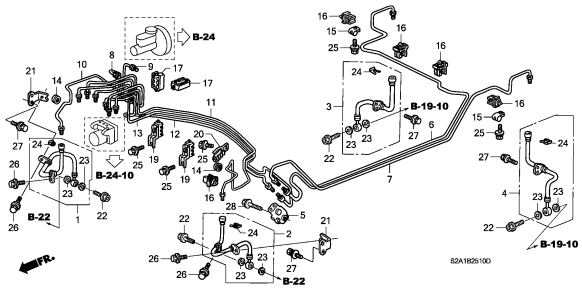

B-25-11

ブレーキパイプ/ホース(AP1)(130-)(AP2)(100)

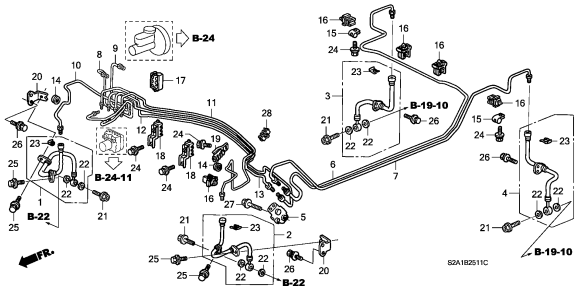

B-25-20

ブレーキパイプ/ホース(VSA)

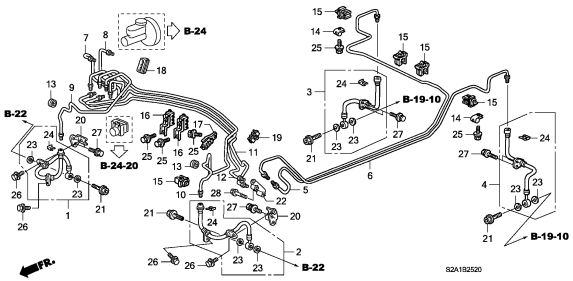

5

ステアリング・ブレーキ・サスペンション　グループ

B-26

パーキングブレーキ

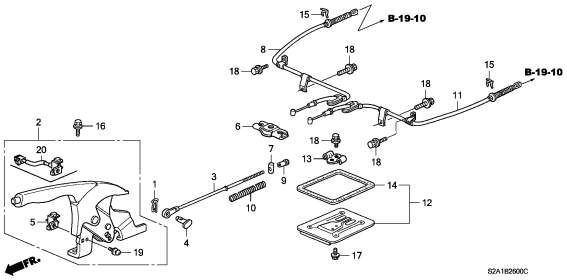

B-27

ナックル

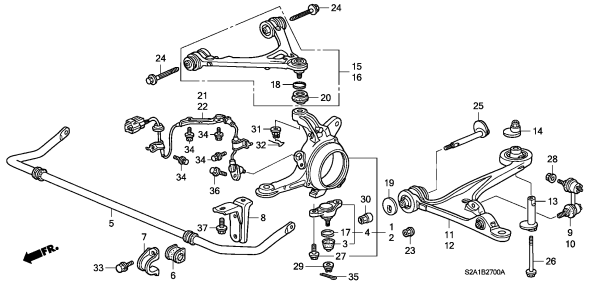

B-28

フロントダンパー

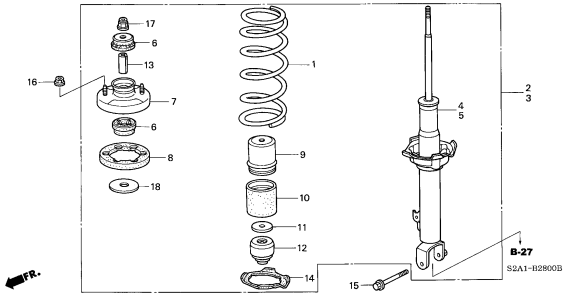

B-29

リヤースタビライザー/リヤーロアーアーム

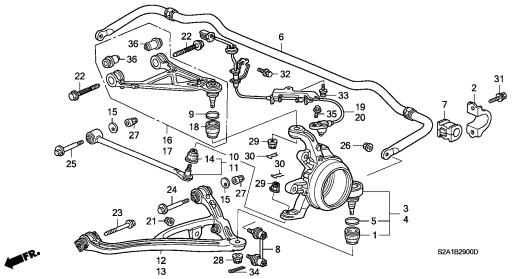

B-30

リヤーダンパー

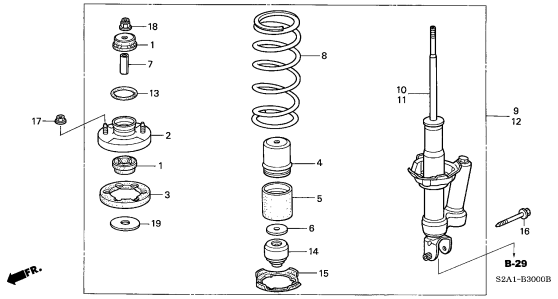

B-31-10

ステアリングホイール(SRS)

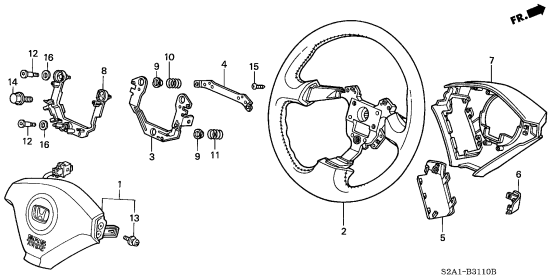

B-31-11

ステアリングホイール(SRS)(VGS)

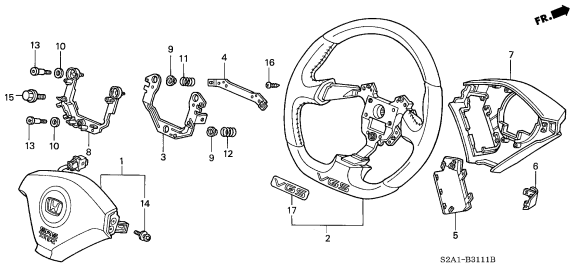

B-32

ステアリングコラム

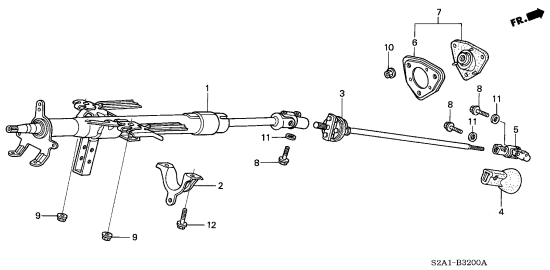

B-33-10

パワステギヤーボックス

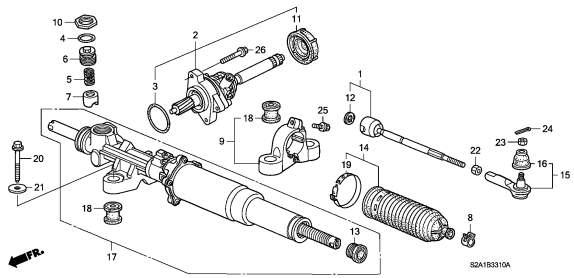

5

B-33-11

パワステギヤーボックス(VGS)

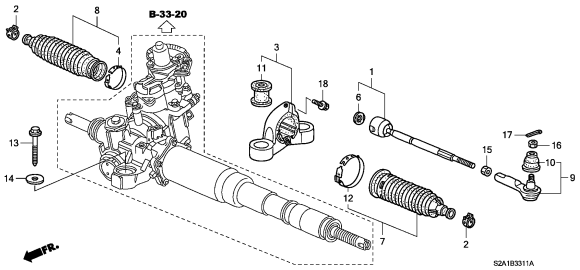

B-33-20

パワステギヤーボックスショートパーツ (VGS)

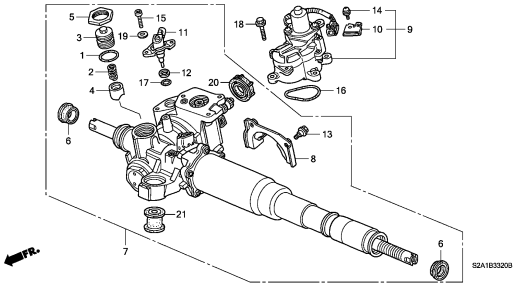

B-34

シフトレバー

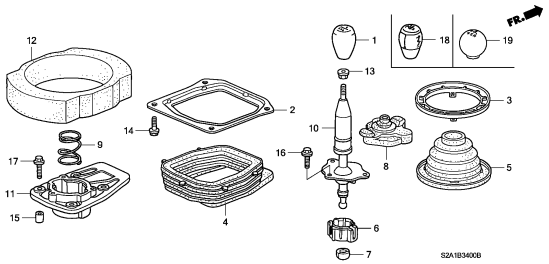

5

艤装　グループ

B-36

フロアーマット

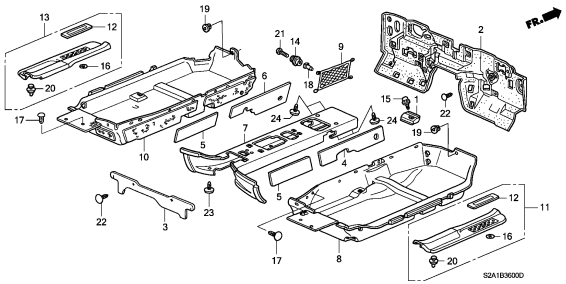

B-36-10

グロメット

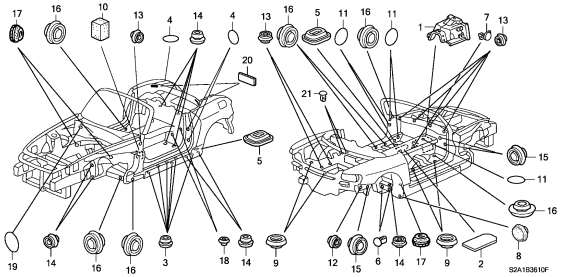

B-37

インストルメントパネル

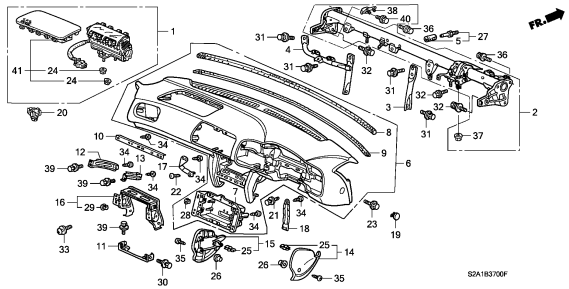

B-37-10

インストルメントパネルガーニッシュ

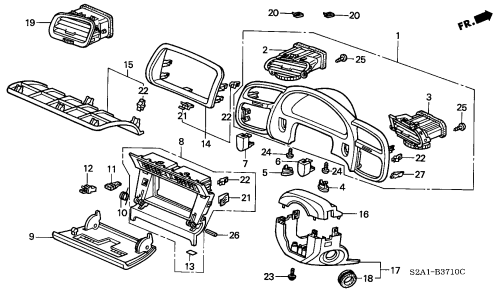

B-37-20

ダクト

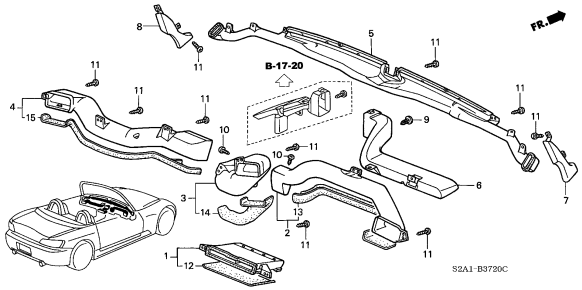

B-37-40

コンソール(AP1)(-120)

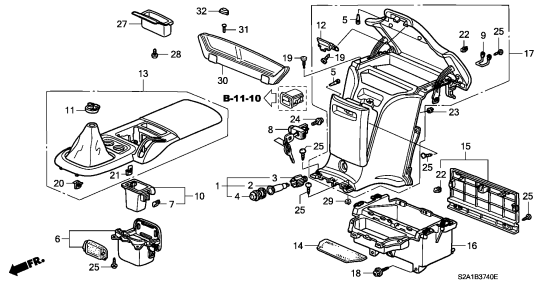

B-37-41

コンソール(AP1)(130-)(AP2)

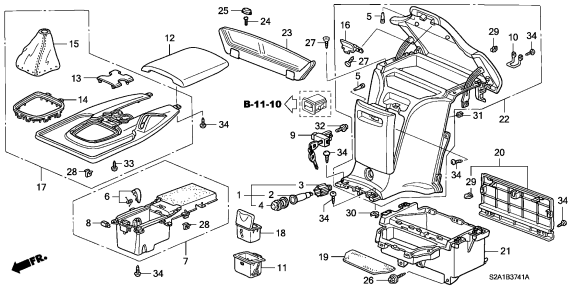

B-38-10

ソフトトップフレーム

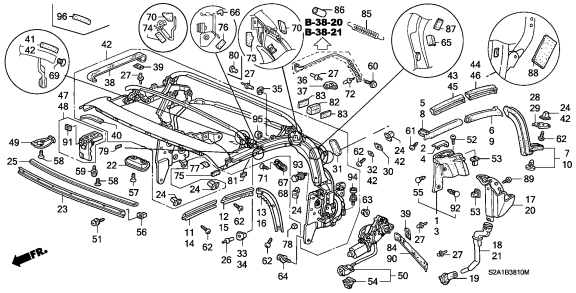

B-38-20

ソフトトップクロス(1)

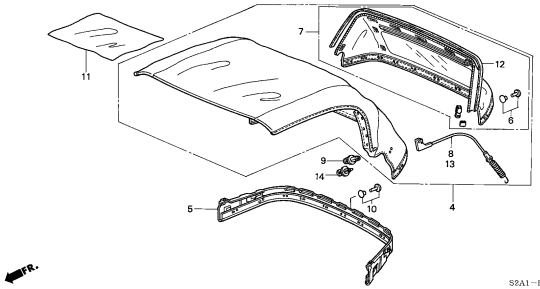

6

艤装　グループ

B-38-21

ソフトトップクロス(2)
（リヤーガラスツキソフトトップキット）

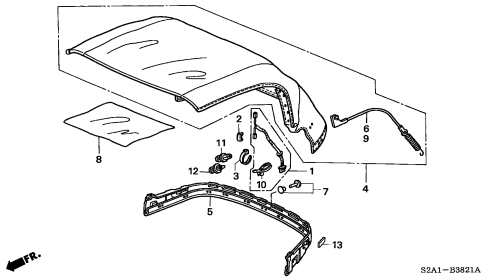

B-39

ピラーガーニッシュ

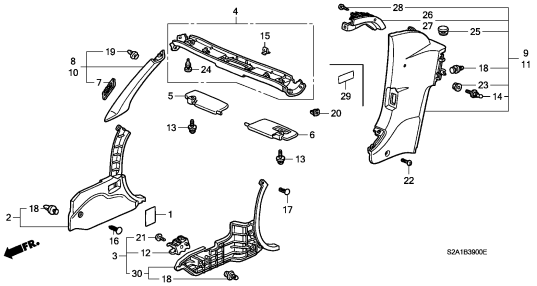

B-39-10

ドアーライニング

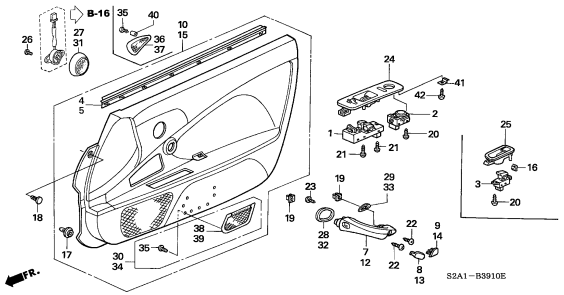

B-39-30

ロールバーガーニッシュ

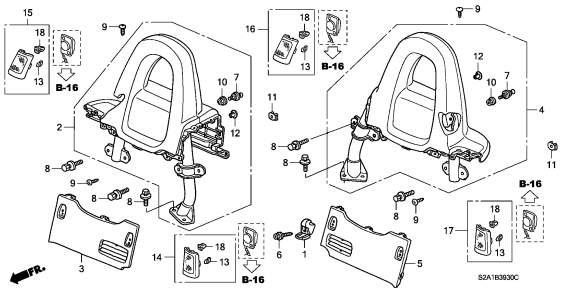

B-39-40

トランクライニング

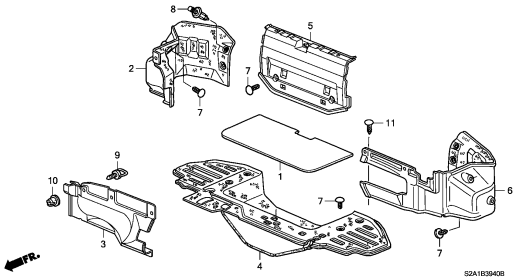

B-39-50

リヤートレイ

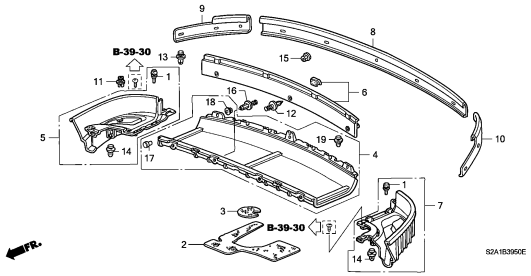

B-40

シート

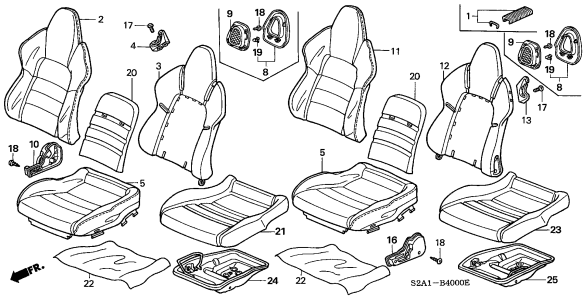

B-40-10

シート構成部品（運転席側）

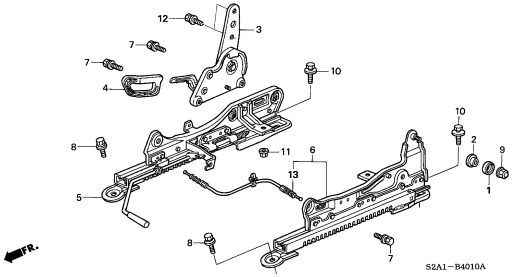

B-40-20

シート構成部品（助手席側）

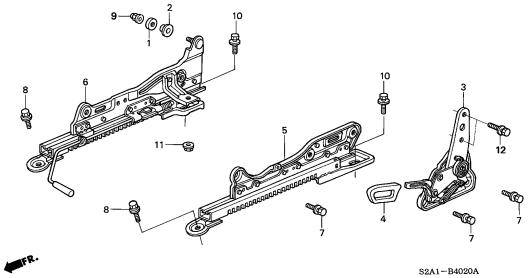

6

艤装　グループ

B-41-20

シートベルト

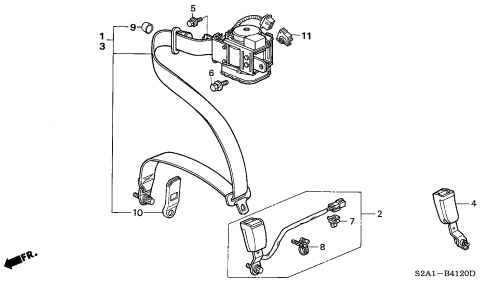

B-42

エンブレム/コーションラベル

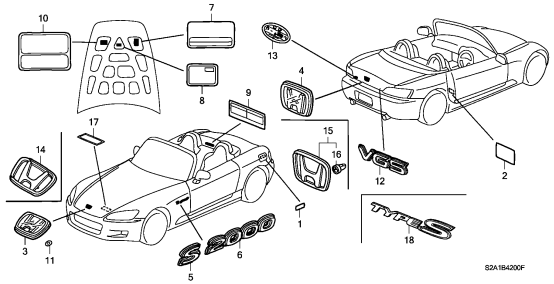

B-42-10

モールディング/プロテクター

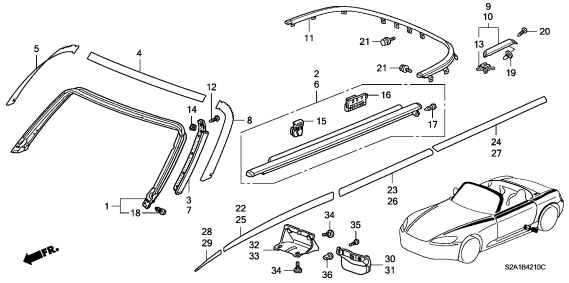

B-43

ミラー

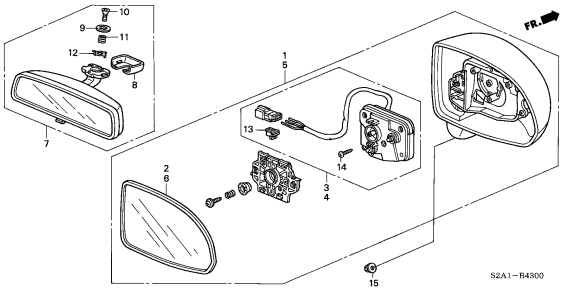

B-44

ツール/ジャッキ

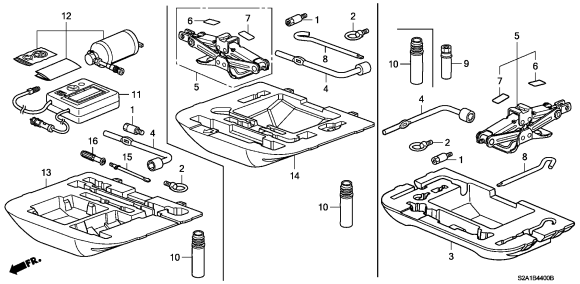

B-46

バンパー

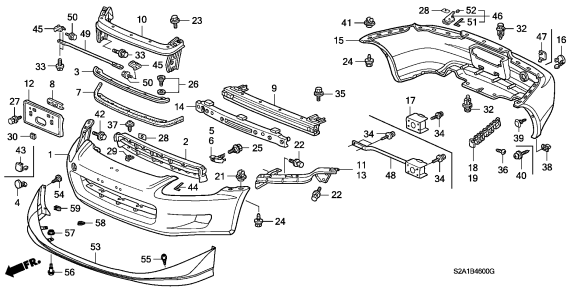

6

車体・オプション　グループ

B-47

エンジンマウント(MT)

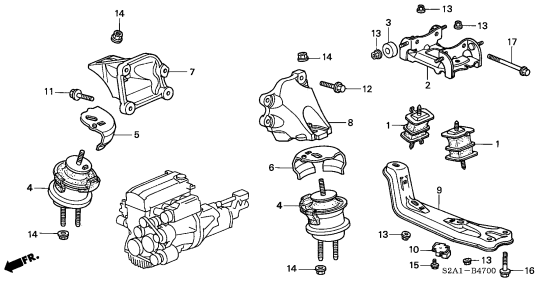

B-48

クロスビーム

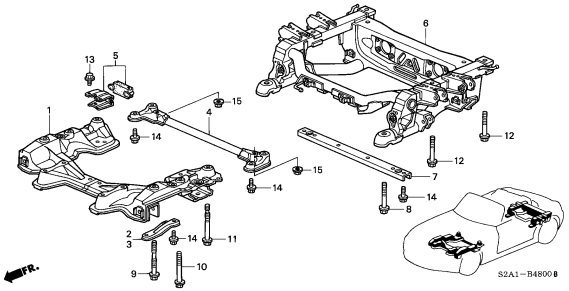

B-49

フロントバルクヘッド/ダッシュボード

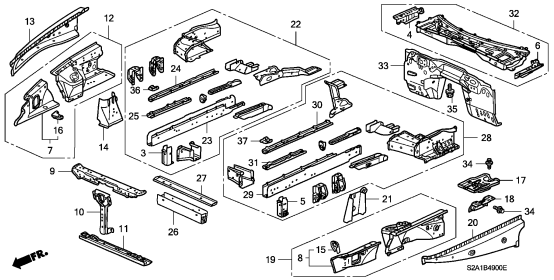

B-49-10

フロアー/インナーパネル

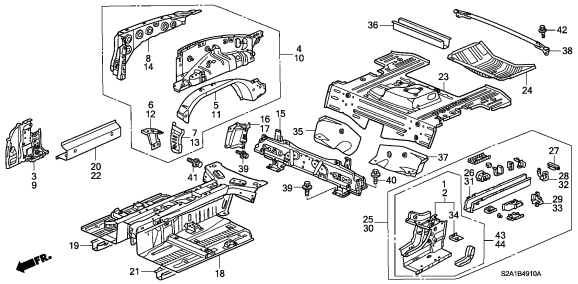

B-49-20

アウターパネル/リヤーパネル

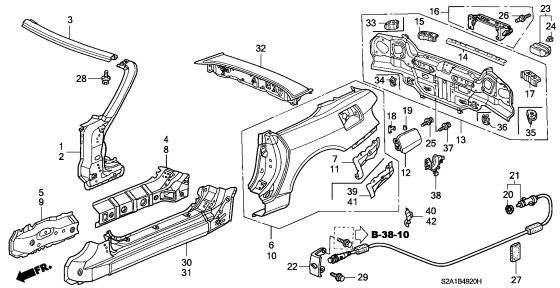

B-50

フロントフェンダー

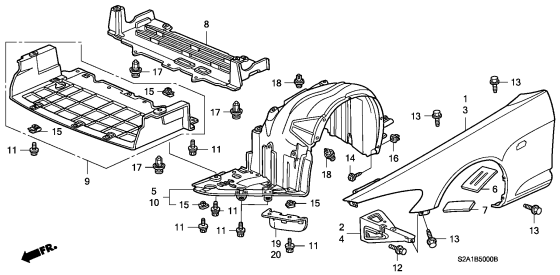

B-51

ボンネット

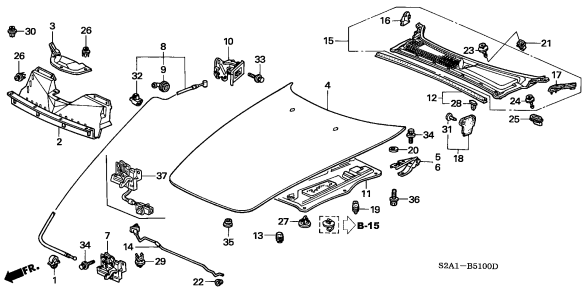

B-52

フロントウインドシールドガラス

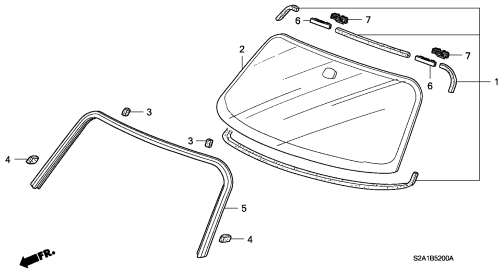

B-53

ドアーガラス/ドアーレギュレーター

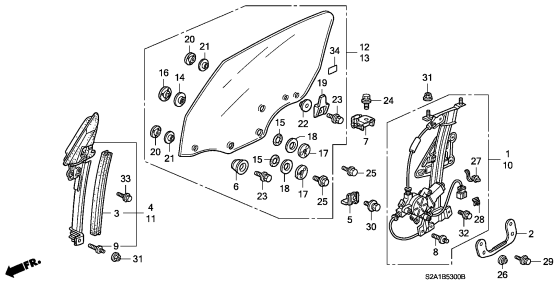

7

車体・オプション　グループ

B-53-10

ドアーロック/アウターハンドル

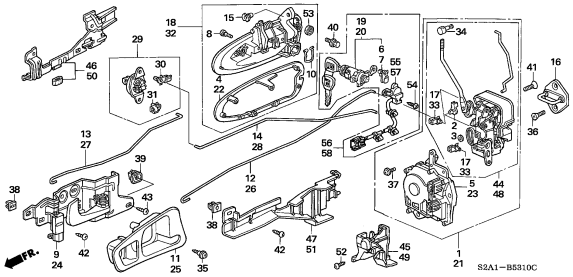

B-53-20

ドアーパネル

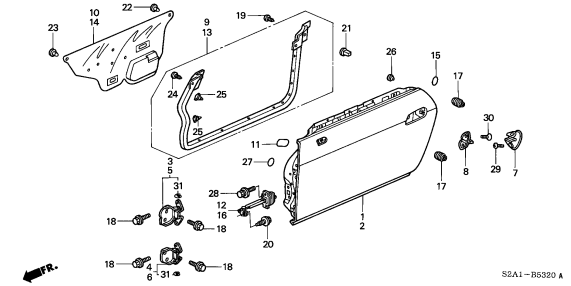

B-55-10

トランクリッド

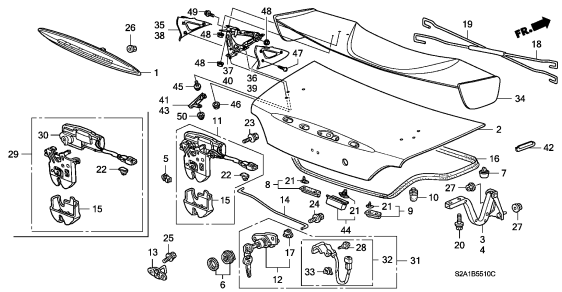

B-57

エアコン（コンプレッサー）

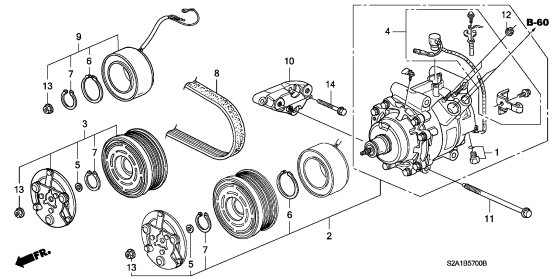

B-58

エアコン（コンデンサー）

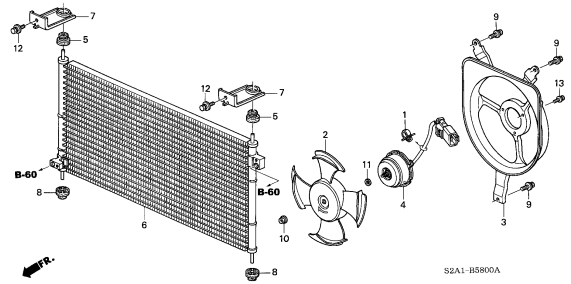

B-60

エアコン（ホース/パイプ類）

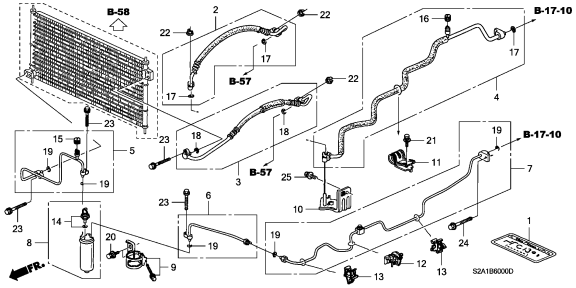

BOP-10

ルーフパネル（ハードトップ）

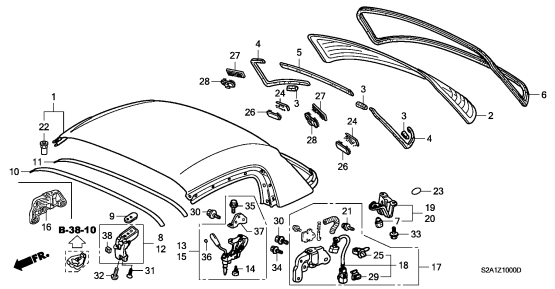

BOP-11

ルーフライニング（ハードトップ）

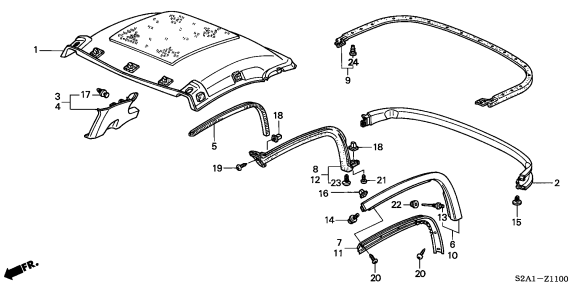

BOP-12

ワイヤーハーネス（ハードトップ）

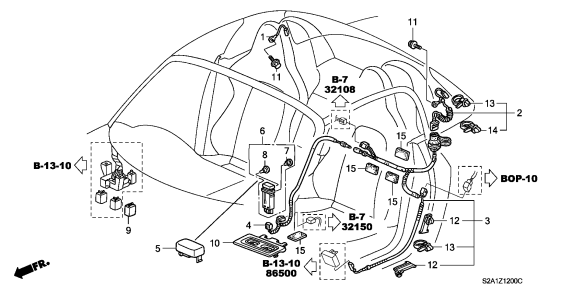

7

車体・オプション　グループ

BOP-12-10

ワイヤーハーネス
（リヤーガラスツキソフトトップキット）

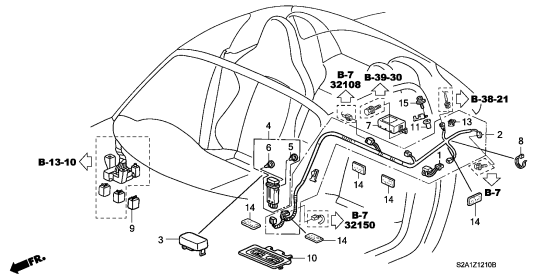

BOP-12-20

ワイヤーハーネス
（リヤーガラスツキソフトトップキット）（ハードトップ）

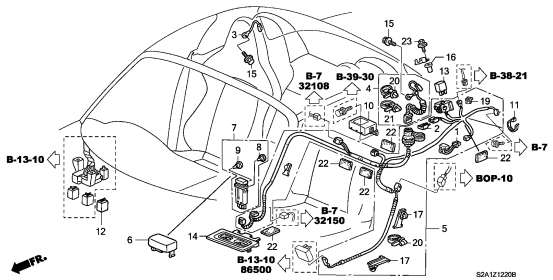

BOP-20

ブレーキ系カップ/シール/サービスキット部品

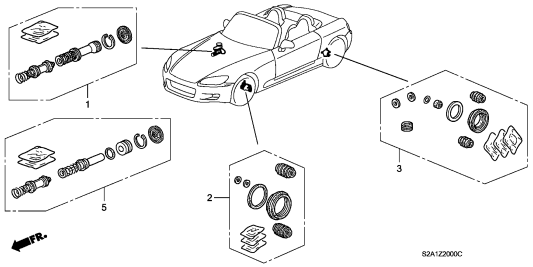

BOP-21

ホース/チューブ/サービスキット部品

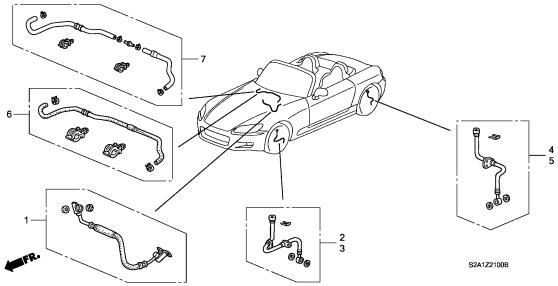

7

E-1 スロットルボディ（AP1）

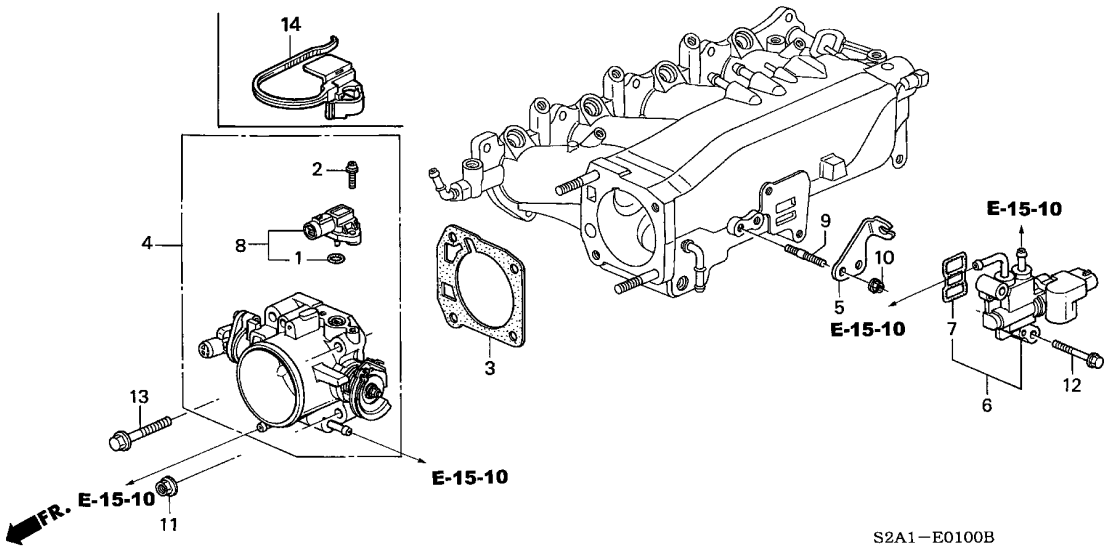

整　備　項　目	標準時間
センサーセット，マツプ ・・・・・・・・・・・・・・・・・	0.2
ガスケット，スロットルボディ ・・・・・・・・・・・・	0.5
バルブASSY.，ロータリーエアーコントロール ・・・・	0.6
スロットルボディASSY. ・・・・・・・・・・・・・・	1.0

見出番号	部品番号	部品名	希望小売価格	使用個数 AP1 100 MT	AP1 110 MT	AP1 120 MT	AP1 130 135,200 MT	AP2 100 MT	AP2 110 MT	適用号機 初号機	終号機	タイプ
1	16075-P07-000	Oリング 9.8X1.9 ・・・・・・・・・・	105	1	1	1	1	－	－			
2	16080-P07-000	スクリューワツシヤー 4X16 ・・・・・・・・	95	2	2	2	2	－	－			
3	16176-P73-004	ガスケット，スロットルボディ（ニツポンリークレス）	265	1	1	1	1	－	－			
4	16400-PCX-003	スロットルボディASSY. (GFE6A)	40,500	1	1	1	－	－	－			
	16400-PCX-013	スロットルボディASSY. (GFG6A)	40,500	－	－	－	1	－	－			
5	16411-PCX-000	ステーCOMP.，スロットルワイヤー ・・・・・	440	1	1	1	1	－	－			
6	36460-PCX-003	バルブASSY.，ロータリーエアーコントロール	13,200	1	1	1	1	－	－			
7	36461-PAA-A01	パツキン，ロータリーエアーコントロールバルブ	220	1	1	1	1	－	－			
8	37830-PAA-S00	センサーセット，マツプ ・・・・・・・・・・・	14,000	1	1	1	1	－	－			
9	92900-06012-1B	ボルト，スタッド 6X12 ・・・・・・・・	40	2	2	2	2	－	－			
10	94050-06000	ナット，フランジ 6MM ・・・・・・・・・・	35	2	2	2	2	－	－			
11	94050-08080	ナット，フランジ 8MM ・・・・・・・・・・	35	2	2	2	2	－	－			
12	95701-06028-08	ボルト，フランジ 6X28 ・・・・・・・・	50	2	2	2	2	－	－			
13	95701-08040-08	ボルト，フランジ 8X40 ・・・・・・・・	50	2	2	2	2	－	－			
14	32125-PCX-003	ホルダー (WPC 3P 090) ・・・・・	390	－	－	－	1	－	－	1301313	--------	SBC1, SBC1N, SBC2, SBC2N, SB1, SB1N, SB2, SB2N, SVC1 SVC1N, SVC2, SVC2N, SV1, SV1N, SV2, SV2N

E-1-1 スロットルボディ (AP2)

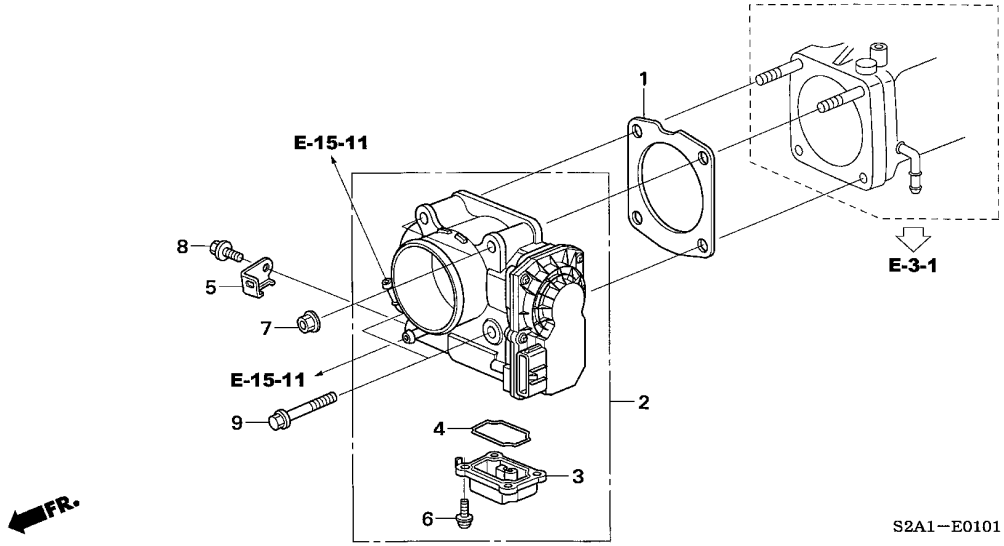

整備項目	標準時間
ｶﾞｽｹｯﾄ,ｽﾛｯﾄﾙﾎﾞﾃﾞｲ ･････････････	0.5
ｽﾛｯﾄﾙﾎﾞﾃﾞｲASSY. ････････････････	1.0

見出番号	部品番号	部品名	希望小売価格	使用個数 AP1 100 MT	AP1 110 MT	AP1 120 MT	AP1 130 135,200 MT	AP2 100 MT	AP2 110 MT	適用号機 初号機	終号機	タイプ
1	16176-RCA-A02	ｶﾞｽｹｯﾄ,ｽﾛｯﾄﾙﾎﾞﾃﾞｲ ･･････	240	−	−	−	−	1	1			
2	16400-PZX-003	ｽﾛｯﾄﾙﾎﾞﾃﾞｲASSY. (GMA6A)	43,500	−	−	−	−	1	1			
3	16430-PZX-J01	ｹｰｽCOMP.,ﾛｱｰ ･････････････	900	−	−	−	−	1	1			
4	16431-PZX-J01	ｶﾞｽｹｯﾄ,ﾛｱｰｹｰｽ ･････････	800	−	−	−	−	1	1			
5	32126-PCX-000	ｽﾃｰG,ｴﾝｼﾞﾝﾜｲﾔｰﾊｰﾈｽ ･････	100	−	−	−	−	1	1			
6	93892-04012-08	ｽｸﾘｭｰﾜｯｼｬｰ 4X12 ････････	30	−	−	−	−	4	4			
7	94050-08080	ﾅｯﾄ,ﾌﾗﾝｼﾞ 8MM ･････････	35	−	−	−	−	2	2			
8	95701-06012-08	ﾎﾞﾙﾄ,ﾌﾗﾝｼﾞ 6X12 ････････	35	−	−	−	−	1	1			
9	95701-08050-08	ﾎﾞﾙﾄ,ﾌﾗﾝｼﾞ 8X50 ････････	55	−	−	−	−	2	2			

E-2 インストールパイプ

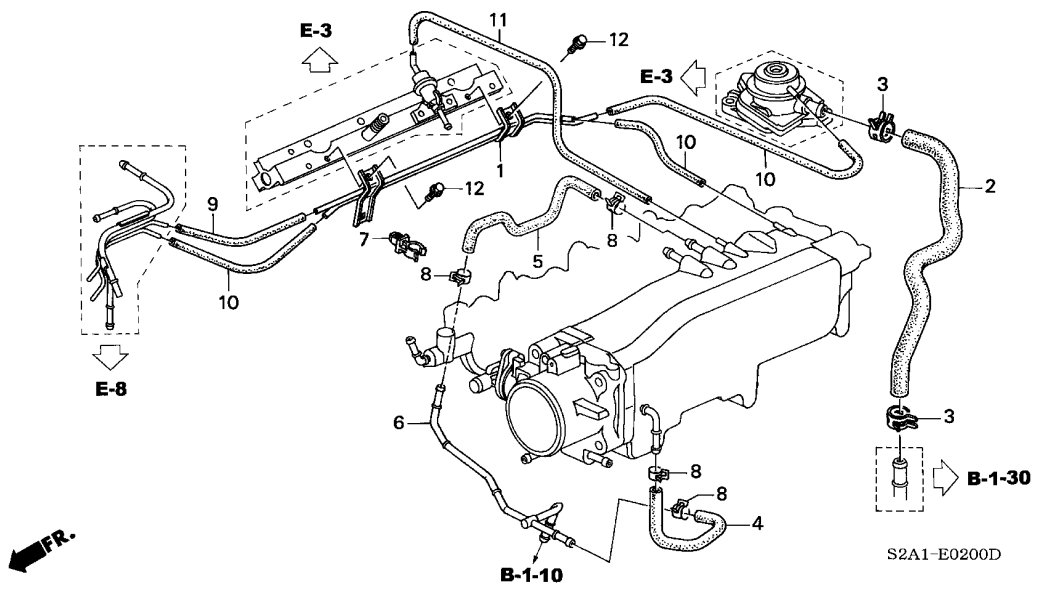

整備項目	標準時間
ミアンナイ	–

見出番号	部品番号	部品名	希望小売価格	使用個数 AP1 100 MT	AP1 110 MT	AP1 120 MT	AP1 130 135,200 MT	AP2 100 MT	AP2 110 MT	適用号機 初号機	終号機	タイプ
1	17400-PCX-000	ﾊﾟｲﾌﾟASSY.,ｲﾝｽﾄｰﾙ ･･････	1,320	1	1	1	1	–	–			
2	18799-PCX-000	ﾎｰｽD,ｾｶﾝﾄﾞｴｱｰ ･････････	1,200	1	1	1	1	–	–			
3	19517-KM9-000	ｸﾘｯﾌﾟ,ｳｵｰﾀｰﾎｰｽ ･････････	240	2	2	2	2	–	–			
4	36175-PCX-000	ﾁｭｰﾌﾞB,ﾊﾟｰｼﾞ ･････････	275	1	1	1	1	–	–			
5	36176-PCX-000	ﾁｭｰﾌﾞC,ﾊﾟｰｼﾞ ･････････	440	1	1	1	1	–	–			
6	36177-PCX-000	ﾊﾟｲﾌﾟ,ﾊﾟｰｼﾞ ･････････	990	1	1	1	1	–	–			
7	36178-PCX-003	ｸﾘｯﾌﾟA,ﾁｭｰﾌﾞ ･････････	110	1	1	1	1	–	–			
8	95002-41200-04	ｸﾗﾝﾌﾟ,ﾁｭｰﾌﾞ (D12) ･････	50	4	4	4	4	–	–			
9	95005-35050-10	ﾁｭｰﾌﾞ, 3.5X50 (95005-35001-10M)	60	1	1	1	1	–	–			
10	95005-35070-10	ﾁｭｰﾌﾞ, 3.5X70 (95005-35001-10M)	80	3	3	3	3	–	–			
11	95005-35160-10	ﾁｭｰﾌﾞ, 3.5X160 (95005-35001-10M)	160	1	1	1	1	–	–			
12	95701-06012-00	ﾎﾞﾙﾄ,ﾌﾗﾝｼﾞ 6X12 ････････	35	2	2	2	2	–	–			

E-3 インテークマニホールド (AP1)

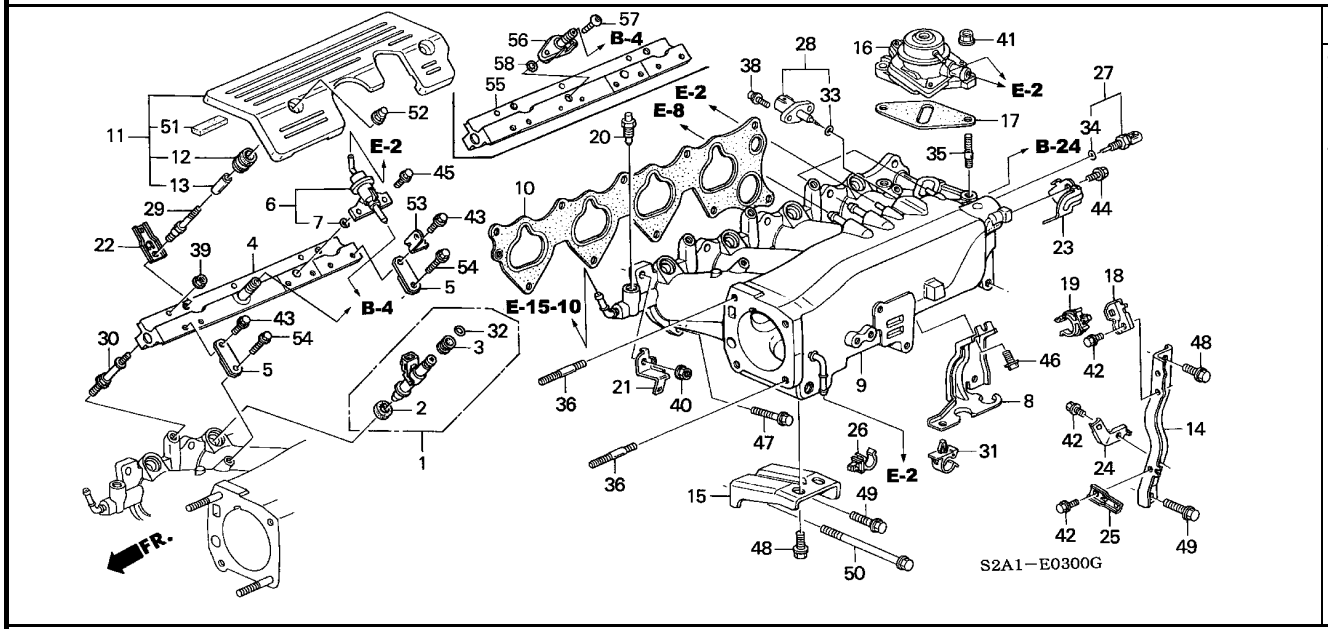

整備項目	標準時間
センサーASSY.,エアーテンプレチヤー ・・・・・・・・	0.2
ジョイントCOMP.,フユーエルフランジ ・・・・・・・	0.3
.レギユレーターASSY.,プレツシヤー .バルブASSY.,セカンドエアー パツキンセツト,インジエクター ・・・・・・・・・・・・ (ニコデモドウジカン)	0.6
.パイプCOMP.,フユーエル .センサーASSY.,ウオーターテンプレチヤー ガスケツト,インテークマニホールド ・・・・・・・・・・	2.0
マニホールド,インテーク ・・・・・・・・・・・・・・・・	2.4

見出番号	部品番号	部品名	希望小売価格	使用個数 AP1 100 MT	AP1 110 MT	AP1 120 MT	AP1 130 MT	AP2 100 MT	AP2 110 MT	適用号機 初号機	終号機	タイプ
1	06164-PCX-000	パツキンセツト,インジエクター ・・・・・・	8,700	4	4	4	−	−	−			
	06164-PCX-010	・・・・・・・・・・・・・・・・・・・・・・・・	8,700	−	−	−	4	−	−			
2	16472-PH7-003	シールリング,インジエクター (オオツカ)	200	4	4	4	4	−	−			
3	16473-PD6-000	クツシヨンリング,インジエクター (オオツカ)	210	4	4	4	4	−	−			
4	16610-PCX-000	パイプCOMP.,フユーエル ・・・・・・・	9,100	1	1	1	−	−	−			
5	16622-PCX-000	ステー,フユーエルパイプ ・・・・・・・・・	275	2	2	2	2	−	−			
6	16740-PCX-003	レギユレーターASSY.,プレツシヤー ・・	6,200	1	1	1	1	−	−			
7	16741-PG7-005	Oリング,プレツシヤーレギユレーター ・・	120	1	1	1	1	−	−			
8	16751-PCX-000	ステー,フユーエルホース ・・・・・・・・・・・	390	1	1	1	1	−	−			
9	17100-PCX-000	マニホールド,インテーク ・・・・・・・・・・	27,500	1	1	1	1	−	−			
10	17105-PCX-004	ガスケツト,インテークマニホールド ・・・・	800	1	1	1	1	−	−			
11	17112-PCX-000	カバーCOMP.,インテークマニホールド ・	1,650	1	1	1	1	−	−			
12	17115-P8A-A00	ラバー,インテークマニホールドカバーマウンテイング	100	2	2	2	2	−	−			
13	17116-POG-A00	カラー,インテークマニホールドカバーマウンテイング	100	2	2	2	2	−	−			
14	17125-PCX-000	ステーA,インテークマニホールド ・・・・・・	1,600	1	1	1	1	−	−			
15	17126-PCX-000	ステーB,インテークマニホールド ・・・・・・	880	1	1	1	1	−	−			
16	18780-PCX-A01	バルブASSY.,セカンドエアー ・・・・	12,000	1	1	1	1	−	−			
17	18781-PCX-000	パツキン,セカンドエアーバルブ ・・・・	300	1	1	1	1	−	−			
18	18792-PCX-000	ステー,ホースクランプ ・・・・・・・・・・・	200	1	1	1	1	−	−			
19	18794-PCX-003	クランプA,エアーホース ・・・・・・・・・・	80	1	1	1	1	−	−			
20	19516-PC1-000	ボルト,プリージングウオーター ・・・・	350	1	1	1	1	−	−			
21	32111-PCX-000	ステー,クランクセンサー ・・・・・・・・・・・	150	1	1	1	1	−	−			

E-3 インテークマニホールド (AP1)

見出番号	部品番号	部品名	希望小売価格	使用個数 AP1 100 MT	AP1 110 MT	AP1 120 MT	AP1 130 135,200 MT	AP2 100 MT	AP2 110 MT	適用号機 初号機	終号機	タイプ
22	32113-PCX-000	ステーB,エンジンハーネス ・・・・・・・・・	165	2	2	2	2	–	–			
23	32114-PCX-000	ステーC,エンジンハーネス ・・・・・・・・・	165	1	1	1	1	–	–			
24	32115-PCX-000	ステーD,エンジンハーネス ・・・・・・・・・	150	1	1	1	1	–	–			
25	32413-S2A-000	ブラケット,スターターケーブル ・・・・・・	200	1	1	1	1	–	–			
26	36179-PCX-003	クリップB,チューブ ・・・・・・・・・・・	110	1	1	1	1	–	–			
27	37870-PK2-005	センサーASSY.,ウオーターテンプレチャー (ハドシス)	2,270	1	1	1	–	–	–			
				–	–	–	1	–	–	---------	---------	BC1, BC1N, BC2, BC2N, B1, B1N, B2, B2N, NBC1, NBC1N, NBC2 NBC2N, NB1, NB1N, NB2, NB2N, NVC1, NVC1N, NVC2, NVC2N NV1, NV1N, NV2, NV2N, VC1, VC1N, VC2, VC2N, V1, V1N, V2 V2N
				–	–	–	1	–	–	---------	1301024	SBC1, SBC1N, SBC2, SBC2N, SB1, SB1N, SB2, SB2N, SVC1 SVC1N, SVC2, SVC2N, SV1, SV1N, SV2, SV2N
	37870-PK2-015	・・・・・・・・・・・・・・・・・・・・・・・	2,050	–	–	–	1	–	–	1301025	---------	SBC1, SBC1N, SBC2, SBC2N, SB1, SB1N, SB2, SB2N, SVC1 SVC1N, SVC2, SVC2N, SV1, SV1N, SV2, SV2N
28	37880-PCX-003	センサーASSY.,エアーテンプレチャー ・・	2,090	1	1	1	1	–	–			
29	90015-PCX-000	ボルト,インテークマニホールドカバー ・・	310	2	2	2	2	–	–			
30	90027-PCA-000	ボルトA,フューエルパイプ ・・・・・・・	600	3	3	3	3	–	–			
31	90679-679-004	クリップ,ケーブル ・・・・・・・・・・・・	140	1	1	1	1	–	–			
32	91301-PM7-003	Oリング 7.3X2.2(アライ) ・・・・・	85	4	4	4	–	–	–			
	91304-PR7-A51	Oリング 7.3X2.2 ・・・・・・・・・・	165	–	–	–	4	–	–			
33	91303-PK2-005	Oリング 7.5X1.5 ・・・・・・・・・・	85	1	1	1	1	–	–			
34	91307-PK2-005	Oリング 9.5X1.5(ホンダキカキ) ・	85	1	1	1	1	–	–			
35	92900-08022-1B	ボルト,スタッド 8X22 ・・・・・・・・	50	2	2	2	2	–	–			
36	92900-08035-1B	ボルト,スタッド 8X35 ・・・・・・・・	55	2	2	2	2	–	–			
38	93893-05016-08	スクリューワッシャー 5X16 ・・・・・・・・	35	2	2	2	2	–	–			
39	94050-06000	ナット,フランジ 6MM ・・・・・・・・・・	35	3	3	3	3	–	–			
40	94050-08000	ナット,フランジ 8MM ・・・・・・・・・・	35	2	2	2	2	–	–			
41	94050-08080	ナット,フランジ 8MM ・・・・・・・・・・	35	2	2	2	2	–	–			
42	95701-06008-08	ボルト,フランジ 6X8 ・・・・・・・・・	35	3	3	3	3	–	–			
43	95701-06012-00	ボルト,フランジ 6X12 ・・・・・・・・	35	2	2	2	2	–	–			
44	95701-06012-08	ボルト,フランジ 6X12 ・・・・・・・・	35	1	1	1	1	–	–			
45	95701-06014-00	ボルト,フランジ 6X14 ・・・・・・・・	35	2	2	2	2	–	–			
46	95701-08012-08	ボルト,フランジ 8X12 ・・・・・・・・	40	1	1	1	1	–	–			
47	95701-08028-08	ボルト,フランジ 8X28 ・・・・・・・・	50	8	8	8	8	–	–			
48	95701-10016-08	ボルト,フランジ 10X16 ・・・・・・・	50	3	3	3	3	–	–			
49	95701-10025-08	ボルト,フランジ 10X25 ・・・・・・・	55	2	2	2	2	–	–			
50	95801-10085-08	ボルト,フランジ 10X85 ・・・・・・・	100	1	1	1	1	–	–			
51	17113-PCX-000	ラバー,カバー ・・・・・・・・・・・・・・	110	3	3	3	3	–	–			
52	90213-PK2-000	ナット,キャップ 6MM ・・・・・・・・・・	130	2	2	2	2	–	–			
53	32117-PCX-000	ステーF,エンジンハーネス ・・・・・・・・・	110	1	1	1	1	–	–			
54	95701-06020-00	ボルト,フランジ 6X20 ・・・・・・・・	35	2	2	2	2	–	–			
55	16605-PCX-000	パイプCOMP.,フューエル ・・・・・・・	6,050	–	–	–	1	–	–			
56	16623-PCX-003	ジョイントCOMP.,フューエルフランジ ・	3,520	–	–	–	1	–	–			
57	90001-PC0-005	ボルト,スペシャル 6X17 ・・・・・・・	245	–	–	–	2	–	–			
58	91304-PR7-A51	Oリング 7.3X2.2 ・・・・・・・・・・	165	–	–	–	1	–	–			

E-3-1 インテークマニホールド (AP2)

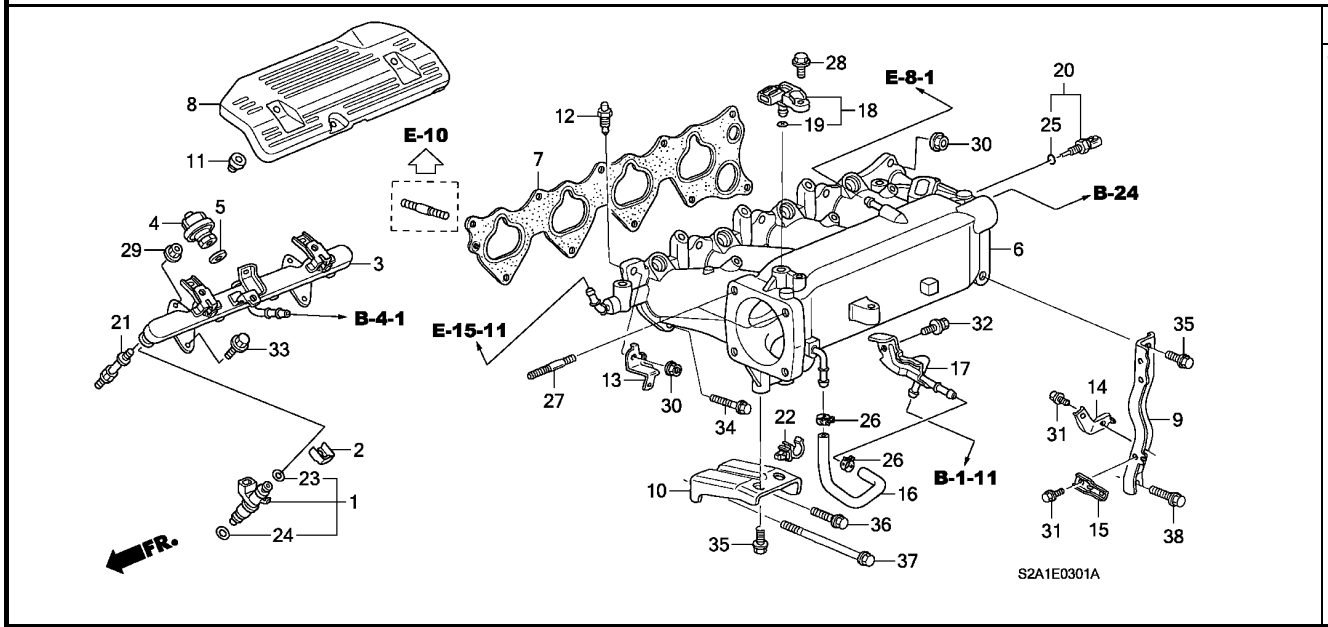

整備項目	標準時間
センサーASSY.,マツフ ・・・・・・・・・・・・・・・	0.2
ダンパーASSY.,パルセーション ・・・・・・・・・	0.6
.インジエクターASSY.,フユーエル	
(ニコデモドウジカン)	
.パイプCOMP.,フユーエル	
.センサーASSY.,ウオーターテンプレチヤー	
ガスケット,インテークマニホールド ・・・・・・・・・・	2.0
マニホールドCOMP.,インテーク ・・・・・・・・・・・	2.4

見出番号	部品番号	部品名	希望小売価格	AP1 100 MT	AP1 110 MT	AP1 120 MT	AP1 130 MT	AP2 100 MT	AP2 110 MT	適用号機 初号機	終号機	タイプ
				使用個数 135,200								
1	16450-PZX-003	インジエクターASSY.,フユーエル ・・・・	8,700	–	–	–	–	4	4			
2	16451-PLC-000	クリツプ,インジエクター ・・・・・・・・・	240	–	–	–	–	4	4			
3	16610-PZX-003	パイプCOMP.,フユーエル ・・・・・・・	8,400	–	–	–	–	1	1			
4	16680-PZX-003	ダンパーASSY.,パルセーション ・・・	2,050	–	–	–	–	1	1			
5	16705-PD1-003	ガスケット,サイレンサー ・・・・・・・・・・	130	–	–	–	–	1	1			
6	17100-PZX-000	マニホールドCOMP.,インテーク ・・・・・	25,000	–	–	–	–	1	1			
7	17105-PCX-004	ガスケット,インテークマニホールド ・・・・	800	–	–	–	–	1	1			
8	17112-PZX-000	カバー,インテークマニホールド ・・・・・・	1,700	–	–	–	–	1	1			
9	17125-PCX-000	ステーA,インテークマニホールド ・・・・・・	1,600	–	–	–	–	1	1			
10	17126-PCX-010	ステーCOMP.B,インテークマニホールド ・	800	–	–	–	–	1	1			
11	17213-P8A-A00	ラバー,インテークマニホールドカバーマウンテイング	100	–	–	–	–	3	3			
12	19516-PC1-000	ボルト,ブリージングウオーター ・・・・	350	–	–	–	–	1	1			
13	32111-PCX-000	ステー,クランクセンサー ・・・・・・・・・・・	150	–	–	–	–	1	1			
14	32115-PCX-000	ステーD,エンジンハーネス ・・・・・・・・・	150	–	–	–	–	1	1			
15	32413-S2A-000	ブラケット,スターターケーブル ・・・・・・	200	–	–	–	–	1	1			
16	36175-PCX-J00	チューブ,パージ ・・・・・・・・・・・・	200	–	–	–	–	1	1			
17	36177-PCX-J00	パイプ,パージ ・・・・・・・・・・・・	900	–	–	–	–	1	1			
18	37830-RNA-A01	センサーASSY.,マツフ ・・・・・・・・・	14,000	–	–	–	–	1	1			
19	37835-PGK-A01	Oリング ・・・・・・・・・・・・・・・・・・	110	–	–	–	–	1	1			
20	37870-RTA-005	センサーASSY.,ウオーターテンプレチヤー (DENSO)	2,000	–	–	–	–	1	1			
21	90027-PZX-000	ボルト,フユーエルパイプ ・・・・・・・・	600	–	–	–	–	2	2			
22	90679-679-004	クリツプ,ケーブル ・・・・・・・・・・・・	140	–	–	–	–	1	1			

E-3-1 インテークマニホールド (AP2)

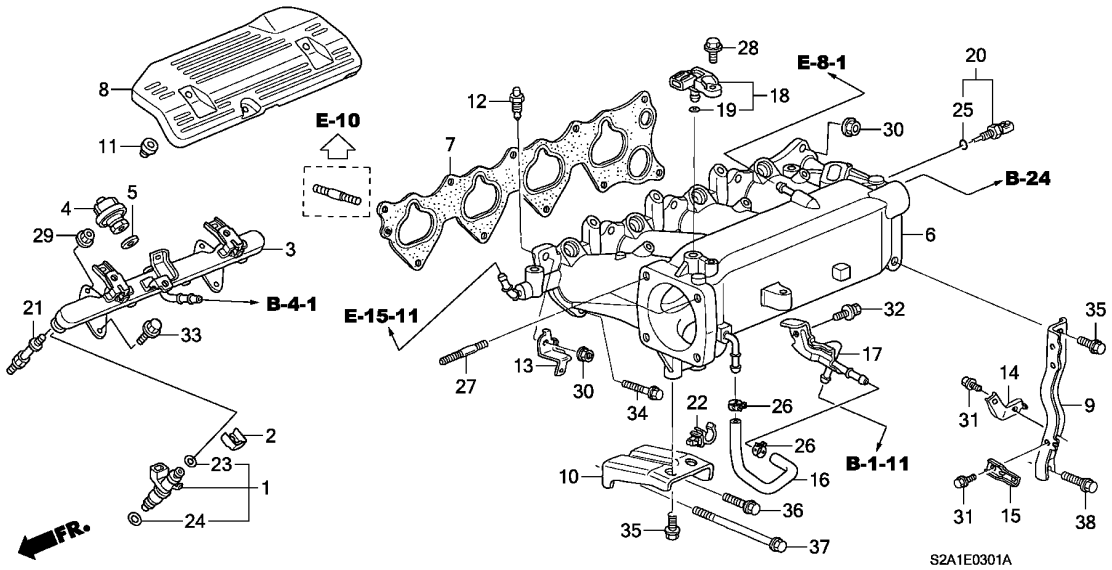

見出番号	部品番号	部品名	希望小売価格	使用個数 AP1 100 MT	AP1 110 MT	AP1 120 MT	AP1 130 MT	AP2 100 MT	AP2 110 MT	適用号機 初号機	終号機	タイプ
23	91301-PLC-000	Oﾘﾝｸﾞ 7.47X3.6 ·····	180	–	–	–	–	4	4			
24	91302-PNA-003	Oﾘﾝｸﾞ 7.45X3.61(NOK) ···	70	–	–	–	–	4	4			
25	91307-RTA-005	Oﾘﾝｸﾞ (DENSO) ·····	100	–	–	–	–	1	1			
26	91406-SAA-000	ｸﾗﾝﾌﾟ,ﾁｭｰﾌﾞ (D12) ·····	70	–	–	–	–	2	2			
27	92900-08050-1B	ﾎﾞﾙﾄ,ｽﾀｯﾄﾞ 8X50 ·····	70	–	–	–	–	2	2			
28	93403-05020-08	ﾎﾞﾙﾄﾜｯｼｬｰ 5X20 ·····	40	–	–	–	–	1	1			
29	94050-06080	ﾅｯﾄ,ﾌﾗﾝｼﾞ 6MM ·····	35	–	–	–	–	2	2			
30	94050-08080	ﾅｯﾄ,ﾌﾗﾝｼﾞ 8MM ·····	35	–	–	–	–	2	2			
31	95701-06008-08	ﾎﾞﾙﾄ,ﾌﾗﾝｼﾞ 6X8 ·····	35	–	–	–	–	2	2			
32	95701-06012-08	ﾎﾞﾙﾄ,ﾌﾗﾝｼﾞ 6X12 ·····	35	–	–	–	–	1	1			
33	95701-06016-08	ﾎﾞﾙﾄ,ﾌﾗﾝｼﾞ 6X16 ·····	35	–	–	–	–	2	2			
34	95701-08028-08	ﾎﾞﾙﾄ,ﾌﾗﾝｼﾞ 8X28 ·····	50	–	–	–	–	8	8			
35	95701-10016-08	ﾎﾞﾙﾄ,ﾌﾗﾝｼﾞ 10X16 ·····	50	–	–	–	–	3	3			
36	95701-10025-08	ﾎﾞﾙﾄ,ﾌﾗﾝｼﾞ 10X25 ·····	55	–	–	–	–	1	1			
37	95801-10085-08	ﾎﾞﾙﾄ,ﾌﾗﾝｼﾞ 10X85 ·····	100	–	–	–	–	1	1			
38	90007-PCX-000	ﾎﾞﾙﾄﾜｯｼｬｰ 10X25 ·····	170	–	–	–	–	1	1			

E-4 エキゾーストマニホールド

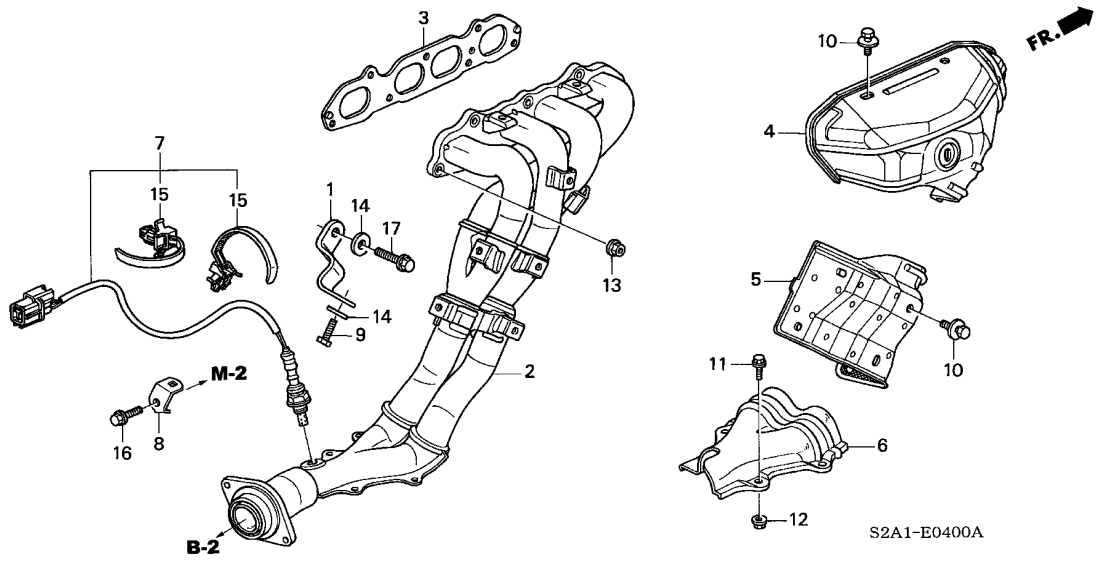

整備項目	標準時間
カバ-COMP. A, エキゾーストマニホールド	0.4
センサー, フロントO2	0.6
ガスケット, エキゾーストマニホールド	1.0
マニホールドCOMP., エキゾースト	1.1

見出番号	部品番号	部品名	希望小売価格	AP1 100 MT	AP1 110 MT	AP1 120 MT	AP1 130 135,200 MT	AP2 100 MT	AP2 110 MT	適用号機 初号機	適用号機 終号機	タイプ
1	11941-PCX-000	ステーA, エキゾーストマニホールド	500	1	1	1	1	1	1			
2	18100-PCX-000	マニホールドCOMP., エキゾースト	49,700	1	1	1	–	–	–			
	18100-PCX-010		45,000	–	–	–	1	1	1			
3	18115-PCX-004	ガスケット, エキゾーストマニホールド (ニツポンリークレス)	890	1	1	1	–	–	–			
	18115-PCX-014		800	–	–	–	1	1	1			
4	18120-PCX-000	カバ-COMP. A, エキゾーストマニホールド	13,300	1	1	1	–	–	–			
	18120-PCX-010		12,000	–	–	–	1	1	1			
5	18121-PCX-000	カバ-COMP. B, エキゾーストマニホールド	6,500	1	1	1	1	1	1			
6	18122-PCX-000	カバ-COMP. C, エキゾーストマニホールド	2,500	1	1	1	1	1	1			
7	36531-PCX-004	センサー, フロントO2	18,500	1	1	–	–	–	–			
				–	–	1	–	–	–	--------	1202727	
	36531-PCX-014		18,500	–	–	1	–	–	–	1202728		
				–	–	–	1	–	–			
	36531-PZX-003	センサー, エアーフューエルレシオ	18,500	–	–	–	–	1	1			
8	36533-PCX-000	ステー, O2センサー	100	1	1	1	1	1	1			
9	90010-PE2-900	ボルト, スペシャル 10X22	170	1	1	1	1	1	1			
10	90015-PT0-J00	ボルトワッシャー 8X14	85	8	8	8	8	8	8			
11	90023-PK1-000	ボルト, フランジ 6X10	75	4	4	4	4	4	4			
12	90115-SL5-A00	ナット, フランジ 6MM	105	4	4	4	4	4	4			
13	90217-657-000	ナット, スペシャル 8MM	105	7	7	7	7	7	7			
14	90451-PE2-000	ワッシャー, スペシャル 11X28	210	2	2	2	2	2	2			
15	91507-P01-003	クリップB, ハーネスバンド (ダークブラウン) (129.4MM)	105	2	2	2	–	–	–			
				–	–	–	2	–	–	--------	1300233	BC1, BC1N, BC2, BC2N, B1, B1N, B2, B2N, VC1, VC1N, VC2 VC2N, V1, V1N, V2, V2N

E-4 エキゾーストマニホールド

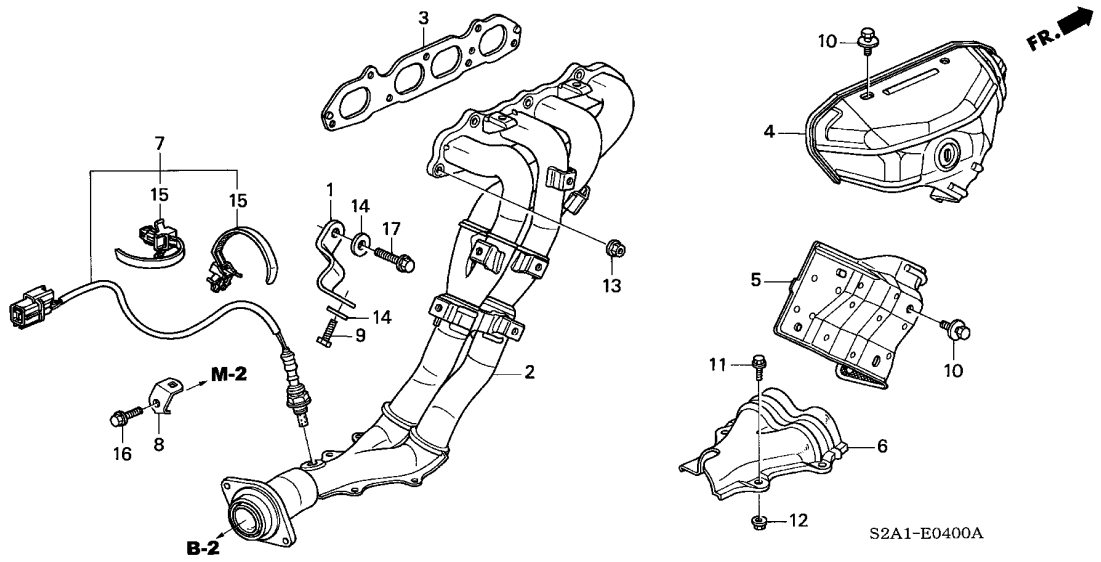

見出番号	部品番号	部品名	希望小売価格	使用個数 AP1 100 MT	AP1 110 MT	AP1 120 MT	AP1 130 135, 200 MT	AP2 100 MT	AP2 110 MT	適用号機 初号機	終号機	タイプ
15)	91506-P01-003	ｸﾘｯﾌﾟA, ﾊｰﾈｽﾊﾞﾝﾄﾞ (ﾀﾞｰｸｸﾞﾚｰ) (129.4MM)	105	–	–	–	2	–	–	--------	--------	NBC1, NBC1N, NBC2, NBC2N, NB1, NB1N, NB2, NB2N, NVC1 NVC1N, NVC2, NVC2N, NV1, NV1N, NV2, NV2N, SBC1, SBC1N SBC2, SBC2N, SB1, SB1N, SB2, SB2N, SVC1, SVC1N, SVC2 SVC2N, SV1, SV1N, SV2, SV2N
				–	–	–	2	–	–	1300234	--------	BC1, BC1N, BC2, BC2N, B1, B1N, B2, B2N, VC1, VC1N, VC2 VC2N, V1, V1N, V2, V2N
				–	–	–	–	2	2			
16	95701-08016-08	ﾎﾞﾙﾄ, ﾌﾗﾝｼﾞ 8X16 ･････････	40	1	1	1	1	1	1			
17	95701-10030-08	ﾎﾞﾙﾄ, ﾌﾗﾝｼﾞ 10X30 ･･････････	55	1	1	1	1	–	–			
	95701-10028-08	ﾎﾞﾙﾄ, ﾌﾗﾝｼﾞ 10X28 ･･････････	55	–	–	–	–	1	1			

E-5 プラグホールコイル

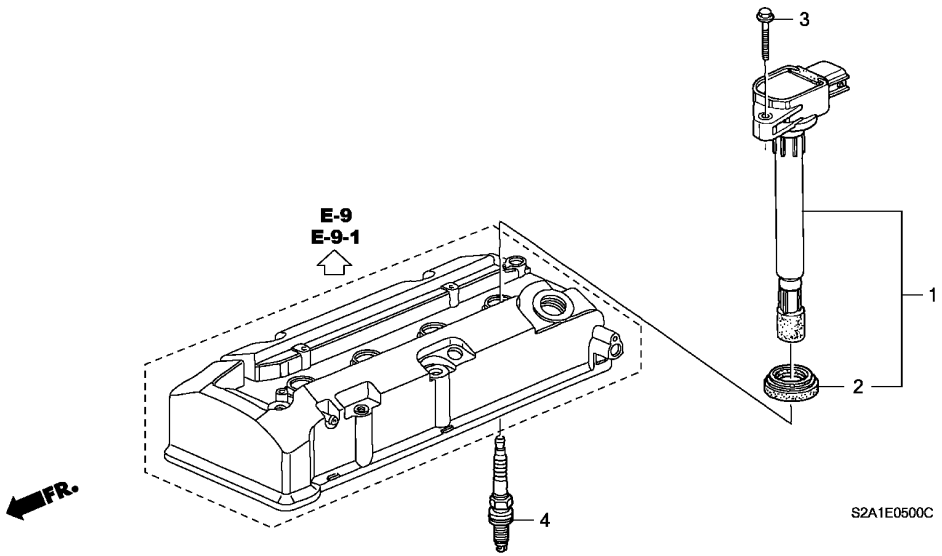

整備項目	標準時間
ｺｲﾙCOMP.,ﾌﾟﾗｸﾞﾎｰﾙ ･････････････ (ｲﾂｺﾏｼ 0.2 ｶｻﾝ)	0.3
ﾌﾟﾗｸﾞ,ｽﾊﾟｰｸ ･････････････････ (ﾆｺｲｼﾞﾖｳﾃﾞﾓ ﾄﾞｳｼﾞｶﾝ)	0.4

見出番号	部品番号	部品名	希望小売価格	使用個数 AP1 100 MT	AP1 110 MT	AP1 120 MT	AP1 130 135,200 MT	AP2 100 MT	AP2 110 MT	適用号機 初号機	終号機	タイプ
1	30520-PCX-007	ｺｲﾙCOMP.,ﾌﾟﾗｸﾞﾎｰﾙ ･････	6,050	4	4	4	4	–	–			
	30520-PZX-007	･････････････････････	5,500	–	–	–	–	4	4			
2	30522-PFB-007	ｼｰﾙ,ﾌﾟﾗｸﾞﾎｰﾙ ･････････	150	4	4	4	4	4	4			
3	95701-06025-08	ﾎﾞﾙﾄ,ﾌﾗﾝｼﾞ 6X25 ･･････	40	4	4	4	4	4	4			
4	98079-571BH	ﾌﾟﾗｸﾞ,ｽﾊﾟｰｸ (PFR7G-11S) (NGK)	1,500	4	4	4	4	4	4			
	98079-571CH	ﾌﾟﾗｸﾞ,ｽﾊﾟｰｸ (PK22PR-L11S) (DENSO)	1,600	4	4	4	4	4	4			

E-6 オートテンショナーブラケット

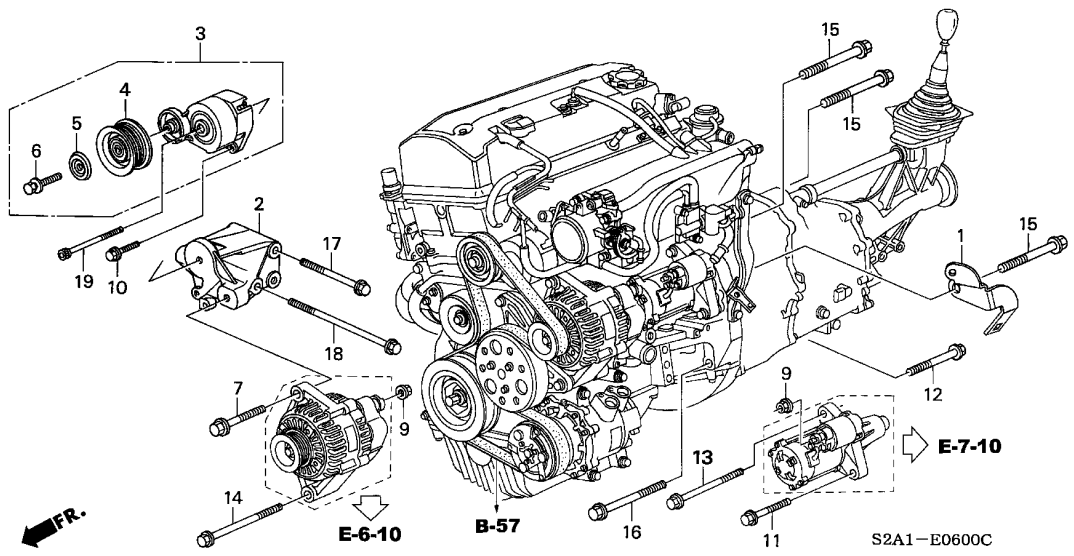

整備項目	標準時間
ﾌﾟｰﾘｰCOMP.,ｱｲﾄﾞﾗｰ .ﾃﾝｼｮﾅｰASSY.,ｵｰﾄ	0.2

見出番号	部品番号	部品名	希望小売価格	AP1 100 MT	AP1 110 MT	AP1 120 MT	AP1 130 MT	AP2 100 MT	AP2 110 MT	適用号機 初号機	終号機	タイプ
				使用個数 135,200								
1	21235-PCY-010	ｸﾗﾝﾌﾟ,ﾊｰﾈｽ	200	1	1	1	1	1	1			
2	31160-PCX-000	ﾌﾞﾗｹｯﾄ,ｵｰﾄﾃﾝｼｮﾅｰ	3,500	1	1	1	1	1	1			
3	31170-PCX-003	ﾃﾝｼｮﾅｰASSY.,ｵｰﾄ	7,700	1	1	1	1	1	1			
4	31180-PCX-003	ﾌﾟｰﾘｰCOMP.,ｱｲﾄﾞﾗｰ	3,000	1	1	1	1	1	1			
5	31185-PCX-003	ｶﾊﾞｰ,ﾍﾞｱﾘﾝｸﾞ	300	1	1	1	1	1	1			
6	90002-P8A-A01	ﾎﾞﾙﾄ,ｽﾍﾟｼｬﾙ 10X30	120	1	1	1	1	1	1			
7	90032-PCX-000	ﾎﾞﾙﾄ,ｽﾍﾟｼｬﾙﾌﾗﾝｼﾞ 10X45	120	1	1	1	1	1	1			
9	94070-08080	ﾅｯﾄﾜｯｼｬｰ 8MM	35	2	2	2	2	2	2			
10	95701-08028-08	ﾎﾞﾙﾄ,ﾌﾗﾝｼﾞ 8X28	50	1	1	1	1	1	1			
11	95701-10040-08	ﾎﾞﾙﾄ,ﾌﾗﾝｼﾞ 10X40	55	1	1	1	1	1	1			
12	95701-10060-08	ﾎﾞﾙﾄ,ﾌﾗﾝｼﾞ 10X60	70	2	2	2	2	2	2			
13	95701-10080-08	ﾎﾞﾙﾄ,ﾌﾗﾝｼﾞ 10X80	80	1	1	1	1	1	1			
14	95701-10095-08	ﾎﾞﾙﾄ,ﾌﾗﾝｼﾞ 10X95	100	1	1	1	1	1	1			
15	95701-12065-08	ﾎﾞﾙﾄ,ﾌﾗﾝｼﾞ 12X65	100	3	3	3	3	3	3			
16	95701-12080-08	ﾎﾞﾙﾄ,ﾌﾗﾝｼﾞ 12X80	100	3	3	3	3	3	3			
17	95801-10085-08	ﾎﾞﾙﾄ,ﾌﾗﾝｼﾞ 10X85	100	1	1	1	1	1	1			
18	95801-10140-08	ﾎﾞﾙﾄ,ﾌﾗﾝｼﾞ 10X140	125	1	1	1	1	1	1			
19	96700-08080-08	ﾎﾞﾙﾄ,ｿｹｯﾄ 8X80	70	1	1	1	1	1	1			

E-6-10 A.C. ジェネレーター (DENSO)

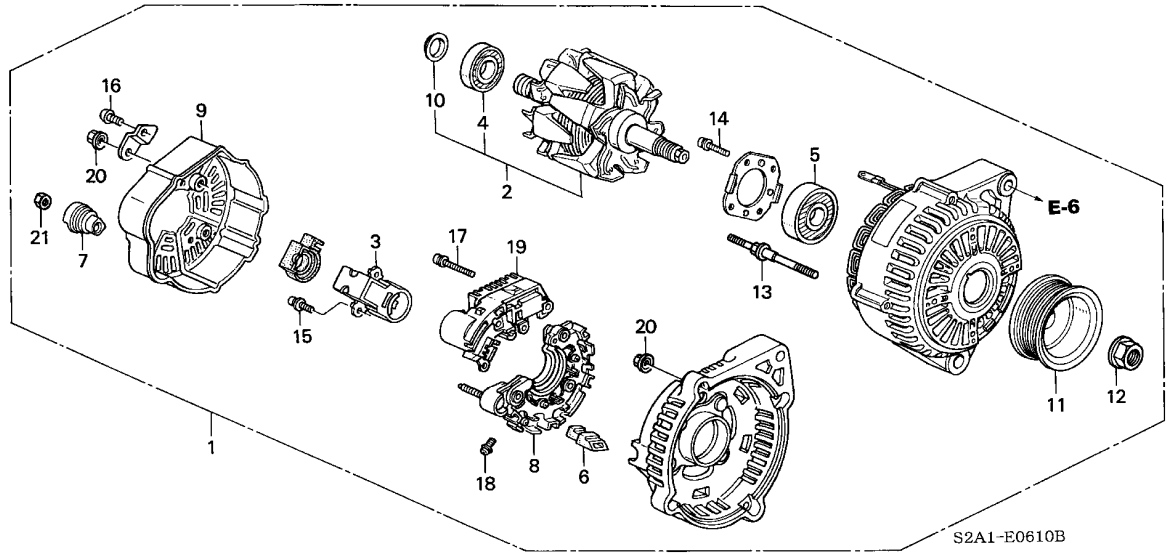

整備項目	標準時間
ブッシュ, インシュレーション (ミダシ NO.7)	0.2
カバー, リヤーエンド	0.6
.プーリー	
A.C.ジェネレーターASSY.	0.7
レギュレーターASSY.	0.9
ベアリング, フロントジェネレーター	1.0
ホルダーASSY., ブラシ	1.1
.ローターASSY.	
ベアリング, リヤージェネレーター	1.3
.レクチフアイヤーASSY.	

見出番号	部品番号	部品名	希望小売価格	使用個数 AP1 100 MT	AP1 110 MT	AP1 120 MT	AP1 130 135,200 MT	AP2 100 MT	AP2 110 MT	適用号機 初号機	終号機	タイプ
1	31100-PCX-J01	A.C.ジェネレーターASSY. (CJV77) (DENSO)	70,400	1	1	1	–	–	–			
	31100-PCX-J02	A.C.ジェネレーターASSY. (CJY02) (DENSO)	70,400	–	–	–	1	–	–			
	31100-PZX-003	A.C.ジェネレーターASSY. (CJY24) (DENSO)	68,600	–	–	–	–	1	1			
2	31101-P8C-A01	ローターASSY.	17,600	1	1	1	1	1	1			
3	31105-PR7-A01	ホルダーASSY., ブラシ	1,150	1	1	1	1	1	1			
4	31111-PT0-003	ベアリング, リヤージェネレーター	820	1	1	1	1	1	1			
5	31114-PT0-013	ベアリング, フロントジェネレーター	880	1	1	1	1	1	1			
6	31118-PT0-003	ブッシュ, インシュレーション	200	4	4	4	4	4	4			
7	31119-PY3-003	ブッシュ, インシュレーション	210	1	1	1	1	1	1			
8	31127-PCX-J01	レクチフアイヤーASSY.	9,900	1	1	1	1	1	1			
9	31135-P8C-A01	カバー, リヤーエンド	650	1	1	1	–	–	–			
	31135-PCX-J01		650	–	–	–	1	1	1			
10	31138-PD1-004	カバー, ベアリング	190	1	1	1	1	1	1			
11	31141-PCX-003	プーリー	2,250	1	1	1	1	1	1			
12	31142-PD1-004	ナット, プーリーロック	150	1	1	1	1	1	1			
13	31145-PD1-004	ボルト, スタッド 6X68	155	4	4	4	4	4	4			
14	31146-PT0-003	スクリュー	85	4	4	4	4	4	4			
15	31147-PT0-003	スクリューワッシャー	65	3	3	3	3	3	3			
16	31147-P13-003	スクリュー	55	1	1	1	1	1	1			
17	31148-PT0-003	スクリュー, ウエーブワッシャー	65	2	2	2	2	2	2			
18	31148-P13-003	スクリュー, ウエーブワッシャー	55	4	4	4	4	4	4			
19	31150-P8C-A01	レギュレーターASSY.	13,700	1	1	1	1	–	–			

E-6-10 A.C. ジェネレーター (DENSO)

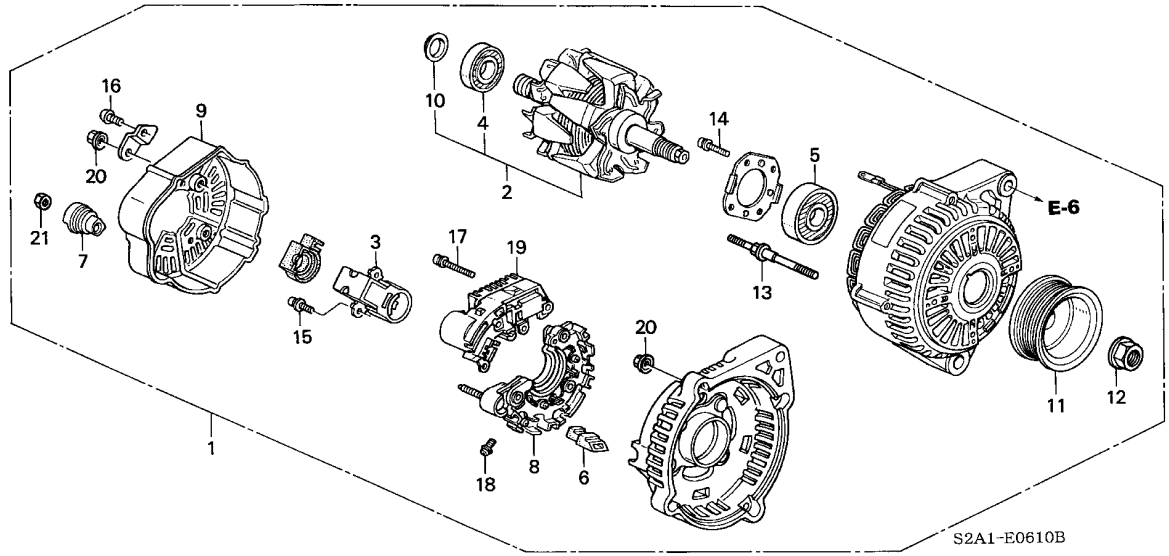

見出番号	部品番号	部品名	希望小売価格	使用個数 AP1 100 MT	AP1 110 MT	AP1 120 MT	AP1 130 MT	AP2 100 MT	AP2 110 MT	適用号機 初号機	終号機	タイプ
19)	31150-PZX-003	ﾚｷﾞｭﾚｰﾀｰ-ASSY. ･･････････	12,400	–	–	–	–	1	1			
20	90231-PD1-014	ﾅｯﾄﾜｯｼｬｰ 5MM ･･････････	80	7	7	7	7	7	7			
21	90232-PR7-A01	ﾅｯﾄ,6ｶｸ 8MM ･･････････	115	1	1	1	1	1	1			

E-7 エンジンワイヤーハーネス

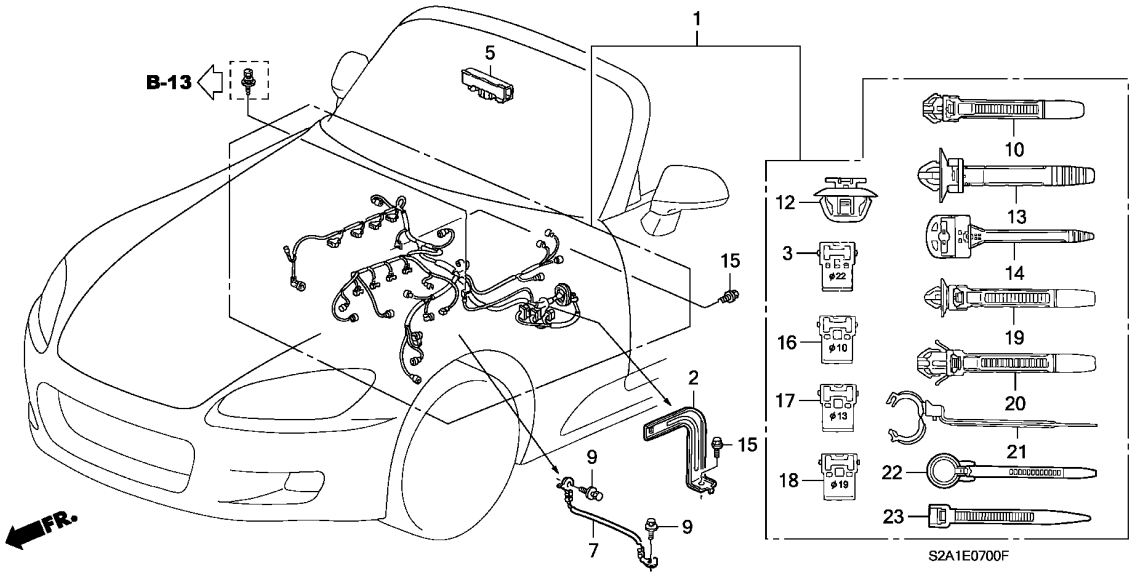

整備項目	標準時間
ハーネス, エンジンワイヤー	6.4

見出番号	部品番号	部品名	希望小売価格	使用個数 AP1 100 MT	AP1 110 MT	AP1 120 MT	AP1 130 135, 200 MT	AP2 100 MT	AP2 110 MT	適用号機 初号機	終号機	タイプ
1	32110-PCX-J00	ハーネス, エンジンワイヤー	36,000	1	–	–	–	–	–			
				–	1	1	–	–	–	--------	--------	BC1, BC1N, BC2, BC2N, B1, B1N, B2, B2N
	32110-PCX-J10		36,000	–	1	1	–	–	–	--------	--------	VC1, VC1N, VC2, VC2N, V1, V1N, V2, V2N
	32110-PCX-J01		36,000	–	–	–	1	–	–	--------	1300141	BC1, BC1N, BC2, BC2N, B1, B1N, B2, B2N
	32110-PCX-J02		35,800	–	–	–	1	–	–	--------	--------	NBC1, NBC1N, NBC2, NBC2N, NB1, NB1N, NB2, NB2N, SBC1 SBC1N, SBC2, SBC2N, SB1, SB1N, SB2, SB2N
				–	–	–	1	–	–	1300142	--------	BC1, BC1N, BC2, BC2N, B1, B1N, B2, B2N
	32110-PCX-J11		36,000	–	–	–	1	–	–	--------	1300223	VC1, VC1N, VC2, VC2N, V1, V1N, V2, V2N
	32110-PCX-J12		35,800	–	–	–	1	–	–	--------	--------	NVC1, NVC1N, NVC2, NVC2N, NV1, NV1N, NV2, NV2N, SVC1 SVC1N, SVC2, SVC2N, SV1, SV1N, SV2, SV2N
				–	–	–	1	–	–	1300224	--------	VC1, VC1N, VC2, VC2N, V1, V1N, V2, V2N
	32110-PZX-J01		32,500	–	–	–	–	1	–	--------	--------	SBC1, SBC1N, SBC2, SBC2N, SB1, SB1N, SB2, SB2N
				–	–	–	–	–	1			
	32110-PZX-J11		32,500	–	–	–	–	1	–	--------	--------	SVC1, SVC1N, SVC2, SVC2N, SV1, SV1N, SV2, SV2N
2	32116-PCX-J00	ステーE, エンジンハーネス	200	1	1	1	1	1	1			
3	32119-P2E-A01	ホルダー, コルゲート (ダークブルー) (22MM)	150	3	3	3	3	3	3			
5	32128-PCX-000	ホルダーB, エンジンハーネス	500	1	1	1	1	1	1			
7	32610-S2A-900	ケーブル, サブアース	500	1	1	1	1	1	1			
9	90149-SE0-003	ボルト, アース 6X16	145	2	2	2	2	2	2			
10	91506-P01-003	クリップA, ハーネスバンド (ダークグレー) (129.4MM)	105	3	3	3	3	–	–			
	91506-RTA-003	クリップA, ハーネスバンド (ダークバイオレット) (129.4MM)	150	–	–	–	–	7	7			
12	91533-S04-003	クリップ, カプラー (ナチュラル)	60	1	1	1	1	1	1			

E-7 エンジンワイヤーハーネス

見出番号	部品番号	部品名	希望小売価格	使用個数 AP1 100 MT	AP1 110 MT	AP1 120 MT	AP1 130 135,200 MT	AP2 100 MT	AP2 110 MT	適用号機 初号機	終号機	タイプ
13	91558-ST5-003	ｸﾘｯﾌﾟ,ﾊｰﾈｽﾊﾞﾝﾄﾞ (ﾅﾁｭﾗﾙ) (135MM)(7MMﾎｰﾙ)	105	11	11	11	11	6	6			
14	91559-PAA-A01	ｸﾘｯﾌﾟ,ﾊｰﾈｽﾊﾞﾝﾄﾞ (ｸﾞﾚｰ) (150MM)	120	1	–	–	–	–	1			
				–	1	1	1	1	–	--------	--------	BC1, BC1N, BC2, BC2N, B1, B1N, B2, B2N, NBC1, NBC1N, NBC2 NBC2N, NB1, NB1N, NB2, NB2N, SBC1, SBC1N, SBC2, SBC2N SB1, SB1N, SB2, SB2N
15	95701-06012-08	ﾎﾞﾙﾄ,ﾌﾗﾝｼﾞ 6X12 ･･････	35	2	2	2	2	2	2			
16	32115-P64-003	ﾎﾙﾀﾞｰ,ｺﾙｹﾞｰﾄ (ﾀﾞｰｸﾌﾞﾙｰ) (10MM)	155	2	2	2	2	2	2			
17	32116-P64-003	ﾎﾙﾀﾞｰ,ｺﾙｹﾞｰﾄ (ﾀﾞｰｸｸﾞﾘｰﾝ) (13MM)	155	1	1	1	1	1	1			
18	32118-P72-003	ﾎﾙﾀﾞｰ,ｺﾙｹﾞｰﾄ (ﾀﾞｰｸｸﾞﾘｰﾝ) (19MM)	210	1	1	1	1	1	1			
19	32134-SM4-003	ﾊﾞﾝﾄﾞ,ﾊｰﾈｽｵﾌｾｯﾄ (10) (ﾌﾞﾗｳﾝ)(122.5MM)	180	1	1	1	1	1	2			
20	91507-P01-003	ｸﾘｯﾌﾟB,ﾊｰﾈｽﾊﾞﾝﾄﾞ (ﾀﾞｰｸﾌﾞﾗｳﾝ)(129.4MM)	105	1	1	1	1	–	–			
	91507-RTA-003	ｸﾘｯﾌﾟB,ﾊｰﾈｽﾊﾞﾝﾄﾞ (ﾀﾞｰｸｸﾞﾘｰﾝ)(129.4MM)	150	–	–	–	–	1	1			
21	91558-SM4-003	ｸﾘｯﾌﾟ,ﾁｭｰﾌﾞ (ﾌﾞﾗｯｸ) (135MM)	100	1	1	1	1	–	–			
22	91531-SW5-003	ﾊﾞﾝﾄﾞ,ﾊｰﾈｽ 6MM(ﾅﾁｭﾗﾙ) (120MM)	250	–	1	1	1	1	–	--------	--------	NVC1, NVC1N, NVC2, NVC2N, NV1, NV1N, NV2, NV2N, SVC1 SVC1N, SVC2, SVC2N, SV1, SV1N, SV2, SV2N, VC1, VC1N, VC2 VC2N, V1, V1N, V2, V2N
23	91551-PNA-003	ﾊﾞﾝﾄﾞ,ﾜｲﾔｰﾊｰﾈｽ (ﾌﾞﾗｯｸ) (172MM)	100	–	–	–	–	1	1			

E-7-10 スターターモーター (DENSO)

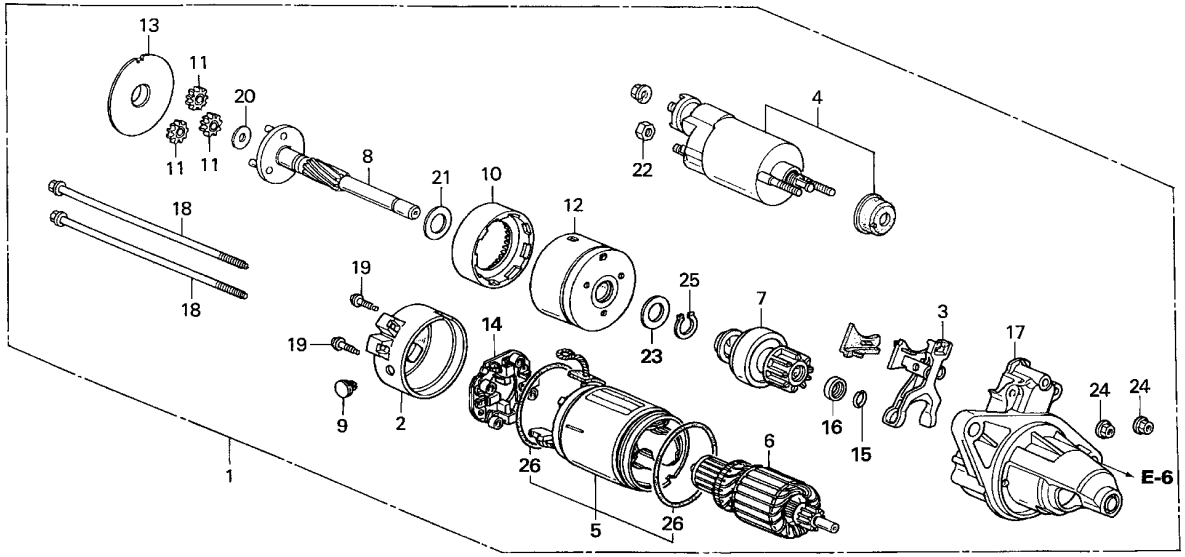

S2A1−E0710B

整備項目	標準時間
モーターASSY.,スターター	1.1
クラッチCOMP.,オーバーランニング	1.5
.スイッチASSY.,マグネチック	
アーマチュアCOMP.	1.8
.ヨークセット	

見出番号	部品番号	部品名	希望小売価格	AP1 100 MT	AP1 110 MT	AP1 120 MT	AP1 130 135,200 MT	AP2 100 MT	AP2 110 MT	適用号機 初号機	終号機	タイプ
1	31200-PCX-A01	モーターASSY.,スターター (DS4HX) (DENSO)	44,000	1	1	1	1	−	−			
	31200-PCX-A02	モーターASSY.,スターター (DSDHP) (DENSO)	40,000	−	−	−	−	1	1			
2	31202-PCX-A01	エンドフレームCOMP.,コミュテーター	1,540	1	1	1	1	−	−			
	31202-PCX-A02		1,400	−	−	−	−	1	1			
3	31203-PCA-003	レバー,ピニオンドライブ	1,050	1	1	1	1	1	1			
4	31204-P2A-003	スイッチASSY.,マグネチック	15,100	1	1	1	1	−	−			
	31204-PCX-A01		13,700	−	−	−	−	1	1			
5	31205-PCX-A01	ヨークセット	8,400	1	1	1	−	−	−			
	31205-PNE-G02	ヨークCOMP.	8,000	−	−	−	1	−	−			
	31205-PCX-A02	ヨークセット	8,400	−	−	−	−	1	1			
6	31206-P3F-A51	アーマチュアCOMP.	14,000	1	1	1	1	−	−			
	31206-RNA-A01		15,800	−	−	−	−	1	1			
7	31207-PCA-003	クラッチCOMP.,オーバーランニング	12,000	1	1	1	1	1	1			
8	31213-PCA-003	シャフト,ドライブ	9,000	1	1	1	1	1	1			
9	31213-P64-N01	カバー	155	1	1	1	1	1	1			
10	31214-P3F-003	ギヤーASSY.,インターナル	2,050	1	1	1	1	1	1			
11	31215-P3F-003	ギヤーCOMP.,プラネタリー	1,050	3	3	3	3	3	3			
12	31216-P3F-003	ダンパーCOMP.	670	1	1	1	−	−	−			
	31216-RAA-003		600	−	−	−	1	1	1			
13	31217-P3F-003	プレート,シール	200	1	1	1	1	1	1			
14	31231-P3F-003	プレートCOMP.,ブラシホルダー	2,050	1	1	1	1	1	1			
15	30201-PH9-004	リング,スナップ (DENSO)	75	−	−	−	1	1	1			
16	30202-P3F-003	カラー,クラッチストップ	210	−	−	−	1	1	1			

E-7-10 スターターモーター (DENSO)

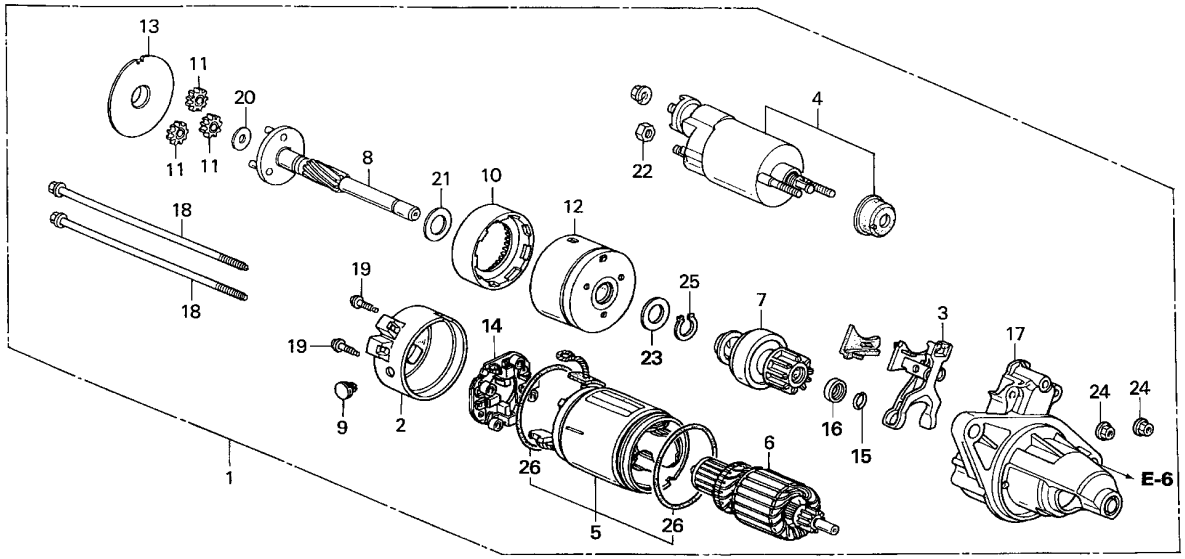

S2A1−E0710B

見出番号	部品番号	部品名	希望小売価格	AP1 100 MT	AP1 110 MT	AP1 120 MT	AP1 130 MT	AP2 100 MT	AP2 110 MT	適用号機 初号機	適用号機 終号機	タイプ
				使用個数								
							135, 200					
17	31201-PCX-A01	ﾊｳｼﾞﾝｸﾞ COMP., ﾄﾞﾗｲﾌﾞｻｲﾄﾞ	6,000	−	−	−	1	1	1			
18	31202-PR4-003	ﾎﾞﾙﾄ, ｽﾙｰ (DENSO) ·····	210	−	−	−	4	4	4			
19	31208-P3F-003	ｽｸﾘｭｰ, ﾊﾟﾝ 4MM ·····	70	−	−	−	2	2	2			
20	31218-P3F-003	ﾜｯｼｬｰA ·····	120	−	−	−	1	1	1			
21	31219-P3F-003	ﾜｯｼｬｰB ·····	120	−	−	−	1	1	1			
22	31220-PH9-004	ﾅｯﾄ, 6ｶｸ 8MM ·····	85	−	−	−	1	1	1			
23	31220-P3F-003	ﾜｯｼｬｰC ·····	150	−	−	−	1	1	1			
24	31223-PA0-006	ﾅｯﾄ, 6ｶｸ ·····	70	−	−	−	2	2	2			
25	94510-15000	ｻｰｸﾘｯﾌﾟ, ｴｷｽﾀｰﾅﾙ 15MM ···	30	−	−	−	1	1	1			
26	31228-PLR-A01	Oﾘﾝｸﾞ ·····	70	−	−	−	−	2	2			

E-8 ブリーザーパイプ (AP1)

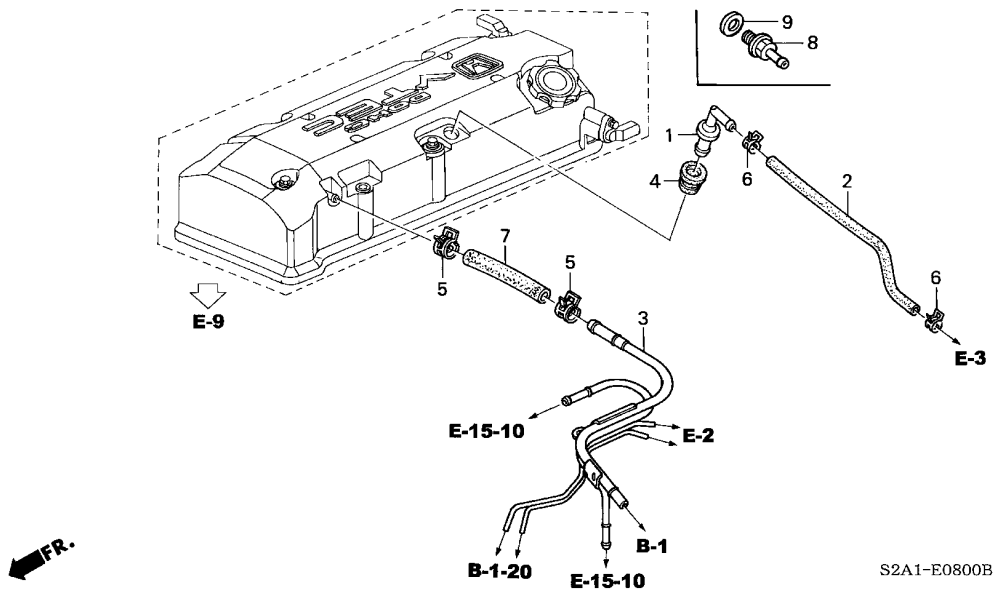

整備項目	標準時間
ﾊﾞﾙﾌﾞASSY.,PCV ･････････････	0.2

見出番号	部品番号	部品名	希望小売価格	使用個数 AP1 100 MT	AP1 110 MT	AP1 120 MT	AP1 130 135,200 MT	AP2 100 MT	AP2 110 MT	適用号機 初号機	終号機	タイプ
1	17130-PV3-013	ﾊﾞﾙﾌﾞASSY.,PCV ････････	1,270	1	1	1	–	–	–			
2	17131-PCX-000	ﾁｭｰﾌﾞ,PCV ･････････････	610	1	1	1	1	–	–			
3	17137-PCX-000	ﾊﾟｲﾌﾟCOMP.,ﾌﾞﾘｰｻﾞｰ ･････	1,650	1	1	1	1	–	–			
4	17139-PK1-000	ｸﾞﾛﾒｯﾄ,PCVﾊﾞﾙﾌﾞ ･･･････	95	1	1	1	–	–	–			
5	91405-679-004	ｸﾗﾝﾌﾟ,ﾁｭｰﾌﾞ (D17) ･････	205	2	2	2	2	–	–			
6	95002-41200-04	ｸﾗﾝﾌﾟ,ﾁｭｰﾌﾞ (D12) ･････	50	2	2	2	2	–	–			
7	95005-12060-10	ﾁｭｰﾌﾞ, 12X60 (95005-12001-10M)	280	1	1	1	1	–	–			
8	17130-PCX-003	ﾊﾞﾙﾌﾞASSY.,PCV ････････	1,150	–	–	–	1	–	–			
9	94109-14000	ﾜｯｼｬｰ,ﾄﾞﾚﾝﾌﾟﾗｸﾞ 14MM ･･･	35	–	–	–	1	–	–			

E-8-1 ブリーザーパイプ (AP2)

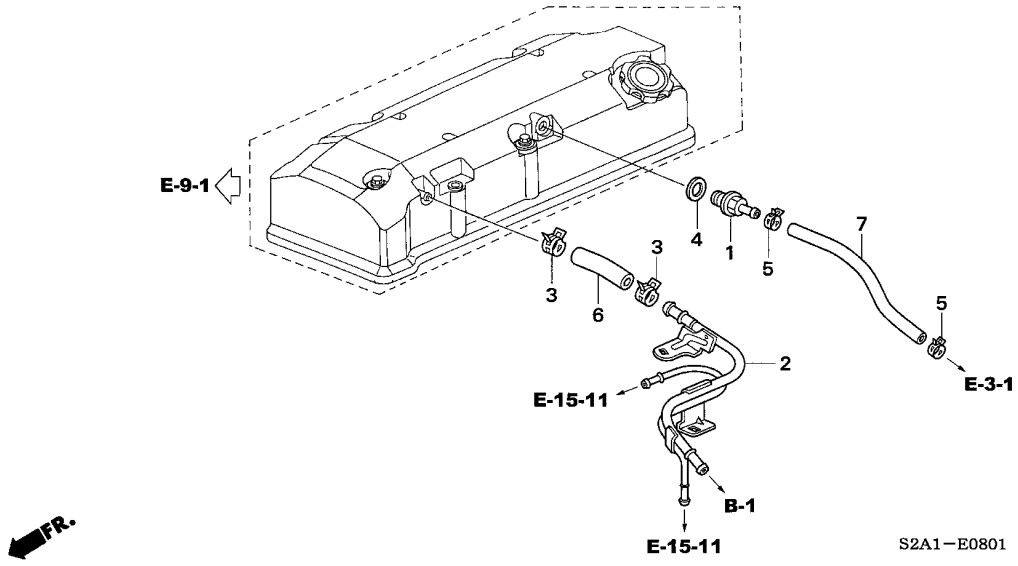

整備項目	標準時間
ﾊﾞﾙﾌﾞASSY.,PCV ･････････････	0.2

見出番号	部品番号	部品名	希望小売価格	使用個数 AP1 100 MT	AP1 110 MT	AP1 120 MT	AP1 130 135,200 MT	AP2 100 MT	AP2 110 MT	適用号機 初号機	終号機	タイプ
1	17130-PCX-003	ﾊﾞﾙﾌﾞASSY.,PCV ････････	1,150	−	−	−	−	1	1			
2	17137-PZX-000	ﾊﾟｲﾌﾟCOMP.,ﾌﾞﾘｰｻﾞｰ ･････	1,700	−	−	−	−	1	1			
3	91405-679-004	ｸﾗﾝﾌﾟ,ﾁｭｰﾌﾞ (D17) ･････	205	−	−	−	−	2	2			
4	94109-14000	ﾜｯｼｬｰ,ﾄﾞﾚﾝﾌﾟﾗｸﾞ 14MM ･･･	35	−	−	−	−	1	1			
5	95002-41200-04	ｸﾗﾝﾌﾟ,ﾁｭｰﾌﾞ (D12) ･････	50	−	−	−	−	2	2			
6	95005-12060-10	ﾁｭｰﾌﾞ, 12X60 (95005-12001-10M)	280	−	−	−	−	1	1			
7	95005-75230-10	ﾁｭｰﾌﾞ, 7.3X230 (95005-75001-10M)	430	−	−	−	−	1	1			

E-9 シリンダーヘッドカバー (AP1)

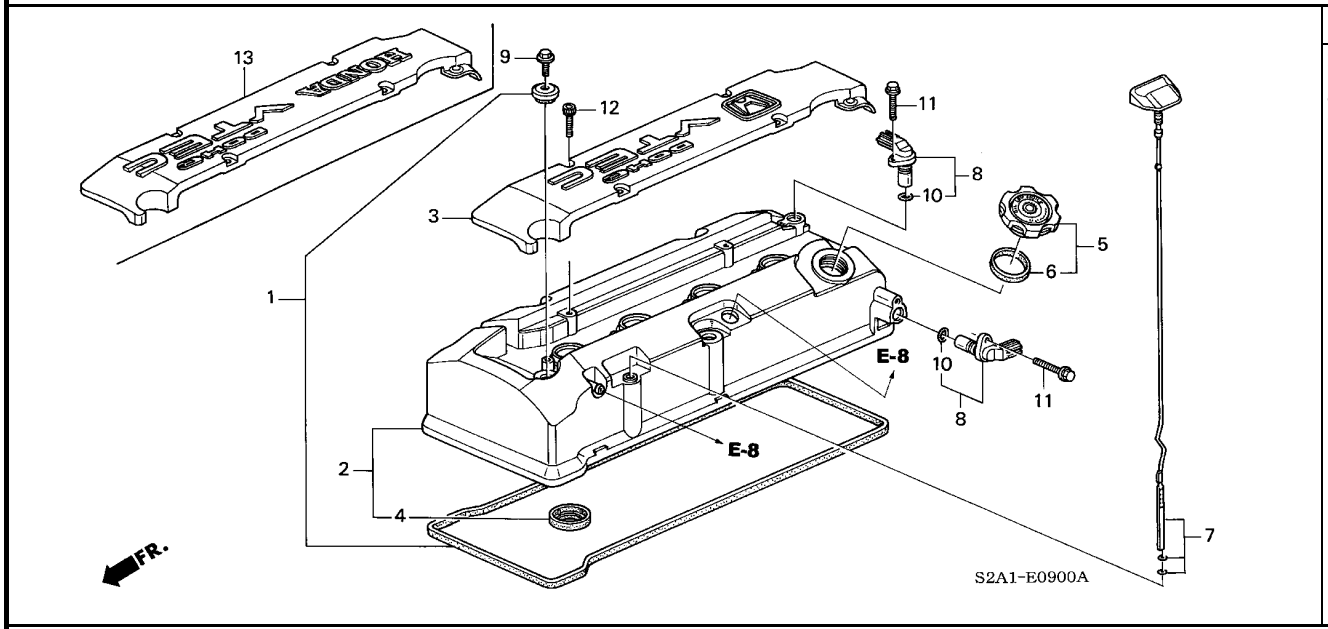

整備項目	標準時間
カバー, イグニッションコイル . パッキン, オイルフィラー	0.1
センサーASSY., TDC	0.2
カバーCOMP., シリンダーヘッド . パッキンセット, ヘッドカバー	0.4

見出番号	部品番号	部品名	希望小売価格	使用個数 AP1 100 MT	AP1 110 MT	AP1 120 MT	AP1 130 MT	AP2 100 MT	AP2 110 MT	適用号機 初号機	終号機	タイプ
1	12040-PCX-305	パッキンセット, ヘッドカバー	2,400	1	1	1	1	–	–			
2	12310-PCX-000	カバーCOMP., シリンダーヘッド	15,500	1	1	1	–	–	–			
	12310-PCX-010		15,400	–	–	–	1	–	–			
3	12331-PCX-000	カバー, イグニッションコイル	5,550	1	1	1	–	–	–			
4	12342-PCX-004	シール, スパークプラグチューブ (NOK)	320	4	4	4	4	–	–			
5	15610-PCX-A00	キャップASSY., オイルフィラー	610	1	1	1	–	–	–			
	15610-PCX-A01		550	–	–	–	1	–	–			
6	15613-PC6-000	パッキン, オイルフィラー	220	1	1	1	1	–	–			
7	15650-PCX-006	ゲージCOMP., オイルレベル	900	1	1	1	1	–	–			
8	37510-PCX-003	センサーASSY., TDC	4,500	2	2	2	2	–	–			
9	90013-PCX-000	ボルト, スペシャル 6X12	70	5	5	5	5	–	–			
10	91333-PCX-003	Oリング	80	2	2	2	2	–	–			
11	95701-06020-07	ボルト, フランジ 6X20	35	2	2	2	2	–	–			
12	96600-06018-07	ボルト, ソケット 6X18	40	4	4	4	4	–	–			
13	12331-PCX-010	カバー, イグニッションコイル	5,000	–	–	–	1	–	–			

E-9-1 シリンダーヘッドカバー (AP2)

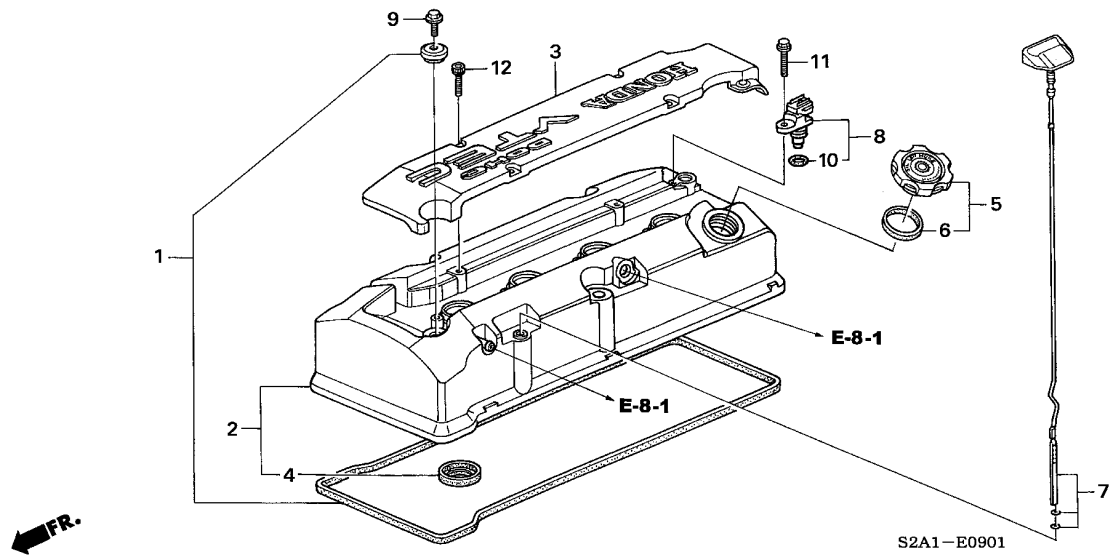

整備項目	標準時間
カバー, イグニッションコイル . パッキン, オイルフィラー	0.1
センサーASSY., TDC	0.2
カバーCOMP., シリンダーヘッド . パッキンセット, ヘッドカバー	0.4

見出番号	部品番号	部品名	希望小売価格	使用個数 AP1 100 MT	AP1 110 MT	AP1 120 MT	AP1 130 MT	AP2 100 MT	AP2 110 MT	適用号機 初号機	終号機	タイプ
1	12040-PCX-305	パッキンセット, ヘッドカバー	2,400	−	−	−	−	1	1			
2	12310-PCX-020	カバーCOMP., シリンダーヘッド	14,000	−	−	−	−	1	1			
3	12331-PZX-A00	カバー, イグニッションコイル	5,800	−	−	−	−	1	1			
4	12342-PCX-004	シール, スパークプラグチューブ (NOK)	320	−	−	−	−	4	4			
5	15610-PCX-A01	キャップASSY., オイルフィラー	550	−	−	−	−	1	1			
6	15613-PC6-000	パッキン, オイルフィラー	220	−	−	−	−	1	1			
7	15650-PCX-006	ゲージCOMP., オイルレベル	900	−	−	−	−	1	1			
8	37510-PZX-003	センサーASSY., TDC	4,500	−	−	−	−	1	1			
9	90013-PCX-000	ボルト, スペシャル 6X12	70	−	−	−	−	5	5			
10	91333-PNA-003	Oリング 15X1.9	80	−	−	−	−	1	1			
11	95701-06018-07	ボルト, フランジ 6X18	35	−	−	−	−	1	1			
12	96600-06018-07	ボルト, ソケット 6X18	40	−	−	−	−	4	4			

E-10 シリンダーヘッド

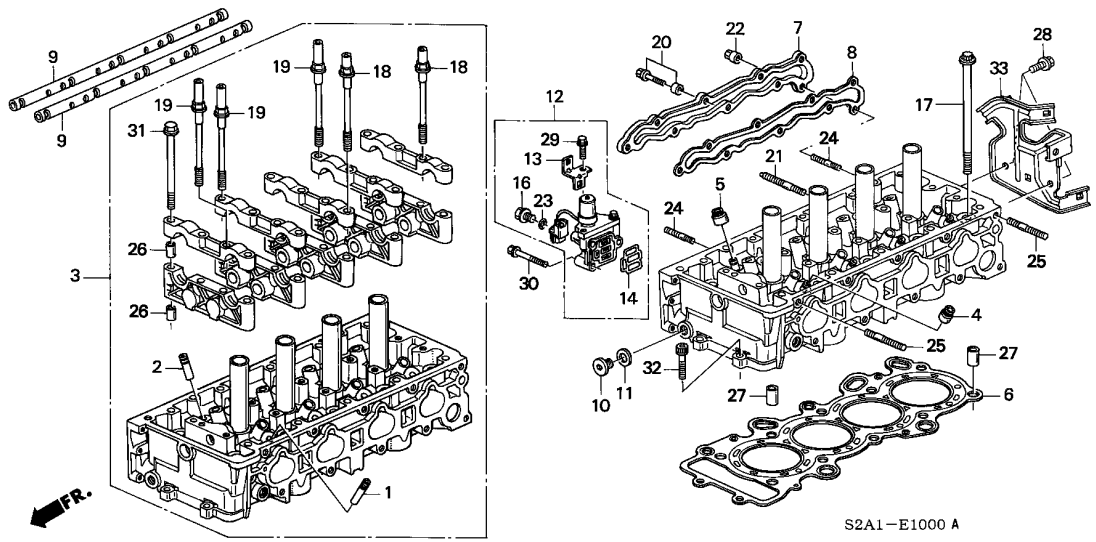

整備項目	標準時間
ﾊﾞﾙﾌﾞASSY.,ｽﾌﾟｰﾙ ･････････････	0.4
ｶﾞｽｹｯﾄ,ｼﾘﾝﾀﾞｰﾍｯﾄﾞ ･････････････	4.9
ｼｰﾙ,ﾊﾞﾙﾌﾞｽﾃﾑ ･････････････････	5.1
(ｲﾂｺﾏｼ 0.1 ｶｻﾝ)	
ﾍｯﾄﾞASSY.,ｼﾘﾝﾀﾞｰ ･････････････	9.2

見出番号	部品番号	部品名	希望小売価格	使用個数 AP1 100 MT	AP1 110 MT	AP1 120 MT	AP1 130 135,200 MT	AP2 100 MT	AP2 110 MT	適用号機 初号機	終号機	タイプ
1	12010-PCX-000	ｶﾞｲﾄﾞ,ｲﾝﾚｯﾄﾊﾞﾙﾌﾞ ･･････	560	8	8	8	8	8	8			
2	12011-PCX-010	ｶﾞｲﾄﾞ,ｴｷｿﾞｰｽﾄﾊﾞﾙﾌﾞ ････	560	8	8	8	8	8	8			
3	12100-PCX-010	ﾍｯﾄﾞASSY.,ｼﾘﾝﾀﾞｰ ･･････	108,200	1	1	1	1	–	–			
	12100-PZX-000	･････････････････････	108,200	–	–	–	–	1	1			
4	12210-PZ1-003	ｼｰﾙA,ﾊﾞﾙﾌﾞｽﾃﾑ (ｱﾗｲ) ･･･	240	8	8	8	8	8	8			
	12210-PZ1-004	ｼｰﾙA,ﾊﾞﾙﾌﾞｽﾃﾑ (NOK) ･･･	240	8	8	–	–	–	–			
5	12211-PZ1-003	ｼｰﾙB,ﾊﾞﾙﾌﾞｽﾃﾑ (ｱﾗｲ) ･･･	240	8	8	8	8	8	8			
	12211-PZ1-004	ｼｰﾙB,ﾊﾞﾙﾌﾞｽﾃﾑ (NOK) ･･･	240	8	8	–	–	–	–			
6	12251-PCX-004	ｶﾞｽｹｯﾄ,ｼﾘﾝﾀﾞｰﾍｯﾄﾞ (ﾆｯﾎﾟﾝﾘｰｸﾚｽ)	4,100	1	1	1	1	1	1			
7	12811-PCX-004	ｶﾊﾞｰ,ｼﾘﾝﾀﾞｰﾍｯﾄﾞｻｲﾄﾞ ･･･	2,500	1	1	1	1	–	–			
8	12821-PCX-004	ｶﾞｽｹｯﾄ,ｼﾘﾝﾀﾞｰﾍｯﾄﾞｻｲﾄﾞｶﾊﾞｰ	400	1	1	1	1	–	–			
9	14631-PCX-000	ｼｬﾌﾄ,ﾊﾞﾙﾌﾞﾛｯｶｰｱｰﾑ ･･････	2,000	2	2	2	2	2	2			
10	15301-PE0-300	ﾎﾞﾙﾄ,ｼｰﾘﾝｸﾞ 14MM ･･････	155	1	1	1	1	1	1			
11	15302-PE0-300	ﾜｯｼｬｰ,ｼｰﾘﾝｸﾞ 14MM ･･････	135	1	1	1	1	1	1			
12	15810-PCX-005	ﾊﾞﾙﾌﾞASSY.,ｽﾌﾟｰﾙ ･･････	11,300	1	1	1	–	–	–			
				–	–	–	1	–	–	--------	--------	BC1, BC1N, BC2, BC2N, B1, B1N, B2, B2N, NBC1, NBC1N, NBC2 NBC2N, NB1, NB1N, NB2, NB2N, NVC1, NVC1N, NVC2, NVC2N NV1, NV1N, NV2, NV2N, VC1, VC1N, VC2, VC2N, V1, V1N, V2 V2N
				–	–	–	1	–	–	--------	1302454	SBC1, SBC1N, SBC2, SBC2N, SB1, SB1N, SB2, SB2N, SVC1 SVC1N, SVC2, SVC2N, SV1, SV1N, SV2, SV2N
	15810-PCX-015	･････････････････････	10,200	–	–	–	1	–	–	1302455	--------	SBC1, SBC1N, SBC2, SBC2N, SB1, SB1N, SB2, SB2N, SVC1 SVC1N, SVC2, SVC2N, SV1, SV1N, SV2, SV2N
				–	–	–	–	1	1			
13	15816-PCX-005	ｽﾃｰ,ｶﾌﾟﾗｰﾎｰﾙﾄﾞ ･････････	200	1	1	1	1	1	1			

E-10 シリンダーヘッド

見出番号	部品番号	部品名	希望小売価格	使用個数 AP1 100 MT	AP1 110 MT	AP1 120 MT	AP1 130 135,200 MT	AP2 100 MT	AP2 110 MT	適用号機 初号機	終号機	タイプ
14	15825-PCX-005	ﾌｲﾙﾀｰASSY.,ｽﾌﾟｰﾙﾊﾞﾙﾌﾞ ･･	850	1	1	1	–	–	–			
				–	–	–	1	–	–	--------	--------	BC1, BC1N, BC2, BC2N, B1, B1N, B2, B2N, NBC1, NBC1N, NBC2 NBC2N, NB1, NB1N, NB2, NB2N, NVC1, NVC1N, NVC2, NVC2N NV1, NV1N, NV2, NV2N, VC1, VC1N, VC2, VC2N, V1, V1N, V2 V2N
				–	–	–	1	–	–	--------	1302454	SBC1, SBC1N, SBC2, SBC2N, SB1, SB1N, SB2, SB2N, SVC1 SVC1N, SVC2, SVC2N, SV1, SV1N, SV2, SV2N
	15825-PCX-015	･････････････････････	770	–	–	–	1	–	–	1302455	--------	SBC1, SBC1N, SBC2, SBC2N, SB1, SB1N, SB2, SB2N, SVC1 SVC1N, SVC2, SVC2N, SV1, SV1N, SV2, SV2N
				–	–	–	–	1	1			
16	90001-P70-000	ﾎﾞﾙﾄ,ﾌﾗﾝｼﾞ 10X10.5 ･････	105	1	1	1	1	1	1			
17	90005-PCX-003	ﾎﾞﾙﾄﾜｯｼｬｰ 12X163 ･･････	470	10	10	10	10	10	10			
18	90011-PCX-004	ﾎﾞﾙﾄA,ﾍｯﾄﾞｶﾊﾞｰ ･････････	300	2	2	2	2	2	2			
19	90012-PCX-004	ﾎﾞﾙﾄB,ﾍｯﾄﾞｶﾊﾞｰ ･････････	300	3	3	3	3	3	3			
20	90014-PCX-000	ﾎﾞﾙﾄﾜｯｼｬｰ 6X20 ･････････	100	7	7	7	7	–	–			
21	90026-PT0-000	ﾎﾞﾙﾄ,ｽﾀｯﾄﾞ 8X38 ････････	85	7	7	7	7	7	7			
22	90202-PCX-000	ﾅｯﾄ,ﾌﾗﾝｼﾞ 6MM ･････････	100	2	2	2	2	–	–			
23	91319-PAA-A01	Oﾘﾝｸﾞ 13X1.5 ･････････	130	1	1	1	1	1	1			
24	92900-06020-0E	ﾎﾞﾙﾄ,ｽﾀｯﾄﾞ 6X20 ････････	50	2	2	2	2	–	–			
25	92900-08025-1B	ﾎﾞﾙﾄ,ｽﾀｯﾄﾞ 8X25 ････････	50	2	2	2	2	2	2			
26	94301-10160	ﾉｯｸﾋﾟﾝ 10X16 ･････････	70	20	20	20	20	20	20			
27	94301-14200	ﾉｯｸﾋﾟﾝ 14X20 ･････････	70	2	2	2	2	2	2			
28	95701-06012-08	ﾎﾞﾙﾄ,ﾌﾗﾝｼﾞ 6X12 ････････	35	2	2	2	2	2	2			
29	95701-06018-08	ﾎﾞﾙﾄ,ﾌﾗﾝｼﾞ 6X18 ････････	35	1	1	1	1	1	1			
30	95701-06050-08	ﾎﾞﾙﾄ,ﾌﾗﾝｼﾞ 6X50 ････････	50	3	3	3	3	3	3			
31	95701-08090-00	ﾎﾞﾙﾄ,ﾌﾗﾝｼﾞ 8X90 ････････	80	15	15	15	15	15	15			
32	96700-08032-07	ﾎﾞﾙﾄ,ｿｹｯﾄ 8X32 ･････････	55	2	2	2	2	2	2			
33	32120-PCX-000	ﾌﾞﾗｹｯﾄ,ｴﾝｼﾞﾝﾊｰﾈｽ ･･････	350	1	1	1	1	1	1			

E-11 カムシャフト / カムチェン

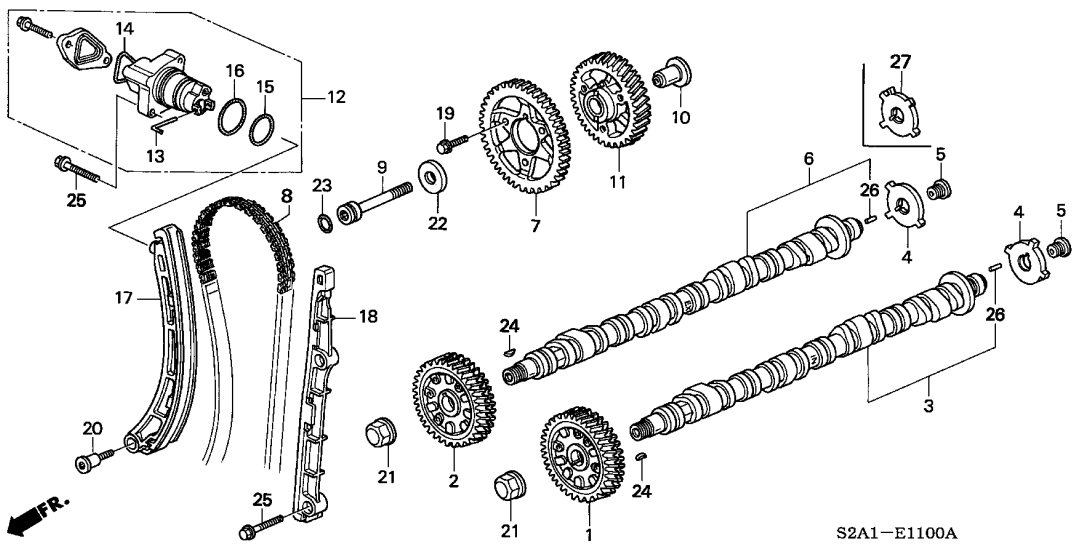

整備項目	標準時間
テンショナーCOMP.,カムチエン	0.4
カムシャフトCOMP.,インレット (イツコマシ 0.2 カサン) (ロッカーアーム ドウジコウカン 2.6)	1.6
.ギヤーASSY.,カムインテーク (イツコマシ 0.2 カサン)	
ギヤーCOMP.,カムアイドラー	2.1
.スプロケット,カムチエンドリブン	
アームCOMP.,カムチエンテンショナー	6.4
.チエン	
.ガイド,カムチエン	

見出番号	部品番号	部品名	希望小売価格	AP1 100 MT	AP1 110 MT	AP1 120 MT	AP1 130 MT	AP2 100 MT	AP2 110 MT	適用号機 初号機	終号機	タイプ
				使用個数 135,200								
1	14010-PCX-000	ギヤーASSY.,カムインテーク	6,500	1	1	1	1	1	1			
2	14011-PCX-000	ギヤーASSY.,エキゾーストカム	6,500	1	1	1	1	1	1			
3	14110-PCX-000	カムシャフトCOMP.,インレット	27,000	1	1	1	1	−	−			
	14110-PZX-A00		27,000	−	−	−	−	1	1			
4	14113-PCX-000	プレート,カム	500	2	2	2	2	1	1			
5	14114-PCX-000	ボルト,シーリング (14MM)	300	2	2	2	2	2	2			
6	14120-PCX-000	カムシャフトCOMP.,エキゾースト	29,700	1	1	1	1	−	−			
	14120-PZX-A00		27,000	−	−	−	−	1	1			
7	14210-PCX-004	スプロケット,カムチエンドリブン	3,500	1	1	1	1	1	1			
8	14401-PCX-004	チエン (138L)	5,000	1	1	1	1	1	1			
9	14421-PCX-003	シヤフト,アイドラーギアー	250	1	1	1	1	1	1			
10	14422-PCX-000	カラー,アイドルギヤー	1,000	1	1	1	1	1	1			
11	14431-PCX-000	ギヤーCOMP.,カムアイドラー	4,500	1	1	1	1	1	1			
12	14510-PCX-005	テンショナーCOMP.,カムチエン	8,500	1	1	1	1	1	1			
13	14511-PCX-005	セットピン	100									
		(コウグ)		(1)	(1)	(1)	(1)	(1)	(1)			
14	14512-PCX-005	Oリング A	100	1	1	1	1	1	1			
15	14513-PCX-005	Oリング B	100	1	1	1	1	1	1			
16	14514-PCX-005	Oリング C	120	1	1	1	1	1	1			
17	14520-PCX-003	アームCOMP.,カムチエンテンショナー	3,500	1	1	1	1	1	1			
18	14530-PCX-004	ガイド,カムチエン	3,000	1	1	1	1	1	1			
19	90001-PZ1-000	ボルト,フランジ 6X16	80	3	3	3	3	3	3			
20	90003-PCX-000	ボルト,テンショナーピボット	350	1	1	1	1	1	1			
21	90201-PCX-000	ナット,フランジ 18MM	300	2	2	2	2	2	2			

E-11 カムシャフト / カムチェン

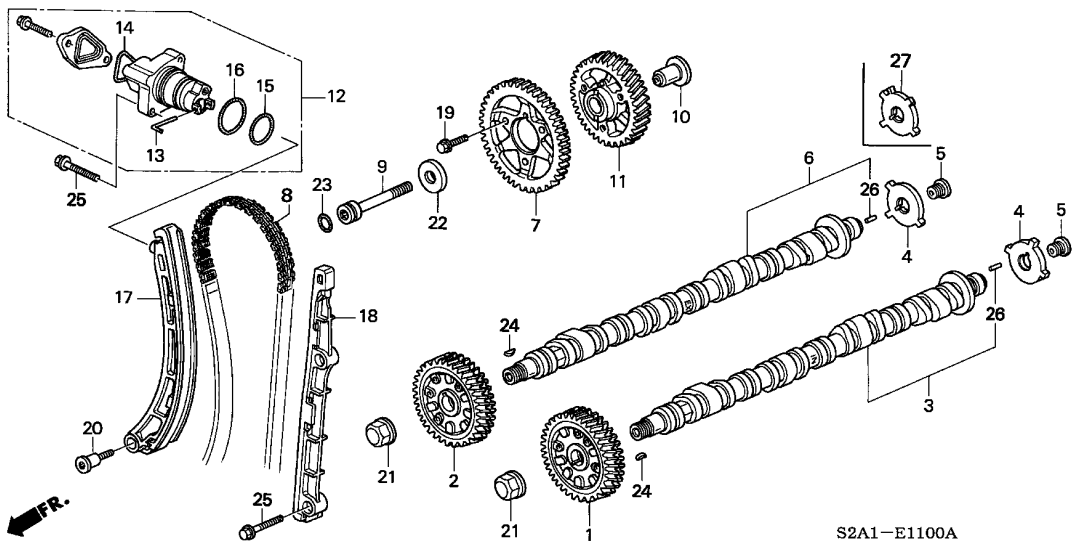

見出番号	部品番号	部品名	希望小売価格	使用個数 AP1 100 MT	AP1 110 MT	AP1 120 MT	AP1 130 135,200 MT	AP2 100 MT	AP2 110 MT	適用号機 初号機	終号機	タイプ
22	90401-PCX-000	ﾜｯｼｬｰ 13.6X34X4 ･････････	300	1	1	1	1	1	1			
23	91301-PCX-003	Oﾘﾝｸﾞ 16.3X1.5 ･････････	90	1	1	1	1	1	1			
24	94401-13120	ｷｰ,ｳｯﾄﾞﾗﾌ 13X12 ･････････	205	2	2	2	2	2	2			
25	95701-06025-08	ﾎﾞﾙﾄ,ﾌﾗﾝｼﾞ 6X25 ･････････	40	4	4	4	4	4	4			
26	96220-20080	ﾛｰﾗｰ 2X8 ･･････････････	15	2	2	2	2	2	2			
27	14112-PCX-003	ﾌﾟﾚｰﾄ,TDCﾊﾟﾙｽ ･････････	1,100	−	−	−	−	1	1			

E-11-10 チェンケース

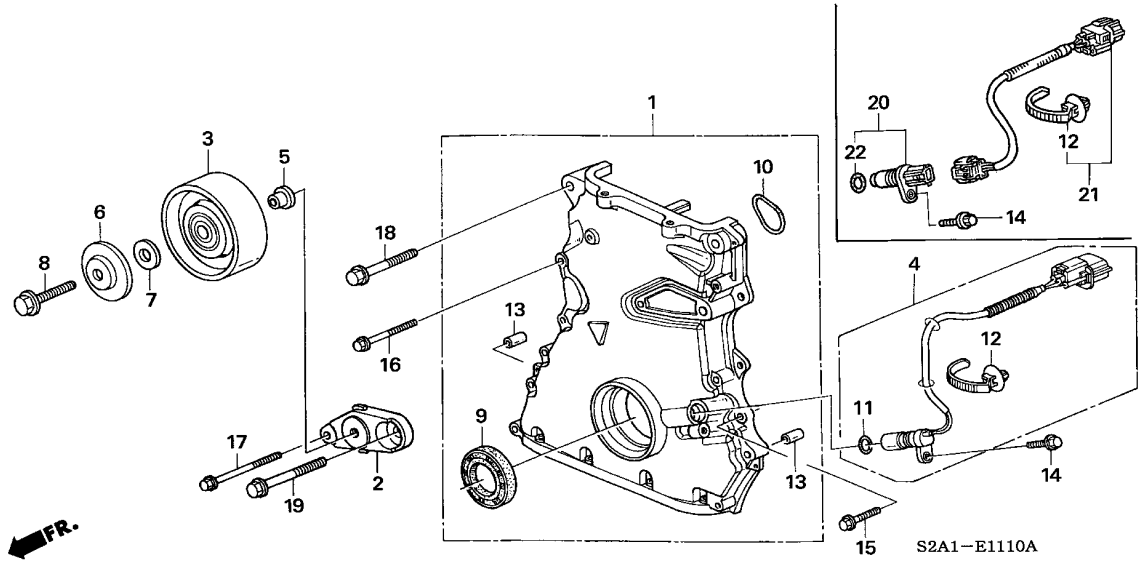

整備項目	標準時間
ﾌﾟｰﾘｰCOMP.,ｱｲﾄﾞﾙ	0.3
ｾﾝｻｰASSY.,ｸﾗﾝｸ	0.6
.ｻﾌﾞﾊｰﾈｽ,ｸﾗﾝｸｾﾝｻｰ	
ｵｲﾙｼｰﾙ 43X58X8	0.7
ｹｰｽASSY.,ﾁｪﾝ	6.2

見出番号	部品番号	部品名	希望小売価格	使用個数 AP1 100 MT	AP1 110 MT	AP1 120 MT	AP1 130 135,200 MT	AP2 100 MT	AP2 110 MT	適用号機 初号機	終号機	タイプ
1	11410-PCX-000	ｹｰｽASSY.,ﾁｪﾝ	8,250	1	1	1	1	–	–			
	11410-PCX-010		7,500	–	–	–	–	1	1			
2	31175-PCX-000	ﾌﾞﾗｹｯﾄ,ｱｲﾄﾞﾙﾌﾟｰﾘｰ	600	1	1	1	1	1	1			
3	31190-PCX-000	ﾌﾟｰﾘｰCOMP.,ｱｲﾄﾞﾙ	2,000	1	1	1	1	1	1			
4	37500-PCX-003	ｾﾝｻｰASSY.,ｸﾗﾝｸ	7,150	1	1	1	1	–	–			
5	38944-P02-000	ｶﾗｰ,ｱｲﾄﾞﾙﾌﾟｰﾘｰ	210	1	1	1	1	1	1			
6	38945-PM3-000	ｶﾊﾞｰ,ﾍﾞｱﾘﾝｸﾞ	140	1	1	1	1	1	1			
7	90017-PE0-000	ﾜｯｼｬｰ 10MM	100	1	1	1	1	1	1			
8	90031-PCX-000	ﾎﾞﾙﾄ,ｽﾍﾟｼｬﾙﾌﾗﾝｼﾞ 10X36	110	1	1	1	1	1	1			
9	91212-PCX-003	ｵｲﾙｼｰﾙ 43X58X8	700	1	1	1	1	1	1			
10	91308-PCX-004	Oﾘﾝｸﾞ,ﾁｪﾝｹｰｽ	210	1	1	1	1	1	1			
11	91333-PCX-003	Oﾘﾝｸﾞ	80	1	1	1	1	–	–			
12	91551-SF4-003	ﾊﾞﾝﾄﾞ,ﾜｲﾔｰﾊｰﾈｽ (ﾌﾟﾗｳﾝ) (110MM)	160	2	2	2	2	2	2			
13	94301-08100	ﾉｯｸﾋﾟﾝ 8X10	60	2	2	2	2	2	2			
14	95701-06018-08	ﾎﾞﾙﾄ,ﾌﾗﾝｼﾞ 6X18	35	1	1	1	1	1	1			
15	95701-06020-08	ﾎﾞﾙﾄ,ﾌﾗﾝｼﾞ 6X20	35	1	1	1	1	1	1			
16	95701-06035-08	ﾎﾞﾙﾄ,ﾌﾗﾝｼﾞ 6X35	40	8	8	8	8	8	8			
17	95701-06050-08	ﾎﾞﾙﾄ,ﾌﾗﾝｼﾞ 6X50	50	1	1	1	1	1	1			
18	95701-10045-08	ﾎﾞﾙﾄ,ﾌﾗﾝｼﾞ 10X45	60	2	2	2	2	2	2			
19	95801-10050-08	ﾎﾞﾙﾄ,ﾌﾗﾝｼﾞ 10X50	60	1	1	1	1	1	1			
20	37500-PZX-003	ｾﾝｻｰASSY.,ｸﾗﾝｸ	4,500	–	–	–	–	1	1			
21	37501-PCX-000	ｻﾌﾞﾊｰﾈｽ,ｸﾗﾝｸｾﾝｻｰ	1,600	–	–	–	–	1	1			
22	91333-PNA-003	Oﾘﾝｸﾞ 15X1.9	80	–	–	–	–	1	1			

E-12 バルブ / ロッカーアーム

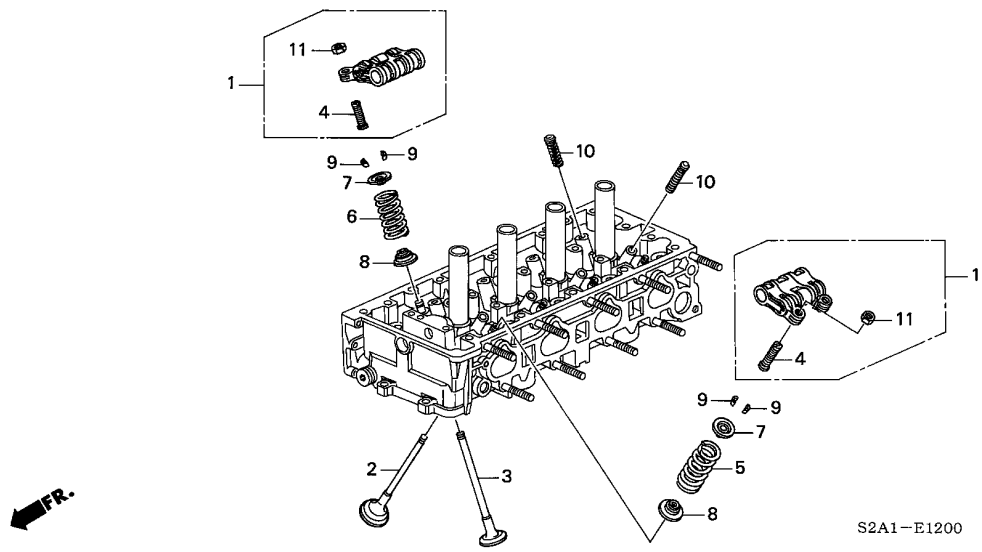

整備項目	標準時間
ｱｰﾑASSY.,ﾛｯｶｰ ・・・・・・・・・・・・・・・・	2.4
(ﾆｺｲｼﾞﾖｳﾃﾞﾓ ﾄﾞｳｼﾞｶﾝ)	
(ｶﾑｼｬﾌﾄ ﾄﾞｳｼﾞｺｳｶﾝ 2.6)	
ﾊﾞﾙﾌﾞ ・・・・・・・・・・・・・・・・・・・・・・・・	5.2
(ｲﾂｺﾏｼ 0.2 ｶｻﾝ)	
(ﾊﾞﾙﾌﾞｼｰﾄﾉ ｼｭｳｾｲ ﾌｸﾑ)	

見出番号	部品番号	部品名	希望小売価格	使用個数 AP1 100 MT	AP1 110 MT	AP1 120 MT	AP1 130 135,200 MT	AP2 100 MT	AP2 110 MT	適用号機 初号機	終号機	タイプ
1	14620-PCX-000	ｱｰﾑASSY.,ﾛｯｶｰ ・・・・・・・・・・	14,400	8	8	−	−	−	−			
				−	−	8	−	−	−	--------	1202908	
	14620-PCX-010	・・・・・・・・・・・・・・・・・・・・・・・	13,000	−	−	8	−	−	−	1202909		
				−	−	−	8	8	8			
2	14711-PCX-000	ﾊﾞﾙﾌﾞ,ｲﾝﾚｯﾄ (ｲｴﾛｰ) (ﾆｯﾎﾟﾝﾊﾂｼﾞﾖｳ)	1,150	8	8	8	8	8	8			
3	14721-PCX-000	ﾊﾞﾙﾌﾞ,ｴｷｿﾞｰｽﾄ (ﾌﾞﾙｰ) (ﾆｯﾎﾟﾝﾊﾂｼﾞﾖｳ)	1,900	8	8	8	8	8	8			
4	14744-PCX-004	ｽｸﾘｭｰ,ﾀﾍﾟｯﾄｱｼﾞﾔｽﾃｲﾝｸﾞ ・・	200	16	16	−	−	−	−			
				−	−	16	−	−	−	--------	1202908	
	14744-PCX-014	・・・・・・・・・・・・・・・・・・・・・・・	180	−	−	16	−	−	−	1202909		
				−	−	−	16	16	16			
5	14761-PCX-003	ｽﾌﾟﾘﾝｸﾞ,ｲﾝﾚｯﾄﾊﾞﾙﾌﾞ (ｲｴﾛｰ) (ﾆｯﾎﾟﾝﾊﾂｼﾞﾖｳ)	400	8	8	8	8	−	−			
	14761-PZX-A01	ｽﾌﾟﾘﾝｸﾞ,ｲﾝﾚｯﾄﾊﾞﾙﾌﾞ (ﾎﾜｲﾄ) (ﾆｯﾎﾟﾝﾊﾂｼﾞﾖｳ)	400	−	−	−	−	8	8			
6	14762-PCX-003	ｽﾌﾟﾘﾝｸﾞ,ｴｷｿﾞｰｽﾄﾊﾞﾙﾌﾞ (ﾌﾞﾙｰ)(ﾆｯﾎﾟﾝﾊﾂｼﾞﾖｳ)	400	8	8	8	8	−	−			
	14762-PZX-A01	ｽﾌﾟﾘﾝｸﾞ,ｴｷｿﾞｰｽﾄﾊﾞﾙﾌﾞ (ｵﾚﾝｼﾞ)(ﾆｯﾎﾟﾝﾊﾂｼﾞﾖｳ)	400	−	−	−	−	8	8			
7	14765-PCX-000	ﾘﾃｰﾅｰ,ﾊﾞﾙﾌﾞｽﾌﾟﾘﾝｸﾞ ・・・・・	180	16	16	16	−	−	−			
	14765-PRB-A01	・・・・・・・・・・・・・・・・・・・・・・・	160	−	−	−	16	16	16			
8	14775-PCX-000	ｼｰﾄ,ﾊﾞﾙﾌﾞｽﾌﾟﾘﾝｸﾞ ・・・・・・・	120	16	16	16	16	16	16			
9	14781-PR7-A01	ｺｯﾀｰ,ﾊﾞﾙﾌﾞ ・・・・・・・・・・・・・	135	32	32	32	−	−	−			
	14781-PCX-004	・・・・・・・・・・・・・・・・・・・・・・・	140	−	−	−	32	32	32			
10	14820-PCX-003	ﾓｰｼｮﾝCOMP.,ﾛｽﾄ ・・・・・・・・・	500	8	8	8	8	8	8			
11	90206-PT0-004	ﾅｯﾄ,ﾀﾍﾟｯﾄｱｼﾞﾔｽﾃｲﾝｸﾞ ・・・・	65	16	16	16	16	16	16			

E-13 オイルポンプ / オイルストレーナー

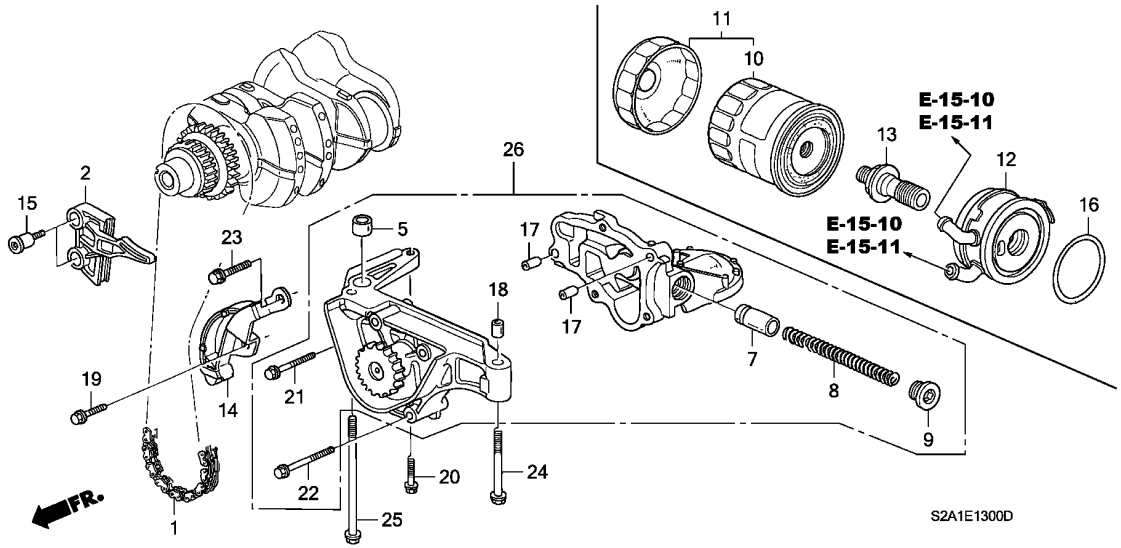

整備項目	標準時間
カートリッジ, オイルフィルター	0.2
クーラー, エンジンオイル	0.7
チエン	6.4
.ポンプ ASSY., オイル	

見出番号	部品番号	部品名	希望小売価格	AP1 100 MT	AP1 110 MT	AP1 120 MT	AP1 130 MT	AP2 100 MT	AP2 110 MT	適用号機 初号機	終号機	タイプ
				使用個数								
1	13441-PCX-004	チエン (64L)	2,500	1	1	1	1	1	1			
2	13460-PCX-003	ガイド, オイルポンプチエン	600	1	1	1	1	1	1			
5	15123-PCX-003	ノックピン 18X13	120	1	1	1	1	1	1			
7	15231-PR7-A00	バルブ, リリーフ	780	1	1	1	1	1	1			
8	15232-PR7-A00	スプリング, リリーフバルブ	280	1	1	1	1	1	1			
9	15233-PR7-A00	ボルト, シーリング 20MM	280	1	1	1	1	1	1			
10	15400-PCX-004	カートリッジ, オイルフィルター (トウヨウロキ)	1,250	1	1	1	1	1	1			
11	15400-PCX-305	フィルターセット, オイル	1,480	(1)	(1)	(1)	(1)	(1)	(1)			
12	15500-PCX-004	クーラー, エンジンオイル	19,000	1	1	1	1	1	1			
13	15560-PCX-004	ボルト, オイルクーラーセンター	800	1	1	1	1	1	1			
14	15910-PCX-004	テンショナーCOMP., オイルポンプチエン	4,000	1	1	1	1	1	1			
15	90004-PCX-000	ボルト, チエンガイド	200	2	2	2	2	2	2			
16	91316-PE7-730	Oリング 62.4X3.1	170	1	1	1	1	1	1			
17	94301-08100	ノックピン 8X10	60	2	2	2	2	2	2			
18	94301-10120	ノックピン 10X12	70	1	1	1	1	1	1			
19	95701-06016-08	ボルト, フランジ 6X16	35	1	1	1	1	1	1			
20	95701-06025-08	ボルト, フランジ 6X25	40	1	1	1	1	1	1			
21	95701-06030-08	ボルト, フランジ 6X30	50	1	1	1	1	1	1			
22	95701-06045-08	ボルト, フランジ 6X45	50	4	4	4	4	4	4			
23	95701-08020-08	ボルト, フランジ 8X20	35	1	1	1	1	1	1			
24	95701-08075-08	ボルト, フランジ 8X75	60	1	1	1	1	1	1			
25	95701-08140-08	ボルト, フランジ 8X140	110	1	1	1	1	1	1			

E-13 オイルポンプ / オイルストレーナー

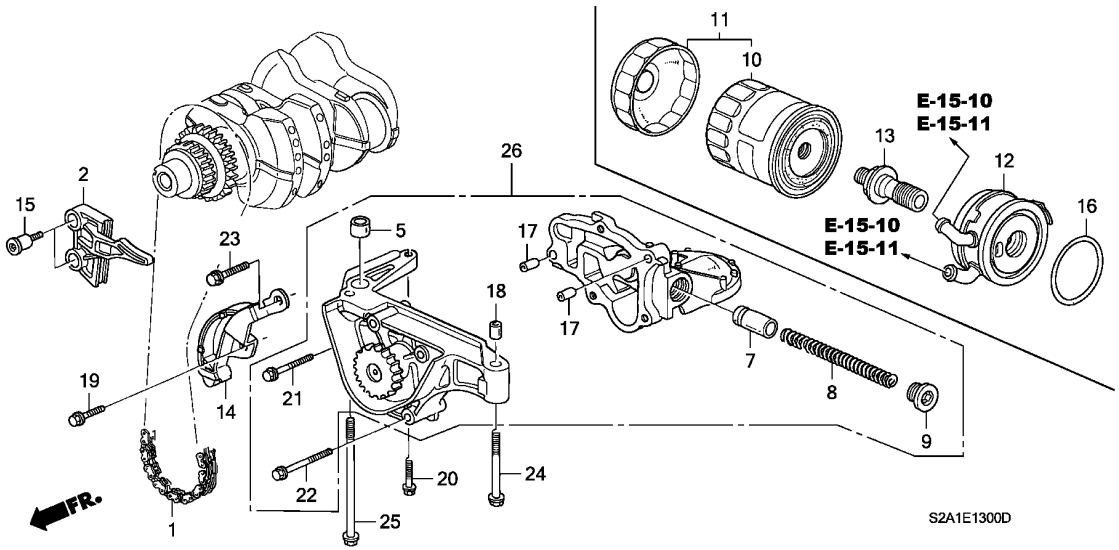

見出番号	部品番号	部品名	希望小売価格	AP1 100 MT	AP1 110 MT	AP1 120 MT	AP1 130 MT	AP2 100 MT	AP2 110 MT	適用号機 初号機	適用号機 終号機	タイプ
26	15100-PCX-013	ﾎﾟﾝﾌﾟASSY.,ｵｲﾙ ·····	21,000	1	1	–	–	–	–			
				–	–	1	–	–	–	--------	1202932	
	15100-PCX-023	·····	19,000	–	–	1	–	–	–	1202933		
				–	–	–	1	1	1			

使用個数 135, 200

E-14 シリンダーブロック / オイルパン

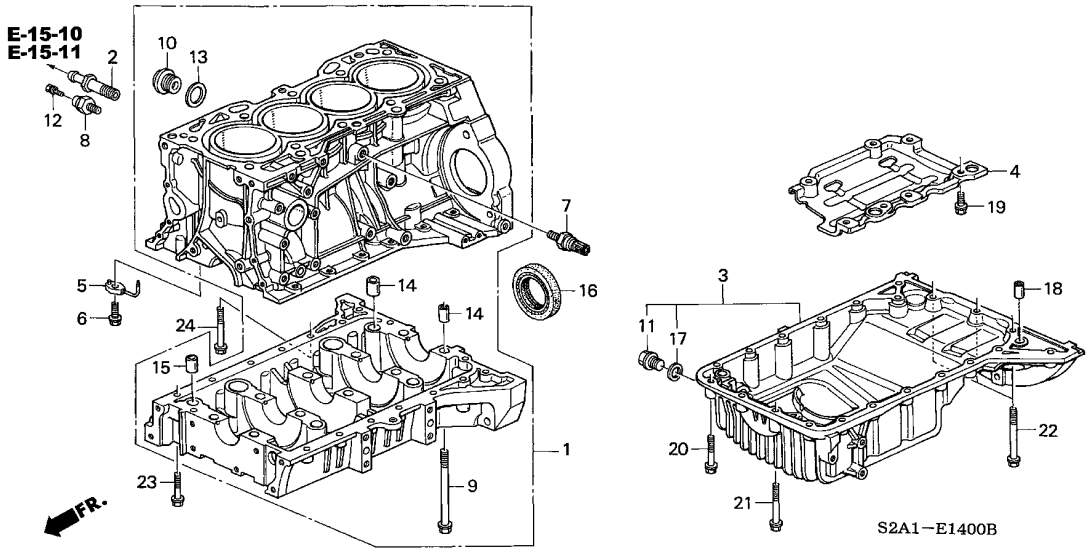

整備項目	標準時間
ワッシャー, ドレンプラグ 14MM	0.2
スイッチ, オイルプレッシャー	0.4
センサーASSY., ノック	0.7
パンCOMP., オイル	1.8
オイルシール 80X98X10	5.2
ブロックASSY., シリンダー	*15.8

見出番号	部品番号	部品名	希望小売価格	使用個数 AP1 100 MT	AP1 110 MT	AP1 120 MT	AP1 130 135,200 MT	AP2 100 MT	AP2 110 MT	適用号機 初号機	終号機	タイプ
1	11000-PCX-800	ブロックASSY., シリンダー (F20C)	123,000	1	1	1	−	−	−			
	11000-PCX-801		123,000	−	−	−	1	−	−			
	11000-PCX-802	ブロックASSY., シリンダー (F22C)	123,000	−	−	−	−	1	1			
2	11107-PT2-000	ジョイント, オイルクーラー	285	1	1	1	1	1	1			
3	11200-PCX-000	パンCOMP., オイル	15,000	1	1	1	1	1	1			
4	11221-PCX-000	プレート, バッフル	2,000	1	1	1	1	1	1			
5	15280-PCX-000	ボディCOMP., オイルジェット	820	4	4	4	−	−	−			
	15280-PCX-010		740	−	−	−	4	4	4			
6	15290-PCX-000	ボルトCOMP., オイルジェット	840	4	4	4	4	4	4			
7	30530-PCX-003	センサーASSY., ノック	7,400	1	1	1	1	−	−			
	30530-PRC-003		5,200	−	−	−	−	1	1			
8	37240-PCX-003	スイッチ, オイルプレッシャー	1,250	1	1	1	1	1	1			
9	90001-PCX-003	ボルトワッシャー 10X105	250	10	10	10	10	10	10			
10	90001-PM3-003	ボルト, ドレンプラグ 28MM	380	1	1	1	1	1	1			
11	90009-PY3-000	ボルト, ドレンプラグ 14MM	185	1	1	1	1	1	1			
12	90037-PCX-003	ボルトワッシャー 4X8	70	1	1	1	1	1	1			
13	90401-PR4-000	ワッシャー, シーリング 28MM	115	1	1	1	1	1	1			
14	90702-PE0-000	ノックピン 12X18	120	10	10	10	10	10	10			
15	90703-PE0-000	ノックピン 18X22	215	1	1	1	1	1	1			
16	91214-PCX-003	オイルシール 80X98X10 (NOK)	900	1	1	1	1	1	1			
17	94109-14000	ワッシャー, ドレンプラグ 14MM	35	1	1	1	1	1	1			
18	94301-12200	ノックピン 12X20	70	2	2	2	2	2	2			
19	95701-06014-08	ボルト, フランジ 6X14	35	7	7	7	7	7	7			
20	95701-06035-08	ボルト, フランジ 6X35	40	17	17	17	17	17	17			

E-14 シリンダーブロック / オイルパン

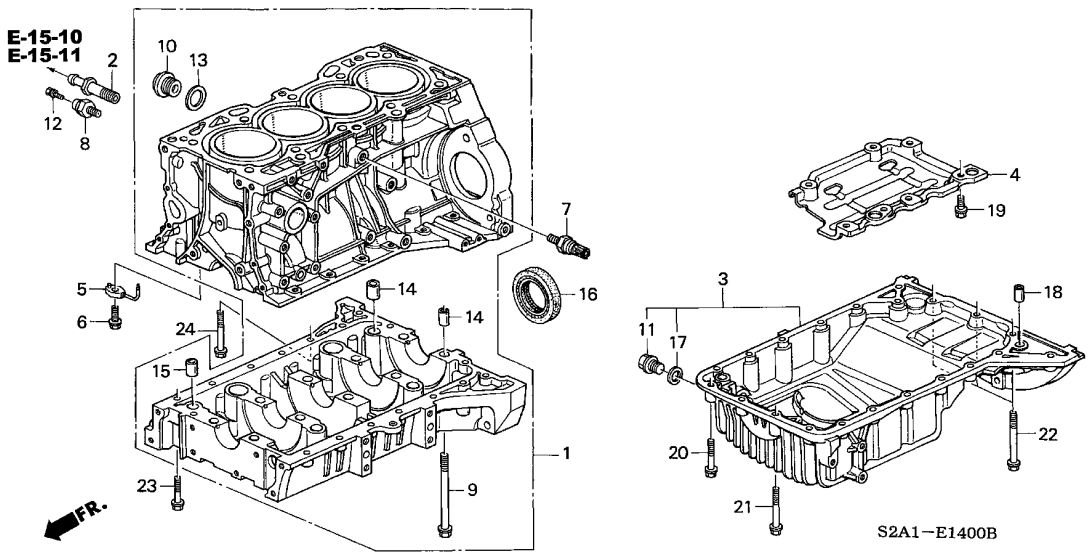

見出番号	部品番号	部品名	希望小売価格	使用個数 AP1 100 MT	AP1 110 MT	AP1 120 MT	AP1 130 MT	AP2 100 MT	AP2 110 135, 200 MT	適用号機 初号機	終号機	タイプ
21	95701-06050-08	ボルト, フランジ 6X50 ・・・・・・・・	50	1	1	1	1	1	1			
22	95701-06065-08	ボルト, フランジ 6X65 ・・・・・・・・	55	3	3	3	3	3	3			
23	95701-08040-08	ボルト, フランジ 8X40 ・・・・・・・・	50	15	15	15	15	15	15			
24	95701-08055-08	ボルト, フランジ 8X55 ・・・・・・・・	55	1	1	1	1	1	1			

E-15 ウォーターポンプ

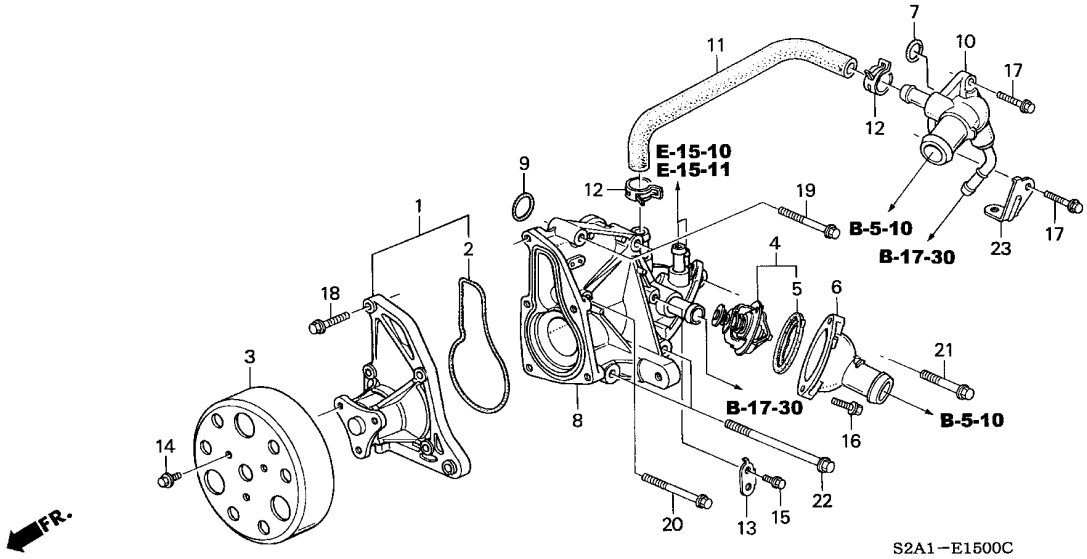

整備項目	標準時間
ポンプセット,ウオーター	0.6
サーモスタットASSY.	0.9
ケースCOMP.,サーモスタット	1.4
ホース,バイパスインレット	2.3

見出番号	部品番号	部品名	希望小売価格	使用個数 AP1 100 MT	AP1 110 MT	AP1 120 MT	AP1 130 135,200 MT	AP2 100 MT	AP2 110 MT	適用号機 初号機	終号機	タイプ
1	19210-PCX-003	ポンプセット,ウオーター	8,500	1	1	1	1	1	1			
2	19222-PCX-003	ガスケット,ウオーターポンプ	165	1	1	1	1	1	1			
3	19224-PCX-000	プーリー,ウオーターポンプ	1,500	1	1	1	1	1	1			
4	19301-PR7-305	サーモスタットASSY. (フジトムソン)	3,060	1	1	−	−	−	−			
	19301-PR7-306	サーモスタットASSY. (ニッポンサーモスタット)	3,320	1	1	−	−	−	−			
	19301-P8E-A10		2,550	−	−	1	1	1	1			
5	19305-PR7-A00	ラバー,サーモスタットマウンテイング	185	1	1	1	1	1	1			
6	19311-PCX-000	カバー,サーモスタット	900	1	1	1	1	1	1			
7	19313-PCX-003	Oリング,ウオーターアウトレットカバー	120	1	1	1	1	1	1			
8	19320-PCX-000	ケースCOMP.,サーモスタット	5,500	1	1	1	1	1	1			
9	19322-PCX-003	Oリング 43.8X3.1	120	1	1	1	1	1	1			
10	19360-PCX-000	カバーCOMP.,ウオーター	1,500	1	1	1	1	1	1			
11	19504-PCX-000	ホース,バイパスインレット	600	1	1	1	1	1	1			
12	19513-PE0-003	クランプ,ウオーターホース (21.7MM) (チユウオウハツジヨウ)	150	2	2	2	2	2	2			
13	32123-P0G-A00	ステー,TDCセンサーワイヤーハーネス	100	1	1	1	1	1	1			
14	90013-PCX-000	ボルト,スペシャル 6X12	70	3	3	3	3	3	3			
15	95701-06012-08	ボルト,フランジ 6X12	35	1	1	1	1	1	1			
16	95701-06020-08	ボルト,フランジ 6X20	35	2	2	2	2	2	2			
17	95701-06025-08	ボルト,フランジ 6X25	40	2	2	2	2	2	2			
18	95701-08030-08	ボルト,フランジ 8X30	50	5	5	5	5	5	5			
19	95701-08050-08	ボルト,フランジ 8X50	55	2	2	2	2	2	2			
20	95701-08060-08	ボルト,フランジ 8X60	55	1	1	1	1	1	1			

E-15 ウォーターポンプ

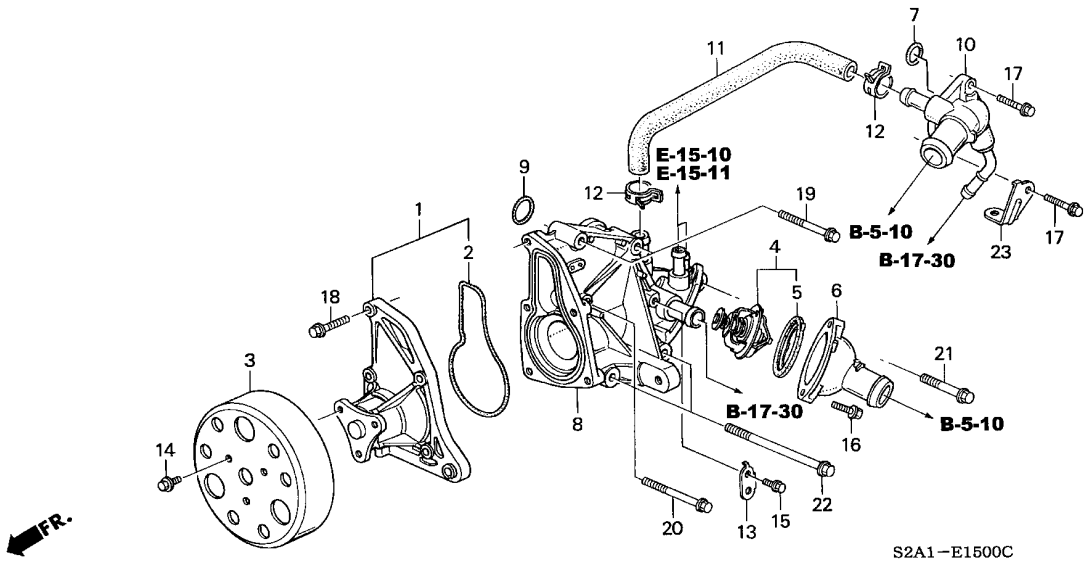

見出番号	部品番号	部品名	希望小売価格	AP1 100 MT	AP1 110 MT	AP1 120 MT	AP1 130 MT	AP2 100 MT	AP2 110 MT	適用号機 初号機	終号機	タイプ
				使用個数 135, 200								
21	95701-10045-08	ﾎﾞﾙﾄ,ﾌﾗﾝｼﾞ 10X45 ･･････	60	1	1	1	1	1	1			
22	95801-10100-08	ﾎﾞﾙﾄ,ﾌﾗﾝｼﾞ 10X100 ･･････	100	2	2	2	2	2	2			
23	32751-P0G-A00	ｽﾃｰC,ｴﾝｼﾞﾝﾊｰﾈｽ ････････	150	1	1	1	1	1	1			

E-15-10 ウォーターホース (AP1)

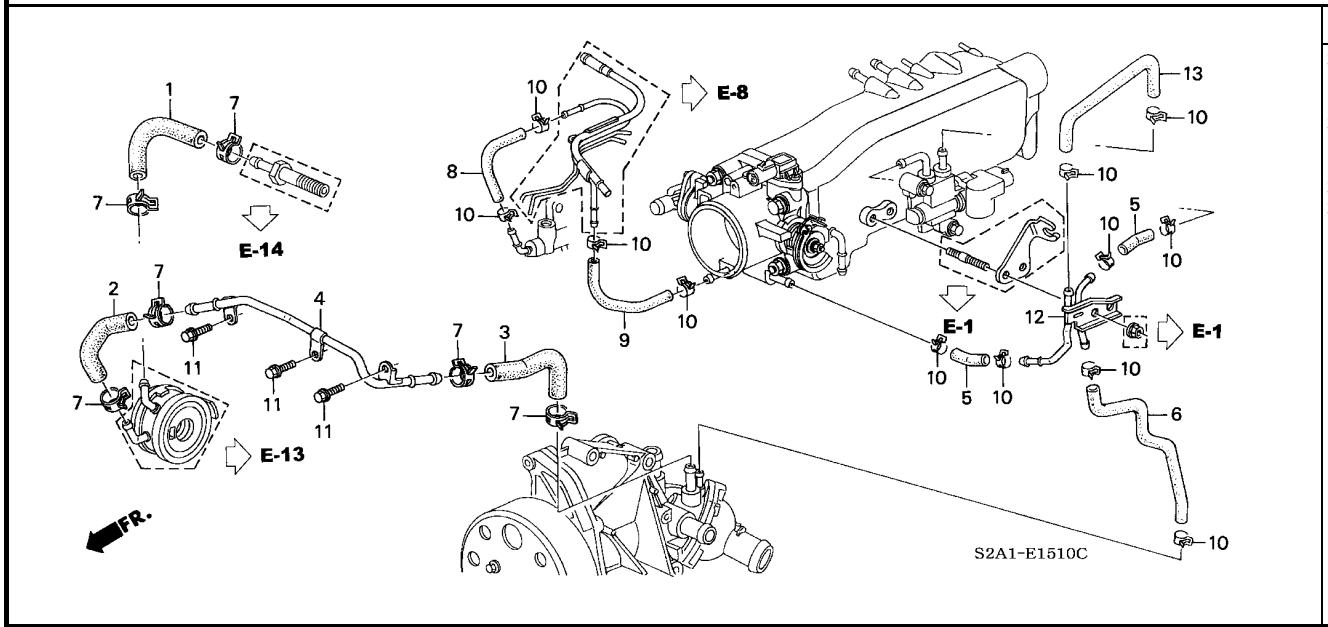

整備項目	標準時間
ホースA, ブリーザーヒート ・・・・・・・・・・・・・・	0.4
. ホース, ロータリーエアーコントロールバルブ インレット	
. ホース, スロットルボディ	
ホースA, オイルクーラーアウトレット ・・・・・・・・・・・	0.5
. ホースB, ブリーザーヒート	
. ホース, オイルクーラーインレット	
ホース, ロータリーエアーコントロールバルブ ・・・・・・	0.8
ホースB, オイルクーラーアウトレット ・・・・・・・・・・・	0.9

見出番号	部品番号	部品名	希望小売価格	使用個数 AP1 100 MT	AP1 110 MT	AP1 120 MT	AP1 130 MT	AP2 100 MT	AP2 110 MT	適用号機 初号機	終号機	タイプ
1	19422-PCX-000	ホース, オイルクーラーインレット ・・・・・・・	350	1	1	1	1	–	–			
2	19423-PCX-000	ホースA, オイルクーラーアウトレット ・・・・・	350	1	1	1	1	–	–			
3	19424-PCX-000	ホースB, オイルクーラーアウトレット ・・・・・	350	1	1	1	1	–	–			
4	19426-PCX-000	パイプ COMP., オイルクーラー ・・・・・	1,500	1	1	1	1	–	–			
5	19507-PCX-000	ホース, スロットルボディ ・・・・・・・・・	390	2	2	2	2	–	–			
6	19508-PCX-000	ホース, ロータリーエアーコントロールバルブ	440	1	1	1	1	–	–			
7	19512-PK2-003	クリップ, ホース 18.7MM ・・・・・・・	145	6	6	6	6	–	–			
8	19514-PCX-000	ホースA, ブリーザーヒート ・・・・・・・・	180	1	1	1	1	–	–			
9	19515-PCX-000	ホースB, ブリーザーヒート ・・・・・・・・	180	1	1	1	1	–	–			
10	95002-41250-04	クランプ, チューブ (D12.5) ・・・・	50	12	12	12	12	–	–			
11	95701-06014-08	ボルト, フランジ 6X14 ・・・・・・・・	35	3	3	3	3	–	–			
12	19505-PCX-000	パイプ, コネクティング ・・・・・・・・・	660	1	1	1	1	–	–			
13	19506-PCX-000	ホース, ロータリーエアーコントロールバルブ インレット	380	1	1	1	1	–	–			

E-15-11 ウォーターホース (AP2)

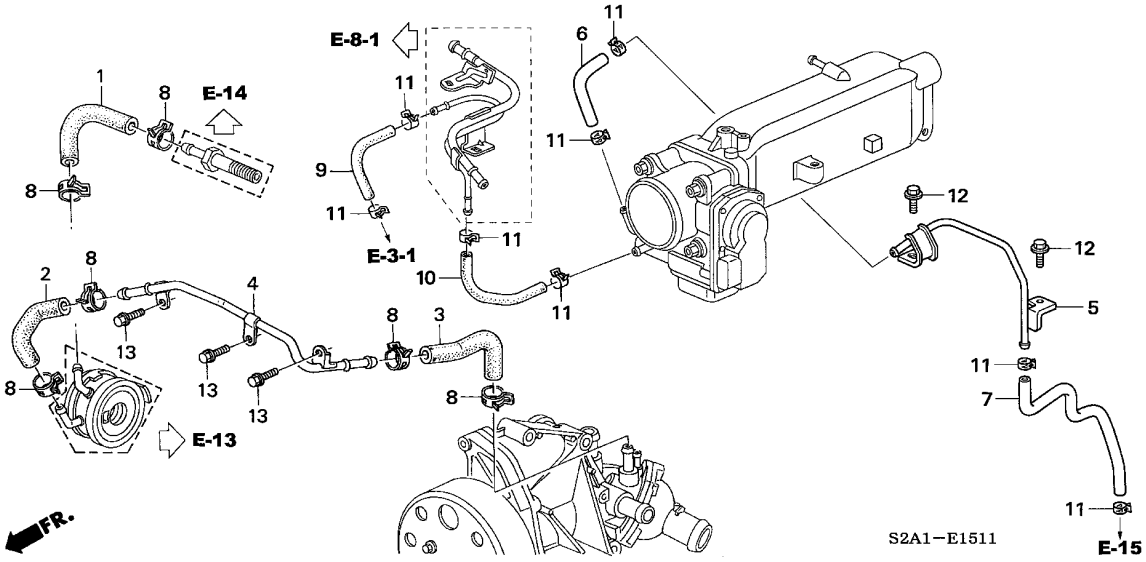

整備項目	標準時間
ホースA, ブリーザーヒーター ・・・・・・・・・・・・・	0.4
. ホース, スロットルボディアウトレット	
ホースA, オイルクーラーアウトレット ・・・・・・・・・・・	0.5
. ホースB, ブリーザーヒーター	
. ホース, オイルクーラーインレット	
ホース, アウトレット ・・・・・・・・・・・・・・・・・・・	0.8
ホースB, オイルクーラーアウトレット ・・・・・・・・・・・	0.9

見出番号	部品番号	部品名	希望小売価格	使用個数 AP1 100 MT	AP1 110 MT	AP1 120 MT	AP1 130 MT	AP2 100 MT	AP2 110 MT	適用号機 初号機	終号機	タイプ
1	19422-PCX-000	ホース, オイルクーラーインレット ・・・・・・・	350	−	−	−	−	1	1			
2	19423-PCX-000	ホースA, オイルクーラーアウトレット ・・・・・	350	−	−	−	−	1	1			
3	19424-PCX-000	ホースB, オイルクーラーアウトレット ・・・・・	350	−	−	−	−	1	1			
4	19426-PCX-000	パイプ COMP., オイルクーラー ・・・・・	1,500	−	−	−	−	1	1			
5	19505-PZX-000	パイプ COMP., コネクテイング ・・・・	800	−	−	−	−	1	1			
6	19507-PZX-000	ホース, スロットルボディアウトレット ・・・	200	−	−	−	−	1	1			
7	19508-PZX-000	ホース, アウトレット ・・・・・・・・・・・・・	400	−	−	−	−	1	1			
8	19512-PK2-003	クリップ, ホース 18.7MM ・・・・・・・	145	−	−	−	−	6	6			
9	19514-PZX-000	ホースA, ブリーザーヒーター ・・・・・・・	160	−	−	−	−	1	1			
10	19515-PZX-000	ホースB, ブリーザーヒーター ・・・・・・・	160	−	−	−	−	1	1			
11	95002-41250-04	クランプ, チューブ (D12.5) ・・・・	50	−	−	−	−	8	8			
12	95701-06012-08	ボルト, フランジ 6X12 ・・・・・・・・	35	−	−	−	−	2	2			
13	95701-06014-08	ボルト, フランジ 6X14 ・・・・・・・・	35	−	−	−	−	3	3			

E-16 ピストン / クランクシャフト

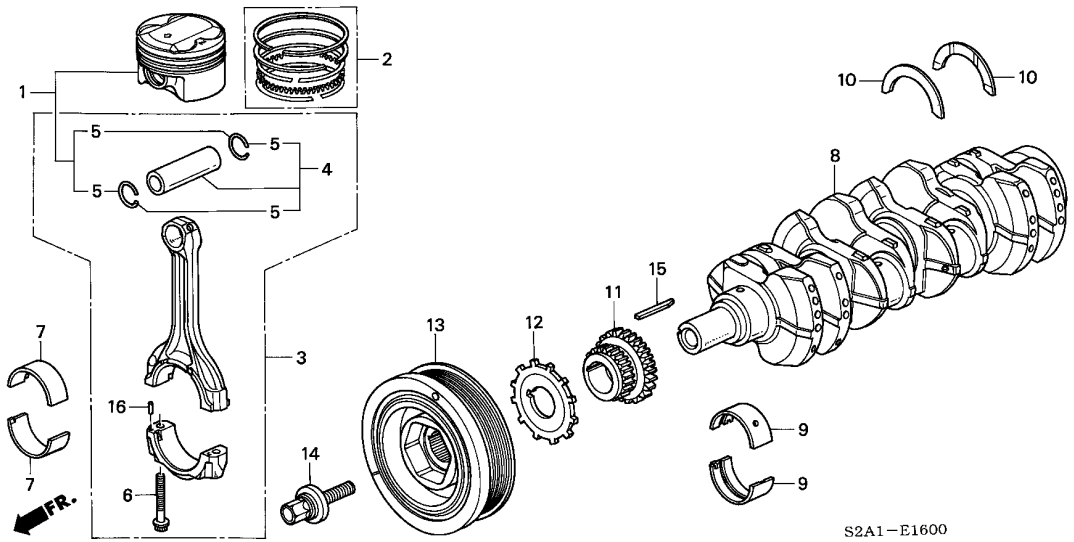

整　備　項　目	標準時間
ﾌﾟｰﾘｰ, ｸﾗﾝｸｼｬﾌﾄ ・・・・・・・・・・・・・・・	0.4
ｽﾌﾟﾛｹｯﾄ, ﾄﾞﾗｲﾌﾞﾁｪﾝ ・・・・・・・・・・・・	6.4
ﾘﾝｸﾞｾｯﾄ, ﾋﾟｽﾄﾝ ・・・・・・・・・・・・・・・・	7.0
(ｲﾂｺﾏｼ 0.4 ｶｻﾝ)	
ﾋﾟｽﾄﾝｾｯﾄ ・・・・・・・・・・・・・・・・・・・・	7.1
(ｲﾂｺﾏｼ 0.5 ｶｻﾝ)	
.ﾛｯﾄﾞｾｯﾄ, ｺﾈｸﾃｲﾝｸﾞ	
(ｲﾂｺﾏｼ 0.5 ｶｻﾝ)	
ｸﾗﾝｸｼｬﾌﾄCOMP. ・・・・・・・・・・・・・・・・	*15.8

見出番号	部品番号	部品名	希望小売価格	使用個数 AP1 100 MT	AP1 110 MT	AP1 120 MT	AP1 130 135,200 MT	AP2 100 MT	AP2 110 MT	適用号機 初号機	終号機	タイプ
1	13020-PCX-010	ﾋﾟｽﾄﾝｾｯﾄB (STD.) ・・・・・・・	16,100	4	−	−	−	−	−			
	13010-PCX-010	ﾋﾟｽﾄﾝｾｯﾄA (STD.) ・・・・・・・	16,100	4	−	−	−	−	−			
	13010-PCX-020	・・・・・・・・・・・・・・・・・・・・・・・	14,600	−	4	−	−	−	−			
				−	−	4	−	−	−	--------	1201269	
	13010-PCX-030	・・・・・・・・・・・・・・・・・・・・・・・	15,400	−	−	4	−	−	−	1201270		
	13010-PCX-040	・・・・・・・・・・・・・・・・・・・・・・・	15,300	−	−	−	4	−	−			
	13010-PZX-A00	・・・・・・・・・・・・・・・・・・・・・・・	13,900	−	−	−	−	4	4			
	13020-PCX-020	ﾋﾟｽﾄﾝｾｯﾄB (STD.) ・・・・・・・	14,600	−	4	−	−	−	−			
				−	−	4	−	−	−	--------	1201269	
	13020-PCX-030	・・・・・・・・・・・・・・・・・・・・・・・	15,400	−	−	4	−	−	−	1201270		
	13020-PCX-040	・・・・・・・・・・・・・・・・・・・・・・・	15,300	−	−	−	4	−	−			
	13020-PZX-A00	・・・・・・・・・・・・・・・・・・・・・・・	13,900	−	−	−	−	4	4			
2	13011-PCX-004	ﾘﾝｸﾞｾｯﾄ, ﾋﾟｽﾄﾝ (STD.) (ﾘｹﾝ)	3,540	4	−	−	−	−	−			
				−	4	−	−	−	−	--------	1103359	
	13011-PCX-014	・・・・・・・・・・・・・・・・・・・・・・・	3,370	−	4	−	−	−	−	1103360		
				−	−	4	−	−	−			
	13011-PCX-024	・・・・・・・・・・・・・・・・・・・・・・・	3,050	−	−	−	4	4	4			
3	13050-PCX-000	ﾛｯﾄﾞｾｯﾄ, ｺﾈｸﾃｲﾝｸﾞ ・・・・・・・	10,500	4	4	4	4	−	−			
	13050-PZX-A00	・・・・・・・・・・・・・・・・・・・・・・・	9,500	−	−	−	−	4	4			
4	13060-PCX-000	ﾋﾟｽﾄﾝﾋﾟﾝｾｯﾄ ・・・・・・・・・・・・	600	4	4	4	4	4	4			
5	13115-PCX-000	ｸﾘｯﾌﾟ, ﾋﾟｽﾄﾝﾋﾟﾝ 1.6MM ・・・	100	8	8	8	8	8	8			
6	13204-PCX-003	ﾎﾞﾙﾄ, ｺﾈｸﾃｲﾝｸﾞﾛｯﾄﾞ ・・・・・・	200	8	8	8	8	8	8			
7	13211-PCX-003	ﾍﾞｱﾘﾝｸﾞA, ｺﾈｸﾃｲﾝｸﾞﾛｯﾄﾞ (ﾌﾞﾙｰ) (ﾀﾞｲﾄﾞｰ)	650	8	8	8	8	8	8			
	13212-PCX-003	ﾍﾞｱﾘﾝｸﾞB, ｺﾈｸﾃｲﾝｸﾞﾛｯﾄﾞ (ﾌﾞﾗｯｸ) (ﾀﾞｲﾄﾞｰ)	650	8	8	8	8	8	8			

ピストン／クランクシャフト

見出番号	部品番号	部品名	希望小売価格	使用個数 AP1 100 MT	AP1 110 MT	AP1 120 MT	AP1 130 135,200 MT	AP2 100 MT	AP2 110 MT	適用号機 初号機	終号機	タイプ
(7)	13213-PCX-003	ﾍﾞｱﾘﾝｸﾞ C,ｺﾈｸﾃｲﾝｸﾞﾛｯﾄﾞ (ﾌﾞﾗｳﾝ)(ﾀﾞｲﾄﾞｰ)	650	8	8	8	8	8	8			
	13214-PCX-003	ﾍﾞｱﾘﾝｸﾞ D,ｺﾈｸﾃｲﾝｸﾞﾛｯﾄﾞ (ｸﾞﾘｰﾝ)(ﾀﾞｲﾄﾞｰ)	650	8	8	8	8	8	8			
	13215-PCX-003	ﾍﾞｱﾘﾝｸﾞ E,ｺﾈｸﾃｲﾝｸﾞﾛｯﾄﾞ (ｲｴﾛｰ)(ﾀﾞｲﾄﾞｰ)	650	8	8	8	8	8	8			
	13216-PCX-003	ﾍﾞｱﾘﾝｸﾞ F,ｺﾈｸﾃｲﾝｸﾞﾛｯﾄﾞ (ﾋﾟﾝｸ)(ﾀﾞｲﾄﾞｰ)	650	8	8	8	8	8	8			
	13217-PCX-003	ﾍﾞｱﾘﾝｸﾞ G,ｺﾈｸﾃｲﾝｸﾞﾛｯﾄﾞ (ﾚｯﾄﾞ)(ﾀﾞｲﾄﾞｰ)	650	8	8	8	8	8	8			
8	13310-PCX-000	ｸﾗﾝｸｼｬﾌﾄCOMP. ･････････	70,000	1	1	1	–	–	–			
	13310-PCX-010	････････････････････	70,000	–	–	–	1	–	–			
	13310-PZX-A00	････････････････････	70,000	–	–	–	–	1	1			
9	13321-PCX-003	ﾍﾞｱﾘﾝｸﾞ A,ﾒｲﾝ (ﾌﾞﾙｰ) (ﾀﾞｲﾄﾞｰ)	710	10	10	10	10	10	10			
	13322-PCX-003	ﾍﾞｱﾘﾝｸﾞ B,ﾒｲﾝ (ﾌﾞﾗｯｸ) (ﾀﾞｲﾄﾞｰ)	710	10	10	10	10	10	10			
	13323-PCX-003	ﾍﾞｱﾘﾝｸﾞ C,ﾒｲﾝ (ﾌﾞﾗｳﾝ) (ﾀﾞｲﾄﾞｰ)	710	10	10	10	10	10	10			
	13324-PCX-003	ﾍﾞｱﾘﾝｸﾞ D,ﾒｲﾝ (ｸﾞﾘｰﾝ) (ﾀﾞｲﾄﾞｰ)	710	10	10	10	10	10	10			
	13325-PCX-003	ﾍﾞｱﾘﾝｸﾞ E,ﾒｲﾝ (ｲｴﾛｰ) (ﾀﾞｲﾄﾞｰ)	710	10	10	10	10	10	10			
	13326-PCX-003	ﾍﾞｱﾘﾝｸﾞ F,ﾒｲﾝ (ﾋﾟﾝｸ) (ﾀﾞｲﾄﾞｰ)	710	10	10	10	10	10	10			
10	13331-PCX-003	ﾜｯｼｬｰ,ｽﾗｽﾄ (ﾀﾞｲﾄﾞｰ) ････	420	2	2	2	2	2	2			
11	13620-PCX-004	ｽﾌﾟﾛｹｯﾄ,ﾄﾞﾗｲﾌﾞﾁｪﾝ ･････	4,000	1	1	1	1	1	1			
12	13622-PCX-003	ﾌﾟﾚｰﾄ,ｸﾗﾝｸﾊﾟﾙｻｰ ････････	660	1	1	1	1	–	–			
	13622-PCX-013	････････････････････	600	–	–	–	–	1	1			
13	13810-PCX-003	ﾌﾟｰﾘｰ,ｸﾗﾝｸｼｬﾌﾄ ･････････	5,500	1	1	1	1	1	1			
14	90017-PCX-003	ﾎﾞﾙﾄﾜｯｼｬｰ 16X49 ････････	720	1	1	1	–	–	–			
				–	–	–	1	–	–	--------	--------	BC1, BC1N, BC2, BC2N, B1, B1N, B2, B2N, NBC1, NBC1N, NBC2 NBC2N, NB1, NB1N, NB2, NB2N, NVC1, NVC1N, NVC2, NVC2N NV1, NV1N, NV2, NV2N, VC1, VC1N, VC2, VC2N, V1, V1N, V2 V2N
				–	–	–	1	–	–	--------	1302223	SBC1, SBC1N, SBC2, SBC2N, SB1, SB1N, SB2, SB2N, SVC1 SVC1N, SVC2, SVC2N, SV1, SV1N, SV2, SV2N
	90017-PCX-013	････････････････････	650	–	–	–	1	–	–	1302224	--------	SBC1, SBC1N, SBC2, SBC2N, SB1, SB1N, SB2, SB2N, SVC1 SVC1N, SVC2, SVC2N, SV1, SV1N, SV2, SV2N
				–	–	–	–	1	1			
15	90704-PT0-000	ｷｰ 4.5X38.5 ･････････････	235	1	1	1	1	1	1			
16	94303-04065	ﾋﾟﾝC,ﾉｯｸ 4X6.5 ･････････	55	8	8	8	8	8	8			

E-18 クラッチ

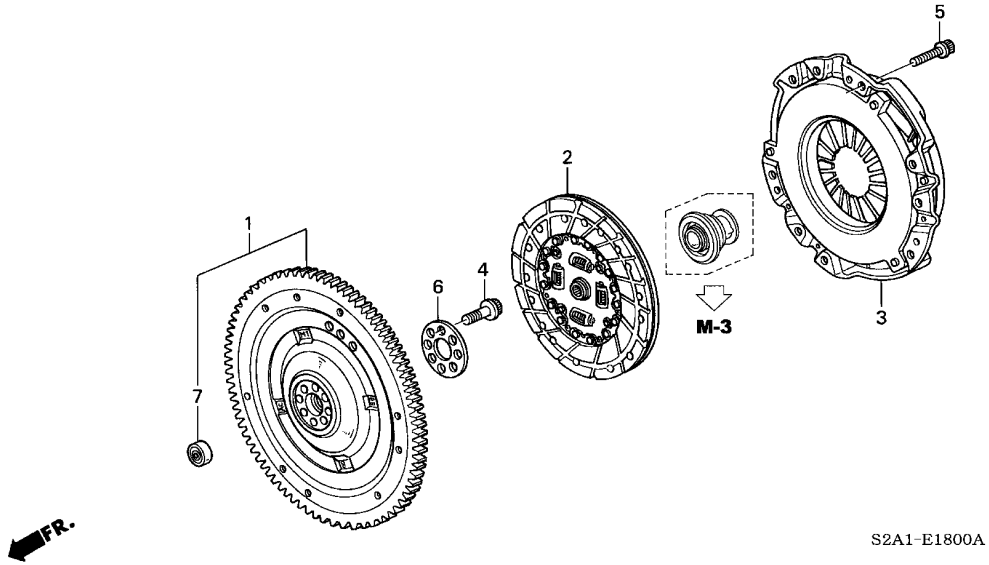

整備項目	標準時間
ﾃﾞｨｽｸCOMP.,ﾌﾘｸｼｮﾝ (ｸﾗｯﾁﾚﾘｰｽﾞﾍﾞｱﾘﾝｸﾞﾂｲｶ 0.1 ｶｻﾝ)	4.7
.ﾃﾞｨｽｸCOMP.,ﾌﾟﾚｯｼｬｰ	
ﾌﾗｲﾎｲｰﾙCOMP.	4.9
ﾍﾞｱﾘﾝｸﾞ,ｸﾗｯﾁﾊﾟｲﾛｯﾄ	5.0

見出番号	部品番号	部品名	希望小売価格	使用個数 AP1 100 MT	AP1 110 MT	AP1 120 MT	AP1 130 135,200 MT	AP2 100 MT	AP2 110 MT	適用号機 初号機	終号機	タイプ
1	22100-PCX-005	ﾌﾗｲﾎｲｰﾙCOMP.	18,500	1	1	1	1	–	–			
	22100-PZX-005		20,000	–	–	–	–	1	1			
2	22200-PCX-015	ﾃﾞｨｽｸCOMP.,ﾌﾘｸｼｮﾝ	10,200	–	1	–	–	–	–	--------	1100275	B1,B1N,B2,B2N
	22200-PCX-025		9,850	1	–	–	–	–	–			
				–	1	–	–	–	–	--------	1103172	V1,V1N,V2,V2N
				–	1	–	–	–	–	1100276	1103172	B1,B1N,B2,B2N
	22200-PCX-045		9,850	–	1	–	–	–	–	1103173		
	22200-PCX-055		8,500	–	–	1	1	1	1			
3	22300-PCX-005	ﾃﾞｨｽｸCOMP.,ﾌﾟﾚｯｼｬｰ	22,000	1	1	–	–	–	–			
	22300-PCX-015		19,000	–	–	1	1	1	1			
4	90011-PCX-B00	ﾎﾞﾙﾄ (12MM)	220	8	8	–	–	–	–			
				–	–	8	–	–	–	--------	1202753	
	90011-PCX-B01		200	–	–	8	–	–	–	1202754		
				–	–	–	8	8	8			
5	90034-689-000	ﾎﾞﾙﾄ,12ﾎﾟｲﾝﾄ 8MM(ﾄｳｶｲTRW)	185	9	9	9	9	9	9			
6	90429-PCX-000	ﾜｯｼｬｰ 38X88X2	500	1	1	1	1	1	1			
7	91006-PCX-008	ﾍﾞｱﾘﾝｸﾞ,ｸﾗｯﾁﾊﾟｲﾛｯﾄ	800	1	1	1	1	1	1			

E-20 ガスケットキット

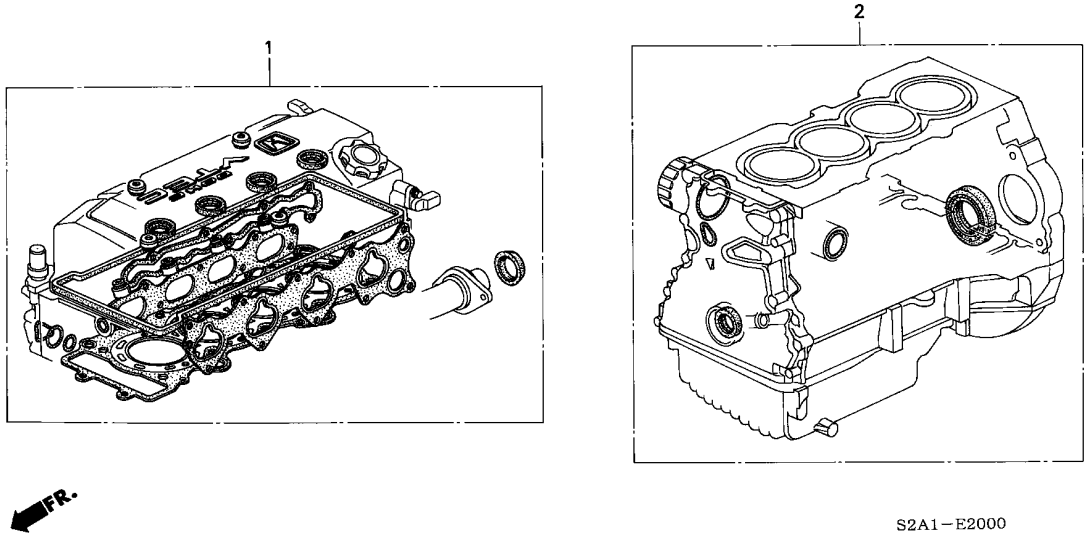

整備項目	標準時間
ミアンナイ	−

見出番号	部品番号	部品名	希望小売価格	使用個数 AP1 100 MT	AP1 110 MT	AP1 120 MT	AP1 130 135,200 MT	AP2 100 MT	AP2 110 MT	適用号機 初号機	終号機	タイプ
1	06110-PCX-000	ｶﾞｽｹｯﾄｷｯﾄ, ｼﾘﾝﾀﾞｰﾍｯﾄﾞ ･･･	15,900	1	1	1	−	−	−			
	06110-PCX-010	･････････････････････	14,300	−	−	−	1	−	−			
	06110-PZX-010	･････････････････････	14,600	−	−	−	−	1	1			
2	06111-PCX-020	ｶﾞｽｹｯﾄｷｯﾄ, ｼﾘﾝﾀﾞｰﾌﾞﾛｯｸ ･･	1,800	1	1	1	1	1	1			

M-1 クラッチケース

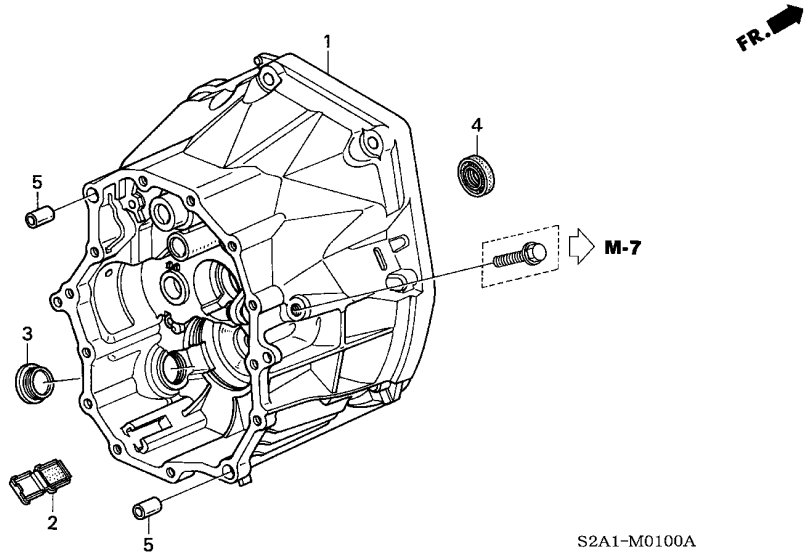

整備項目	標準時間
オイルシール 28X43X7	4.8
ケースCOMP.,クラッチ	6.8

見出番号	部品番号	部品名	希望小売価格	使用個数 AP1 100 MT	AP1 110 MT	AP1 120 MT	AP1 130 MT	AP2 100 MT	AP2 110 MT	適用号機 初号機	終号機	タイプ
1	21000-PCY-000	ケースCOMP.,クラッチ	22,100	1	1	–	–	–	–			
				–	–	1	–	–	–	--------	2024810	
	21000-PCY-010		20,000	–	–	1	–	–	–	2024811		
				–	–	–	1	1	1			
2	21120-PG2-003	マグネット,トランスミッション	390	1	1	1	1	1	1			
3	90083-PJ3-000	ボルト,シーリング 34MM	450	1	1	1	1	1	1			
4	91216-PG1-005	オイルシール 28X43X7(NOK)	300	1	1	1	1	1	1			
5	94301-14200	ノックピン 14X20	70	2	2	2	2	2	2			

M-2 トランスミッションケース

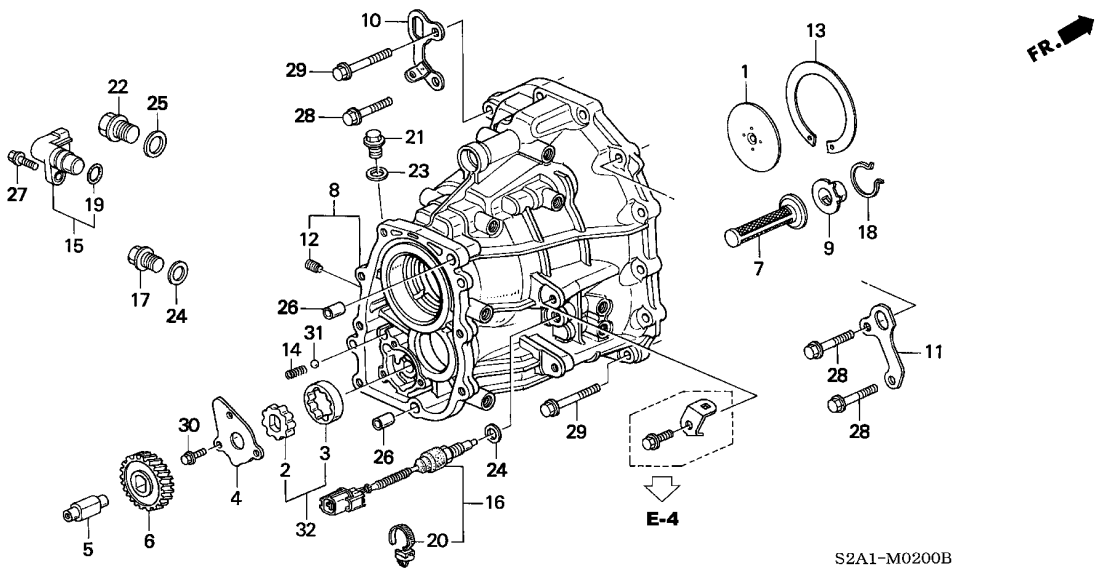

整備項目	標準時間
ピックアップASSY. ・・・・・・・・・・・・・・・・・	0.3
.ワッシャー,ドレンプラグ 14MM	
スイッチASSY.,パックライト ・・・・・・・・・・・・	0.5
ローターセットA,オイルポンプ ・・・・・・・・・・・・	4.8
ケースCOMP.,トランスミッション ・・・・・・・・・・・	6.1

見出番号	部品番号	部品名	希望小売価格	AP1 100 MT	AP1 110 MT	AP1 120 MT	AP1 130 MT	AP2 100 MT	AP2 110 MT	適用号機 初号機	終号機	タイプ
				使用個数 135,200								
1	21104-PX5-010	プレートM,オイルガイド ・・・・・・・・	205	1	1	1	1	1	1			
2	21161-PCY-007	ローターA,オイルポンプインナー (41)	950	1	1	1	1	1	1			
	21162-PCY-007	ローターB,オイルポンプインナー (41)	950	1	1	1	1	1	1			
	21163-PCY-007	ローターC,オイルポンプインナー (41)	950	1	1	1	1	1	1			
3	21165-PCY-007	ローターA,オイルポンプアウター (41)	950	1	1	1	1	1	1			
	21166-PCY-007	ローターB,オイルポンプアウター (41)	950	1	1	1	1	1	1			
	21167-PCY-007	ローターC,オイルポンプアウター (41)	950	1	1	1	1	1	1			
4	21173-PCY-000	プレート,オイルポンプ ・・・・・・・・・	300	1	1	1	1	1	1			
5	21174-PCY-000	シャフト,オイルポンプ ・・・・・・・・・・	1,000	1	1	1	1	1	1			
6	21175-PCY-000	ギヤー,オイルポンプ ・・・・・・・・・・	1,200	1	1	1	1	1	1			
7	21180-PR8-016	ストレーナーCOMP.,オイルポンプ ・・・	950	1	1	1	1	1	1			
8	21200-PCY-000	ケースCOMP.,トランスミッション ・・・・・	19,000	1	1	1	1	1	1			
9	21213-PCY-000	ガイド,サクション ・・・・・・・・・・・・	250	1	1	1	1	1	1			
10	21220-PCY-000	ハンガーCOMP.A,トランスミッション ・・	300	1	1	1	1	1	1			
11	21225-PCY-000	ハンガー,トランスミッション ・・・・・・・・	200	1	1	1	1	1	1			
12	21245-PX4-003	スクリュー,シーリング ・・・・・・・・・・・	180	1	1	1	1	1	1			
13	23931-PR8-F00	シムA 82MM(0.60MM) ・・・・・・・	830	1	1	1	1	1	1			
	23932-PR8-F00	シムB 82MM(0.63MM) ・・・・・・・	830	1	1	1	1	1	1			
	23933-PR8-F00	シムC 82MM(0.66MM) ・・・・・・・	830	1	1	1	1	1	1			
	23934-PR8-F00	シムD 82MM(0.69MM) ・・・・・・・	830	1	1	1	1	1	1			
	23935-PR8-F00	シムE 82MM(0.72MM) ・・・・・・・	830	1	1	1	1	1	1			
	23936-PR8-F00	シムF 82MM(0.75MM) ・・・・・・・	830	1	1	1	1	1	1			
	23937-PR8-F00	シムG 82MM(0.78MM) ・・・・・・・	830	1	1	1	1	1	1			
	23938-PR8-F00	シムH 82MM(0.81MM) ・・・・・・・	830	1	1	1	1	1	1			
	23939-PR8-F00	シムI 82MM(0.84MM) ・・・・・・・	830	1	1	1	1	1	1			
	23940-PR8-F00	シムJ 82MM(0.87MM) ・・・・・・・	830	1	1	1	1	1	1			

M-2 トランスミッションケース

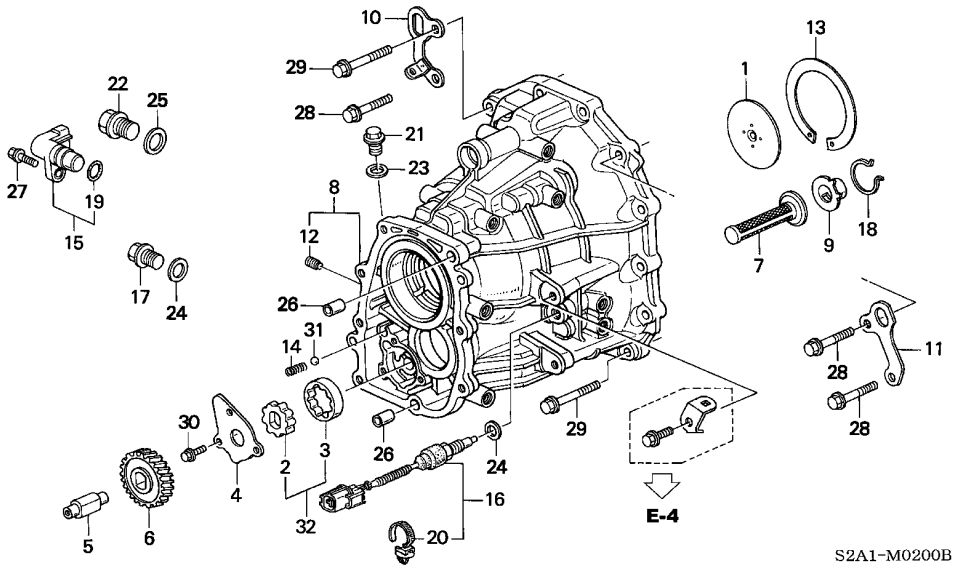

見出番号	部品番号	部品名	希望小売価格	AP1 100 MT	AP1 110 MT	AP1 120 MT	AP1 130 135,200 MT	AP2 100 MT	AP2 110 MT	適用号機 初号機	終号機	タイプ
13)	23941-PR8-F00	ｼﾑK 82MM(0.90MM) ･･････	830	1	1	1	1	1	1			
	23942-PR8-F00	ｼﾑL 82MM(0.93MM) ･･････	830	1	1	1	1	1	1			
	23943-PR8-F00	ｼﾑM 82MM(0.96MM) ･･････	830	1	1	1	1	1	1			
	23944-PR8-F00	ｼﾑN 82MM(0.99MM) ･･････	830	1	1	1	1	1	1			
	23945-PR8-F00	ｼﾑO 82MM(1.02MM) ･･････	830	1	1	1	1	1	1			
	23946-PR8-F00	ｼﾑP 82MM(1.05MM) ･･････	830	1	1	1	1	1	1			
	23947-PR8-F00	ｼﾑQ 82MM(1.08MM) ･･････	830	1	1	1	1	1	1			
	23948-PR8-F00	ｼﾑR 82MM(1.11MM) ･･････	830	1	1	1	1	1	1			
	23949-PR8-F00	ｼﾑS 82MM(1.14MM) ･･････	830	1	1	1	1	1	1			
	23950-PR8-F00	ｼﾑT 82MM(1.17MM) ･･････	830	1	1	1	1	1	1			
	23951-PR8-F00	ｼﾑU 82MM(1.20MM) ･･････	830	1	1	1	1	1	1			
14	24457-PR8-000	ｽﾌﾟﾘﾝｸﾞ,ﾘﾘｰﾌﾊﾞﾙﾌﾞ ･･････	115	1	1	1	1	1	1			
15	28810-PCJ-014	ﾋﾟｯｸｱｯﾌﾟASSY. (ﾏﾂｼﾀ) ･･･	3,000	1	1	1	1	1	1			
16	35600-PCY-003	ｽｲｯﾁASSY.,ﾊﾞｯｸﾗｲﾄ ･･････	1,150	1	1	1	1	1	1			
17	90081-PB6-000	ﾎﾞﾙﾄ,ﾌﾟﾗｸﾞ 14MM ････････	370	1	1	1	1	1	1			
18	90604-PCY-000	ｻｰｸﾘｯﾌﾟ 34.2 ･････････	100	1	1	1	1	1	1			
19	91309-PX4-003	Oﾘﾝｸﾞ 16X2.1(NOK) ･･････	85	1	1	1	1	1	1			
20	91558-PFD-003	ｸﾘｯﾌﾟ,ﾊｰﾈｽﾊﾞﾝﾄﾞ (ｸﾞﾚｰ) (135MM)(7MMﾎｰﾙ)	100	1	1	1	1	1	1			
21	92800-12000	ﾎﾞﾙﾄ,ﾄﾞﾚﾝﾌﾟﾗｸﾞ 12MM ････	90	1	1	1	1	1	1			
22	92800-20000	ﾎﾞﾙﾄ,ﾄﾞﾚﾝﾌﾟﾗｸﾞ 20MM ････	125	1	1	1	1	1	1			
23	94109-12000	ﾜｯｼｬｰ,ﾄﾞﾚﾝﾌﾟﾗｸﾞ 12MM ･･･	30	1	1	1	1	1	1			
24	94109-14000	ﾜｯｼｬｰ,ﾄﾞﾚﾝﾌﾟﾗｸﾞ 14MM ･･･	35	2	2	2	2	2	2			
25	94109-20000	ﾜｯｼｬｰ,ﾄﾞﾚﾝﾌﾟﾗｸﾞ 20MM ･･･	40	1	1	1	1	1	1			
26	94301-14200	ﾉｯｸﾋﾟﾝ 14X20 ･････････	70	2	2	2	2	2	2			

M-2 トランスミッションケース

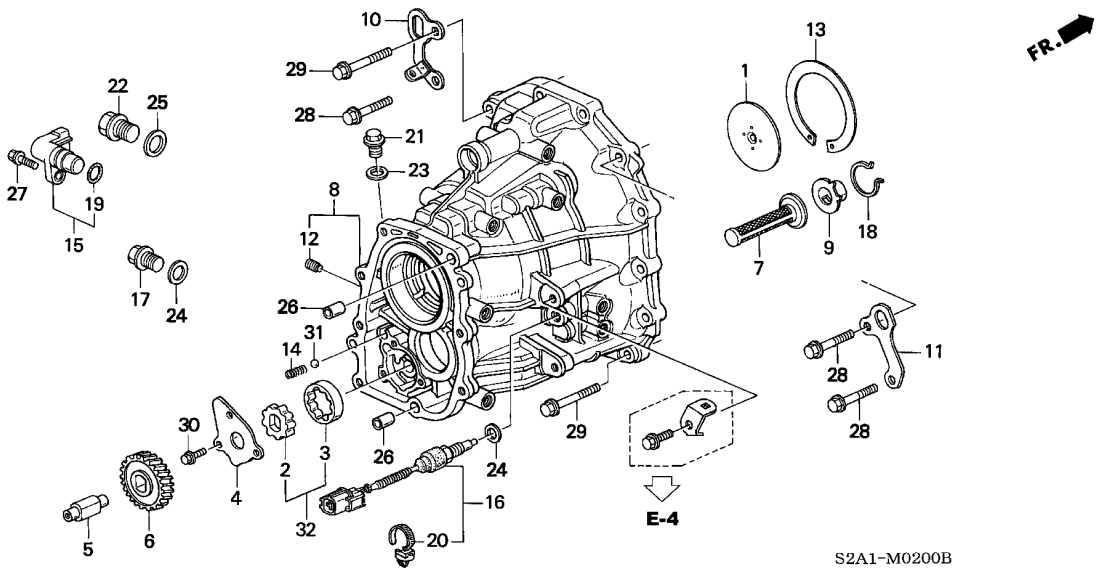

見出番号	部品番号	部品名	希望小売価格	使用個数 AP1 100 MT	AP1 110 MT	AP1 120 MT	AP1 130 135,200 MT	AP2 100 MT	AP2 110 MT	適用号機 初号機	終号機	タイプ
27	95701-06018-08	ボルト,フランジ 6X18 ・・・・・・・・	35	1	1	1	1	1	1			
28	95701-08040-08	ボルト,フランジ 8X40 ・・・・・・・・	50	12	12	12	12	12	12			
29	95701-08050-08	ボルト,フランジ 8X50 ・・・・・・・・	55	2	2	2	2	2	2			
30	96001-06016-00	ボルト,フランジ 6X16 ・・・・・・・・	40	3	3	3	3	3	3			
31	96211-10000	ボール,スチール #10 (5/16) ・・・	15	1	1	1	1	1	1			
32	21168-PCY-305	ローターセットA,オイルポンプ (41) ・	1,850	1	1	1	1	1	1			
	21169-PCY-305	ローターセットB,オイルポンプ (41) ・	1,850	1	1	1	1	1	1			
	21170-PCY-305	ローターセットC,オイルポンプ (41) ・	1,850	1	1	1	1	1	1			

M-2-10 セカンダリーシャフト

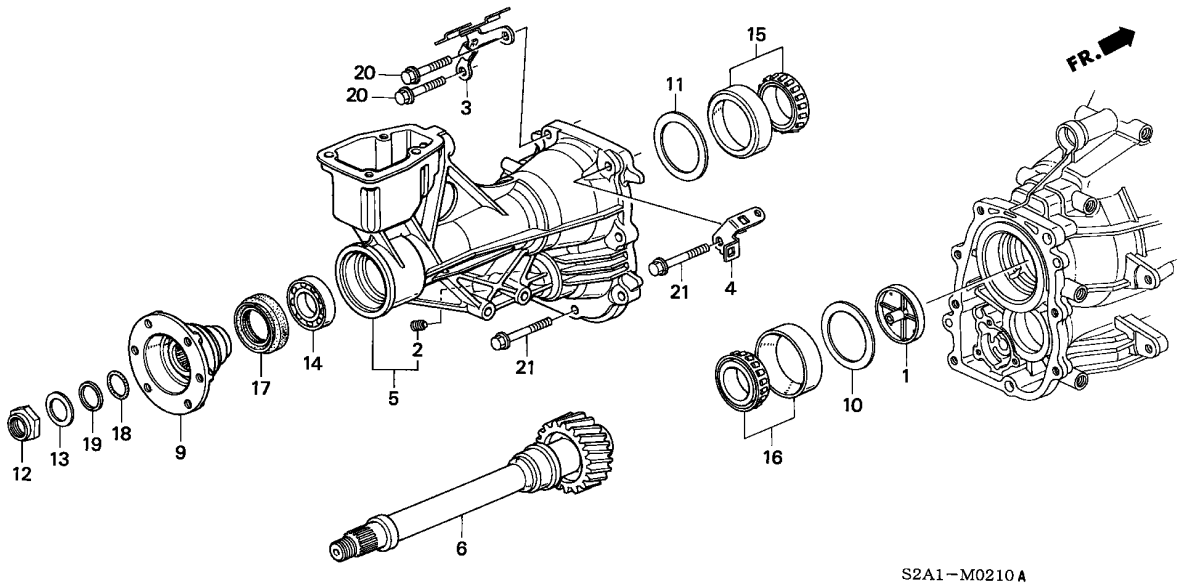

整備項目	標準時間
オイルシール 40X60X9	0.9
カバーCOMP.,リヤー	5.1
シヤフトCOMP.,セカンダリー（カンレンブヒン フクム）	5.3

見出番号	部品番号	部品名	希望小売価格	使用個数 AP1 100 MT	AP1 110 MT	AP1 120 MT	AP1 130 MT	AP2 100 MT	AP2 110 MT	適用号機 初号機	終号機	タイプ
1	21105-PCY-000	プレート,オイルガイドセツテイング	250	1	1	1	1	1	1			
2	21245-PX4-003	スクリユー,シーリング	180	1	1	1	1	1	1			
3	21390-PCY-010	ステーCOMP.,ハーネス	400	1	1	1	1	1	1			
4	21398-PCY-000	クランプ,ハーネス	150	1	1	1	1	1	1			
5	21500-PCY-010	カバーCOMP.,リヤー	15,000	1	1	1	1	1	1			
6	23230-PCY-010	シヤフトCOMP.,セカンダリー	9,400	1	1	1	–	–	–			
	23230-PCY-020		8,500	–	–	–	1	–	–			
	23230-PCY-A00		8,500	–	–	–	–	1	1			
9	40441-PCY-010	フランジ,コンパニオン	2,700	1	1	1	1	–	–			
	40441-PCY-A00		2,900	–	–	–	–	1	1			
10	41381-PCY-000	シムA 68MM(0.90)	330	1	1	1	1	1	1			
	41382-PCY-000	シムB 68MM(0.93)	330	1	1	1	1	1	1			
	41383-PCY-000	シムC 68MM(0.96)	330	1	1	1	1	1	1			
	41384-PCY-000	シムD 68MM(0.99)	330	1	1	1	1	1	1			
	41385-PCY-000	シムE 68MM(1.02)	330	1	1	1	1	1	1			
	41386-PCY-000	シムF 68MM(1.05)	330	1	1	1	1	1	1			
	41387-PCY-000	シムG 68MM(1.08)	330	1	1	1	1	1	1			
	41388-PCY-000	シムH 68MM(1.11)	330	1	1	1	1	1	1			
	41389-PCY-000	シムI 68MM(1.14)	330	1	1	1	1	1	1			
	41390-PCY-000	シムJ 68MM(1.17)	330	1	1	1	1	1	1			
	41391-PCY-000	シムK 68MM(1.20)	330	1	1	1	1	1	1			
	41392-PCY-000	シムL 68MM(1.23)	330	1	1	1	1	1	1			
	41393-PCY-000	シムM 68MM(1.26)	330	1	1	1	1	1	1			
	41394-PCY-000	シムN 68MM(1.29)	330	1	1	1	1	1	1			
	41395-PCY-000	シムO 68MM(1.32)	330	1	1	1	1	1	1			
	41396-PCY-000	シムP 68MM(1.35)	330	1	1	1	1	1	1			
	41397-PCY-000	シムQ 68MM(1.38)	330	1	1	1	1	1	1			

M-2-10 セカンダリーシャフト

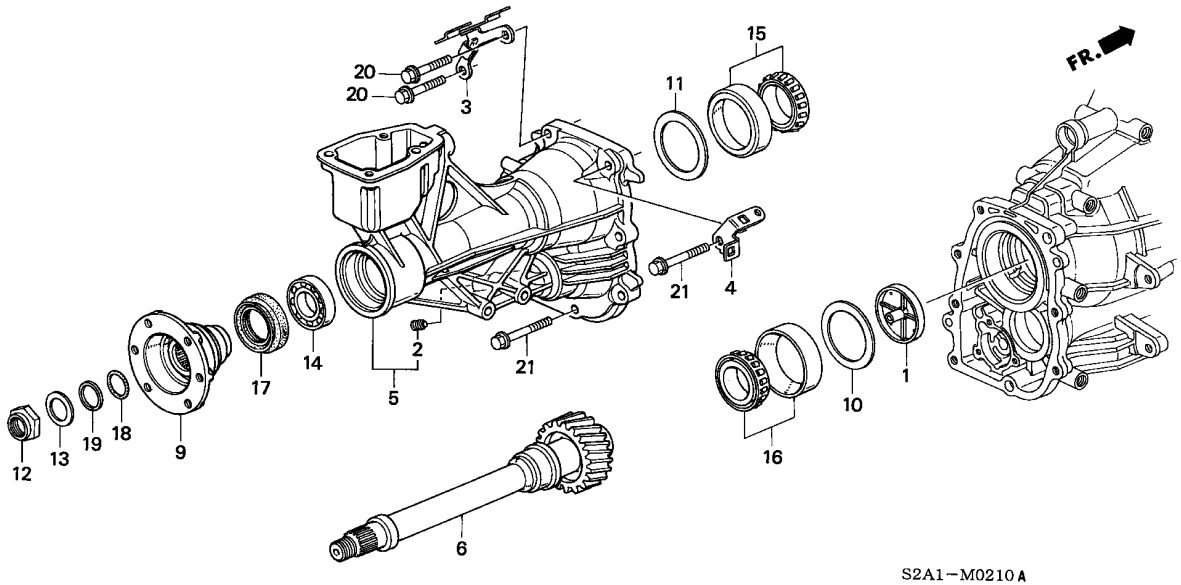

見出番号	部品番号	部品名	希望小売価格	使用個数 AP1 100 MT	AP1 110 MT	AP1 120 MT	AP1 130 MT	AP2 100 MT	AP2 110 MT	適用号機 初号機	終号機	タイプ
10)	41398-PCY-000	ｼﾑR 68MM(1.41) ･････････	330	1	1	1	1	1	1			
	41399-PCY-000	ｼﾑS 68MM(1.44) ･････････	330	1	1	1	1	1	1			
	41400-PCY-000	ｼﾑT 68MM(1.47) ･････････	330	1	1	1	1	1	1			
11	41384-PCY-000	ｼﾑD 68MM(0.99) ･････････	330	1	1	1	1	1	1			
12	90203-PCY-000	ﾅｯﾄ,6ｶｸ 27MM ･････････	240	1	1	1	1	1	1			
13	90402-PL9-000	ﾜｯｼｬｰ,ｽﾌﾟﾘﾝｸﾞ 27MM ･････	195	1	1	1	1	1	1			
14	91005-PCY-003	ﾍﾞｱﾘﾝｸﾞ,ﾎﾞｰﾙ 31X55X13 ･･	800	1	1	1	1	1	1			
15	91123-PCY-004	ﾍﾞｱﾘﾝｸﾞ,ﾃｰﾊﾟｰ 41X68X20 ･	1,600	1	1	1	1	1	1			
16	91124-PCY-004	ﾍﾞｱﾘﾝｸﾞ,ﾃｰﾊﾟｰ 35X68X19 ･	1,600	1	1	1	1	1	1			
17	91201-PCY-003	ｵｲﾙｼｰﾙ 40X60X9 ･････････	450	1	1	1	1	1	1			
18	91301-PCY-003	Oﾘﾝｸﾞ 28X2.6 ･････････	150	1	1	1	1	1	1			
19	91302-PCY-003	ﾘﾝｸﾞ,ﾊﾞｯｸｱｯﾌﾟ 28MM ･････	150	1	1	1	1	1	1			
20	95701-08040-08	ﾎﾞﾙﾄ,ﾌﾗﾝｼﾞ 8X40 ････････	50	6	6	6	6	6	6			
21	95701-08050-08	ﾎﾞﾙﾄ,ﾌﾗﾝｼﾞ 8X50 ････････	55	2	2	2	2	2	2			

クラッチレリーズ

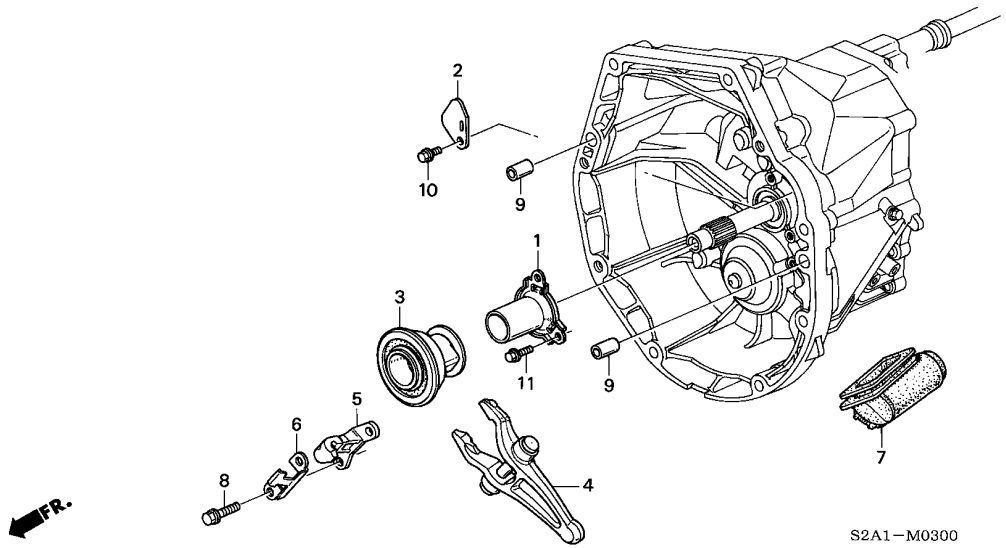

整　備　項　目	標準時間
ﾍﾞｱﾘﾝｸﾞ, ｸﾗﾂﾁﾚﾘｰｽﾞ ･････････････ (ｶﾝﾚﾝﾌﾞﾋﾝ ﾌｸﾑ) (ﾌﾘｸｼｮﾝﾃﾞｲｽｸﾂｲｶ 0.3 ｶｻﾝ)	4.5

見出番号	部品番号	部品名	希望小売価格	使用個数 AP1 100 MT	AP1 110 MT	AP1 120 MT	AP1 130 MT	AP2 100 MT	AP2 110 MT	適用号機 初号機	終号機	タイプ
1	21103-PCY-003	ｶﾞｲﾄﾞ, ﾚﾘｰｽﾞﾍﾞｱﾘﾝｸﾞ ･････	2,000	1	1	1	1	1	1			
2	21399-PCY-000	ﾌﾟﾚｰﾄ, ﾌﾞﾘｰｻﾞｰ ･････････	100	1	1	1	1	1	1			
3	22810-PCY-003	ﾍﾞｱﾘﾝｸﾞ, ｸﾗﾂﾁﾚﾘｰｽﾞ ･････	8,500	1	1	1	1	1	1			
4	22820-PCY-000	ﾌｫｰｸCOMP., ｸﾗﾂﾁﾚﾘｰｽﾞ ････	4,000	1	1	1	1	1	1			
5	22825-PCY-000	ﾊﾝｶﾞｰ, ｸﾗﾂﾁﾚﾘｰｽﾞ ････････	1,500	1	1	1	1	1	1			
6	22835-PCY-000	ｽﾌﾟﾘﾝｸﾞ, ﾚﾘｰｽﾞﾊﾝｶﾞｰ ･････	200	1	1	1	1	1	1			
7	22841-PR8-010	ﾌﾞｰﾂ, ﾚﾘｰｽﾞﾌｫｰｸ ･････････	1,150	1	1	1	1	1	1			
8	90031-PR8-000	ﾎﾞﾙﾄ, ｽﾍﾟｼｬﾙﾌﾗﾝｼﾞ 8X22 ･･	230	2	2	2	2	2	2			
9	94301-14200	ﾉｯｸﾋﾟﾝ 14X20 ･････････	70	2	2	2	2	2	2			
10	95701-06012-00	ﾎﾞﾙﾄ, ﾌﾗﾝｼﾞ 6X12 ････････	35	1	1	1	−	−	−			
	95701-06012-08	･････････････････････	35	−	−	−	1	1	1			
11	95701-06016-08	ﾎﾞﾙﾄ, ﾌﾗﾝｼﾞ 6X16 ････････	35	3	3	3	3	3	3			

M-4 メインシャフト

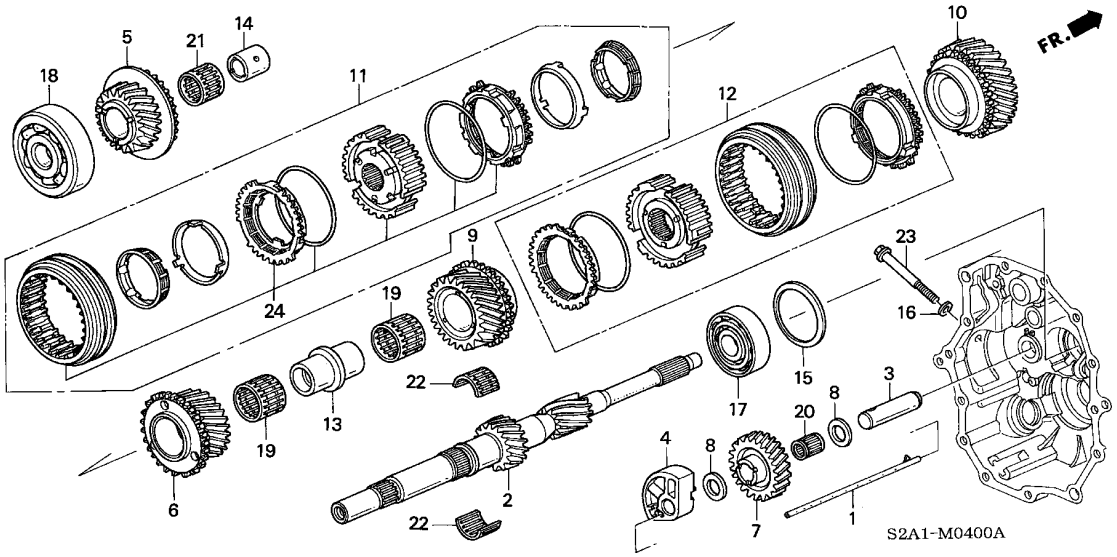

整備項目	標準時間
メインシャフトCOMP. ･･････････････････ (ｶﾝﾚﾝﾌﾞﾋﾝ ﾌｸﾑ) (ｶｳﾝﾀｰｼｬﾌﾄｶﾝﾚﾝﾌﾞﾋﾝﾂｲｶ 0.5 ｶｻﾝ)	7.4

見出番号	部品番号	部品名	希望小売価格	使用個数 AP1 100 MT	AP1 110 MT	AP1 120 MT	AP1 130 MT	AP2 100 MT	AP2 110 MT	適用号機 初号機	終号機	タイプ
1	21177-PCY-000	ﾊﾟｲﾌﾟ,ｵｲﾙｶﾞｲﾄﾞ ･････････	1,200	1	1	1	1	1	1			
2	23210-PCY-000	ﾒｲﾝｼｬﾌﾄCOMP. ･････････････	18,800	1	1	1	–	–	–			
	23210-PCY-010	･････････････････････････	17,000	–	–	–	1	1	1			
3	23261-PCY-000	ｼｬﾌﾄ,ﾘﾊﾞｰｽｱｲﾄﾞﾙｷﾞｱｰ ････	800	1	1	1	1	1	1			
4	23262-PCY-000	ﾎﾙﾀﾞｰ,ﾘﾊﾞｰｽｼｬﾌﾄ ････････	950	1	1	1	1	1	1			
5	23440-PCY-000	ｷﾞｱｰCOMP.,ﾒｲﾝｼｬﾌﾄｻｰﾄﾞ ･･	9,300	1	1	1	–	–	–			
	23440-PCY-010	･････････････････････････	8,400	–	–	–	1	1	1			
6	23451-PCY-000	ｷﾞｱｰ,ﾒｲﾝｼｬﾌﾄﾌｫｰｽ ･･････	5,550	1	1	1	–	–	–			
	23451-PCY-010	･････････････････････････	5,000	–	–	–	1	1	1			
7	23541-PCY-000	ｷﾞｱｰ,ﾘﾊﾞｰｽｱｲﾄﾞﾙ ････････	3,000	1	1	1	1	1	1			
8	23546-PCY-000	ﾜｯｼｬｰ,ｽﾗｽﾄ 20X33X2 ･････	250	2	2	2	2	2	2			
9	23581-PCY-000	ｷﾞｱｰ,ﾒｲﾝｼｬﾌﾄﾌｲﾌｽ ･･････	6,100	1	1	1	–	–	–			
	23581-PCY-010	･････････････････････････	5,500	–	–	–	1	–	–			
	23581-PCY-A00	･････････････････････････	5,500	–	–	–	–	1	1			
10	23591-PCY-000	ｷﾞｱｰ,ﾒｲﾝｼｬﾌﾄｼﾂｸｽｽ ･････	6,100	1	1	1	–	–	–			
	23591-PCY-010	･････････････････････････	5,500	–	–	–	1	–	–			
	23591-PCY-A00	･････････････････････････	5,500	–	–	–	–	1	1			
11	23623-PCY-306	ｽﾘｰﾌﾞｾｯﾄ,ｼﾝｸﾛﾅｲｻﾞｰ (3-4)	22,200	1	1	1	–	–	–			
12	23626-PCY-306	ｽﾘｰﾌﾞｾｯﾄ,ｼﾝｸﾛﾅｲｻﾞｰ (5-6)	14,300	1	1	1	–	–	–			
	23626-PCY-316	･････････････････････････	12,900	–	–	–	1	1	1			
13	23917-PCY-000	ｶﾗｰ,ﾃﾞｲｽﾀﾝｽ 35X42X69 ･･･	2,000	1	1	1	1	1	1			
14	23919-PCY-000	ｶﾗｰ,ﾃﾞｲｽﾀﾝｽ 28X35X35.2 ･	800	1	1	1	1	1	1			
15	23927-PCY-000	ﾜｯｼｬｰ,ｽﾌﾟﾘﾝｸﾞ 64MM ･････	300	1	1	1	–	–	–			
	23927-PYZ-000	･････････････････････････	300	–	–	–	1	1	1			
16	90471-580-000	ﾊﾟｯｷﾝ 8MM ･････････････	85	1	1	1	1	1	1			

M-4 メインシャフト

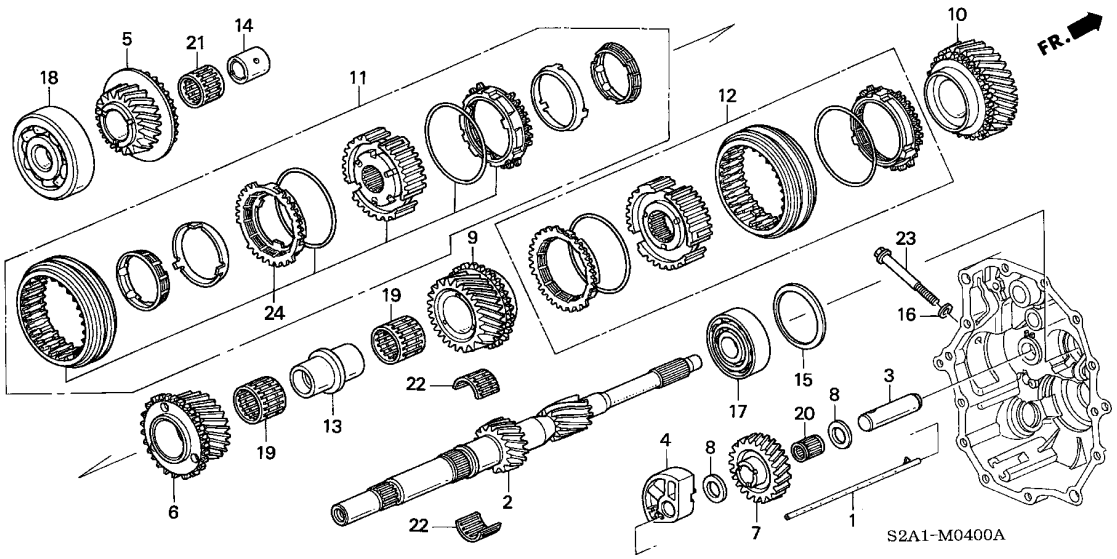

見出番号	部品番号	部品名	希望小売価格	使用個数 AP1 100 MT	AP1 110 MT	AP1 120 MT	AP1 130 MT	AP2 100 MT	AP2 110 MT	適用号機 初号機	終号機	タイプ
				135, 200								
17	91002-PCY-003	ﾍﾞｱﾘﾝｸﾞ, ﾎﾞｰﾙ 28X64X18 ･･	1,400	1	1	1	1	1	1			
18	91003-PCY-003	ﾍﾞｱﾘﾝｸﾞ, ﾎﾞｰﾙ 28X82X22 ･･	2,800	1	1	1	1	1	1			
19	91105-PCY-003	ﾍﾞｱﾘﾝｸﾞ, ﾆｰﾄﾞﾙ 42X47X30.5	600	2	2	2	2	2	2			
20	91106-PY5-008	ﾍﾞｱﾘﾝｸﾞ, ﾆｰﾄﾞﾙ 20X25X26.5	410	1	1	1	1	1	1			
21	91107-PCY-003	ﾍﾞｱﾘﾝｸﾞ, ﾆｰﾄﾞﾙ 35X40X35 ･	600	1	1	1	–	–	–			
	91107-PCY-013	･････････････････････	600	–	–	–	1	1	1			
22	91109-PCY-003	ﾍﾞｱﾘﾝｸﾞ, ﾆｰﾄﾞﾙ 39X44X26 ･	500	2	2	2	2	2	2			
23	95801-08065-08	ﾎﾞﾙﾄ, ﾌﾗﾝｼﾞ 8X65 ････････	60	1	1	1	1	1	1			
24	23623-PCY-316	ｽﾘｰﾌﾟｾｯﾄ, ｼﾝｸﾛﾅｲｻﾞｰ (3-4)	20,100	–	–	–	1	1	1			

M-5 カウンターシャフト

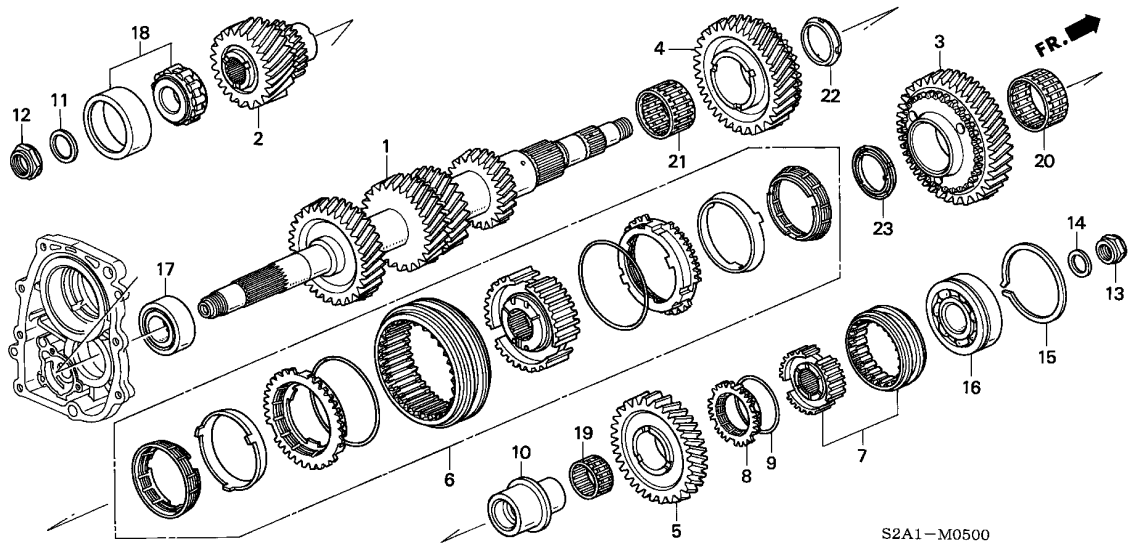

整備項目	標準時間
カウンターシャフト ・・・・・・・・・・・・・・・・・・・・・	7.4
(カンレンブ゛ヒン フクム)	
(メインシャフトカンレンブ゛ヒンツイカ 0.5 カサン)	

見出番号	部品番号	部品名	希望小売価格	使用個数 AP1 100 MT	AP1 110 MT	AP1 120 MT	AP1 130 MT	AP2 100 MT	AP2 110 MT	適用号機 初号機	終号機	タイプ
1	23221-PCY-010	カウンターシャフト ・・・・・・・・・・・・・・	20,000	1	1	1	1	−	−			
	23221-PCY-A00	・・・・・・・・・・・・・・・・・・・・・・・	20,000	−	−	−	−	1	1			
2	23241-PCY-000	ギ゛ヤー,セカンダ゛リード゛ライブ゛ ・・・・・	6,000	1	1	1	1	−	−			
	23241-PCY-A00	・・・・・・・・・・・・・・・・・・・・・・・	6,000	−	−	−	−	1	1			
3	23421-PCY-000	ギ゛ヤー,カウンターシャフトロー ・・・・・・・	5,550	1	1	1	−	−	−			
	23421-PCY-010	・・・・・・・・・・・・・・・・・・・・・・・	6,000	−	−	−	1	1	1			
4	23431-PCY-000	ギ゛ヤー,カウンターシャフトセカンド゛ ・・・・	5,550	1	1	1	−	−	−			
	23431-PCY-010	・・・・・・・・・・・・・・・・・・・・・・・	5,500	−	−	−	1	−	−			
	23431-PCY-020	・・・・・・・・・・・・・・・・・・・・・・・	5,000	−	−	−	−	1	1			
5	23521-PCY-000	ギ゛ヤー,カウンターシャフトリバ゛ース ・・・・	5,000	1	1	1	1	1	1			
6	23618-PCY-306	スリーブ゛セット,シンクロナイザ゛ー (1−2)	23,900	1	1	1	−	−	−			
	23618-PCY-316	・・・・・・・・・・・・・・・・・・・・・・・	23,800	−	−	−	1	−	−			
	23618-PCY-326	・・・・・・・・・・・・・・・・・・・・・・・	21,600	−	−	−	−	1	1			
7	23627-PCY-000	スリーブ゛セット,リバ゛ースハブ゛ ・・・・・・	5,400	1	1	1	1	1	1			
8	23643-PG1-912	リング゛,ロッキング゛ 50S ・・・・・・・・	2,550	1	1	1	1	1	1			
9	23652-PB6-000	スプ゛リング゛,シンクロナイザ゛ー (50MM)	190	1	1	1	1	1	1			
10	23918-PCY-000	カラー,デ゛イスタンス 31X40X38X51X5	4,000	1	1	1	1	1	1			
11	23925-PCY-000	ワッシャー,スプ゛リング゛ 29MM ・・・・・	300	1	1	1	1	1	1			
12	90202-PCY-000	ナット 29MM ・・・・・・・・・・・・・・・	240	1	1	1	1	1	1			
13	90203-PCY-000	ナット,6カク 27MM ・・・・・・・・・・・	240	1	1	1	1	1	1			
14	90402-PL9-000	ワッシャー,スプ゛リング゛ 27MM ・・・・・	195	1	1	1	1	1	1			
15	90609-PC8-000	リング゛,スナップ゛ 68MM ・・・・・・・・	265	1	1	1	1	1	1			
16	91004-PCY-005	ベ゛アリング゛,ボ゛ール 28X68X18 ・・	1,200	1	1	1	1	1	1			
17	91102-PCY-003	ベ゛アリング゛,ニード゛ル 34X56X20 ・	1,800	1	1	1	1	1	1			
18	91104-PCY-003	ベ゛アリング゛,ニード゛ル 30X64X20 ・	2,000	1	1	1	1	1	1			

M-5 カウンターシャフト

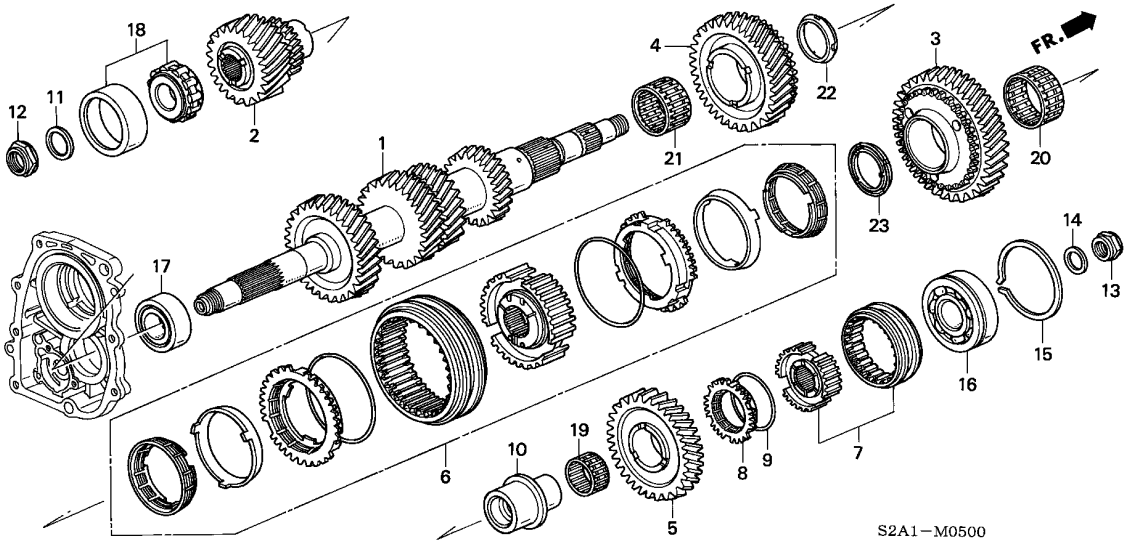

見出番号	部品番号	部品名	希望小売価格	使用個数 AP1 100 MT	AP1 110 MT	AP1 120 MT	AP1 130 135, 200 MT	AP2 100 MT	AP2 110 MT	適用号機 初号機	終号機	タイプ
19	91104-P21-008	ﾍﾞｱﾘﾝｸﾞ,ﾆｰﾄﾞﾙ 38X43X26 (NTN)	620	1	1	1	1	1	1			
20	91110-PCY-003	ﾍﾞｱﾘﾝｸﾞ,ﾆｰﾄﾞﾙ 51X57X23 ・	600	1	1	1	1	1	1			
21	91111-PCY-003	ﾍﾞｱﾘﾝｸﾞ,ﾆｰﾄﾞﾙ 44X50X28 ・	600	1	1	1	1	1	1			
22	91211-PH8-T01	ﾀﾞﾝﾊﾟｰ,ﾌﾘｸｼｮﾝ (ﾛｰ)(ｺｳﾖｳ)	490	1	1	1	1	1	1			
23	91212-PCY-003	ﾀﾞﾝﾊﾟｰ,ﾌﾘｸｼｮﾝ (ﾛｰ) ・・・・・	700	1	1	1	−	−	−			

M-6 シフトアーム

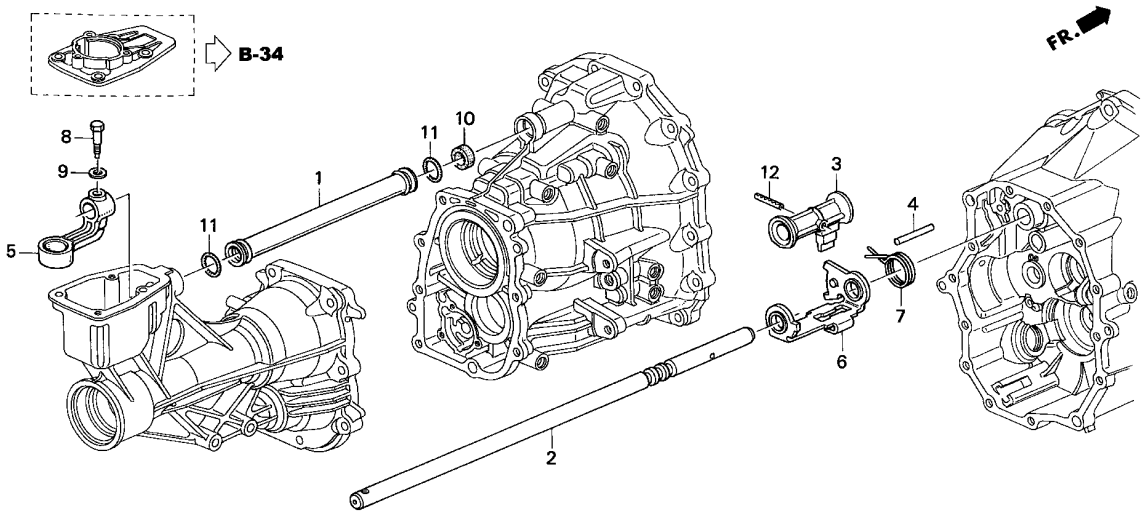

整備項目	標準時間
アームB,シフト	4.5
パイプ,シフトロッド	4.9
ロッド,シフト (カンレンブヒン フクム)	6.8

見出番号	部品番号	部品名	希望小売価格	使用個数 AP1 100 MT	AP1 110 MT	AP1 120 MT	AP1 130 135,200 MT	AP2 100 MT	AP2 110 MT	適用号機 初号機	終号機	タイプ
1	21601-PCY-000	パイプ,シフトロッド	800	1	1	1	1	1	1			
2	24311-PCY-000	ロッド,シフト	3,500	1	1	1	1	1	1			
3	24411-PCY-000	アームA,シフト	2,000	1	1	1	1	1	1			
4	24413-PCY-003	ピン 8X40	100	1	1	1	1	1	1			
5	24421-PCY-000	アームB,シフト	1,500	1	1	1	1	1	1			
6	24430-PCY-000	インターロックCOMP.	2,000	1	1	1	1	1	1			
7	24458-PCY-000	スプリング,セレクトリターン	200	1	1	1	1	1	1			
8	90029-PL3-010	ボルト,スペシャル 8MM	130	1	1	1	1	1	1			
9	90412-679-000	ワッシャー,コニカルスプリング 8MM	105	1	1	1	1	1	1			
10	91209-PCY-003	オイルシール 16X26X6.5X7.1	250	1	1	1	1	1	1			
11	91312-P13-000	Oリング 22.2X3.2	95	2	2	2	2	2	2			
12	94305-50252	ピン,スプリング 5X25	60	1	1	1	1	1	1			

M-7 シフトフォーク

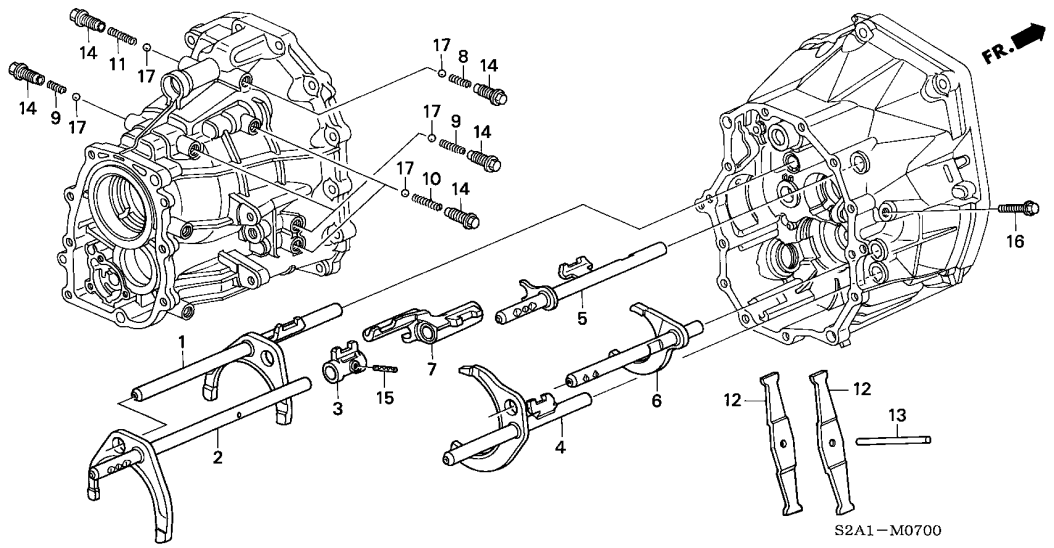

整備項目	標準時間
フォークCOMP.,ギヤーシフト (カンレンブヒンフクム)	6.8

見出番号	部品番号	部品名	希望小売価格	AP1 100 MT	AP1 110 MT	AP1 120 MT	AP1 130 MT	AP2 100 MT	AP2 110 MT	適用号機 初号機	終号機	タイプ
				使用個数 135,200								
1	24200-PCY-000	フォークCOMP.,フイフスーシツクススシフト	4,000	1	1	1	1	1	1			
2	24210-PCY-000	フォークCOMP.,ギヤーシフト (3-4)	3,000	1	1	1	1	1	1			
3	24214-PCY-000	ピース,サードフオースシフト ·····	1,500	1	1	1	1	1	1			
4	24220-PCY-000	フォークCOMP.,ギヤーシフト (1-2)	4,000	1	1	1	1	1	1			
5	24226-PCY-000	ピースCOMP.,シフト (1-2) ····	2,500	1	1	1	1	1	1			
6	24230-PCY-000	フォークCOMP.,リバースシフト ·····	2,500	1	1	1	1	1	1			
7	24234-PCY-000	ピースCOMP.,リバースシフト ·····	2,500	1	1	1	1	1	1			
8	24454-PCY-000	スプリング,セレクト ·····	100	1	1	1	1	1	1			
9	24455-PCY-000	スプリングA,フオークセツトボール ···	100	3	3	3	3	3	3			
10	24456-PCY-000	スプリングB,フオークセツトボール ···	80	2	2	2	2	2	2			
11	24457-PCY-000	スプリング,シフト ·····	100	1	1	1	1	1	1			
12	24491-PCY-000	レバー,シフト (1-2) ·····	700	2	2	2	2	2	2			
13	24494-PCY-003	ピン 8X63 ·····	150	1	1	1	1	1	1			
14	24519-PB6-000	スクリユー,ボールスプリングセツテイング	215	7	7	7	7	7	7			
15	94305-50222	ピン,スプリング 5X22 ·····	60	1	1	1	1	1	1			
16	95701-10030-08	ボルト,フランジ 10X30 ·····	55	1	1	1	1	1	1			
17	96211-10000	ボール,スチール #10 (5/16) ···	15	7	7	7	7	7	7			

B-1 エアークリーナー

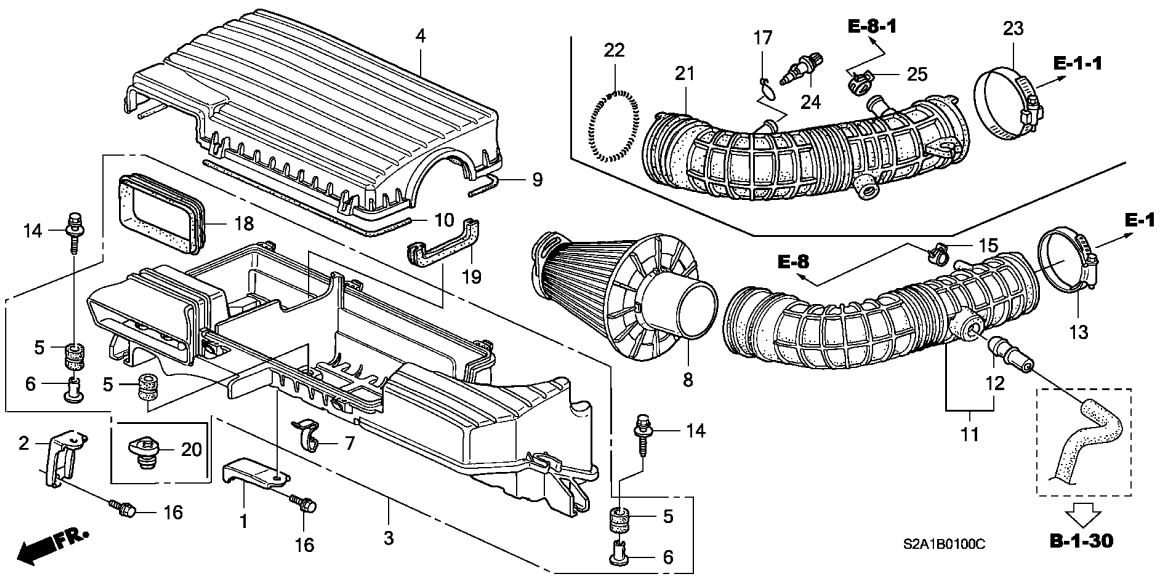

整備項目	標準時間
ｶﾊﾞｰCOMP.,ｴｱｰｸﾘｰﾅｰ .ｴﾚﾒﾝﾄCOMP.,ｴｱｰｸﾘｰﾅｰ	0.1
ｹｰｽｾｯﾄ,ｴｱｰｸﾘｰﾅｰ .ｾﾝｻｰASSY.,ｴｱｰﾃﾝﾌﾟﾚﾁｬｰ .ﾁｭｰﾌﾞCOMP.,ｴｱｰﾌﾛｰ .ﾁｭｰﾌﾞ,ｴｱｰﾌﾛｰ	0.2

見出番号	部品番号	部品名	希望小売価格	使用個数 AP1 100 MT	AP1 110 MT	AP1 120 MT	AP1 130 135,200 MT	AP2 100 MT	AP2 110 MT	適用号機 初号機	終号機	タイプ
1	17202-PCX-000	ｽﾃｰCOMP.,ﾘﾔｰｴｱｰｸﾘｰﾅｰ	200	1	1	1	1	1	1			
2	17203-PCX-000	ｽﾃｰCOMP.,ﾌﾛﾝﾄｴｱｰｸﾘｰﾅｰ	200	1	1	1	1	1	1			
3	17205-PCX-000	ｹｰｽｾｯﾄ,ｴｱｰｸﾘｰﾅｰ	10,500	1	1	1	1	–	–			
	17205-PZX-000		9,500	–	–	–	–	1	1			
4	17210-PCX-000	ｶﾊﾞｰCOMP.,ｴｱｰｸﾘｰﾅｰ	5,500	1	1	1	1	–	–			
	17210-PZX-000		5,000	–	–	–	–	1	1			
5	17212-PN3-000	ﾗﾊﾞｰ,ｴｱｰｸﾘｰﾅｰﾏｳﾝﾃｲﾝｸﾞ	165	4	4	4	4	3	3			
6	17216-PN3-000	ｶﾗｰ,ｴｱｰｸﾘｰﾅｰﾏｳﾝﾃｲﾝｸﾞ	140	3	3	3	3	3	3			
7	17217-P2J-300	ｸﾘｯﾌﾟ,ｴｱｰｸﾘｰﾅｰ	150	6	6	6	6	6	6			
8	17220-PCX-003	ｴﾚﾒﾝﾄCOMP.,ｴｱｰｸﾘｰﾅｰ	3,500	1	1	1	1	–	–			
	17220-PZX-003		3,500	–	–	–	–	1	1			
9	17222-PCX-000	ｼｰﾙﾗﾊﾞｰB,ｴｱｰｸﾘｰﾅｰ	350	1	1	1	1	1	1			
10	17221-PCX-000	ｼｰﾙﾗﾊﾞｰA,ｴｱｰｸﾘｰﾅｰｹｰｽ	200	1	1	1	1	1	1			
11	17228-PCX-000	ﾁｭｰﾌﾞCOMP.,ｴｱｰﾌﾛｰ	3,410	1	1	1	1	–	–			
12	17229-PCX-300	ｼﾞｮｲﾝﾄ,ｴｱｰﾎｰｽ	440	1	1	1	1	–	–			
13	17315-PR7-A01	ｸﾗﾝﾌﾟ,ｴｱｰﾌﾛｰﾁｭｰﾌﾞ	560	1	1	1	1	–	–			
14	90001-POA-000	ﾎﾞﾙﾄﾜｯｼｬｰ,ｽﾍﾟｼｬﾙ 6X35	155	3	3	3	3	3	3			
15	91405-PH7-003	ｸﾗﾝﾌﾟ,ﾁｭｰﾌﾞ (D15)	110	1	1	1	1	–	–			
16	95701-06012-08	ﾎﾞﾙﾄ,ﾌﾗﾝｼﾞ 6X12	35	2	2	2	2	2	2			
17	15772-551-000	ｸﾘｯﾌﾟ,ﾌﾞﾘｰｻﾞｰﾁｭｰﾌﾞ	170	–	–	–	–	1	1			
18	17213-PZX-000	ﾗﾊﾞｰ,ﾀﾞｸﾄｼｰﾙ	420	–	–	–	–	1	1			
19	17215-PZX-000	ｼｰﾙﾗﾊﾞｰC,ﾀﾞｸﾄ	340	–	–	–	–	1	1			
20	17223-PZX-000	ﾗﾊﾞｰ,ﾏｳﾝﾃｲﾝｸﾞ	380	–	–	–	–	1	1			
21	17228-PZX-000	ﾁｭｰﾌﾞ,ｴｱｰﾌﾛｰ	3,100	–	–	–	–	1	1			

B-1 エアークリーナー

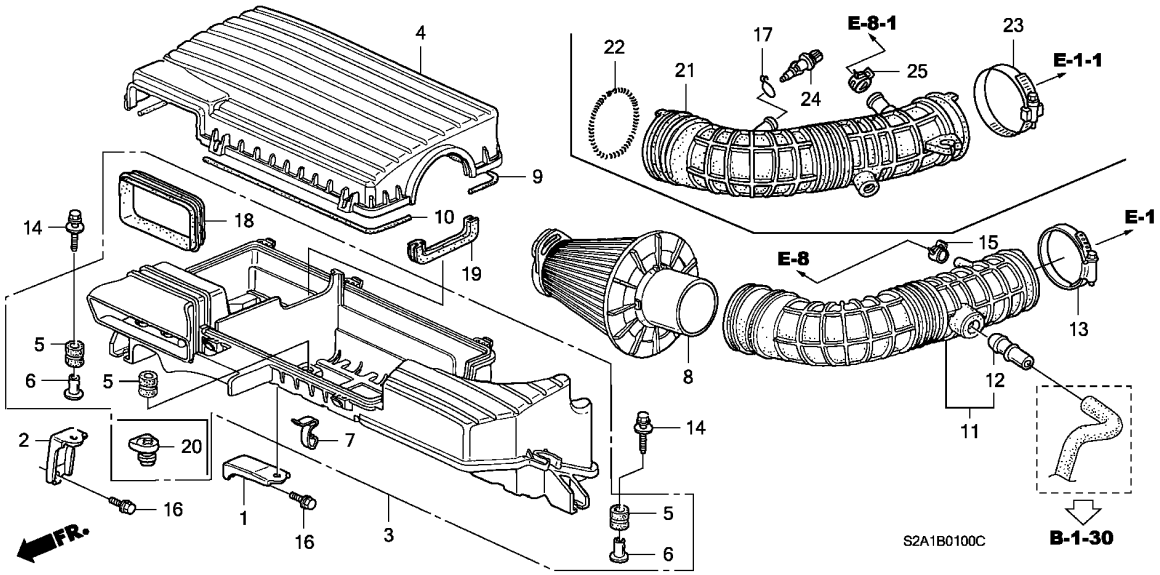

見出番号	部品番号	部品名	希望小売価格	使用個数 AP1 100 MT	AP1 110 MT	AP1 120 MT	AP1 130 MT	AP2 100 MT	AP2 110 MT	適用号機 初号機	終号機	タイプ
22	17249-PZX-000	ｽﾌﾟﾘﾝｸﾞ,ｴｱｰﾌﾛｰﾁｭｰﾌﾞ ････	250	–	–	–	–	1	1			
23	17316-RCA-A01	ｸﾗﾝﾌﾟ,ｴｱｰﾌﾛｰ (90) ･････	350	–	–	–	–	1	1			
24	37880-PLC-004	ｾﾝｻｰASSY.,ｴｱｰﾃﾝﾌﾟﾚﾁｬｰ (ﾏﾂｼﾀﾃﾞﾝｼ)	1,950	–	–	–	–	1	1			
25	91405-PE9-003	ｸﾘｯﾌﾟ,ﾎｰｽ (D17) ････････	210	–	–	–	–	1	1			

B-1-10 パージコントロールソレノイド バルブ (AP1)

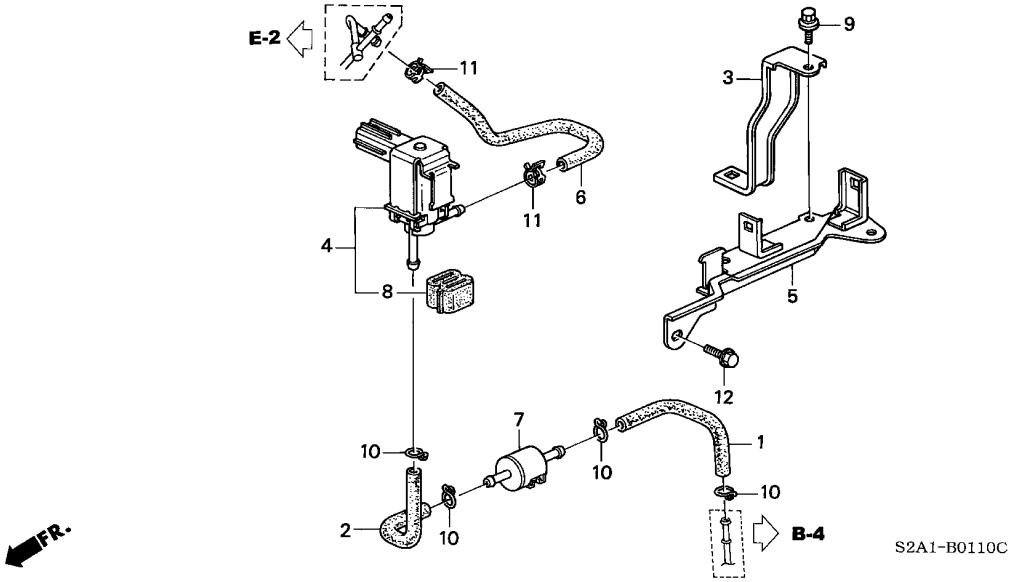

整備項目	標準時間
ﾁｭｰﾌﾞA,ﾊﾟｰｼﾞ (ﾐﾀﾞｼ NO.6)	0.2
ﾁｭｰﾌﾞA,ﾊﾟｰｼﾞ (ﾐﾀﾞｼ NO.1)	0.3
.ﾁｭｰﾌﾞB,ﾊﾟｰｼﾞ	
.ﾊﾞﾙﾌﾞASSY.,ﾊﾟｰｼﾞｺﾝﾄﾛｰﾙ ｿﾚﾉｲﾄﾞ	

見出番号	部品番号	部品名	希望小売価格	使用個数 AP1 100 MT	AP1 110 MT	AP1 120 MT	AP1 130 135,200 MT	AP2 100 MT	AP2 110 MT	適用号機 初号機	終号機	タイプ
1	17717-S2A-A30	ﾁｭｰﾌﾞA,ﾊﾟｰｼﾞ	200	1	1	1	1	–	–			
2	17718-S2A-A30	ﾁｭｰﾌﾞB,ﾊﾟｰｼﾞ	220	1	1	1	1	–	–			
3	17729-S2A-930	ｽﾃｰ,ﾊﾟｰｼﾞﾁｭｰﾌﾞ	250	1	1	1	1	–	–			
4	36160-P5M-L01	ﾊﾞﾙﾌﾞASSY.,ﾊﾟｰｼﾞｺﾝﾄﾛｰﾙ ｿﾚﾉｲﾄﾞ	6,600	1	1	1	1	–	–			
5	36164-PCX-000	ｽﾃｰCOMP.,ﾊﾟｰｼﾞｺﾝﾄﾛｰﾙ ｿﾚﾉｲﾄﾞ	800	1	1	1	1	–	–			
6	36165-PCX-000	ﾁｭｰﾌﾞA,ﾊﾟｰｼﾞ	275	1	1	1	1	–	–			
7	36166-PAA-A01	ｼﾞｮｲﾝﾄ,ﾊﾟｰｼﾞ	450	1	1	1	1	–	–			
8	36166-POA-A01	ﾗﾊﾞｰ,ﾏｳﾝﾃｲﾝｸﾞ	125	1	1	1	1	–	–			
9	93405-06016-08	ﾎﾞﾙﾄﾜｯｼｬｰ 6X16	40	1	1	1	1	–	–			
10	95002-02124	ｸﾘｯﾌﾟ,ﾁｭｰﾌﾞ (B12)	35	4	4	4	4	–	–			
11	95002-41250-04	ｸﾗﾝﾌﾟ,ﾁｭｰﾌﾞ (D12.5)	50	2	2	2	2	–	–			
12	95701-06012-08	ﾎﾞﾙﾄ,ﾌﾗﾝｼﾞ 6X12	35	2	2	2	2	–	–			

B-1-11 パージコントロールソレノイド バルブ (AP2)

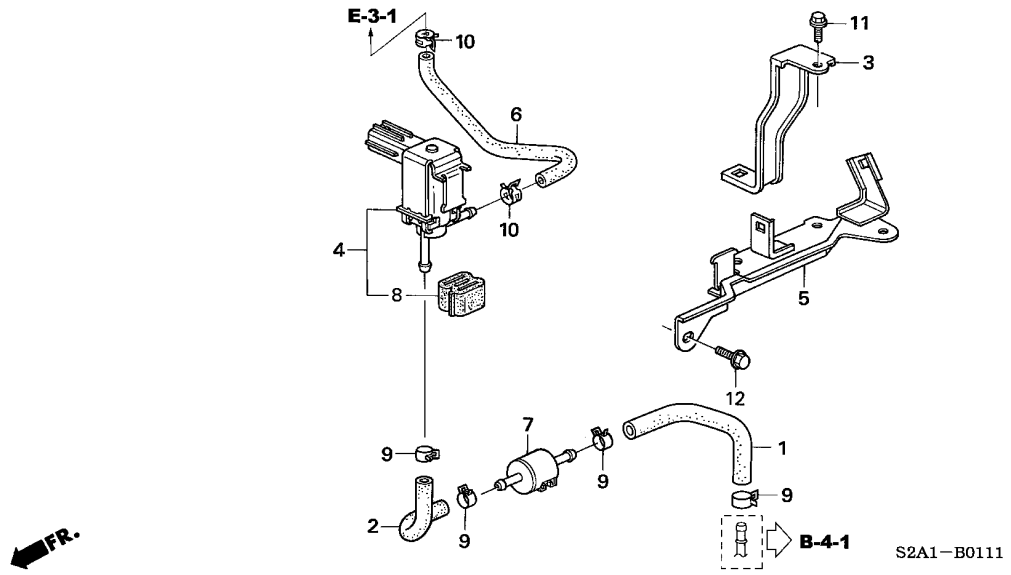

整備項目	標準時間
ホース,パージ ・・・・・・・・・・・・・・・・・・・・	0.2
チューブA,パージ ・・・・・・・・・・・・・・・・・	0.3
.チューブB,パージ	
.バルブASSY.,パージコントロール ソレノイド	

見出番号	部品番号	部品名	希望小売価格	使用個数 AP1 100 MT	AP1 110 MT	AP1 120 MT	AP1 130 MT	AP2 100 MT	AP2 110 MT	適用号機 初号機	終号機	タイプ
1	17717-S2A-A30	チューブA,パージ ・・・・・・・・・・・	200	−	−	−	−	1	1			
2	17718-S2A-950	チューブB,パージ ・・・・・・・・・・・	200	−	−	−	−	1	1			
3	17729-S2A-930	ステー,パージチューブ ・・・・・・・・・	250	−	−	−	−	1	1			
4	36160-PCX-003	バルブASSY.,パージコントロール ソレノイド	6,000	−	−	−	−	1	1			
5	36164-PCX-000	ステーCOMP.,パージコントロール ソレノイド	800	−	−	−	−	1	1			
6	36165-PCX-J01	ホース,パージ ・・・・・・・・・・・・・	300	−	−	−	−	1	1			
7	36166-PAA-A01	ジョイント,パージ ・・・・・・・・・・・	450	−	−	−	−	1	1			
8	36166-POA-A01	ラバー,マウンティング ・・・・・・・・・・	125	−	−	−	−	1	1			
9	91406-SAA-000	クランプ,チューブ (D12) ・・・・・・	70	−	−	−	−	4	−			
	91406-SAA-J00	・・・・・・・・・・・・・・・・・・・・・・	70	−	−	−	−	−	4			
10	91408-SDB-000	クランプ,チューブ (D13.0) ・・・・	90	−	−	−	−	2	2			
11	93405-06016-08	ボルトワッシャー 6X16 ・・・・・・・・・	40	−	−	−	−	1	1			
12	95701-06012-08	ボルト,フランジ 6X12 ・・・・・・・・	35	−	−	−	−	2	2			

B-1-20 バキュームタンク

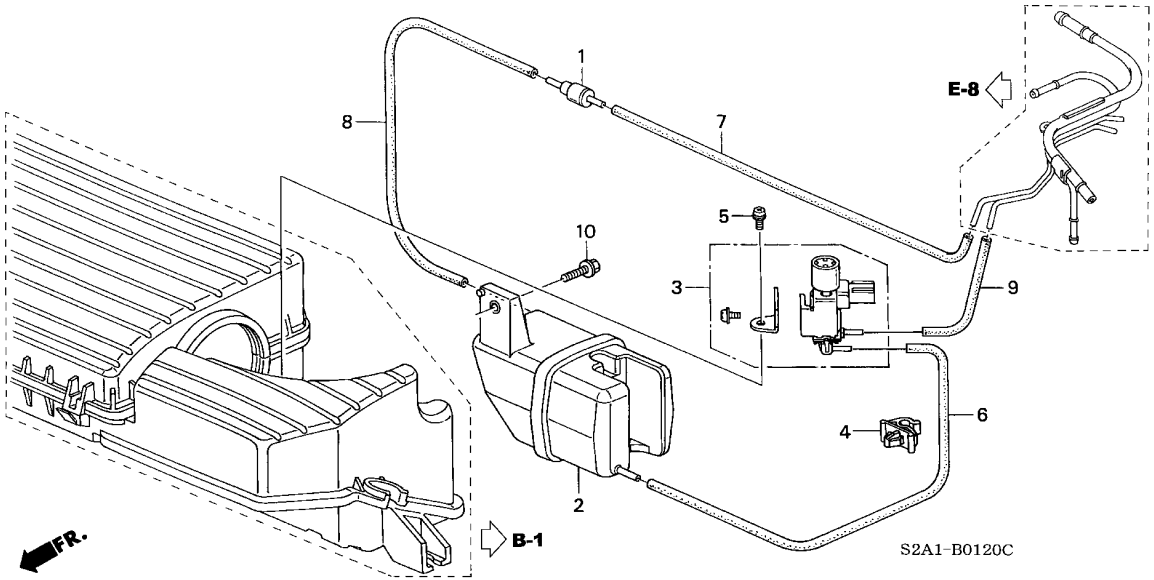

整備項目	標準時間
タンクCOMP.,バキューム ・・・・・・・・・・・・・・	0.3
.バルブASSY.,インテークコントロール ソレノイド	
.バルブ,チエツク	

見出番号	部品番号	部品名	希望小売価格	AP1 100 MT	AP1 110 MT	AP1 120 MT	AP1 130 135,200 MT	AP2 100 MT	AP2 110 MT	適用号機 初号機	終号機	タイプ
1	36145-PM4-004	バルブ,チエツク ・・・・・・・・・・・・・	1,100	1	1	1	1	–	–			
2	36351-P45-003	タンクCOMP.,バキューム ・・・・・・・・	1,270	1	1	1	1	–	–			
3	36163-P13-003	バルブASSY.,バイパスコントロール ソレノイド	7,300	1	1	1	1	–	–			
4	36354-PCX-003	クランプ,チューブ (3.5) ・・・・・・	100	3	3	3	3	–	–			
5	93892-05010-08	スクリューワッシヤー 5X10 ・・・・・・・・	30	1	–	–	–	–	–			
	93892-05010-07	・・・・・・・・・・・・・・・・・・・・・・	30	–	1	1	1	–	–			
6	36353-PCX-000	チューブA,セカンドエアーコントロール ソレノイド	250	1	1	1	1	–	–			
7	95005-35200-10	チューブ, 3.5X200 (95005-35001-10M)	160	1	1	1	1	–	–			
8	95005-35265-10	チューブ, 3.5X265 (95005-35001-10M)	220	1	1	1	1	–	–			
9	36355-PCX-000	チューブB,セカンドエアーコントロール ソレノイド	150	1	1	1	1	–	–			
10	95701-06016-08	ボルト,フランジ 6X16 ・・・・・・・・	35	1	1	1	1	–	–			

B-1-30 エアーポンプ

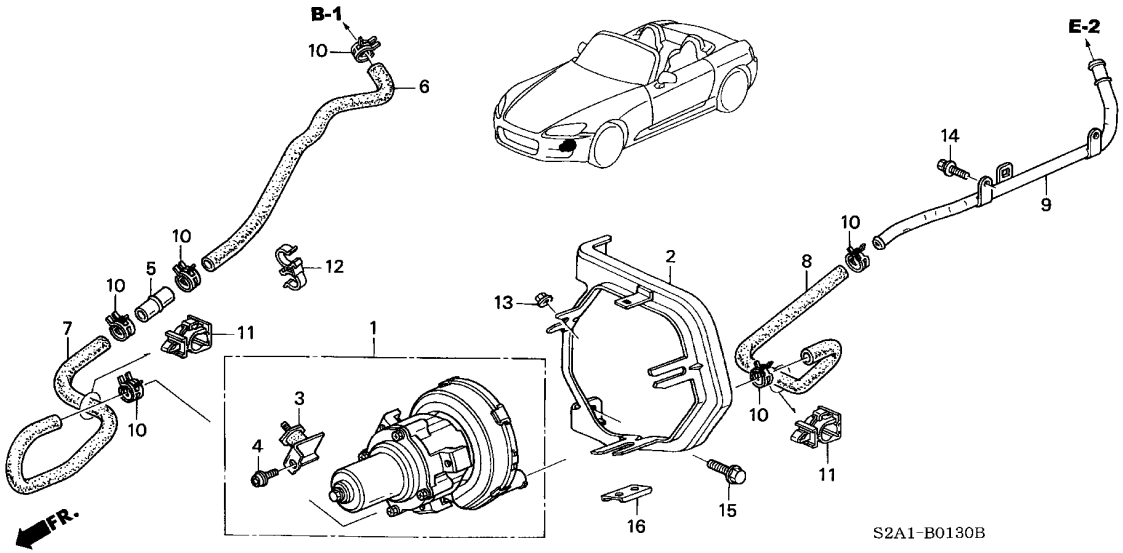

整備項目	標準時間
ﾎﾟﾝﾌﾟASSY.,ｴｱｰ	0.6

見出番号	部品番号	部品名	希望小売価格	AP1 100 MT	AP1 110 MT	AP1 120 MT	AP1 130 MT	AP2 100 MT	AP2 110 MT	適用号機 初号機	適用号機 終号機	タイプ
				使用個数								
1	18760-PCX-003	ﾎﾟﾝﾌﾟASSY.,ｴｱｰ	40,000	1	1	1	1	-	-			
2	18761-PCX-000	ﾍﾞｰｽCOMP.,ｴｱｰﾎﾟﾝﾌﾟ	800	1	1	1	1	-	-			
3	18762-PCX-003	ｸﾞﾛﾒｯﾄ	100	5	5	5	5	-	-			
4	18763-PCX-003	ｽｸﾘｭｰ	50	3	3	3	3	-	-			
5	18791-PCX-000	ｼﾞｮｲﾝﾄ,ｾｶﾝﾄﾞｴｱｰﾎｰｽ	350	1	1	1	1	-	-			
6	18793-PCX-000	ﾎｰｽA,ｾｶﾝﾄﾞｴｱｰ	1,500	1	1	1	1	-	-			
7	18797-PCX-000	ﾎｰｽB,ｾｶﾝﾄﾞｴｱｰ	1,200	1	1	1	1	-	-			
8	18798-PCX-000	ﾎｰｽC,ｾｶﾝﾄﾞｴｱｰ	1,200	1	1	1	1	-	-			
9	18801-PCX-000	ﾊﾟｲﾌﾟCOMP.,ｾｶﾝﾄﾞｴｱｰ	3,300	1	1	1	1	-	-			
10	19517-KM9-000	ｸﾘｯﾌﾟ,ｳｵｰﾀｰﾎｰｽ	240	6	6	6	6	-	-			
11	91536-SR3-003	ｸﾘｯﾌﾟ,ｻｸｼｮﾝﾊﾟｲﾌﾟ (ﾌﾞﾗｯｸ)	155	2	2	2	2	-	-			
12	91551-SD5-003	ｸﾗﾝﾌﾟ,ﾋｰﾀｰ	115	1	1	1	1	-	-			
13	94050-06080	ﾅｯﾄ,ﾌﾗﾝｼﾞ 6MM	35	5	5	5	5	-	-			
14	95701-06012-08	ﾎﾞﾙﾄ,ﾌﾗﾝｼﾞ 6X12	35	2	2	2	2	-	-			
15	95701-08016-08	ﾎﾞﾙﾄ,ﾌﾗﾝｼﾞ 8X16	40	2	2	2	2	-	-			
16	18764-PCX-000	ｶﾗｰ,ｴｱｰﾎﾟﾝﾌﾟﾍﾞｰｽ	100	2	2	2	2	-	-			

B-2 エキゾーストパイプ / サイレンサー

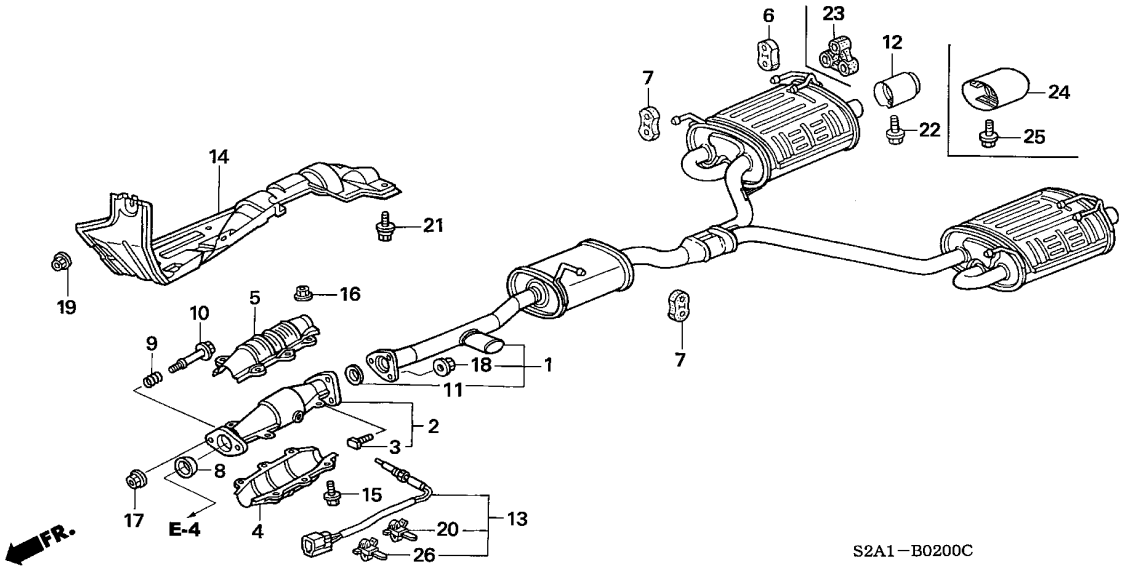

整備項目	標準時間
フイニツシヤー, エキゾースト . フイニツシヤー, エキゾーストパイプ	0.2
ガスケット, エキゾーストフレキシブル . ラバー, エキゾーストマウンテイング	0.3
ガスケット, エキゾーストパイプ	0.4
コンバーターCOMP. . カバーCOMP., ロアー	0.5
センサー, リヤーO2	0.6
サイレンサーセット, エキゾースト	0.7

見出番号	部品番号	部品名	希望小売価格	使用個数 AP1 100 MT	AP1 110 MT	AP1 120 MT	AP1 130 135,200 MT	AP2 100 MT	AP2 110 MT	適用号機 初号機	終号機	タイプ
1	18030-S2A-020	サイレンサーセット, エキゾースト	62,000	1	1	1	−	−	−			
	18030-S2A-A00		62,000	−	−	−	1	−	−			
	18030-S2A-J01		62,000	−	−	−	−	1	1			
2	18160-PCX-000	コンバーターCOMP.	40,000	1	1	1	1	−	−			
	18160-PZX-000		63,000	−	−	−	−	1	1			
3	18176-P08-003	ボルト, コンバーター	390	3	3	3	3	3	3			
4	18181-PCX-000	カバーCOMP., ロアー	4,400	1	1	1	1	−	−			
	18181-PCX-A00		4,500	−	−	−	−	1	1			
5	18182-PCX-000	カバーCOMP., アツパー	4,400	1	1	1	1	−	−			
	18182-PCX-A00		4,500	−	−	−	−	1	1			
6	18215-SP0-A00	ラバー, エキゾーストマウンテイング	370	2	2	2	−	−	−			
7	18215-S2A-000	ラバー, エキゾーストマウンテイング	310	3	3	3	3	3	3			
8	18229-PCX-003	ガスケット, エキゾーストフレキシブル	1,800	1	1	1	1	1	1			
9	18230-SA0-930	スプリング, フレキシブルジヨイント	190	2	−	−	−	−	−	--------	1004005	
	18230-SV4-000		220	2	−	−	−	−	−	1004006		
				−	2	2	2	2	2			
10	18231-SR3-A22	ボルトB, フレキシブルジヨイント	360	2	2	2	2	2	2			
11	18302-SP0-003	ガスケット, エキゾーストパイプ	340	1	1	1	1	1	1			
12	18310-S2A-003	フイニツシヤー, エキゾーストパイプ	4,410	2	2	2	−	−	−			
13	36532-PCX-004	センサー, リヤーO2	18,500	1	1	1	1	−	−			
	36532-PZX-004		18,500	−	−	−	−	1	1			
14	74601-S2A-000	プレートCOMP., フロントフロアーヒートバツフル	4,500	1	1	1	1	1	1			
15	90023-PCX-000	ボルトワツシヤー 6X16	70	6	6	6	6	6	6			
16	90115-SL5-A00	ナツト, フランジ 6MM	105	6	6	6	6	6	6			

B-2 エキゾーストパイプ / サイレンサー

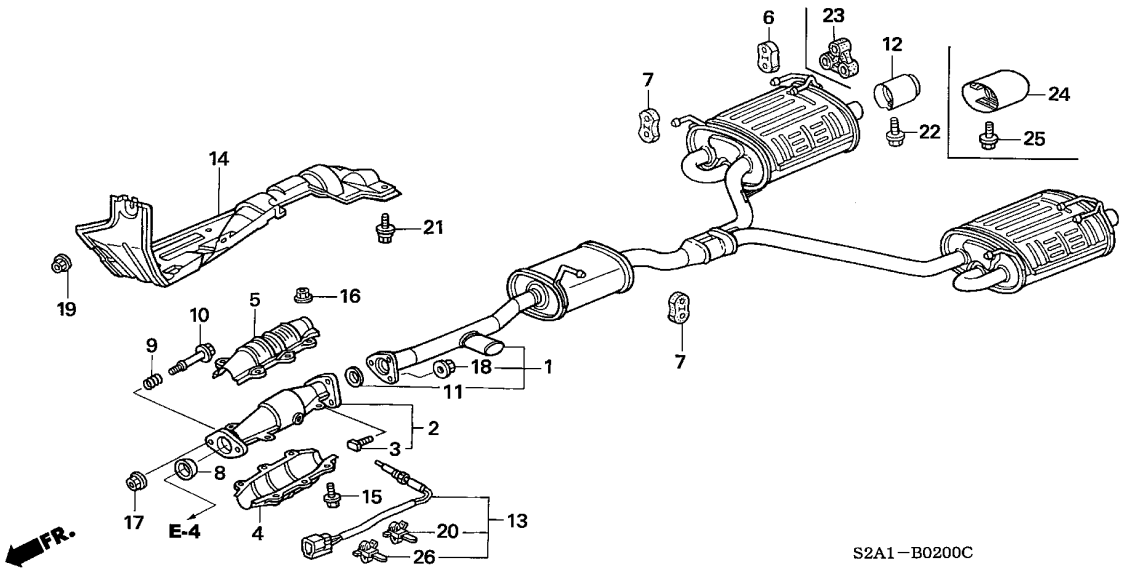

見出番号	部品番号	部品名	希望小売価格	使用個数 AP1 100 MT	AP1 110 MT	AP1 120 MT	AP1 130 135,200 MT	AP2 100 MT	AP2 110 MT	適用号機 初号機	終号機	タイプ
17	90115-659-003	ﾅﾂﾄ,ｾﾙﾌﾛｯｸ 8MM ･････････	175	2	2	2	2	2	2			
18	90212-SA5-003	ﾅﾂﾄ,ｾﾙﾌﾛｯｸ 10MM ････････	160	3	3	3	3	3	3			
19	90301-SP0-003	ﾅﾂﾄ,ﾍﾟｲﾝﾄｶｯﾃｨﾝｸﾞ 6MM ･･･	95	2	2	2	2	2	2			
20	91507-P01-003	ｸﾘｯﾌﾟB,ﾊｰﾈｽﾊﾞﾝﾄﾞ (ﾀﾞｰｸﾌﾞﾗｳﾝ)(129.4MM)	105	1	1	1	1	1	1			
21	93405-06012-08	ﾎﾞﾙﾄﾜｯｼｬｰ 6X12 ･････････	40	4	4	4	4	4	4			
22	95701-06014-08	ﾎﾞﾙﾄ,ﾌﾗﾝｼﾞ 6X14 ････････	35	2	2	2	−	−	−			
23	18215-S6M-J01	ﾗﾊﾞｰ,ｴｷｿﾞｰｽﾄﾏｳﾝﾃｲﾝｸﾞ ･･･	310	−	−	−	2	2	2			
24	18310-S2A-A02	ﾌｲﾆｯｼｬｰ,ｴｷｿﾞｰｽﾄ ････････	5,000	−	−	−	2	2	2			
25	95701-06010-08	ﾎﾞﾙﾄ,ﾌﾗﾝｼﾞ 6X10 ････････	35	−	−	−	2	2	2			
26	91507-P01-003	ｸﾘｯﾌﾟB,ﾊｰﾈｽﾊﾞﾝﾄﾞ (ﾀﾞｰｸﾌﾞﾗｳﾝ)(129.4MM)	105	1	1	1	1	−	−			
	91506-P01-003	ｸﾘｯﾌﾟA,ﾊｰﾈｽﾊﾞﾝﾄﾞ (ﾀﾞｰｸｸﾞﾚｰ)(129.4MM)	105	−	−	−	−	1	1			

B-3 フューエルタンク (AP1)

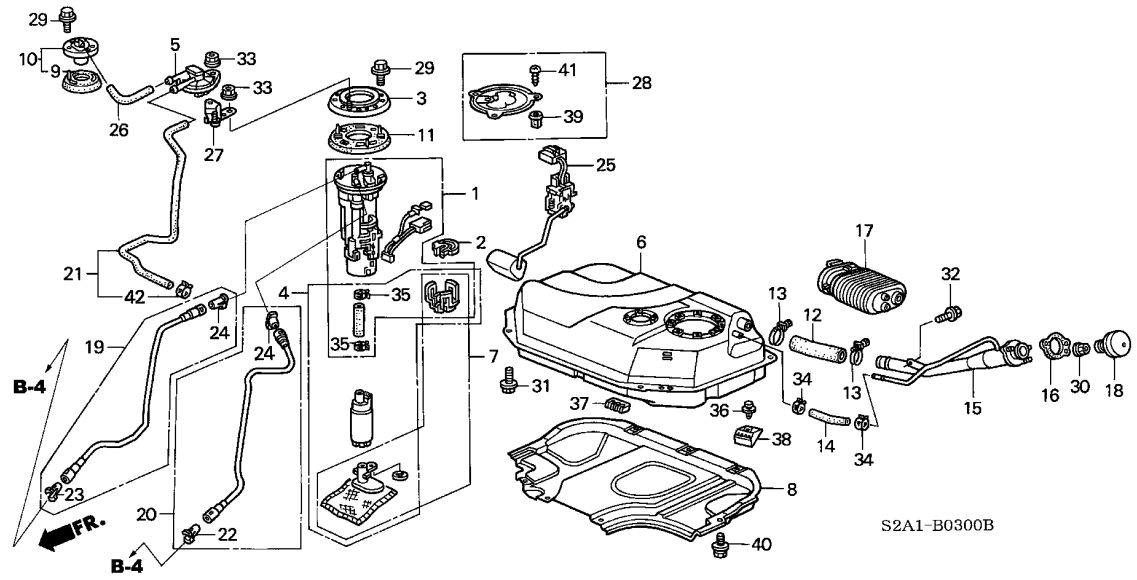

整備項目	標準時間
パイプCOMP.,フューエルフィラー (ナビゲーターツキ 0.1 カサン)	0.4
バルブ,ツーウエイ	0.6
フィルターセット,フューエルポンプ .ストレーナーセット,フューエル .チューブASSY.,ベント .チューブCOMP.,フィード .チューブCOMP.,リターン	0.7
メーターCOMP. .ポンプセット,フューエル	0.8
チューブ,ブリーザー .チューブ,フィラーネック	3.3
タンクCOMP.,フューエル .バルブ,フューエルカット	3.4

見出番号	部品番号	部品名	希望小売価格	使用個数 AP1 100 MT	AP1 110 MT	AP1 120 MT	AP1 130 135,200 MT	AP2 100 MT	AP2 110 MT	適用号機 初号機	終号機	タイプ
1	16010-S84-A01	ストレーナーセット,フューエル	2,800	1	1	1	1	–	–			
2	16711-S84-A01	ラバー,フューエルポンプインシュレーター	150	1	1	1	1	–	–			
3	17013-S2A-930	プレートセット,セッテイング	600	1	1	1	1	–	–			
4	17040-S2A-930	ポンプセット,フューエル	29,900	1	1	1	1	–	–			
5	17371-SR3-A01	バルブ,ツーウエイ	1,550	1	1	1	1	–	–			
6	17500-S2A-931	タンクCOMP.,フューエル	26,800	1	1	1	–	–	–			
	17500-S2A-933		22,000	–	–	–	1	–	–			
7	17516-S2A-930	フィルターセット,フューエルポンプ	1,300	1	1	1	1	–	–			
8	17519-S2A-A31	プロテクター,フューエルタンク	6,300	1	–	–	–	–	–	---------	1003273	
	17519-S2A-A32		5,500	1	–	–	–	–	–	1003274		
				–	1	1	1	–	–			
9	17551-S84-A01	パッキン	400	1	1	1	1	–	–			
10	17570-S04-G01	バルブ,フューエルカット	2,000	1	1	1	1	–	–			
11	17574-S84-A01	パッキン,ベース	500	1	1	1	1	–	–			
12	17651-S2A-930	チューブ,フィラーネック	2,300	1	1	1	1	–	–			
13	17652-SA5-000	クリップ,フィラーチューブ	190	2	2	2	–	–	–			
	17652-SDA-T01		170	–	–	–	2	–	–			
14	17658-S2A-930	チューブ,ブリーザー	800	1	1	1	1	–	–			
15	17660-S2A-930	パイプCOMP.,フューエルフィラー	6,300	1	1	1	1	–	–			
16	17662-SS1-010	パッキン,フューエルフィラーパイプ	220	1	1	1	1	–	–			
17	17667-S2A-931	グロメット,フューエルフィラーパイプ	2,200	1	1	1	1	–	–			
18	17670-SM4-014	キャップCOMP.,フューエルフィラー (トヨダ)	1,590	1	–	–	–	–	–			
				–	1	–	–	–	–	---------	1103032	

4

B-3 フューエルタンク（AP1）

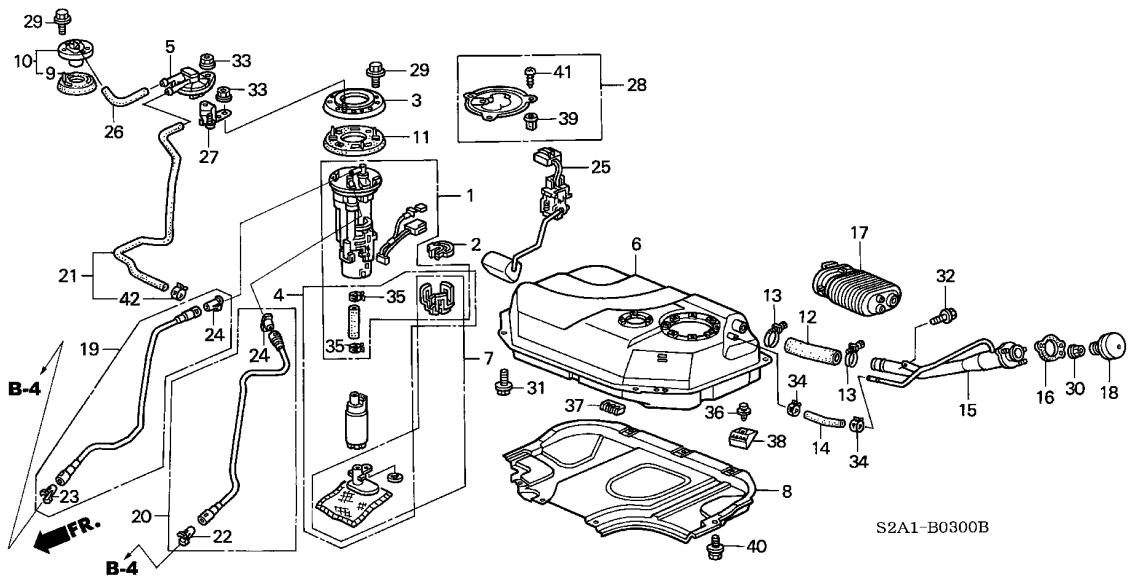

見出番号	部品番号	部品名	希望小売価格	使用個数 AP1 100 MT	AP1 110 MT	AP1 120 MT	AP1 130 135,200 MT	AP2 100 MT	AP2 110 MT	適用号機 初号機	終号機	タイプ
18)	17670-S3N-003	ｷﾔﾂﾌﾟ COMP.,ﾌｭｰｴﾙﾌｲﾗｰ（ﾄﾖﾀﾞ）	1,600	–	1	–	–	–	–	1103033		
				–	–	1	1	–	–			
19	17704-S2A-931	ﾁｭｰﾌﾞ COMP.,ﾘﾀｰﾝ ･････････	2,200	1	1	1	–	–	–			
				–	–	–	1	–	–	--------	--------	BC1, BC1N, BC2, BC2N, B1, B1N, B2, B2N, NBC1, NBC1N, NBC2 NBC2N, NB1, NB1N, NB2, NB2N, NVC1, NVC1N, NVC2, NVC2N NV1, NV1N, NV2, NV2N, VC1, VC1N, VC2, VC2N, V1, V1N, V2 V2N
				–	–	–	1	–	–	--------	2001087	SBC1, SBC1N, SBC2, SBC2N, SB1, SB1N, SB2, SB2N, SVC1 SVC1N, SVC2, SVC2N, SV1, SV1N, SV2, SV2N
	17704-S2A-932	･････････････････････	2,200	–	–	–	1	–	–	2001088	--------	SBC1, SBC1N, SBC2, SBC2N, SB1, SB1N, SB2, SB2N, SVC1 SVC1N, SVC2, SVC2N, SV1, SV1N, SV2, SV2N
20	17707-S2A-931	ﾁｭｰﾌﾞ COMP.,ﾌｲｰﾄﾞ（ｻﾝｵｳ）	2,750	1	1	1	–	–	–			
				–	–	–	1	–	–	--------	--------	BC1, BC1N, BC2, BC2N, B1, B1N, B2, B2N, NBC1, NBC1N, NBC2 NBC2N, NB1, NB1N, NB2, NB2N, NVC1, NVC1N, NVC2, NVC2N NV1, NV1N, NV2, NV2N, VC1, VC1N, VC2, VC2N, V1, V1N, V2 V2N
				–	–	–	1	–	–	--------	2001087	SBC1, SBC1N, SBC2, SBC2N, SB1, SB1N, SB2, SB2N, SVC1 SVC1N, SVC2, SVC2N, SV1, SV1N, SV2, SV2N
	17707-S2A-932	･････････････････････	2,500	–	–	–	1	–	–	2001088	--------	SBC1, SBC1N, SBC2, SBC2N, SB1, SB1N, SB2, SB2N, SVC1 SVC1N, SVC2, SVC2N, SV1, SV1N, SV2, SV2N
21	17710-S2A-930	ﾁｭｰﾌﾞ ASSY.,ﾍﾞﾝﾄ ･････････	1,200	1	1	1	1	–	–			
22	17711-ST0-004	ﾘﾃｰﾅｰ（ﾎﾜｲﾄ）（ｻﾝｵｳ） ･････	210	1	1	1	1	–	–			
23	17711-S0X-004	ﾘﾃｰﾅｰ（ﾎﾜｲﾄ）（ｻﾝｵｳ） ･････	230	1	1	1	1	–	–			
24	17711-S84-004	ﾘﾃｰﾅｰ（ﾎﾜｲﾄ）（ｻﾝｵｳ） ･････	210	2	2	2	2	–	–			
25	17712-S2A-930	ﾒｰﾀｰCOMP. ･････････････	1,800	1	–	–	–	–	–	--------	1008375	

B-3 フューエルタンク (AP1)

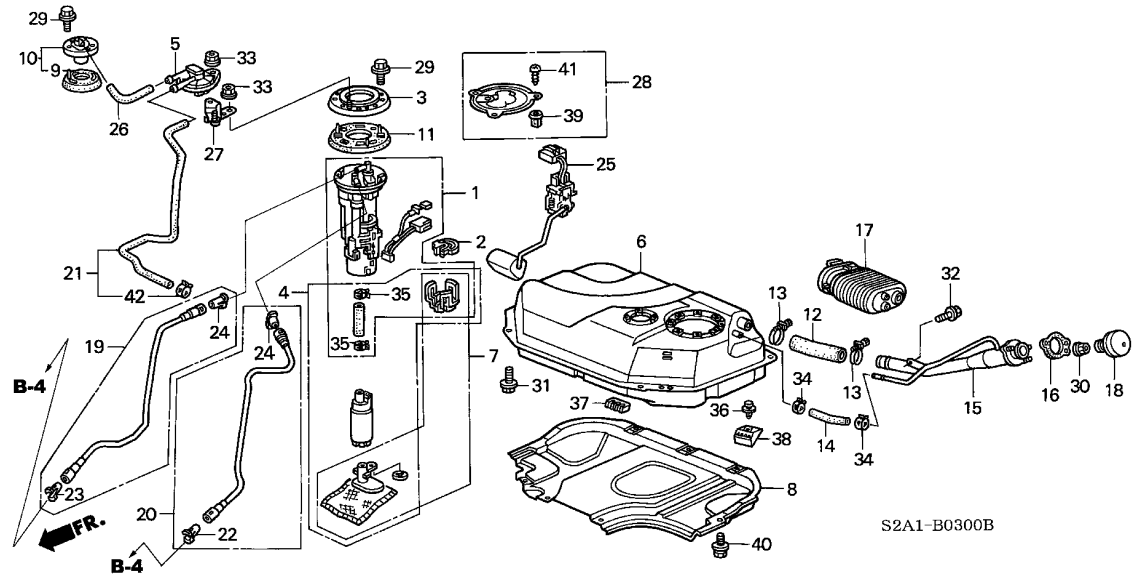

見出番号	部品番号	部品名	希望小売価格	使用個数 AP1 100 MT	AP1 110 MT	AP1 120 MT	AP1 130 135,200 MT	AP2 100 MT	AP2 110 MT	適用号機 初号機	終号機	タイプ
25)	17630-S2A-A31	メーター-COMP. ·····	1,740	1	–	–	–	–	–	1008376		
				–	1	–	–	–	–			
	17630-S2A-A32	·····	1,500	–	–	1	1	–	–			
26	17713-S2A-930	チューブ,フューエルベント ·····	450	1	1	1	1	–	–			
27	17726-S2A-930	ステー,ツーウエイバルブ ·····	300	1	1	1	1	–	–			
28	74660-S84-A00	キャップASSY.,フロアーメインテナンスホール	600	1	1	1	1	–	–			
29	90101-S84-000	ボルトワッシャー 5X10 ·····	70	11	11	11	11	–	–			
30	90103-SB0-010	ナット,フランジ 5MM ·····	80	3	3	3	3	–	–			
31	90148-S2K-003	ボルト,アース 8X16 ·····	150	4	4	4	4	–	–			
32	90150-S04-003	ボルト,アース 6X16 ·····	100	1	1	1	1	–	–			
33	90301-SE0-J00	ナット,フランジ 6MM ·····	85	2	2	2	2	–	–			
34	90700-SB0-003	クリップ,エアーブリードチューブ ···	145	2	2	2	–	–	–			
	90700-SDA-003	クランプ,フューエルチューブ (D17.0)	170	–	–	–	2	–	–			
35	91405-PD1-004	クランプ,チューブ (D12) ·····	160	2	2	2	2	–	–			
36	91512-SX0-003	クリップ,インナーフエンダー ·····	80	2	2	2	2	–	–			
37	91594-S2A-930	ホルダー,フューエルチューブ ·····	280	1	1	1	1	–	–			
38	91595-S2A-931	クランプ,フューエルチューブ ·····	250	1	1	1	1	–	–			
39	91601-SH3-013	グロメット,スクリュー 5MM(ブラック)	85	3	3	3	3	–	–			
40	93405-06012-04	ボルトワッシャー 6X12 ·····	40	8	8	8	8	–	–			
41	93901-25220	スクリュー,タッピング 5X12 ·····	25	3	3	3	3	–	–			
42	95002-41050-08	クランプ,チューブ (D10.5) ····	50	1	1	1	–	–	–			
	91405-SDA-000	·····	70	–	–	–	1	–	–			

B-3-1 フューエルタンク (AP2)

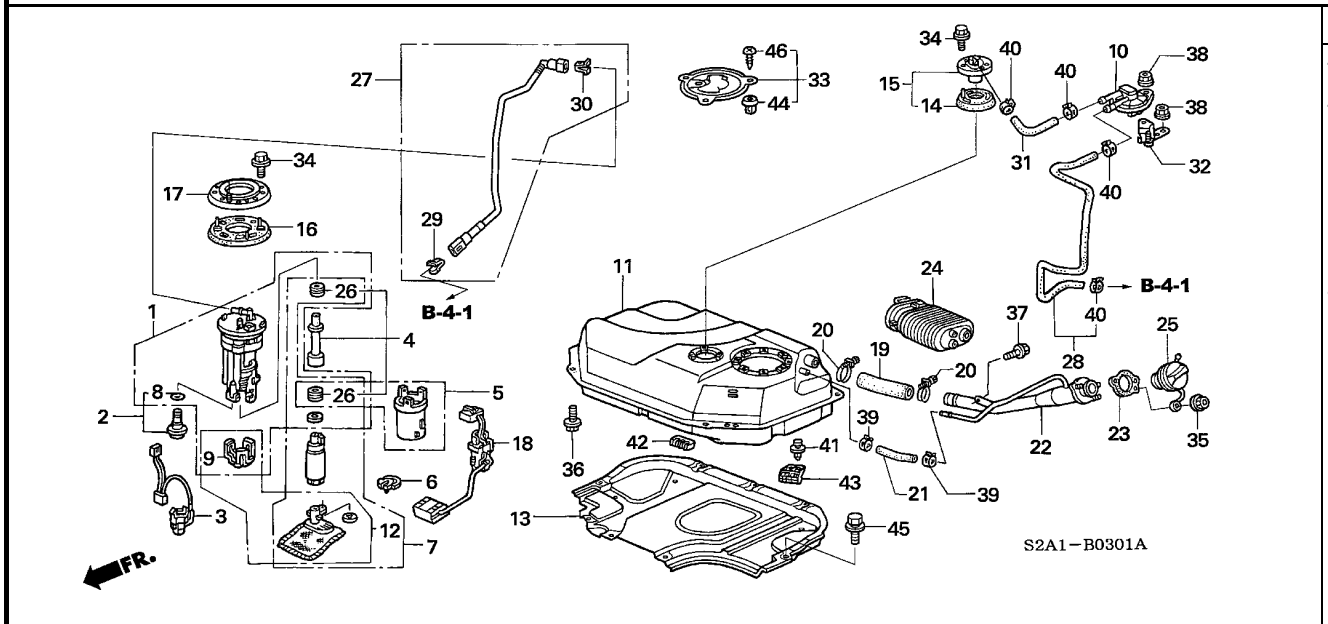

整備項目	標準時間
パイプCOMP.,フューエルフィラー (ナビゲーターツキ 0.1 カサン)	0.4
バルブ,ツーウエイ	0.6
フィルターセット,フューエルポンプ .レギュレーターASSY. .ストレーナーセット,フューエル .チューブASSY.,ベント .チューブCOMP.,フューエルフィード .ワイヤーCOMP.,リード	0.7
メーターCOMP. .ポンプセット,フューエル	0.8
チューブ,ブリーザー .チューブ,フィラーネック	3.3
タンクCOMP.,フューエル .バルブ,フューエルカット	3.4

見出番号	部品番号	部品名	希望小売価格	使用個数 AP1 100 MT	AP1 110 MT	AP1 120 MT	AP1 130 MT	AP2 100 MT	AP2 110 MT	適用号機 初号機	終号機	タイプ
1	16010-SDG-H00	ストレーナーセット,フューエル	3,500	−	−	−	−	1	1			
2	16015-S2A-A50	レギュレーターASSY.	1,500	−	−	−	−	1	1			
3	16016-SDG-H00	ワイヤーCOMP.,リード	1,000	−	−	−	−	1	1			
4	16017-S9E-T00	パイプセット,ジョイント (A)	300	−	−	−	−	1	1			
5	16019-SDC-E00	ハウジングASSY.	350	−	−	−	−	1	1			
6	16711-S5H-T31	ラバー,フューエルポンプインシュレーター	150	−	−	−	−	1	1			
7	17040-S2A-A50	ポンプセット,フューエル	27,100	−	−	−	−	1	1			
8	17043-S5H-T30	Oリング	100	−	−	−	−	1	1			
9	17044-SDC-E01	ブラケットC	200	−	−	−	−	1	1			
10	17371-SR3-A01	バルブ,ツーウエイ	1,550	−	−	−	−	1	1			
11	17500-S2A-951	タンクCOMP.,フューエル	23,000	−	−	−	−	1	1			
12	17516-SDC-E00	フィルターCOMP.,フューエルポンプ	1,600	−	−	−	−	1	1			
13	17519-S2A-A32	プロテクター,フューエルタンク	5,500	−	−	−	−	1	1			
14	17551-S84-A01	パッキン	400	−	−	−	−	1	1			
15	17570-S04-G01	バルブ,フューエルカット	2,000	−	−	−	−	1	1			
16	17574-S84-A01	パッキン,ベース	500	−	−	−	−	1	1			
17	17579-SDC-E01	プレート,セッテイング	600	−	−	−	−	1	1			
18	17630-S2A-A51	メーターCOMP.	1,500	−	−	−	−	1	1			
19	17651-S2A-930	チューブ,フィラーネック	2,300	−	−	−	−	1	1			
20	17652-SDA-T01	クリップ,フィラーチューブ	170	−	−	−	−	2	2			
21	17658-S2A-930	チューブ,ブリーザー	800	−	−	−	−	1	1			
22	17660-S2A-950	パイプCOMP.,フューエルフィラー	5,700	−	−	−	−	1	1			
23	17662-SS1-010	パッキン,フューエルフィラーパイプ	220	−	−	−	−	1	1			
24	17667-S2A-932	グロメット,フューエルフィラーパイプ	2,000	−	−	−	−	1	1			

B-3-1 フューエルタンク (AP2)

見出番号	部品番号	部品名	希望小売価格	使用個数 AP1 100 MT	AP1 110 MT	AP1 120 MT	AP1 130 135,200 MT	AP2 100 MT	AP2 110 MT	適用号機 初号機	終号機	タイプ
25	17670-SHJ-K02	ｷｬﾂﾌﾟ COMP.,ﾌｭｰｴﾙﾌｲﾗｰ (ﾄﾖﾀﾞ)	2,500	−	−	−	−	1	1			
26	17705-S0X-A01	ｸﾞﾛﾒｯﾄ ･････････････････	400	−	−	−	−	2	2			
27	17707-S2A-951	ﾁｭｰﾌﾞ COMP.,ﾌｭｰｴﾙﾌｲｰﾄﾞ ･･	2,500	−	−	−	−	1	1			
28	17710-S2A-930	ﾁｭｰﾌﾞ ASSY.,ﾍﾞﾝﾄ ････････	1,200	−	−	−	−	1	1			
29	17711-ST0-004	ﾘﾃｰﾅｰ (ﾎﾜｲﾄ)(ｻﾝｵｳ) ･････	210	−	−	−	−	1	1			
30	17711-S84-004	ﾘﾃｰﾅｰ (ﾎﾜｲﾄ)(ｻﾝｵｳ) ･････	210	−	−	−	−	1	1			
31	17713-S2A-930	ﾁｭｰﾌﾞ,ﾌｭｰｴﾙﾍﾞﾝﾄ ････････	450	−	−	−	−	1	1			
32	17726-S2A-930	ｽﾃｰ,ﾂｰｳｴｲﾊﾞﾙﾌﾞ ･････････	300	−	−	−	−	1	1			
33	74660-S84-A00	ｷｬﾂﾌﾟ ASSY.,ﾌﾛｱｰﾒｲﾝﾃﾅﾝｽ ﾎｰﾙ	600	−	−	−	−	1	1			
34	90101-S84-000	ﾎﾞﾙﾄﾜｯｼｬｰ 5X10 ････････	70	−	−	−	−	11	11			
35	90103-SB0-010	ﾅｯﾄ,ﾌﾗﾝｼﾞ 5MM ･････････	80	−	−	−	−	3	3			
36	90148-S2K-003	ﾎﾞﾙﾄ,ｱｰｽ 8X16 ･････････	150	−	−	−	−	4	4			
37	90150-S04-003	ﾎﾞﾙﾄ,ｱｰｽ 6X16 ･････････	100	−	−	−	−	1	1			
38	90301-SE0-J00	ﾅｯﾄ,ﾌﾗﾝｼﾞ 6MM ･････････	85	−	−	−	−	2	2			
39	90700-SDA-003	ｸﾗﾝﾌﾟ,ﾌｭｰｴﾙﾁｭｰﾌﾞ (D17.0)	170	−	−	−	−	2	2			
40	91405-SDA-000	ｸﾗﾝﾌﾟ,ﾁｭｰﾌﾞ (D10.5) ････	70	−	−	−	−	4	4			
41	91512-SX0-003	ｸﾘｯﾌﾟ,ｲﾝﾅｰﾌｪﾝﾀﾞｰ ･･････	80	−	−	−	−	2	2			
42	91594-S2A-A50	ﾎﾙﾀﾞｰ,ﾌｭｰｴﾙﾁｭｰﾌﾞ ･･････	280	−	−	−	−	1	1			
43	91595-S2A-A51	ｸﾗﾝﾌﾟ,ﾌｭｰｴﾙﾁｭｰﾌﾞ ･･････	250	−	−	−	−	1	1			
44	91601-SH3-013	ｸﾞﾛﾒｯﾄ,ｽｸﾘｭｰ 5MM(ﾌﾞﾗｯｸ)	85	−	−	−	−	3	3			
45	93405-06012-04	ﾎﾞﾙﾄﾜｯｼｬｰ 6X12 ････････	40	−	−	−	−	8	8			
46	93901-25220	ｽｸﾘｭｰ,ﾀｯﾋﾟﾝｸﾞ 5X12 ････	25	−	−	−	−	3	3			

4

B-4 フューエルパイプ (AP1)

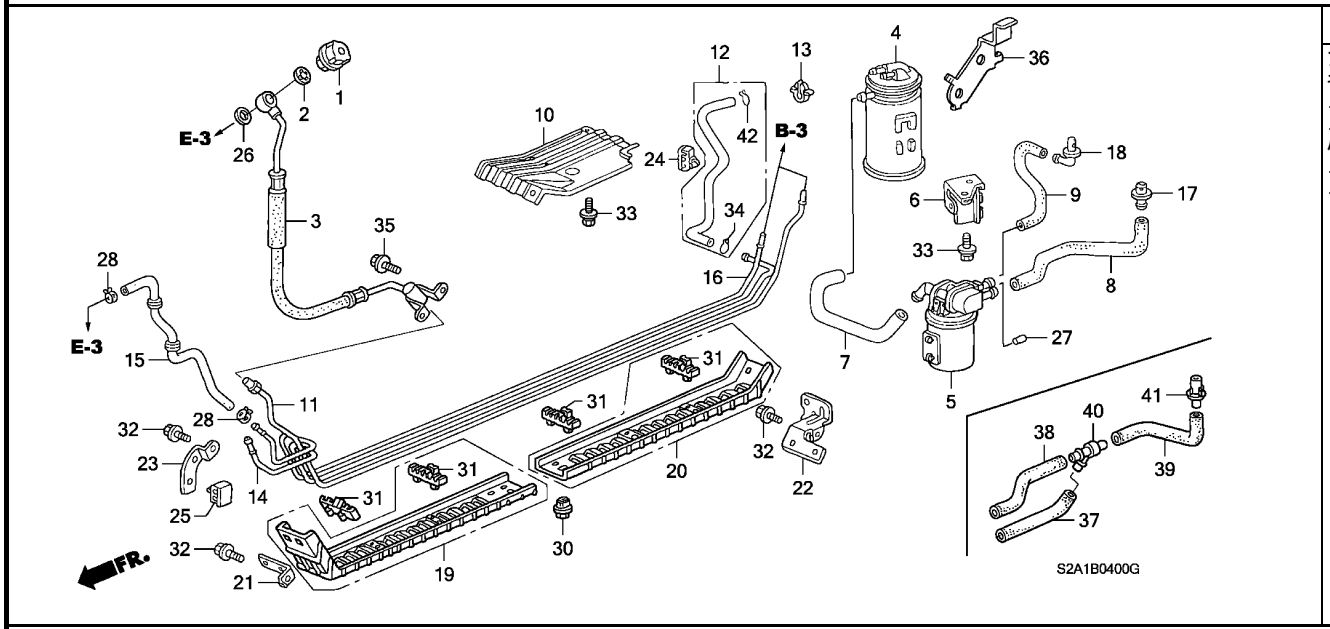

整備項目	標準時間
フイルター, キヤニスター	0.3
キヤニスターASSY.	0.4
.ホースCOMP., フューエルフイード゛	
.ホース, プ゛レッシャーレギ゛ュレーターリターン	
パ゛イプ゛, フューエルフイード゛	1.2
.パ゛イプ゛, フューエルリターン	
.パ゛イプ゛, フューエルベ゛ント	

見出番号	部品番号	部品名	希望小売価格	AP1 100 MT	AP1 110 MT	AP1 120 MT	AP1 130 135,200 MT	AP2 100 MT	AP2 110 MT	適用号機 初号機	終号機	タイプ
1	16680-PE7-661	ダ゛ンパ゛-ASSY., パ゛ルセーシヨン	2,050	1	1	1	–	–	–			
	16680-PCX-003		2,260	–	–	–	1	–	–			
2	16705-PD1-003	ガ゛スケット, サイレンサー	130	1	1	1	1	–	–			
3	16720-PCX-003	ホースCOMP., フューエルフイード゛	4,190	1	1	1	–	–	–			
	16720-PCX-013		4,180	–	–	–	1	–	–			
4	17300-S2A-931	キヤニスターASSY.	8,000	1	1	1	1	–	–			
5	17315-S84-A02	フイルター, キヤニスター	4,700	1	1	1	1	–	–			
6	17358-S2A-931	ブ゛ラケット, キヤニスター	600	1	1	1	1	–	–			
7	17372-S2A-931	チューブ゛, キヤニスター	400	1	1	1	1	–	–			
8	17373-S2A-A31	チューブ゛, ド゛レン	580	1	–	–	–	–	–	--------	1003200	
9	17374-S2A-A30	チューブ゛, フイルタード゛レン	350	1	–	–	–	–	–	--------	1003200	
10	17538-S2A-010	カバ゛ー, キヤニスター	1,710	1	–	–	–	–	–	--------	1002951	
	17538-S2A-020		1,500	1	–	–	–	–	–	1002952		
				–	1	1	1	–	–			
11	17700-S2A-930	パ゛イプ゛, フューエルフイード゛	1,650	1	1	1	1	–	–			
12	17703-S2A-930	チューブ゛ASSY., キヤニスター	450	1	1	1	1	–	–			
13	17706-SC3-003	クリツプ゛, フューエルパ゛イプ゛	120	1	1	1	1	–	–			
14	17720-S2A-930	パ゛イプ゛, フューエルベ゛ント	1,300	1	1	1	1	–	–			
15	17723-S2A-930	ホース, プ゛レッシャーレギ゛ュレーターリターン	2,750	1	1	1	1	–	–			
16	17740-S2A-930	パ゛イプ゛, フューエルリターン	1,320	1	1	1	1	–	–			
17	17742-S2A-932	ジ゛ヨイント, ド゛レンチューブ゛	235	1	–	–	–	–	–	--------	1003200	
18	17743-S84-A01	ジ゛ヨイント, ド゛レンバ゛イパ゛スチューブ゛	240	1	–	–	–	–	–	--------	1003200	
19	17752-S2A-931	カバ゛ー, フロントフューエルパ゛イプ゛	900	1	1	1	1	–	–			
20	17753-S2A-931	カバ゛ー, リヤーフューエルパ゛イプ゛	900	1	1	1	1	–	–			

B-4 フューエルパイプ (AP1)

見出番号	部品番号	部品名	希望小売価格	使用個数 AP1 100 MT	AP1 110 MT	AP1 120 MT	AP1 130 135,200 MT	AP2 100 MT	AP2 110 MT	適用号機 初号機	終号機	タイプ
21	17761-S2A-930	ｽﾃｰA,ﾌｭｰｴﾙﾊﾟｲﾌﾟ ･･････	200	1	1	1	1	−	−			
22	17762-S2A-930	ｽﾃｰB,ﾌｭｰｴﾙﾊﾟｲﾌﾟ ･･････	400	1	1	1	1	−	−			
23	17763-S2A-930	ｽﾃｰC,ﾌｭｰｴﾙﾊﾟｲﾌﾟ ･･････	150	1	1	1	1	−	−			
24	53728-SL5-003	ｸﾘｯﾌﾟ,ﾘﾀｰﾝﾊﾟｲﾌﾟ 6MM ････	155	1	1	1	1	−	−			
25	53729-SK7-J51	ｸﾘｯﾌﾟ,ｾﾝｻｰﾊﾟｲﾌﾟ ･･････	210	1	1	−	−	−	−			
	91599-S2A-931	ｸﾘｯﾌﾟ,ﾌｭｰｴﾙﾊﾟｲﾌﾟ ･･････	120	−	−	1	1	−	−			
26	90428-PD6-003	ﾜｯｼｬｰ,ｼｰﾘﾝｸﾞ 12MM ･････	120	1	1	1	1	−	−			
27	90634-PA0-000	ｷｬｯﾌﾟ,ｼｰﾘﾝｸﾞ ･････････	105	1	1	1	1	−	−			
28	91406-SL4-931	ｸﾗﾝﾌﾟ,ﾌｭｰｴﾙﾎｰｽ (D10.5) ･	85	2	2	2	−	−	−			
	91409-SZ3-003	ｸﾗﾝﾌﾟ,ﾌｭｰｴﾙﾁｭｰﾌﾞ (D10.5)	100	−	−	−	2	−	−			
30	91598-S84-A01	ｸﾘｯﾌﾟ,ﾌｭｰｴﾙﾊﾟｲﾌﾟ ･･････	120	3	3	3	3	−	−			
31	91599-S0A-003	ｸﾗﾝﾌﾟ,ﾌｭｰｴﾙﾊﾟｲﾌﾟ ･･････	150	7	7	7	7	−	−			
32	93403-06016-04	ﾎﾞﾙﾄﾜｯｼｬｰ 6X16 ･････････	40	3	3	3	3	−	−			
33	93405-06016-08	ﾎﾞﾙﾄﾜｯｼｬｰ 6X16 ････････	40	2	2	2	5	−	−			
34	95002-02124	ｸﾘｯﾌﾟ,ﾁｭｰﾌﾞ (B12) ･････	35	1	1	1	−	−	−			
	91402-SDC-000	･････････････････････	50	−	−	−	1	−	−			
35	95701-06012-02	ﾎﾞﾙﾄ,ﾌﾗﾝｼﾞ 6X12 ･･････	45	2	2	2	−	−	−			
	95701-06012-08	･････････････････････	35	−	−	−	2	−	−			
36	17359-S2A-930	ｽﾄｯﾊﾟｰ,ｷｬﾆｽﾀｰ ･････････	240	1	1	1	1	−	−			
37	17374-S2A-930	ﾁｭｰﾌﾞ,ﾌｲﾙﾀｰﾄﾞﾚﾝ ･･････	200	1	−	−	−	−	−	1003201		
				−	1	1	1	−	−			
38	17373-S2A-930	ﾁｭｰﾌﾞA,ﾄﾞﾚﾝ ･････････････	220	1	−	−	−	−	−	1003201		
				−	1	1	1	−	−			
39	17375-S2A-930	ﾁｭｰﾌﾞB,ﾄﾞﾚﾝ ･････････････	200	1	−	−	−	−	−	1003201		
				−	1	1	1	−	−			
40	17743-S2A-931	ｼﾞｮｲﾝﾄ DRAIN 3WAY ･････	300	1	−	−	−	−	−	1003201		
				−	1	1	1	−	−			
41	17742-S2A-933	ｼﾞｮｲﾝﾄ,ﾄﾞﾚﾝﾁｭｰﾌﾞ ･･････	220	1	−	−	−	−	−	1003201		
				−	1	1	1	−	−			
42	95002-02104	ｸﾘｯﾌﾟ,ﾁｭｰﾌﾞ (B10) ･････	35	1	1	1	−	−	−			
	91401-SDC-000	･････････････････････	50	−	−	−	1	−	−			

4

B-4-1 フューエルパイプ (AP2)

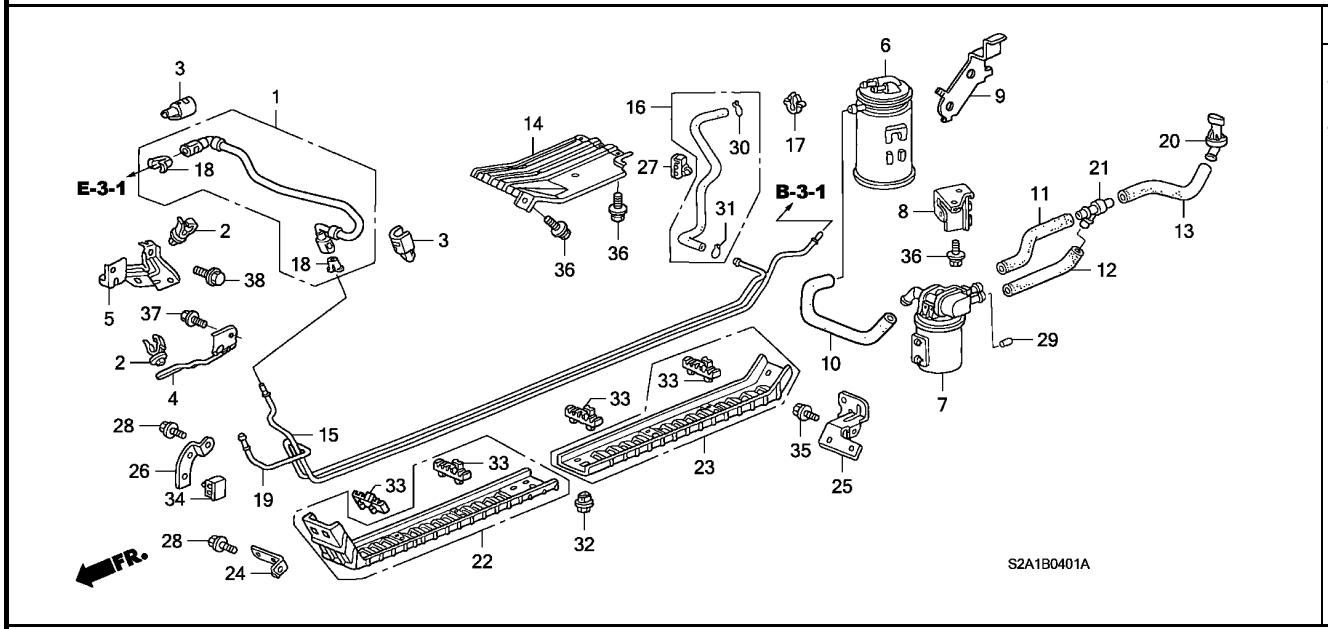

整備項目	標準時間
フィルター, キヤニスター	0.3
キヤニスターASSY.	0.4
.ホースCOMP., フューエルフィード パイプ, フューエルフィード	1.2
.パイプ, フューエルベント	

見出番号	部品番号	部品名	希望小売価格	使用個数 AP1 100 MT	AP1 110 MT	AP1 120 MT	AP1 130 135,200 MT	AP2 100 MT	AP2 110 MT	適用号機 初号機	終号機	タイプ
1	16722-PZX-003	ホースCOMP., フューエルフィード	2,800	–	–	–	–	1	1			
2	16725-RAC-003	クランプ, フューエルホース (ナチュラル)	100	–	–	–	–	2	2			
3	16726-PWA-004	カバーB, フューエルコネクター (プラック)	100	–	–	–	–	2	2			
4	16731-PZX-000	ステーB, フューエルホース	660	–	–	–	–	1	1			
5	16751-PZX-000	ステー, フューエルホース	420	–	–	–	–	1	1			
6	17300-S2A-931	キヤニスターASSY.	8,000	–	–	–	–	1	1			
7	17315-S84-A02	フィルター, キヤニスター	4,700	–	–	–	–	1	1			
8	17358-S2A-931	ブラケット, キヤニスター	600	–	–	–	–	1	1			
9	17359-S2A-930	ストツパー, キヤニスター	240	–	–	–	–	1	1			
10	17372-S2A-931	チューブ, キヤニスター	400	–	–	–	–	1	1			
11	17373-S2A-950	チューブA, ドレン	200	–	–	–	–	1	1			
12	17374-S2A-950	チューブ, フィルタードレン	180	–	–	–	–	1	1			
13	17375-S2A-950	チューブB, ドレン	320	–	–	–	–	1	1			
14	17538-S2A-020	カバー, キヤニスター	1,500	–	–	–	–	1	1			
15	17700-S2A-951	パイプ, フューエルフィード	1,500	–	–	–	–	1	1			
16	17703-S2A-930	チューブASSY., キヤニスター	450	–	–	–	–	1	1			
17	17706-SC3-003	クリツプ, フューエルパイプ	120	–	–	–	–	1	1			
18	17711-S0X-931	リテーナー (ブルーグリーン) (トウカイ)	210	–	–	–	–	2	2			
19	17720-S2A-930	パイプ, フューエルベント	1,300	–	–	–	–	1	1			
20	17742-SDA-A02	ジヨイント, ドレンチューブ	700	–	–	–	–	1	1			
21	17743-S2A-931	ジヨイント DRAIN 3WAY	300	–	–	–	–	1	1			
22	17752-S2A-931	カバー, フロントフューエルパイプ	900	–	–	–	–	1	1			
23	17753-S2A-931	カバー, リヤーフューエルパイプ	900	–	–	–	–	1	1			
24	17761-S2A-930	ステーA, フューエルパイプ	200	–	–	–	–	1	1			

B-4-1 フューエルパイプ (AP2)

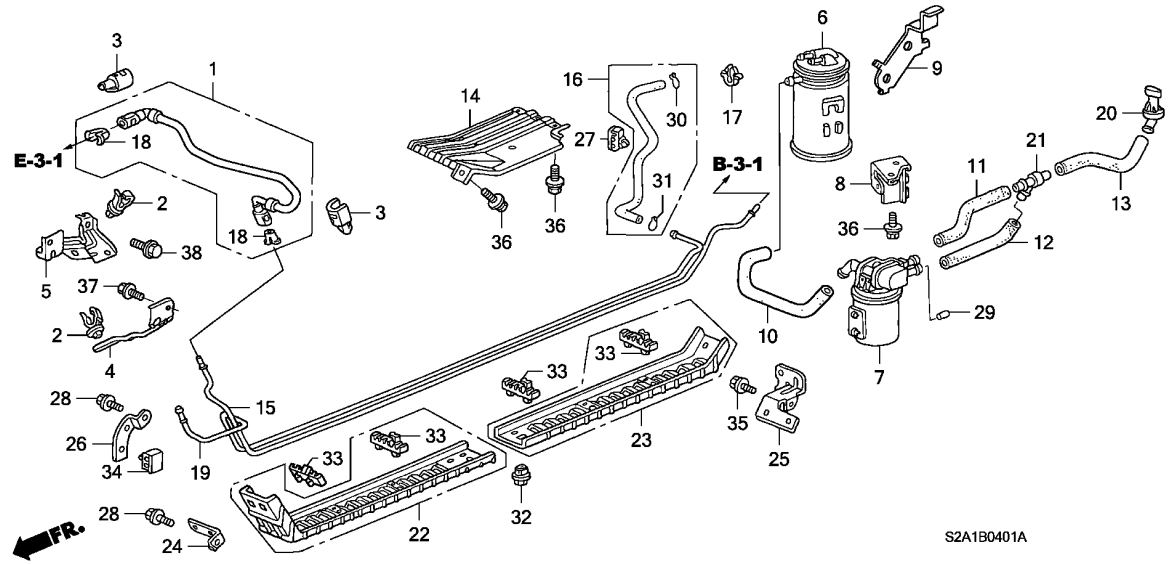

見出番号	部品番号	部品名	希望小売価格	使用個数 AP1 100 MT	AP1 110 MT	AP1 120 MT	AP1 130 135,200 MT	AP2 100 MT	AP2 110 MT	適用号機 初号機	終号機	タイプ
25	17762-S2A-930	ｽﾃｰB,ﾌｭｰｴﾙﾊﾟｲﾌﾟ ･････････	400	–	–	–	–	1	1			
26	17763-S2A-930	ｽﾃｰC,ﾌｭｰｴﾙﾊﾟｲﾌﾟ ･････････	150	–	–	–	–	1	1			
27	53728-SL5-003	ｸﾘｯﾌﾟ,ﾘﾀｰﾝﾊﾟｲﾌﾟ 6MM ････	155	–	–	–	–	1	1			
28	90150-S04-003	ﾎﾞﾙﾄ,ｱｰｽ 6X16 ･････････	100	–	–	–	–	2	2			
29	90634-PA0-000	ｷｬﾂﾌﾟ,ｼｰﾘﾝｸﾞ ･････････	105	–	–	–	–	1	1			
30	91401-SDC-000	ｸﾘｯﾌﾟ,ﾁｭｰﾌﾞ (B10) ･･････	50	–	–	–	–	1	1			
31	91402-SDC-000	ｸﾘｯﾌﾟ,ﾁｭｰﾌﾞ (B12) ･･････	50	–	–	–	–	1	1			
32	91598-S84-A01	ｸﾘｯﾌﾟ,ﾌｭｰｴﾙﾊﾟｲﾌﾟ ･･････	120	–	–	–	–	3	3			
33	91599-S0A-003	ｸﾗﾝﾌﾟ,ﾌｭｰｴﾙﾊﾟｲﾌﾟ ･･････	150	–	–	–	–	7	7			
34	91599-S2A-931	ｸﾘｯﾌﾟ,ﾌｭｰｴﾙﾊﾟｲﾌﾟ ･･････	120	–	–	–	–	1	1			
35	93405-06016-04	ﾎﾞﾙﾄﾜｯｼｬｰ 6X16 ･････････	40	–	–	–	–	1	1			
36	93405-06016-08	ﾎﾞﾙﾄﾜｯｼｬｰ 6X16 ･････････	40	–	–	–	–	5	5			
37	95701-06012-08	ﾎﾞﾙﾄ,ﾌﾗﾝｼﾞ 6X12 ･････････	35	–	–	–	–	1	1			
38	95701-08012-08	ﾎﾞﾙﾄ,ﾌﾗﾝｼﾞ 8X12 ･････････	40	–	–	–	–	1	1			

B-5 ラジエター (DENSO)

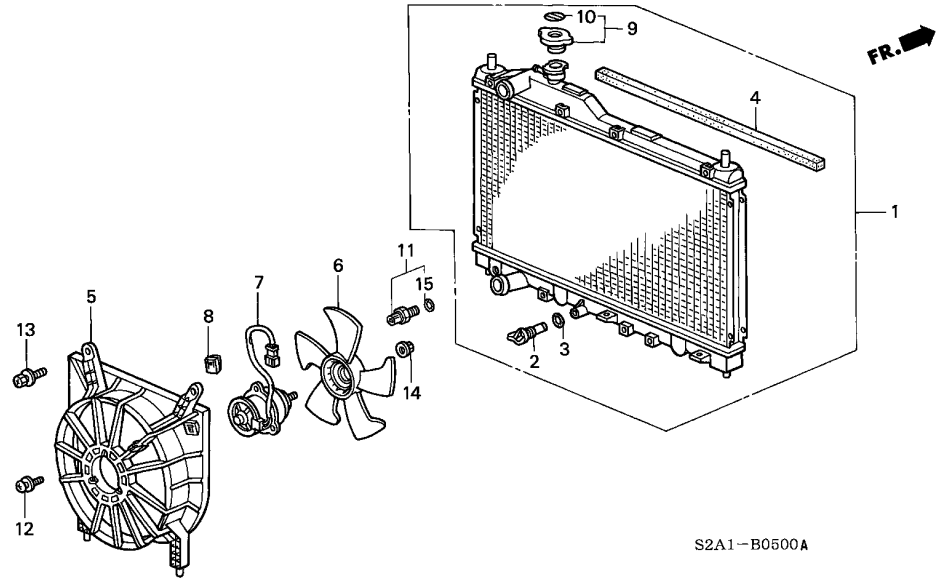

整備項目	標準時間
ボルト,ドレン	0.3
.ファン,クーリング	
.シュラウドCOMP.	
モーター,クーリングファン	0.5
スイッチASSY.,サーモ	0.6
ラジエターCOMP.	0.7

見出番号	部品番号	部品名	希望小売価格	AP1 100 MT	AP1 110 MT	AP1 120 MT	AP1 130 135,200 MT	AP2 100 MT	AP2 110 MT	適用号機 初号機	適用号機 終号機	タイプ
1	19010-PCX-003	ラジエターCOMP. (DENSO)	60,800	1	–	–	–	–	–			
				–	1	–	–	–	–	--------	1102410	
	19010-PCX-013		50,000	–	1	–	–	–	–	1102411		
				–	–	1	1	1	1			
2	19011-PH1-621	ボルト,ドレン (DENSO)	350	1	1	1	1	1	1			
3	19012-671-300	パッキン,ドレン (DENSO)	105	1	1	1	1	1	1			
4	19013-PCX-003	シール,ラジエターアッパー	500	1	1	1	1	1	1			
5	19015-PCX-003	シュラウドCOMP.	4,500	1	1	1	1	1	1			
6	19020-PT0-003	ファン,クーリング (DENSO)	3,000	1	1	1	1	1	1			
7	19030-PCX-003	モーター,クーリングファン	13,000	1	1	1	1	1	1			
8	19033-PAA-A01	クリップ,カプラー (DENSO)	250	1	1	1	1	1	1			
9	19045-PAA-A01	キャップCOMP.,ラジエター (DENSO)	1,000	1	1	1	1	–	–			
	19045-RAA-003		1,000	–	–	–	–	1	1			
10	19046-PAA-A10	ラベル,ラジエターキャップ (VALEO)	100	1	–	–	–	–	–			
				–	1	–	–	–	–	--------	1100931	
	19046-PAA-A00	ラベル,ラジエターキャップ	90	–	1	–	–	–	–	1100932		
				–	–	1	1	–	–			
	19046-RAA-A00		90	–	–	–	–	1	1			
11	37760-P00-003	スイッチASSY.,サーモ (A-93) (ニッポンサーモスタット)	2,150	1	1	1	1	1	1			
	37760-P00-004	スイッチASSY.,サーモ (A-93) (ウチヤサーモスタット)	2,150	1	1	1	1	1	1			
12	90041-P5A-003	スクリューワッシャー 4X11	80	3	3	3	3	3	3			
13	90042-PH2-003	ボルトワッシャー 6X16(DENSO)	85	2	2	2	2	2	2			
14	90043-PD2-003	ナット,6カク 5MM(DENSO)	150	1	1	1	1	1	1			
15	91307-PN4-000	Oリング 17.5X1.4	120	1	1	1	1	1	1			

B-5-10 ラジエターホース / リザーブタンク

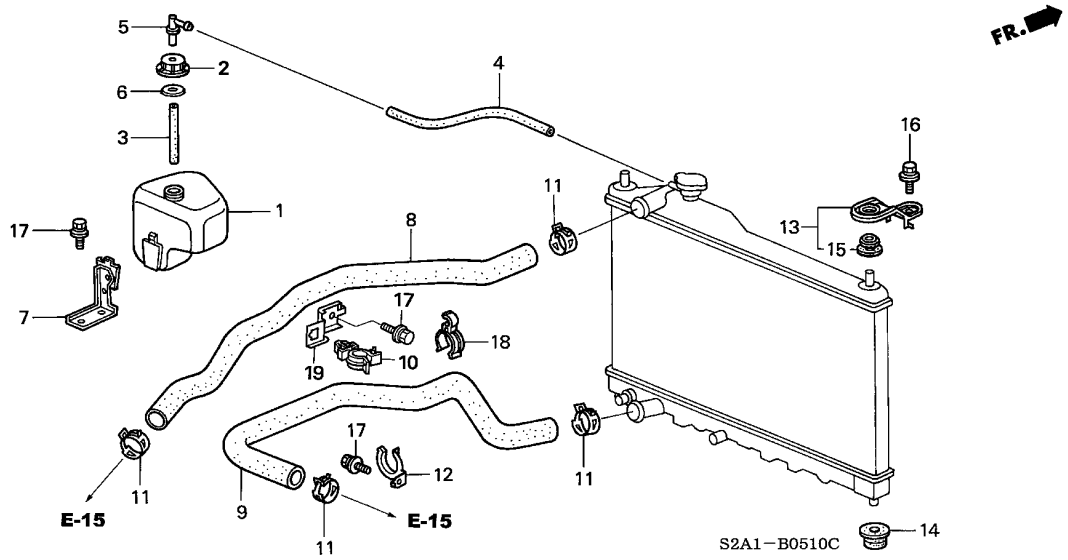

整備項目	標準時間
キヤツプ, リザーブタンク (カンレンブヒンフクム)	0.1
.タンク, リザーブ	
ホース, ウオーターロアー	0.7
.ホース, ウオーターアツパー	

見出番号	部品番号	部品名	希望小売価格	AP1 100 MT	AP1 110 MT	AP1 120 MT	AP1 130 135,200 MT	AP2 100 MT	AP2 110 MT	適用号機 初号機	終号機	タイプ
1	19101-PCX-000	タンク, リザーブ	2,000	1	1	1	1	1	1			
2	19102-PM5-A00	キヤツプ, リザーブタンク	330	1	1	1	1	1	1			
3	19103-PCX-000	ホース, リザーブタンク	150	1	1	1	1	1	1			
4	19104-PCX-000	チユーブ, リザーブタンク	200	1	1	1	1	1	1			
5	19106-PM3-000	ジヨイント, リザーブタンク	210	1	1	1	1	1	1			
6	19108-PCX-000	ワツシヤー, リザーブタンク	70	1	1	1	1	1	1			
7	19115-PCX-000	ブラケツト, リザーブタンク	600	1	1	1	1	1	1			
8	19501-PCX-000	ホース, ウオーターアツパー	2,640	1	1	1	1	–	–			
	19501-PCX-010		2,400	–	–	–	–	1	1			
9	19502-PCX-000	ホース, ウオーターロアー	2,640	1	1	1	1	–	–			
	19502-PCX-010		2,400	–	–	–	–	1	1			
10	19503-PY3-003	クランプ, ウオーターホースロアー	155	1	1	1	1	1	1			
11	19511-PT0-004	クリツプ, ウオーターホース (36.5MM) (ケーヒン)	220	4	4	4	4	4	4			
12	19519-PCX-000	クランプ, ホース	250	2	2	2	2	2	2			
13	74171-SP0-000	ブラケツト, R.ラジエターマウンテイングアツパー	670	2	2	2	2	–	–			
				–	–	–	–	2	–	--------	1001466	
	74171-SP0-010		670	–	–	–	–	2	–	1001467		
				–	–	–	–	–	2			
14	74172-SM4-970	クツシヨン, ラジエターマウンテイングロアー	460	2	2	2	2	2	2			
15	74173-SJ4-000	クツシヨン, ラジエターマウンテイングアツパー	160	2	2	2	2	2	2			
16	93404-06016-04	ボルトワツシヤー 6X16	35	2	2	2	2	2	2			
17	95701-06012-08	ボルト, フランジ 6X12	35	4	4	4	4	5	5			
18	19518-PCX-003	クランプ, ホース	100	–	1	1	1	1	1			
19	19516-PZX-000	ステー, ロアーホースクランプ	280	–	–	–	–	1	1			

B-6 バッテリー

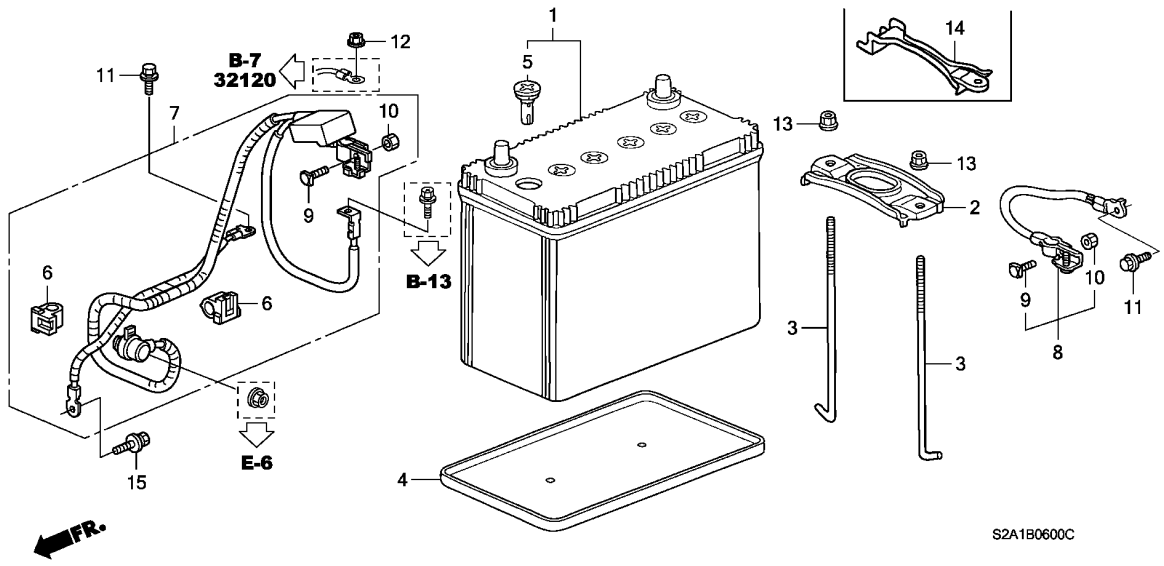

整備項目	標準時間
プレート,バッテリーセッテイング	0.1
バッテリーASSY.	0.2
.ケーブルASSY.,バッテリーアース ケーブルASSY.,スターター	0.5

見出番号	部品番号	部品名	希望小売価格	使用個数 AP1 100 MT	AP1 110 MT	AP1 120 MT	AP1 130 135,200 MT	AP2 100 MT	AP2 110 MT	適用号機 初号機	終号機	タイプ
1	31500-S2R-003	バッテリーASSY. (38B20L-MF) (パナソニック)	ジカ	1	–	–	–	–	–			
				–	1	–	–	–	–	---------	---------	B1, B1N, B2, B2N
	31500-S2R-004	バッテリーASSY. (38B20L-MF) (フルカワ)	ジカ	1	–	–	–	–	–			
				–	1	–	–	–	–	---------	---------	B1, B1N, B2, B2N
	31500-S2R-505	バッテリーASSY. (38B20L-MF) (HONDAバッテリー)	10,500	(1)	–	–	–	–	–			
				–	(1)	–	–	–	–	---------	---------	B1, B1N, B2, B2N
	31500-S47-505	バッテリーASSY. (55B24L-MF) (HONDAバッテリー)	19,500	–	(1)	(1)	(1)	(1)	–	---------	---------	NVC1, NVC1N, NVC2, NVC2N, NV1, NV1N, NV2, NV2N, SVC1 SVC1N, SVC2, SVC2N, SV1, SV1N, SV2, SV2N, VC1, VC1N, VC2 VC2N, V1, V1N, V2, V2N
	31500-S0A-003	バッテリーASSY. (55B24L-MF) (ユアサ)	ジカ	–	1	1	1	1	–	---------	---------	NVC1, NVC1N, NVC2, NVC2N, NV1, NV1N, NV2, NV2N, SVC1 SVC1N, SVC2, SVC2N, SV1, SV1N, SV2, SV2N, VC1, VC1N, VC2 VC2N, V1, V1N, V2, V2N
	31500-S0A-004	バッテリーASSY. (55B24L-MF) (パナソニック)	ジカ	–	1	1	1	1	–	---------	---------	NVC1, NVC1N, NVC2, NVC2N, NV1, NV1N, NV2, NV2N, SVC1 SVC1N, SVC2, SVC2N, SV1, SV1N, SV2, SV2N, VC1, VC1N, VC2 VC2N, V1, V1N, V2, V2N
	31500-S6M-J01	バッテリー (38B19L-MF) (パナソニック)	ジカ	–	–	1	1	1	–	---------	---------	BC1, BC1N, BC2, BC2N, B1, B1N, B2, B2N, NBC1, NBC1N, NBC2 NBC2N, NB1, NB1N, NB2, NB2N, SBC1, SBC1N, SBC2, SBC2N SB1, SB1N, SB2, SB2N
				–	–	–	–	–	1			

B-6 バッテリー

見出番号	部品番号	部品名	希望小売価格	使用個数 AP1 100 MT	AP1 110 MT	AP1 120 MT	AP1 130 135,200 MT	AP2 100 MT	AP2 110 MT	適用号機 初号機	終号機	タイプ
(1)	31500-S6M-J03	ﾊﾞｯﾃﾘｰ (38B19L-MF)(ﾌﾙｶﾜ)	ｼﾞｶ	–	–	1	1	–	–	---------	---------	BC1, BC1N, BC2, BC2N, B1, B1N, B2, B2N, NBC1, NBC1N, NBC2 NBC2N, NB1, NB1N, NB2, NB2N
				–	–	–	1	–	–	---------	2001081	SBC1, SBC1N, SBC2, SBC2N, SB1, SB1N, SB2, SB2N
	31500-S6M-505	ﾊﾞｯﾃﾘｰASSY. (38B19L-MF) (HONDAﾊﾞｯﾃﾘｰ)	9,900	–	–	(1)	(1)	(1)	–	---------	---------	BC1, BC1N, BC2, BC2N, B1, B1N, B2, B2N, NBC1, NBC1N, NBC2 NBC2N, NB1, NB1N, NB2, NB2N, SBC1, SBC1N, SBC2, SBC2N SB1, SB1N, SB2, SB2N
				–	–	–	–	–	(1)			
2	31512-SR3-000	ﾌﾟﾚｰﾄ,ﾊﾞｯﾃﾘｰｾｯﾃｲﾝｸﾞ ････	520	–	1	1	1	–	–	---------	---------	NVC1, NVC1N, NVC2, NVC2N, NV1, NV1N, NV2, NV2N, SVC1 SVC1N, SVC2, SVC2N, SV1, SV1N, SV2, SV2N, VC1, VC1N, VC2 VC2N, V1, V1N, V2, V2N
				–	–	–	–	1	1			
3	31513-SR3-000	ﾎﾞﾙﾄ,ﾊﾞｯﾃﾘｰｾｯﾃｲﾝｸﾞ ･････	185	2	2	2	2	2	2			
4	31521-SR3-000	ﾎﾞｯｸｽASSY.,ﾊﾞｯﾃﾘｰ ･････	410	1	1	1	1	–	–			
				–	–	–	–	1	–	---------	---------	SVC1, SVC1N, SVC2, SVC2N, SV1, SV1N, SV2, SV2N
	31521-S50-000	ﾎﾞｯｸｽ,ﾊﾞｯﾃﾘｰ ･････････	420	–	–	–	–	1	–	---------	---------	SBC1, SBC1N, SBC2, SBC2N, SB1, SB1N, SB2, SB2N
				–	–	–	–	–	1			
5	31542-SA5-665	ﾌﾟﾗｸﾞ,ﾍﾞﾝﾄ (MF)(ﾊﾟﾅｿﾆｯｸ)	170	6	6	6	6	6	6			
	31542-SA5-666	ﾌﾟﾗｸﾞ,ﾍﾞﾝﾄ (MF)(ﾌﾙｶﾜ) ･･	170	6	–	–	–	–	–			
				–	6	6	6	–	–	---------	---------	BC1, BC1N, BC2, BC2N, B1, B1N, B2, B2N, NBC1, NBC1N, NBC2 NBC2N, NB1, NB1N, NB2, NB2N
				–	–	–	6	–	–	---------	2001081	SBC1, SBC1N, SBC2, SBC2N, SB1, SB1N, SB2, SB2N
	31542-SA5-664	ﾌﾟﾗｸﾞ,ﾍﾞﾝﾄ (MF)(ﾕｱｻ) ･･･	170	–	6	6	6	6	–	---------	---------	NVC1, NVC1N, NVC2, NVC2N, NV1, NV1N, NV2, NV2N, SVC1 SVC1N, SVC2, SVC2N, SV1, SV1N, SV2, SV2N, VC1, VC1N, VC2 VC2N, V1, V1N, V2, V2N
	31542-SA5-666	ﾌﾟﾗｸﾞ,ﾍﾞﾝﾄ (MF)(ﾌﾙｶﾜ) ･･ (HONDAﾊﾞｯﾃﾘｰ)	170	(6)	(6)	(6)	(6)	(6)	(6)			
6	32115-P64-003	ﾎﾙﾀﾞｰ,ｺﾙｹﾞｰﾄ (ﾀﾞｰｸﾌﾞﾙｰ) (10MM)	155	2	2	2	2	2	2			
7	32410-S2A-000	ｹｰﾌﾞﾙASSY.,ｽﾀｰﾀｰ ･･････	3,000	1	1	1	1	1	1			
8	32600-S2A-000	ｹｰﾌﾞﾙASSY.,ﾊﾞｯﾃﾘｰｱｰｽ ･･･	1,000	1	–	–	–	–	1			
				–	1	1	1	1	–	---------	---------	BC1, BC1N, BC2, BC2N, B1, B1N, B2, B2N, NBC1, NBC1N, NBC2 NBC2N, NB1, NB1N, NB2, NB2N, SBC1, SBC1N, SBC2, SBC2N SB1, SB1N, SB2, SB2N
	32600-S2A-J00	･････････････････････	1,000	–	1	1	1	1	–	---------	---------	NVC1, NVC1N, NVC2, NVC2N, NV1, NV1N, NV2, NV2N, SVC1 SVC1N, SVC2, SVC2N, SV1, SV1N, SV2, SV2N, VC1, VC1N, VC2 VC2N, V1, V1N, V2, V2N
9	32601-SK7-900	ﾎﾞﾙﾄ,ﾊﾞｯﾃﾘｰﾀｰﾐﾅﾙ ･･････	160	2	2	2	2	2	2			
10	32602-SK7-900	ﾅｯﾄ,ﾊﾞｯﾃﾘｰﾀｰﾐﾅﾙ ････････	105	2	2	2	2	2	2			
11	90149-SE0-003	ﾎﾞﾙﾄ,ｱｰｽ 6X16 ･････････	145	2	2	2	2	2	2			
12	90337-SJ4-003	ﾅｯﾄ,A.L.B. ･････････････	85	1	1	1	1	1	1			
13	94050-06080	ﾅｯﾄ,ﾌﾗﾝｼﾞ 6MM ･････････	35	2	2	2	2	2	2			
14	31512-S50-000	ﾌﾟﾚｰﾄ,ﾊﾞｯﾃﾘｰｾｯﾃｲﾝｸﾞ ････	450	1	–	–	–	–	–			
				–	1	1	1	–	–	---------	---------	BC1, BC1N, BC2, BC2N, B1, B1N, B2, B2N, NBC1, NBC1N, NBC2 NBC2N, NB1, NB1N, NB2, NB2N, SBC1, SBC1N, SBC2, SBC2N SB1, SB1N, SB2, SB2N
15	95701-06012-08	ﾎﾞﾙﾄ,ﾌﾗﾝｼﾞ 6X12 ････････	35	1	1	1	1	1	1			

4

B-7 ワイヤーハーネス

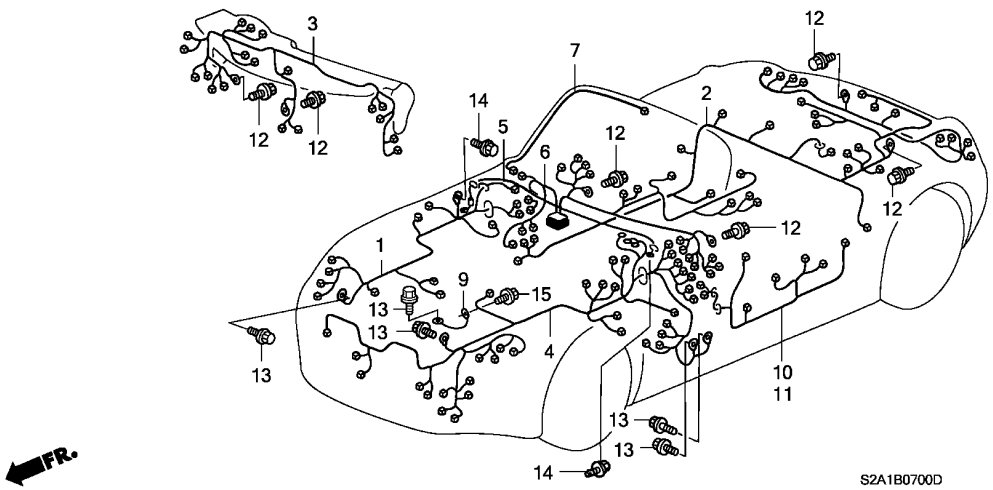

整備項目	標準時間
ｺｰﾄﾞ, ｲﾝﾃﾘｱﾗｲﾄ	0.6
ﾊｰﾈｽ, ﾄﾞﾗｲﾊﾞｰﾄﾞｱｰﾜｲﾔｰ	0.7
ﾊｰﾈｽ, R. ｷｬﾋﾞﾝﾜｲﾔｰ	1.6
ﾊｰﾈｽ, ｲﾝｽﾄﾙﾒﾝﾄﾜｲﾔｰ	2.5
ﾊｰﾈｽ, ﾀﾞｯｼｭﾎﾞｰﾄﾞﾜｲﾔｰ	2.9
ﾊｰﾈｽ, ﾘﾔｰﾜｲﾔｰ	3.7
ﾊｰﾈｽ, L. ｷｬﾋﾞﾝﾜｲﾔｰ	#3.8

見出番号	部品番号	部品名	希望小売価格	使用個数 AP1 100 MT	AP1 110 MT	AP1 120 MT	AP1 130 MT	AP2 100 MT	AP2 110 MT	適用号機 初号機	終号機	タイプ
1	32100-S2A-000	ﾊｰﾈｽ, R. ｷｬﾋﾞﾝﾜｲﾔｰ	18,000	1	–	–	–	–	–			
				–	1	–	–	–	–	---------	---------	B1, B1N, B2, B2N
	32100-S2A-J00		13,400	–	1	–	–	–	–	---------	---------	V1, V1N, V2, V2N
	32100-S2A-J01		12,700	–	–	1	–	–	–	---------	---------	VC1, VC1N, VC2, VC2N, V1, V1N, V2, V2N
	32100-S2A-010		17,200	–	–	1	–	–	–	---------	---------	BC1, BC1N, BC2, BC2N, B1, B1N, B2, B2N
	32100-S2A-J02		12,700	–	–	–	1	–	–	---------	---------	NVC1, NVC1N, NVC2, NVC2N, NV1, NV1N, NV2, NV2N, SVC1 SVC1N, SVC2, SVC2N, SV1, SV1N, SV2, SV2N, VC1, VC1N, VC2 VC2N, V1, V1N, V2, V2N
	32100-S2A-020		17,100	–	–	–	1	–	–	---------	---------	BC1, BC1N, BC2, BC2N, B1, B1N, B2, B2N, NBC1, NBC1N, NBC2 NBC2N, NB1, NB1N, NB2, NB2N, SBC1, SBC1N, SBC2, SBC2N SB1, SB1N, SB2, SB2N
	32100-S2A-J03		11,500	–	–	–	–	1	–	---------	---------	SVC1, SVC1N, SVC2, SVC2N, SV1, SV1N, SV2, SV2N
	32100-S2A-030		15,500	–	–	–	–	1	–	---------	---------	SBC1, SBC1N, SBC2, SBC2N, SB1, SB1N, SB2, SB2N
	32100-S2A-040		18,700	–	–	–	–	–	1			
2	32108-S2A-000	ﾊｰﾈｽ, ﾘﾔｰﾜｲﾔｰ	17,600	1	–	–	–	–	–	---------	1008084	B1, B2
	32108-S2A-920		32,400	1	–	–	–	–	–	---------	1008084	B1N, B2N
	32108-S2A-960		15,700	1	–	–	–	–	–	1008085	---------	B1, B2
				–	1	–	–	–	–	---------	---------	B1, B2, V1, V2
	32108-S2A-970		28,400	1	–	–	–	–	–	1008085	---------	B1N, B2N
				–	1	–	–	–	–	---------	---------	B1N, B2N, V1N, V2N
	32108-S2A-961		15,000	–	–	1	–	–	–	---------	---------	BC1, BC2, B1, B2, VC1, VC2, V1, V2
	32108-S2A-971		27,100	–	–	1	–	–	–	---------	---------	BC1N, BC2N, B1N, B2N, VC1N, VC2N, V1N, V2N
	32108-S2A-962		15,000	–	–	–	1	–	–	---------	---------	BC1, BC2, B1, B2, NBC1, NBC2, NB1, NB2, NVC1, NVC2, NV1 NV2, SBC1, SBC2, SB1, SB2, SVC1, SVC2, SV1, SV2, VC1, VC2 V1, V2
	32108-S2A-972		27,100	–	–	–	1	–	–	---------	---------	BC1N, BC2N, B1N, B2N, NBC1N, NBC2N, NB1N, NB2N, NVC1N NVC2N, NV1N, NV2N, SBC1N, SBC2N, SB1N, SB2N, SVC1N SVC2N, SV1N, SV2N, VC1N, VC2N, V1N, V2N

B-7 ワイヤーハーネス

見出番号	部品番号	部品名	希望小売価格	使用個数 AP1 100 MT	AP1 110 MT	AP1 120 MT	AP1 130 135,200 MT	AP2 100 MT	AP2 110 MT	適用号機 初号機	終号機	タイプ
(2)	32108-S2A-965	ﾊｰﾈｽ,ﾘﾔｰﾜｲﾔｰ ·····	13,500	–	–	–	–	1	–	---------	---------	SBC1, SBC2, SB1, SB2, SVC1, SVC2, SV1, SV2
	32108-S2A-975	·····	24,500	–	–	–	–	1	–	---------	---------	SBC1N, SBC2N, SB1N, SB2N, SVC1N, SVC2N, SV1N, SV2N
	32108-S2A-J10	·····	37,000	–	–	–	–	–	1	---------	---------	SB1, SB2
	32108-S2A-J20	·····	37,000	–	–	–	–	–	1	---------	---------	SB1N, SB2N
	32108-S2A-J50	·····	37,000	–	–	–	–	–	1	---------	---------	SS2, SS3
	32108-S2A-J60	·····	37,000	–	–	–	–	–	1	---------	---------	SS2N, SS3N
3	32117-S2A-000	ﾊｰﾈｽ,ｲﾝｽﾄﾙﾒﾝﾄﾜｲﾔｰ ·····	21,100	1	–	–	–	–	–	---------	1008084	B1, B2
	32117-S2A-910	·····	36,900	1	–	–	–	–	–	---------	1008084	B1N, B2N
	32117-S2A-960	·····	21,500	1	–	–	–	–	–	1008085	---------	B1, B2
				–	1	–	–	–	–	---------	---------	B1, B2
	32117-S2A-970	·····	37,700	1	–	–	–	–	–	1008085	---------	B1N, B2N
				–	1	–	–	–	–	---------	---------	B1N, B2N
	32117-S2A-J60	·····	24,900	–	1	–	–	–	–	---------	---------	V1, V2
	32117-S2A-J70	·····	37,700	–	1	–	–	–	–	---------	---------	V1N, V2N
	32117-S2A-J61	·····	23,800	–	–	1	–	–	–	---------	---------	VC1, VC2, V1, V2
	32117-S2A-J71	·····	36,000	–	–	1	–	–	–	---------	---------	VC1N, VC2N, V1N, V2N
	32117-S2A-961	·····	20,500	–	–	1	–	–	–	---------	---------	BC1, BC2, B1, B2
	32117-S2A-971	·····	36,000	–	–	1	–	–	–	---------	---------	BC1N, BC2N, B1N, B2N
	32117-S2A-J62	·····	23,700	–	–	–	1	–	–	---------	---------	NVC1, NVC2, NV1, NV2, SVC1, SVC2, SV1, SV2, VC1, VC2, V1 V2
	32117-S2A-J72	·····	35,800	–	–	–	1	–	–	---------	---------	NVC1N, NVC2N, NV1N, NV2N, SVC1N, SVC2N, SV1N, SV2N VC1N, VC2N, V1N, V2N
	32117-S2A-962	·····	20,400	–	–	–	1	–	–	---------	---------	BC1, BC2, B1, B2, NBC1, NBC2, NB1, NB2, SBC1, SBC2, SB1 SB2
	32117-S2A-972	·····	35,800	–	–	–	1	–	–	---------	---------	BC1N, BC2N, B1N, B2N, NBC1N, NBC2N, NB1N, NB2N, SBC1N SBC2N, SB1N, SB2N
	32117-S2A-J63	·····	21,500	–	–	–	–	1	–	---------	---------	SVC1, SVC2, SV1, SV2
	32117-S2A-J73	·····	32,500	–	–	–	–	1	–	---------	---------	SVC1N, SVC2N, SV1N, SV2N
	32117-S2A-963	·····	18,500	–	–	–	–	1	–	---------	---------	SBC1, SBC2, SB1, SB2
	32117-S2A-973	·····	32,500	–	–	–	–	1	–	---------	---------	SBC1N, SBC2N, SB1N, SB2N
	32117-S2A-964	·····	37,500	–	–	–	–	–	1	---------	---------	SB1, SB2, SS2, SS3
	32117-S2A-974	·····	44,900	–	–	–	–	–	1	---------	---------	SB1N, SB2N, SS2N, SS3N
4	32120-S2A-000	ﾊｰﾈｽ,L.ｷﾔﾋﾞﾝﾜｲﾔｰ ·····	21,500	1	–	–	–	–	–			
				–	1	–	–	–	–	---------	---------	B1, B1N, B2, B2N
	32120-S2A-J00	·····	37,700	–	1	–	–	–	–	---------	---------	V1, V1N, V2, V2N
	32120-S2A-J01	·····	36,000	–	–	1	–	–	–	---------	---------	VC1, VC1N, VC2, VC2N, V1, V1N, V2, V2N
	32120-S2A-010	·····	20,500	–	–	1	–	–	–	---------	---------	BC1, BC1N, BC2, BC2N, B1, B1N, B2, B2N
	32120-S2A-J02	·····	35,800	–	–	–	1	–	–	---------	---------	NVC1, NVC1N, NVC2, NVC2N, NV1, NV1N, NV2, NV2N, SVC1 SVC1N, SVC2, SVC2N, SV1, SV1N, SV2, SV2N, VC1, VC1N, VC2 VC2N, V1, V1N, V2, V2N
	32120-S2A-020	·····	20,400	–	–	–	1	–	–	---------	---------	BC1, BC1N, BC2, BC2N, B1, B1N, B2, B2N, NBC1, NBC1N, NBC2 NBC2N, NB1, NB1N, NB2, NB2N, SBC1, SBC1N, SBC2, SBC2N SB1, SB1N, SB2, SB2N
	32120-S2A-J04	·····	32,500	–	–	–	–	1	–	---------	---------	SVC1, SVC1N, SVC2, SVC2N, SV1, SV1N, SV2, SV2N
	32120-S2A-040	·····	18,500	–	–	–	–	1	–	---------	---------	SBC1, SBC1N, SBC2, SBC2N, SB1, SB1N, SB2, SB2N
	32120-S2A-050	·····	32,200	–	–	–	–	–	1			
5	32125-S2A-000	ｻﾌﾞｺｰﾄﾞ,EPS ·····	3,300	1	–	–	–	–	–			
				–	1	1	1	–	–	---------	---------	BC1, BC1N, BC2, BC2N, B1, B1N, B2, B2N, NBC1, NBC1N, NBC2 NBC2N, NB1, NB1N, NB2, NB2N, SBC1, SBC1N, SBC2, SBC2N SB1, SB1N, SB2, SB2N
	32125-S2A-010	·····	3,000	–	–	–	–	1	–	---------	---------	SBC1, SBC1N, SBC2, SBC2N, SB1, SB1N, SB2, SB2N
				–	–	–	–	–	1			
6	32150-S2A-000	ﾊｰﾈｽ,ﾀﾞｯｼｭﾎﾞｰﾄﾞﾜｲﾔｰ ····	32,400	1	–	–	–	–	–	---------	1008084	
	32150-S2A-960	·····	37,700	1	–	–	–	–	–	1008085		
				–	1	–	–	–	–	---------	---------	B1, B1N, B2, B2N
	32150-S2A-J60	·····	33,000	–	1	–	–	–	–	---------	---------	V1, V1N, V2, V2N

4

B-7 ワイヤーハーネス

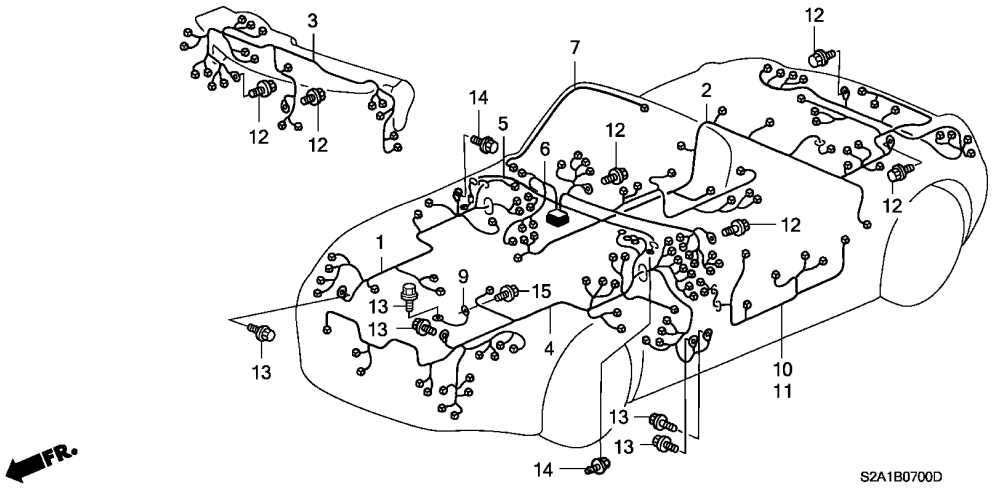

見出番号	部品番号	部品名	希望小売価格	使用個数 AP1 100 MT	AP1 110 MT	AP1 120 MT	AP1 130 135,200 MT	AP2 100 MT	AP2 110 MT	適用号機 初号機	終号機	タイプ
(6)	32150-S2A-J61	ハーネス,ダッシュボードワイヤー	31,500	–	–	1	–	–	–	--------	--------	VC1, VC1N, VC2, VC2N, V1, V1N, V2, V2N
	32150-S2A-961		36,000	–	–	1	–	–	–	--------	--------	BC1, BC1N, BC2, BC2N, B1, B1N, B2, B2N
	32150-S2A-J62		31,500	–	–	–	1	–	–	--------	--------	NVC1, NVC1N, NVC2, NVC2N, NV1, NV1N, NV2, NV2N, VC1 VC1N, VC2, VC2N, V1, V1N, V2, V2N
				–	–	–	1	–	–	--------	2000778	SVC1, SVC1N, SVC2, SVC2N, SV1, SV1N, SV2, SV2N
	32150-S2A-J63		31,400	–	–	–	1	–	–	2000779	--------	SVC1, SVC1N, SVC2, SVC2N, SV1, SV1N, SV2, SV2N
	32150-S2A-962		36,000	–	–	–	1	–	–	--------	--------	BC1, BC1N, BC2, BC2N, B1, B1N, B2, B2N, NBC1, NBC1N, NBC2 NBC2N, NB1, NB1N, NB2, NB2N
				–	–	–	1	–	–	--------	2000774	SBC1, SBC1N, SBC2, SBC2N, SB1, SB1N, SB2, SB2N
	32150-S2A-963		35,800	–	–	–	1	–	–	2000775	--------	SBC1, SBC1N, SBC2, SBC2N, SB1, SB1N, SB2, SB2N
	32150-S2A-J64		28,500	–	–	–	–	1	–	--------	1001014	SVC1, SVC1N, SVC2, SVC2N, SV1, SV1N, SV2, SV2N
	32150-S2A-J65		28,500	–	–	–	–	1	–	1001015	--------	SVC1, SVC1N, SVC2, SVC2N, SV1, SV1N, SV2, SV2N
	32150-S2A-964		32,500	–	–	–	–	1	–	--------	1001034	SBC1, SBC1N, SBC2, SBC2N, SB1, SB1N, SB2, SB2N
	32150-S2A-965		32,500	–	–	–	–	1	–	1001035	--------	SBC1, SBC1N, SBC2, SBC2N, SB1, SB1N, SB2, SB2N
	32150-S2A-966		45,700	–	–	–	–	–	1			
7	32155-S2A-000	コード,インテリアライト	900	1	1	1	1	1	1			
9	32610-S2A-000	ケーブル,EPSギアーボックスアース	300	1	1	1	1	1	1			
10	32751-S2A-000	ハーネス,ドライバードアーワイヤー	5,800	1	1	–	–	–	–			
	32751-S2A-010		5,550	–	–	1	–	–	–			
	32751-S2A-020		5,500	–	–	–	1	–	–			
	32751-S2A-900		5,000	–	–	–	–	1	1			
11	32752-S2A-000	ハーネス,パッセンジャードアーワイヤー	3,470	1	1	–	–	–	–			
	32752-S2A-010		3,310	–	–	1	–	–	–			
	32752-S2A-020		3,300	–	–	–	1	–	–			
	32752-S2A-900		3,000	–	–	–	–	1	1			
12	90148-SE0-003	ボルト,アース 6X16 (ワッシャー12.5MM)(ZN)	145	N	N	N	N	N	N			

B-7 ワイヤーハーネス

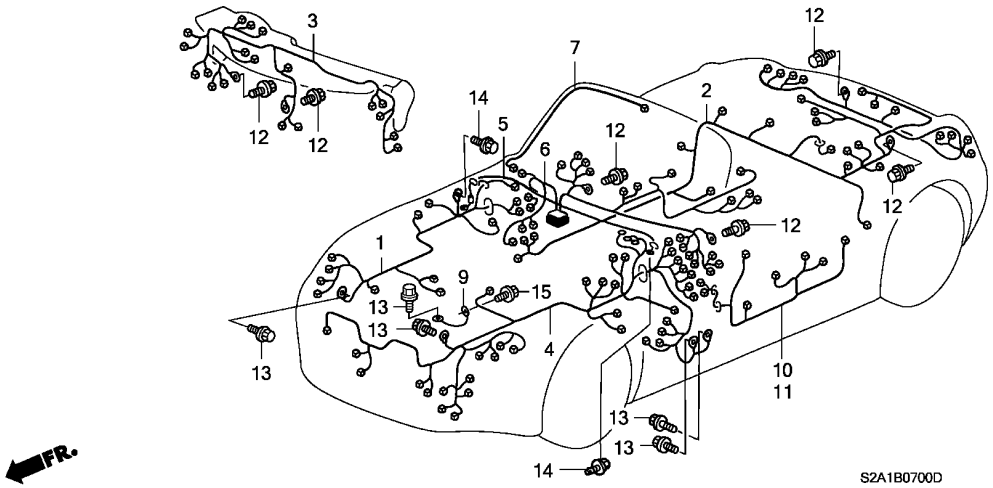

見出番号	部品番号	部品名	希望小売価格	使用個数 AP1 100 MT	AP1 110 MT	AP1 120 MT	AP1 130 135, 200 MT	AP2 100 MT	AP2 110 MT	適用号機 初号機	終号機	タイプ
13	90149-SE0-003	ﾎﾞﾙﾄ,ｱｰｽ 6X16 ･････････	145	N	N	N	N	N	N			
14	90149-SE0-003	ﾎﾞﾙﾄ,ｱｰｽ 6X16 ･････････	145	1	–	–	–	–	–			
	90153-SE0-003	ﾎﾞﾙﾄ,ｱｰｽ 6X12 ･････････	145	–	1	1	–	–	2			
				–	–	–	1	1	–	--------	--------	NVC1, NVC1N, NVC2, NVC2N, NV1, NV1N, NV2, NV2N, SVC1 SVC1N, SVC2, SVC2N, SV1, SV1N, SV2, SV2N, VC1, VC1N, VC2 VC2N, V1, V1N, V2, V2N
				–	–	–	2	2	–	--------	--------	BC1, BC1N, BC2, BC2N, B1, B1N, B2, B2N, NBC1, NBC1N, NBC2 NBC2N, NB1, NB1N, NB2, NB2N, SBC1, SBC1N, SBC2, SBC2N SB1, SB1N, SB2, SB2N
15	95701-06012-08	ﾎﾞﾙﾄ,ﾌﾗﾝｼﾞ 6X12 ････････	35	1	1	1	1	1	1			

B-7-10 ハーネスバンド / ブラケット

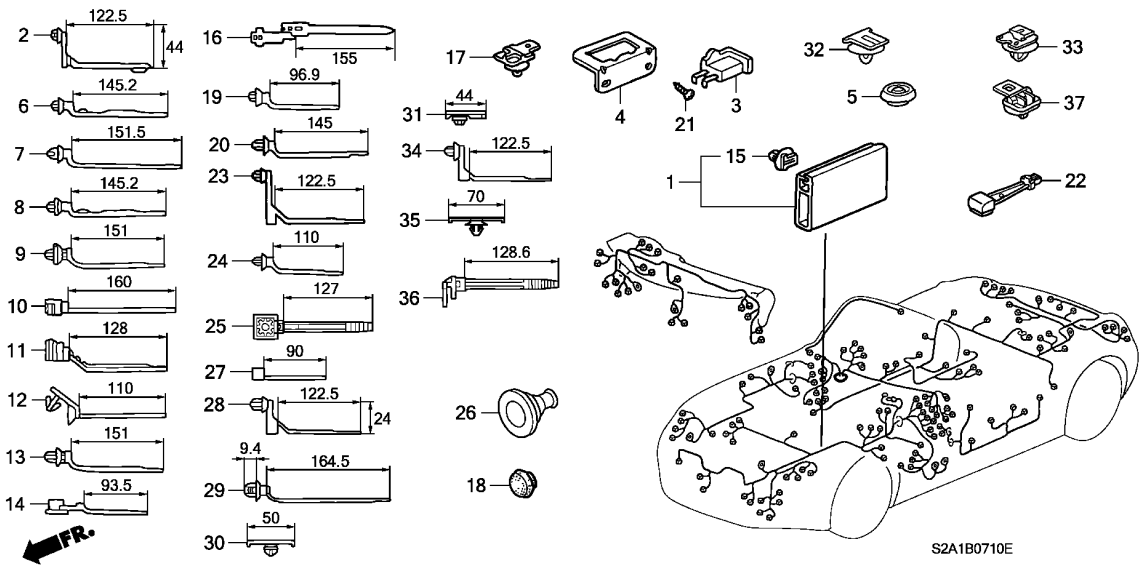

整備項目	標準時間
ミアンナイ ・・・・・・・・・・・・・・・・・・・・・・・・	–

見出番号	部品番号	部品名	希望小売価格	AP1 100 MT	AP1 110 MT	AP1 120 MT	AP1 130 135, 200 MT	AP2 100 MT	AP2 110 MT	適用号機 初号機	適用号機 終号機	タイプ
1	32121-S2A-300	ﾌﾟﾛﾃｸﾀｰ,ﾜｲﾔｰﾊｰﾈｽ ・・・・・・・	550	1	1	1	1	–	–			
2	32133-SM4-003	ﾊﾞﾝﾄﾞ,ﾊｰﾈｽｵﾌｾｯﾄ (30) (ｲｴﾛｰ)(122.5MM)	180	2	2	2	2	2	2			
3	32146-SH3-003	ｺﾈｸﾀｰ,ﾀﾞｲｵｰﾄﾞ (2P) ・・・・・	490	1	1	2	1	1	1			
4	32152-S2A-000	ﾌﾞﾗｹｯﾄ,OBD-2 ・・・・・・・・・・・	150	1	1	1	1	1	1			
5	90851-SR3-981	ﾌﾟﾗｸﾞ,ﾎｰﾙ 38MM ・・・・・・・・・	125	1	1	1	1	1	1			
6	91540-SV4-003	ｸﾘｯﾌﾟ,ﾊｰﾈｽﾊﾞﾝﾄﾞ (ﾅﾁｭﾗﾙ) (145.2MM)	130	12	–	10	8	8	8			
				–	10	–	–	–	–	--------	--------	V1, V1N, V2, V2N
				–	12	–	–	–	–	--------	--------	B1, B1N, B2, B2N
7	91540-S30-003	ｸﾘｯﾌﾟ,ﾊｰﾈｽﾊﾞﾝﾄﾞ (ﾅﾁｭﾗﾙ) (151.5MM)	130	N	N	N	N	N	N			
8	91545-SV4-003	ｸﾘｯﾌﾟ,ﾊｰﾈｽﾊﾞﾝﾄﾞ (ﾅﾁｭﾗﾙ) (145.2MM)(ｼｰﾙﾂｷ)	150	8	8	8	8	8	8			
9	91545-S2A-003	ｸﾘｯﾌﾟ,ﾊｰﾈｽﾊﾞﾝﾄﾞ (ﾌﾞﾗｳﾝ) (151MM)(ｼｰﾙﾂｷ)	120	4	4	4	4	4	4			
10	91547-SH3-003	ｸﾘｯﾌﾟ,ﾊﾞﾝﾄﾞ (ﾅﾁｭﾗﾙ) (160MM)	165	7	–	–	–	3	3			
				–	3	3	3	–	–	--------	--------	NVC1, NVC1N, NVC2, NVC2N, NV1, NV1N, NV2, NV2N, SVC1 SVC1N, SVC2, SVC2N, SV1, SV1N, SV2, SV2N, VC1, VC1N, VC2 VC2N, V1, V1N, V2, V2N
				–	7	7	7	–	–	--------	--------	BC1, BC1N, BC2, BC2N, B1, B1N, B2, B2N, NBC1, NBC1N, NBC2 NBC2N, NB1, NB1N, NB2, NB2N, SBC1, SBC1N, SBC2, SBC2N SB1, SB1N, SB2, SB2N
11	91548-S84-003	ｸﾘｯﾌﾟ,ﾊｰﾈｽﾊﾞﾝﾄﾞ (ｸﾞﾚｰ) (128MM)	120	7	7	7	7	7	7			

B-7-10 ハーネスバンド / ブラケット

見出番号	部品番号	部品名	希望小売価格	使用個数 AP1 100 MT	AP1 110 MT	AP1 120 MT	AP1 130 135,200 MT	AP2 100 MT	AP2 110 MT	適用号機 初号機	終号機	タイプ
12	91550-ST0-003	ｸﾘｯﾌﾟ,ﾜｲﾔｰﾊｰﾈｽ (ﾅﾁｭﾗﾙ) (110MM)	105	2	2	2	2	2	2			
13	91551-SW5-003	ｸﾘｯﾌﾟ,ﾊｰﾈｽﾊﾞﾝﾄﾞ (ﾌﾞﾗｳﾝ) (151MM)	100	7	7	7	7	7	7			
14	91552-SS0-003	ｸﾘｯﾌﾟ,ﾜｲﾔｰﾊｰﾈｽ (M5) (ﾌﾞﾗｳﾝ)(93.5MM)	105	1	1	1	2	2	2			
15	91557-S10-003	ｸﾘｯﾌﾟ,ﾜｲﾔｰﾊｰﾈｽﾌﾟﾛﾃｸﾀｰ (ﾅﾁｭﾗﾙ)	95	1	1	1	1	–	–			
16	91559-ST5-003	ｸﾘｯﾌﾟ,ﾊｰﾈｽﾊﾞﾝﾄﾞｵﾌｾｯﾄ (30) (ﾅﾁｭﾗﾙ)	125	1	1	1	1	–	–			
17	91565-S0X-003	ｸﾘｯﾌﾟ,ｶﾌﾟﾗｰ (ﾀﾞｰｸｸﾞﾘｰﾝ)	100	2	2	2	2	4	2			
18	91617-SB6-000	ｸﾞﾛﾒｯﾄ,ｳｵｯｼｬｰﾎｰｽ 32MM ･･	150	1	1	1	1	–	–			
				–	–	–	–	1	1	---------	---------	SBC1N, SBC2N, SB1N, SB2N, SS2N, SS3N, SVC1N, SVC2N SV1N, SV2N
19	91540-S0A-003	ｸﾘｯﾌﾟ,ﾊｰﾈｽﾊﾞﾝﾄﾞ (ﾅﾁｭﾗﾙ) (96.9MM)	100	–	N	N	N	N	N			
20	91541-S0A-003	ｸﾘｯﾌﾟ,ﾊｰﾈｽﾊﾞﾝﾄﾞ (ﾌﾞﾗｯｸ) (145MM)	100	–	N	N	N	N	N			
21	93913-15210	ｽｸﾘｭｰ,ﾀｯﾋﾟﾝｸﾞ 5X12(PO) ・	25	2	2	2	–	–	–			
				–	–	–	2	–	–	---------	---------	BC1, BC1N, BC2, BC2N, B1, B1N, B2, B2N, NBC1, NBC1N, NBC2 NBC2N, NB1, NB1N, NB2, NB2N, NVC1, NVC1N, NVC2, NVC2N NV1, NV1N, NV2, NV2N, VC1, VC1N, VC2, VC2N, V1, V1N, V2 V2N
				–	–	–	2	–	–	---------	2000375	SBC1, SBC1N, SBC2, SBC2N, SB1, SB1N, SB2, SB2N, SVC1 SVC1N, SVC2, SVC2N, SV1, SV1N, SV2, SV2N
	93913-14220	ｽｸﾘｭｰ,ﾀｯﾋﾟﾝｸﾞ 4X12 ････	25	–	–	–	2	–	–	2000376	---------	SBC1, SBC1N, SBC2, SBC2N, SB1, SB1N, SB2, SB2N, SVC1 SVC1N, SVC2, SVC2N, SV1, SV1N, SV2, SV2N
				–	–	–	–	2	2			
22	30510-SX0-003	ｺﾝﾃﾞﾝｻｰCOMP. ･････････	500	–	–	1	1	1	1			
23	32132-S6A-003	ﾊﾞﾝﾄﾞ,ﾜｲﾔｰﾊｰﾈｽｵﾌｾｯﾄ (20) (ﾀﾞｰｸｸﾞﾘｰﾝ)(122.5MM)	180	–	1	–	–	–	–	1101662		
				–	–	1	1	–	1			
24	91507-SL9-003	ｸﾘｯﾌﾟ,ﾜｲﾔｰﾊｰﾈｽ (ｸﾞﾘｰﾝ) (110MM)(7MMﾎｰﾙ)	105	–	–	–	2	2	2			
25	91548-SV4-003	ｸﾘｯﾌﾟ,ﾊﾞﾝﾄﾞ (6MM BOSS) (ﾅﾁｭﾗﾙ)(127MM)	180	–	–	–	4	4	4			
26	32111-680-300	ｸﾞﾛﾒｯﾄ,ﾘﾔｰﾊｰﾈｽ (ﾌﾞﾗｯｸ) ・	390	–	–	–	–	1	1			
27	32112-S2K-003	ﾊﾞﾝﾄﾞ,ｹｰﾌﾞﾙ ･････････	100	–	–	–	–	1	1			
28	32134-SM4-003	ﾊﾞﾝﾄﾞ,ﾊｰﾈｽｵﾌｾｯﾄ (10) (ﾌﾞﾗｳﾝ)(122.5MM)	180	–	–	–	–	1	1			
29	91507-SNA-003	ｸﾘｯﾌﾟ,ﾊｰﾈｽﾊﾞﾝﾄﾞ (ﾌﾞﾗｳﾝ) (164.5MM)	100	–	–	–	–	1	1			
30	91507-693-003	ｸﾘｯﾌﾟ,ﾜｲﾔｰﾊｰﾈｽ (ﾌﾞﾗｯｸ) (50MM)(ﾊｰﾈｽﾃｰﾋﾟﾝｸﾞ)	120	–	–	–	–	3	4			
31	91531-S04-003	ｸﾘｯﾌﾟ,ﾜｲﾔｰﾊｰﾈｽ (ﾅﾁｭﾗﾙ) (44MM)	80	–	–	–	–	5	5			
32	91533-S04-003	ｸﾘｯﾌﾟ,ｶﾌﾟﾗｰ (ﾅﾁｭﾗﾙ) ････	60	–	–	–	–	N	N			
33	91557-S10-003	ｸﾘｯﾌﾟ,ﾜｲﾔｰﾊｰﾈｽﾌﾟﾛﾃｸﾀｰ (ﾅﾁｭﾗﾙ)	95	–	–	–	–	2	2			
34	91577-SS0-003	ｸﾘｯﾌﾟ,ﾜｲﾔｰﾊｰﾈｽ (ﾌﾞﾙｰ) (122.5MM)	140	–	–	–	–	1	1			
35	91507-SAA-003	ｸﾘｯﾌﾟ,ﾜｲﾔｰﾊｰﾈｽ (ﾅﾁｭﾗﾙ) (70MM)	165	–	–	–	–	–	1	---------	---------	SS2, SS2N, SS3, SS3N
36	91531-SR3-003	ﾎﾙﾀﾞｰ,ｶﾌﾟﾗｰ (ﾅﾁｭﾗﾙ) (128.6MM)	120	–	–	–	–	–	5			
37	91565-SEL-003	ｸﾘｯﾌﾟ,ｶﾌﾟﾗｰ (ﾌﾞﾗｯｸ) ････	100	–	–	–	–	–	3			

4

B-7-20 フロントエレクトリカルコネクター (AP1)(-120)

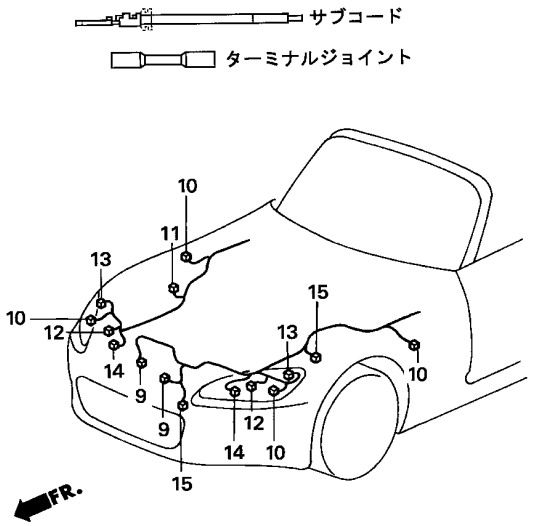

カプラー 見出番号	形状	設定部位	サイズ	サブコード 見出番号	ターミナルジョイント 見出番号
9		コンデンサーファンモーター クーリングファンモーター	1.25	5	17
10		サイドターンライト ポジションライト	0.5	6	16
11		FR.ウォッシャーモーター	1.25	7	17
12		ヘッドライト (HID)	1.25	1	17
13		ターンライト	0.5	2	16
14		ヘッドライト (HALOGEN)	1.25	3	17
			1.25	4	17
15		ホーン(LOW)	0.5	8	16
		ホーン(HI)	1.25	18	17

S2A1−B0720B

整備項目	標準時間
ミアンナイ	−

見出番号	部品番号	部品名	希望小売価格	使用個数 AP1 100 MT	AP1 110 MT	AP1 120 MT	AP1 130 135,200 MT	AP2 100 MT	AP2 110 MT	適用号機 初号機	終号機	タイプ
1	04320-SP0-D00	ｻﾌﾞｺｰﾄﾞ (ﾚｯﾄﾞ)(1.25) (10ｺｾｯﾄ)	830	N	N	N	−	−	−			
2	04320-SP0-E00	ｻﾌﾞｺｰﾄﾞ (ｲｴﾛｰ)(0.5) (10ｺｾｯﾄ)	800	N	N	N	−	−	−			
3	04320-SP0-G10	ｻﾌﾞｺｰﾄﾞ (ﾚｯﾄﾞ)(1.25) (10ｺｾｯﾄ)	700	N	N	N	−	−	−			
4	04320-SP0-K10	ｻﾌﾞｺｰﾄﾞ (ﾚｯﾄﾞ)(1.25) (10ｺｾｯﾄ)	730	N	N	N	−	−	−			
5	04320-SP0-R00	ｻﾌﾞｺｰﾄﾞ (ﾚｯﾄﾞ)(1.25) (10ｺｾｯﾄ)	1,600	N	N	N	−	−	−			
6	04320-SP0-S00	ｻﾌﾞｺｰﾄﾞ (ｲｴﾛｰ)(0.5) (10ｺｾｯﾄ)	490	N	N	N	−	−	−			
7	04320-SP0-T00	ｻﾌﾞｺｰﾄﾞ (ﾚｯﾄﾞ)(1.25) (10ｺｾｯﾄ)	610	N	N	N	−	−	−			
8	04320-SP0-V10	ｻﾌﾞｺｰﾄﾞ (ｲｴﾛｰ)(0.5) (10ｺｾｯﾄ)	230	N	N	N	−	−	−			
9	04321-SM4-305	ｶﾌﾟﾗｰ,ｳｵｰﾀｰﾌﾟﾙｰﾌ (2P 250F)(5ｺｾｯﾄ)	380	N	N	N	−	−	−			
10	04321-SM4-309	ｶﾌﾟﾗｰ (2P 250F)(5ｺｾｯﾄ) ・	540	N	N	N	−	−	−			
11	04321-SM4-405	ｶﾌﾟﾗｰ (2P 250F)(5ｺｾｯﾄ) ・	480	N	N	N	−	−	−			
12	04321-SM4-406	ｶﾌﾟﾗｰ,ｳｵｰﾀｰﾌﾟﾙｰﾌ (2P 090F)(5ｺｾｯﾄ)	1,050	N	N	N	−	−	−			
13	04321-ST7-405	ｶﾌﾟﾗｰ,ｳｵｰﾀｰﾌﾟﾙｰﾌ (2P 090F)(5ｺｾｯﾄ)	350	N	N	N	−	−	−			
14	04321-S2G-305	ｶﾌﾟﾗｰ (3P 321F)(5ｺｾｯﾄ) ・	280	N	N	N	−	−	−			

B-7-20 フロントエレクトリカルコネクター (AP1)(-120)

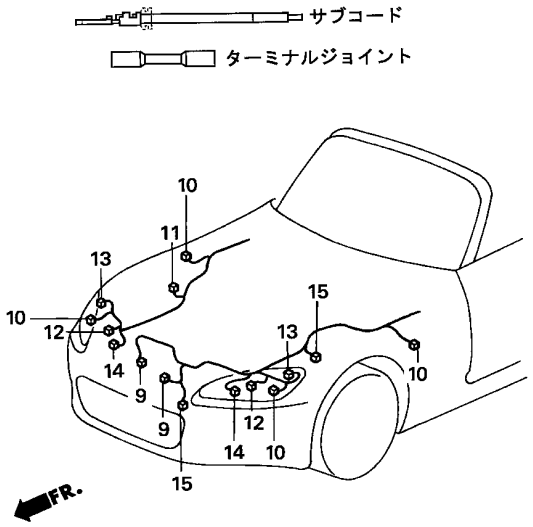

カプラー 見出番号	形状	設定部位	サイズ	サブコード 見出番号	ターミナルジョイント 見出番号
9		コンデンサーファンモーター クーリングファンモーター	1.25	5	17
10		サイドターンライト ポジションライト	0.5	6	16
11		FRウォッシャーモーター	1.25	7	17
12		ヘッドライト (HID)	1.25	1	17
13		ターンライト	0.5	2	16
14		ヘッドライト (HALOGEN)	1.25	3	17
			1.25	4	17
15		ホーン(LOW)	0.5	8	16
		ホーン(HI)	1.25	18	17

S2A1−B0720B

見出番号	部品番号	部品名	希望小売価格	使用個数 AP1 100 MT	AP1 110 MT	AP1 120 MT	AP1 130 135,200 MT	AP2 100 MT	AP2 110 MT	適用号機 初号機	終号機	タイプ
15	04321-S87-305	ｶﾌﾟﾗｰ,ｳｵｰﾀｰﾌﾟﾙｰﾌ (1P 090F)(5ｺｾｯﾄ)	130	N	N	N	−	−	−			
16	04323-SP0-A01	ｼﾞｮｲﾝﾄ,ﾀｰﾐﾅﾙ (ｲｴﾛｰ)(0.5) (25ｺｾｯﾄ)	1,350	N	N	N	−	−	−			
17	04323-SP0-A11	ｼﾞｮｲﾝﾄ,ﾀｰﾐﾅﾙ (ﾚｯﾄﾞ)(1.25) (25ｺｾｯﾄ)	1,650	N	N	N	−	−	−			
18	04320-SP0-U10	ｻﾌﾞｺｰﾄﾞ (ﾚｯﾄﾞ)(1.25) (10ｺｾｯﾄ)	830	−	−	N	−	−	−			

B-7-21 フロントエレクトリカルコネクター (AP1)(130-)(AP2)

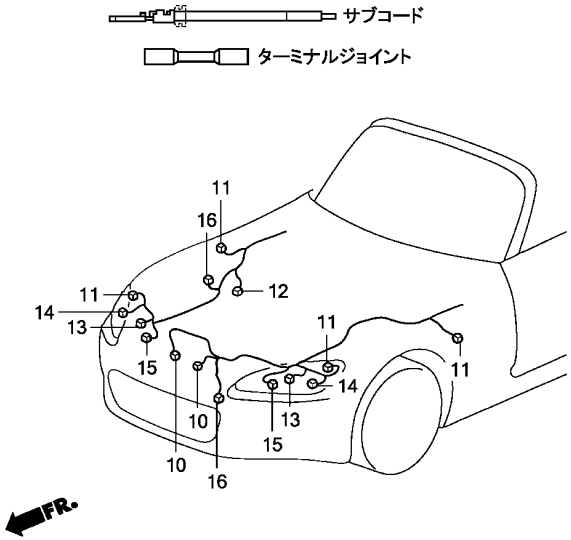

見出番号	カプラー 形状	設定部位	サイズ	サブコード 見出番号	ターミナルジョイント 見出番号
10		コンデンサーファンモーター クーリングファンモーター	1.25	5	18
			2.0	19	20
11		サイドターンライト ポジションライト	0.5	6	17
			1.25	7	18
12		FRウォッシャーモーター	1.25	7	18
13		ヘッドライト (HID)	1.25	1	18
14		ターンライト	0.5	2	17
15		ヘッドライト (HALOGEN)	1.25	3	18
			1.25	4	18
16		ホーン(HI)	1.25	8	18
		ホーン(LOW)	0.5	9	17

S2A1B0721B

整備項目	標準時間
ミアンナイ	–

見出番号	部品番号	部品名	希望小売価格	使用個数 AP1 100 MT	AP1 110 MT	AP1 120 MT	AP1 130 135,200 MT	AP2 100 MT	AP2 110 MT	適用号機 初号機	終号機	タイプ
1	04320-SP0-D00	ｻﾌﾞｺｰﾄﾞ (ﾚｯﾄﾞ)(1.25) (10ｺｾｯﾄ)	830	–	–	–	N	N	N			
2	04320-SP0-E00	ｻﾌﾞｺｰﾄﾞ (ｲｴﾛｰ)(0.5) (10ｺｾｯﾄ)	800	–	–	–	N	N	N			
3	04320-SP0-G10	ｻﾌﾞｺｰﾄﾞ (ﾚｯﾄﾞ)(1.25) (10ｺｾｯﾄ)	700	–	–	–	N	N	N			
4	04320-SP0-K10	ｻﾌﾞｺｰﾄﾞ (ﾚｯﾄﾞ)(1.25) (10ｺｾｯﾄ)	730	–	–	–	N	N	N			
5	04320-SP0-R00	ｻﾌﾞｺｰﾄﾞ (ﾚｯﾄﾞ)(1.25) (10ｺｾｯﾄ)	1,600	–	–	–	N	N	N			
6	04320-SP0-S00	ｻﾌﾞｺｰﾄﾞ (ｲｴﾛｰ)(0.5) (10ｺｾｯﾄ)	490	–	–	–	N	N	N			
7	04320-SP0-T00	ｻﾌﾞｺｰﾄﾞ (ﾚｯﾄﾞ)(1.25) (10ｺｾｯﾄ)	610	–	–	–	N	N	N			
8	04320-SP0-U10	ｻﾌﾞｺｰﾄﾞ (ﾚｯﾄﾞ)(1.25) (10ｺｾｯﾄ)	830	–	–	–	N	N	N			
9	04320-SP0-V10	ｻﾌﾞｺｰﾄﾞ (ｲｴﾛｰ)(0.5) (10ｺｾｯﾄ)	230	–	–	–	N	N	N			
10	04321-SM4-305	ｶﾌﾟﾗｰ,ｳｵｰﾀｰﾌﾟﾙｰﾌ (2P 250F)(5ｺｾｯﾄ)	380	–	–	–	N	N	N			
11	04321-SM4-309	ｶﾌﾟﾗｰ (2P 250F)(5ｺｾｯﾄ) ・	540	–	–	–	N	N	N			
12	04321-SM4-405	ｶﾌﾟﾗｰ (2P 250F)(5ｺｾｯﾄ) ・	480	–	–	–	N	N	N			
13	04321-SM4-406	ｶﾌﾟﾗｰ,ｳｵｰﾀｰﾌﾟﾙｰﾌ (2P 090F)(5ｺｾｯﾄ)	1,050	–	–	–	N	N	N			
14	04321-ST7-405	ｶﾌﾟﾗｰ,ｳｵｰﾀｰﾌﾟﾙｰﾌ (2P 090F)(5ｺｾｯﾄ)	350	–	–	–	N	N	N			

B-7-21 フロントエレクトリカルコネクター (AP1)(130-)(AP2)

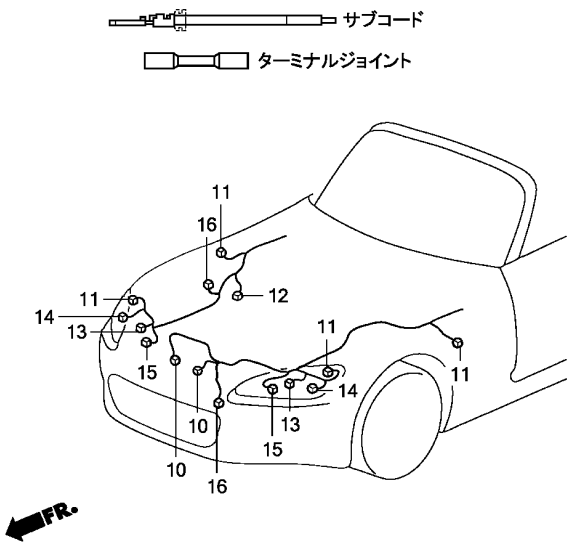

見出番号	カプラー 形状	カプラー 設定部位	サイズ	サブコード 見出番号	ターミナルジョイント 見出番号
10		コンデンサーファンモーター クーリングファンモーター	1.25	5	18
			2.0	19	20
11		サイドターンライト ポジションライト	0.5	6	17
			1.25	7	18
12		FRウォッシャーモーター	1.25	7	18
13		ヘッドライト (HID)	1.25	1	18
14		ターンライト	0.5	2	17
15		ヘッドライト (HALOGEN)	1.25	3	18
			1.25	4	18
16		ホーン(HI)	1.25	8	18
		ホーン(LOW)	0.5	9	17

S2A1B0721B

見出番号	部品番号	部品名	希望小売価格	使用個数 AP1 100 MT	AP1 110 MT	AP1 120 MT	AP1 130 135,200 MT	AP2 100 MT	AP2 110 MT	適用号機 初号機	終号機	タイプ
15	04321-S2G-305	ｶﾌﾟﾗｰ (3P 321F)(5ｺｾｯﾄ) ・	280	–	–	–	N	N	N			
16	04321-S87-305	ｶﾌﾟﾗｰ,ｳｵｰﾀｰﾌﾟﾙｰﾌ (1P 090F)(5ｺｾｯﾄ)	130	–	–	–	N	N	N			
17	04323-SP0-A01	ｼﾞｮｲﾝﾄ,ﾀｰﾐﾅﾙ (ｲｴﾛｰ)(0.5) (25ｺｾｯﾄ)	1,350	–	–	–	N	N	N			
18	04323-SP0-A11	ｼﾞｮｲﾝﾄ,ﾀｰﾐﾅﾙ (ﾚｯﾄﾞ)(1.25) (25ｺｾｯﾄ)	1,650	–	–	–	N	N	N			
19	04320-SP0-N10	ｻﾌﾞｺｰﾄﾞ (ﾌﾞﾙｰ)(2.0) (10ｺｾｯﾄ)	380	–	–	–	–	–	N			
20	04323-SP0-A21	ｼﾞｮｲﾝﾄ,ﾀｰﾐﾅﾙ (ﾌﾞﾙｰ)(2.0) (25ｺｾｯﾄ)	1,850	–	–	–	–	–	N			

B-7-30 リヤーエレクトリカルコネクター (AP1)(-120)

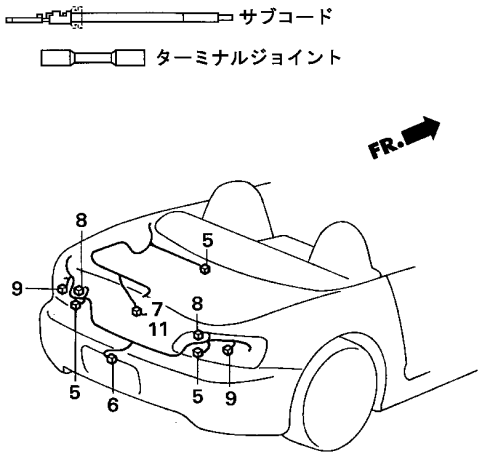

カプラー 見出番号	形状	設定部位	サイズ	サブコード 見出番号	ターミナルジョイント 見出番号
5		バックライト トランクライト	0.5	1	10
6		ライセンスライト	0.5	3	10
7		トランクスイッチ	0.5	2	10
8		ターンライト	0.5	4	10
9		ストップライト テールライト	0.5	4	10
11		トランクスイッチ	0.5	1	10

S2A1−B0730B

整備項目	標準時間
ミアンナイ	−

見出番号	部品番号	部品名	希望小売価格	AP1 100 MT	AP1 110 MT	AP1 120 MT	AP1 130 MT	AP2 100 MT	AP2 110 MT	適用号機 初号機	適用号機 終号機	タイプ
				使用個数								
1	04320-SP0-A00	ｻﾌﾞｺｰﾄﾞ (ｲｴﾛｰ)(0.5) (10ｺｾｯﾄ)	480	N	N	N	−	−	−			
2	04320-SP0-G00	ｻﾌﾞｺｰﾄﾞ (ｲｴﾛｰ)(0.5) (10ｺｾｯﾄ)	480	N	−	−	−	−	−			
3	04320-SP0-S00	ｻﾌﾞｺｰﾄﾞ (ｲｴﾛｰ)(0.5) (10ｺｾｯﾄ)	490	N	N	N	−	−	−			
4	04320-SP0-Y10	ｻﾌﾞｺｰﾄﾞ (ｲｴﾛｰ)(0.5) (10ｺｾｯﾄ)	480	N	N	N	−	−	−			
5	04321-SH2-307	ｶﾌﾟﾗｰ (2P 090F)(5ｺｾｯﾄ) ・	235	N	N	N	−	−	−			
6	04321-SM4-309	ｶﾌﾟﾗｰ (2P 250F)(5ｺｾｯﾄ) ・	540	N	N	N	−	−	−			
7	04321-S2A-305	ｶﾌﾟﾗｰ (3P 090M)(5ｺｾｯﾄ) ・	210	N	−	−	−	−	−			
8	04321-S2A-307	ｶﾌﾟﾗｰ (2P 090F)(5ｺｾｯﾄ) ・	230	N	N	N	−	−	−			
9	04321-S2A-308	ｶﾌﾟﾗｰ (3P 090F)(5ｺｾｯﾄ) ・	215	N	N	N	−	−	−			
10	04323-SP0-A01	ｼﾞｮｲﾝﾄ,ﾀｰﾐﾅﾙ (ｲｴﾛｰ)(0.5) (25ｺｾｯﾄ)	1,350	N	N	N	−	−	−			
11	04321-SM4-409	ｶﾌﾟﾗｰ (3P 090 F)(5ｺｾｯﾄ)	265	−	N	N	−	−	−			

B-7-31 リヤーエレクトリカルコネクター (AP1)(130-)(AP2)(100)

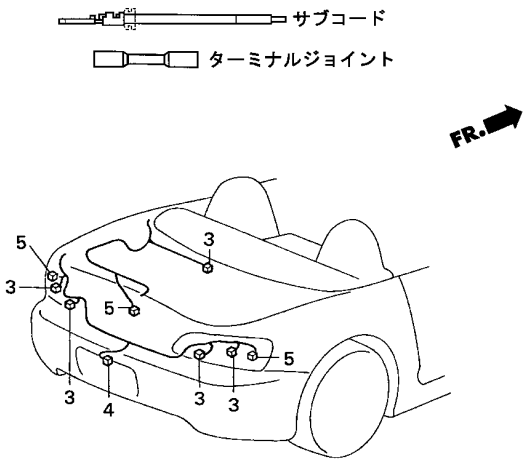

カプラー 見出番号	形状	設定部位	サイズ	サブコード 見出番号	ターミナルジョイント 見出番号
3		ターンライト バックライト トランクライト	0.5	1	6
4		ライセンスライト	0.5	2	6
5		ストップライト テールライト トランクスイッチ	0.5	1	6
			0.5	2	6

S2A1−B0731B

整備項目	標準時間
ミアンナイ	−

見出番号	部品番号	部品名	希望小売価格	使用個数 AP1 100 MT	AP1 110 MT	AP1 120 MT	AP1 130 135,200 MT	AP2 100 MT	AP2 110 MT	適用号機 初号機	終号機	タイプ
1	04320-SP0-A00	ｻﾌﾞｺｰﾄﾞ (ｲｴﾛｰ)(0.5) (10ｺｾｯﾄ)	480	−	−	−	N	N	−			
2	04320-SP0-S00	ｻﾌﾞｺｰﾄﾞ (ｲｴﾛｰ)(0.5) (10ｺｾｯﾄ)	490	−	−	−	N	N	−			
3	04321-SH2-307	ｶﾌﾟﾗｰ (2P 090F)(5ｺｾｯﾄ) ・	235	−	−	−	N	N	−			
4	04321-SM4-309	ｶﾌﾟﾗｰ (2P 250F)(5ｺｾｯﾄ) ・	540	−	−	−	N	N	−			
5	04321-SM4-409	ｶﾌﾟﾗｰ (3P 090 F)(5ｺｾｯﾄ)	265	−	−	−	N	N	−			
6	04323-SP0-A01	ｼﾞｮｲﾝﾄ,ﾀｰﾐﾅﾙ (ｲｴﾛｰ)(0.5) (25ｺｾｯﾄ)	1,350	−	−	−	N	N	−			

4

B-7-32 リヤーエレクトリカルコネクター (AP2)(110)

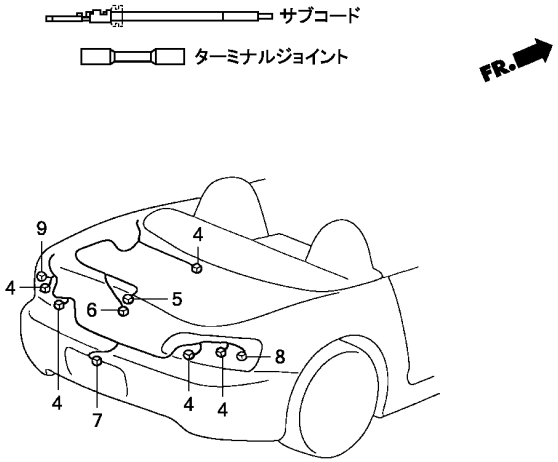

カプラー 見出番号	形状	設定部位	サイズ	サブコード 見出番号	ターミナルジョイント 見出番号
4		ターンライト バックライト トランクライト	0.5	1	10
5		ハイマウント ストップランプ	0.5	1	10
			1.25	2	11
6		トランクスイッチ	0.5	1	10
7		ライセンスライト	0.5	3	10
8		ストップライト テールライト(R.)	0.5	1	10
9		ストップライト テールライト(L.)	0.5	1	10
			1.25	2	11

S2A1B0732

整備項目	標準時間
ミアンナイ	–

見出番号	部品番号	部品名	希望小売価格	使用個数 AP1 100 MT	AP1 110 MT	AP1 120 MT	AP1 130 135,200 MT	AP2 100 MT	AP2 110 MT	適用号機 初号機	終号機	タイプ
1	04320-SP0-A00	ｻﾌﾞｺｰﾄﾞ (ｲｴﾛｰ)(0.5) (10ｺｾｯﾄ)	480	–	–	–	–	–	N			
2	04320-SP0-B00	ｻﾌﾞｺｰﾄﾞ (ﾚｯﾄﾞ)(1.25) (10ｺｾｯﾄ)	590	–	–	–	–	–	N			
3	04320-SP0-S00	ｻﾌﾞｺｰﾄﾞ (ｲｴﾛｰ)(0.5) (10ｺｾｯﾄ)	490	–	–	–	–	–	N			
4	04321-SH2-307	ｶﾌﾟﾗｰ (2P 090F)(5ｺｾｯﾄ) ・	235	–	–	–	–	–	N			
5	04321-SH2-307	ｶﾌﾟﾗｰ (2P 090F)(5ｺｾｯﾄ) ・	235	–	–	–	–	–	N			
6	04321-SH3-307	ｶﾌﾟﾗｰ (6P 090F)(5ｺｾｯﾄ) ・	350	–	–	–	–	–	N			
7	04321-SM4-309	ｶﾌﾟﾗｰ (2P 250F)(5ｺｾｯﾄ) ・	540	–	–	–	–	–	N			
8	04321-SM4-409	ｶﾌﾟﾗｰ (3P 090 F)(5ｺｾｯﾄ)	265	–	–	–	–	–	N			
9	04321-SM4-409	ｶﾌﾟﾗｰ (3P 090 F)(5ｺｾｯﾄ)	265	–	–	–	–	–	N			
10	04323-SP0-A01	ｼﾞｮｲﾝﾄ,ﾀｰﾐﾅﾙ (ｲｴﾛｰ)(0.5) (25ｺｾｯﾄ)	1,350	–	–	–	–	–	N			
11	04323-SP0-A11	ｼﾞｮｲﾝﾄ,ﾀｰﾐﾅﾙ (ﾚｯﾄﾞ)(1.25) (25ｺｾｯﾄ)	1,650	–	–	–	–	–	N			

B-8 ヘッドライト (AP1)(-120)

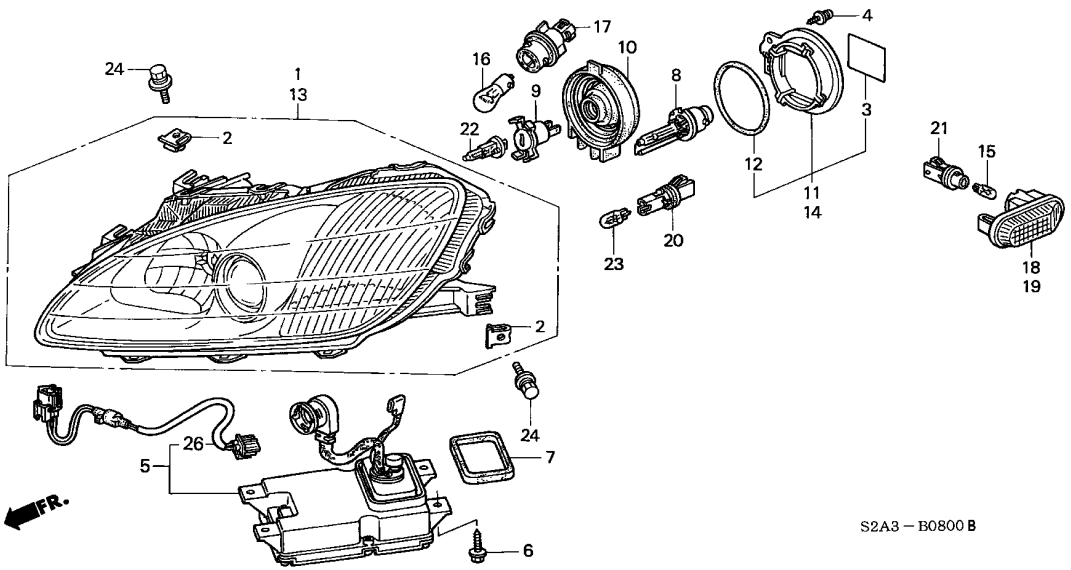

整備項目	標準時間
ﾗﾝﾌﾟ ﾕﾆｯﾄ,R.ｻｲﾄﾞﾀｰﾝ ･････････	0.1
(ｶﾝﾚﾝﾌﾞﾋﾝ ﾌｸﾑ)	
ｱﾀﾞﾌﾟﾀｰ ･････････････････	0.5
.ﾊﾞﾙﾌﾞ	
(ﾐﾀﾞｼ NO,8)	
.ﾊﾞﾙﾌﾞ,ﾍｯﾄﾞﾗｲﾄ	
ﾍｯﾄﾞﾗｲﾄﾕﾆｯﾄ,R. ･･････････････	1.0
(ｲﾂｺﾏｼ 0.5 ｶｻﾝ)	
ｺｰﾄﾞ COMP. ･･････････････････	1.1
ｲﾝﾊﾞｰﾀｰﾕﾆｯﾄ,HIDｼｽﾃﾑ ･････････	1.2
(ｲﾂｺﾏｼ 0.7 ｶｻﾝ)	

見出番号	部品番号	部品名	希望小売価格	使用個数 AP1 100 MT	AP1 110 MT	AP1 120 MT	AP1 130 135,200 MT	AP2 100 MT	AP2 110 MT	適用号機 初号機	終号機	タイプ
1	04331-S2A-000	ﾍｯﾄﾞﾗｲﾄﾕﾆｯﾄ,R. ･････････	40,700	1	1	-	-	-	-			
	33101-S2A-013	･････････････････････	40,900	-	-	1	-	-	-			
2	33104-ST7-000	ﾅｯﾄ,ｽﾍﾟｼｬﾙ ･････････････	100	8	8	8	-	-	-			
3	33107-SL0-300	ﾗﾍﾞﾙ,ｺｰｼｮﾝ ･････････････	150	2	2	2	-	-	-			
4	33108-S2A-003	ｽｸﾘｭｰ,ｽﾍﾟｼｬﾙﾀｯﾋﾟﾝｸﾞ ････	70	2	2	2	-	-	-			
5	33109-S2A-003	ｲﾝﾊﾞｰﾀｰﾕﾆｯﾄ,HIDｼｽﾃﾑ ････	26,700	2	2	-	-	-	-			
	33109-S2A-013	･････････････････････	25,500	-	-	2	-	-	-			
6	33110-S6M-003	ﾎﾞﾙﾄ,ﾀｯﾋﾟﾝｸﾞ 5X16 ･･････	80	8	8	8	-	-	-			
7	33112-S2A-003	ﾊﾟｯｷﾝ ･･････････････････	340	2	2	2	-	-	-			
8	33116-ST7-003	ﾊﾞﾙﾌﾞ (HID D2S) ････････	14,000	2	2	2	-	-	-			
9	33116-S2A-003	ｱﾀﾞﾌﾟﾀｰ ･････････････････	450	2	2	2	-	-	-			
10	33126-S1F-003	ｶﾊﾞｰ,ﾗﾊﾞｰ ･････････････････	680	2	2	2	-	-	-			
11	33127-S2A-003	ｶﾊﾞｰCOMP.,R.ﾊﾞｯｸ ･･････	550	1	1	1	-	-	-			
12	33145-S2A-003	Oﾘﾝｸﾞ ･･････････････････	250	2	2	2	-	-	-			
13	04336-S2A-000	ﾍｯﾄﾞﾗｲﾄﾕﾆｯﾄ,L. ･････････	40,700	1	1	-	-	-	-			
	33151-S2A-013	･････････････････････	40,900	-	-	1	-	-	-			
14	33177-S2A-003	ｶﾊﾞｰCOMP.,L.ﾊﾞｯｸ ･･････	500	1	1	1	-	-	-			
15	33301-SA0-741	ﾊﾞﾙﾌﾞ (12V 5W)(ｽﾀﾝﾚｰ) ･･	160	2	2	-	-	-	-			
	33301-S5H-T01	ﾊﾞﾙﾌﾞ,ｳｴｯｼﾞﾍﾞｰｽ (WY 12V 5W)(ｽﾀﾝﾚｰ)	180	-	-	2	-	-	-			
16	33301-ST7-J01	ﾊﾞﾙﾌﾞ,ﾌﾛﾝﾄﾀｰﾝ (12V 21W) (S25)(ｱﾝﾊﾞｰ)(ｺｲﾄ)	400	2	2	2	-	-	-			
17	33303-ST7-J01	ｿｹｯﾄCOMP. (S25) ････････	400	2	2	2	-	-	-			
18	33801-S2A-003	ﾗﾝﾌﾟﾕﾆｯﾄ,R.ｻｲﾄﾞﾀｰﾝ ････	820	1	-	-	-	-	-			
				-	1	-	-	-	-	--------	1103381	

B-8 ヘッドライト (AP1) (-120)

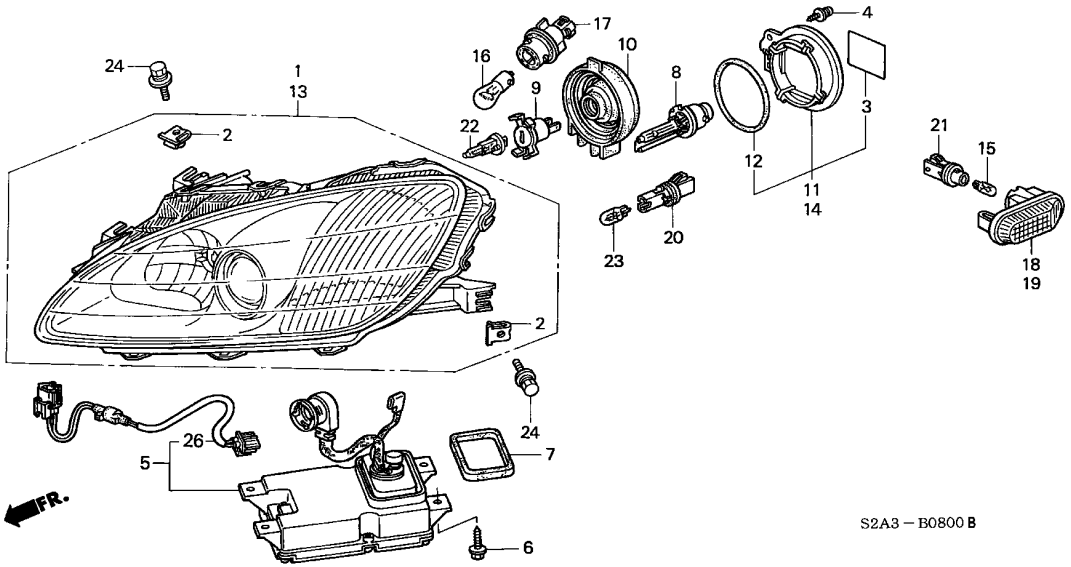

見出番号	部品番号	部品名	希望小売価格	使用個数 AP1 100 MT	AP1 110 MT	AP1 120 MT	AP1 130 135, 200 MT	AP2 100 MT	AP2 110 MT	適用号機 初号機	終号機	タイプ
18)	33801-S2A-023	ﾗﾝﾌﾟ ﾕﾆｯﾄ, R. ｻｲﾄﾞ ﾀｰﾝ ·····	800	－	1	－	－	－	－	1103382		
	33801-S2A-J02	ﾗﾝﾌﾟ ﾕﾆｯﾄ ····· (ﾐｷﾞﾖｳ)	800	－	－	1	－	－	－			
19	33851-S2A-003	ﾗﾝﾌﾟ ﾕﾆｯﾄ, L. ｻｲﾄﾞ ﾀｰﾝ ·····	820	1	－	－	－	－	－			
				－	1	－	－	－	－	--------	1103381	
	33851-S2A-023	·····	800	－	1	－	－	－	－	1103382		
	33851-S2A-J02	ﾗﾝﾌﾟ ﾕﾆｯﾄ ····· (ﾋﾀﾞﾘﾖｳ)	800	－	－	1	－	－	－			
20	34301-S1F-003	ｿｹｯﾄCOMP. (T10) ·····	360	2	2	2	－	－	－			
21	34304-SH3-A01	ｿｹｯﾄCOMP. ·····	390	2	2	2	－	－	－			
22	34901-ST7-J01	ﾊﾞﾙﾌﾞ, ﾍｯﾄﾞﾗｲﾄ (H1) (12V 55W)	1,000	2	2	2	－	－	－			
23	34908-SB6-741	ﾊﾞﾙﾌﾞ (12V 5W) ·····	125	2	2	2	－	－	－			
24	93405-06016-04	ﾎﾞﾙﾄﾜｯｼｬｰ 6X16 ·····	40	8	8	8	－	－	－			
26	33192-S2A-003	ｺｰﾄﾞ COMP. ·····	2,770	－	－	2	－	－	－			

B-8-1 ヘッドライト (AP1)(130-)(AP2)

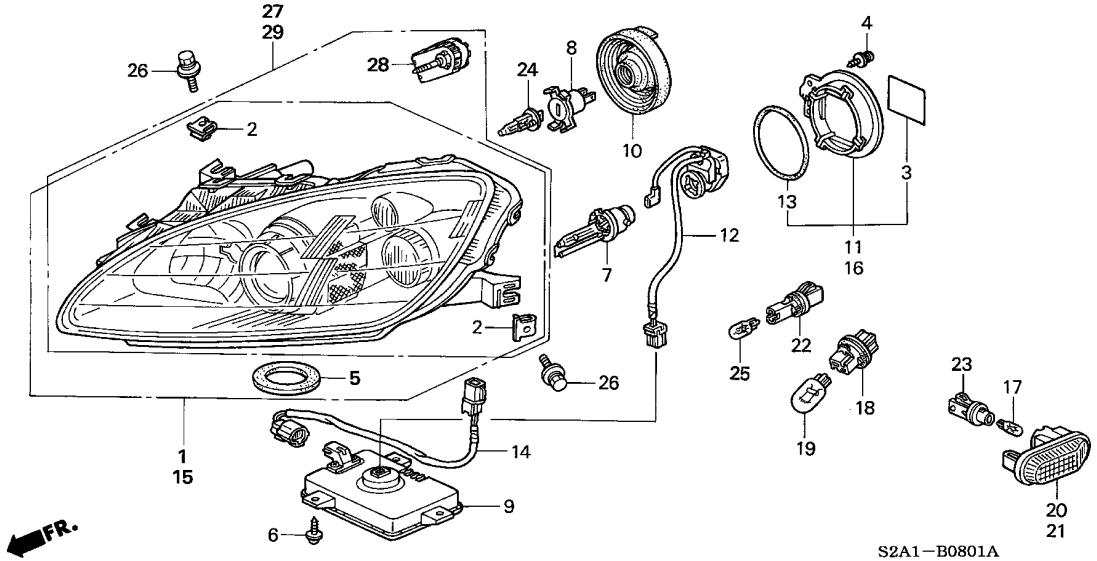

整備項目	標準時間
ﾗﾝﾌﾟﾕﾆｯﾄ ･････････････････････	0.1
(ｶﾝﾚﾝﾌﾞﾋﾝ ﾌｸﾑ)	
ｱﾀﾞﾌﾟﾀｰ ･････････････････････	0.5
.ﾊﾞﾙﾌﾞ	
(ﾐﾀﾞｼ NO.7)	
.ﾊﾞﾙﾌﾞ,ﾍｯﾄﾞﾗｲﾄ	
ﾍｯﾄﾞﾗｲﾄﾕﾆｯﾄ,R. ･････････････････	1.0
(ｲﾂｺﾏｼ 0.5 ｶｻﾝ)	
ｱｼﾞﾔｽﾀｰﾕﾆｯﾄ,ﾍｯﾄﾞﾗｲﾄ ･････････････	1.1
.ｺｰﾄﾞ COMP.	
ｺﾝﾄﾛｰﾙﾕﾆｯﾄ ･････････････････････	1.2
(ｲﾂｺﾏｼ 0.7 ｶｻﾝ)	
.ｲｸﾞﾅｲﾀｰ,HID	
(ｲﾂｺﾏｼ 0.7 ｶｻﾝ)	

見出番号	部品番号	部品名	希望小売価格	使用個数 AP1 100 MT	AP1 110 MT	AP1 120 MT	AP1 130 135,200 MT	AP2 100 MT	AP2 110 MT	適用号機 初号機	終号機	タイプ
1	33101-S2A-J01	ﾍｯﾄﾞﾗｲﾄﾕﾆｯﾄ,R. ･････････	44,000	−	−	−	1	−	−			
2	33104-ST7-000	ﾅｯﾄ,ｽﾍﾟｼｬﾙ ･････････････	100	−	−	−	8	8	8			
3	33107-SL0-300	ﾗﾍﾞﾙ,ｺｰｼｮﾝ ･････････････	150	−	−	−	2	2	2			
4	33108-S2A-003	ｽｸﾘｭｰ,ｽﾍﾟｼｬﾙﾀｯﾋﾟﾝｸﾞ ････	70	−	−	−	2	2	2			
5	33109-S7A-J11	ｼｰﾙ,ｶﾞｽｹｯﾄ ･････････････	400	−	−	−	2	2	2			
6	33110-S6M-003	ﾎﾞﾙﾄ,ﾀｯﾋﾟﾝｸﾞ 5X16 ･･････	80	−	−	−	6	6	6			
7	33116-ST7-003	ﾊﾞﾙﾌﾞ (HID D2S) ････････	14,000	−	−	−	2	2	2			
8	33116-S2A-003	ｱﾀﾞﾌﾟﾀｰ ･････････････････	450	−	−	−	2	2	2			
9	33119-S2A-J01	ｺﾝﾄﾛｰﾙﾕﾆｯﾄ ･････････････	15,000	−	−	−	2	2	2			
10	33126-S7A-003	ｶﾊﾞｰ,ﾗﾊﾞｰ ･････････････････	610	−	−	−	2	2	2			
11	33127-S2A-003	ｶﾊﾞｰCOMP.,R.ﾊﾞｯｸ ･･････	550	−	−	−	1	1	1			
12	33129-S2A-J01	ｲｸﾞﾅｲﾀｰ,HID ･････････････	12,500	−	−	−	2	2	2			
13	33145-S2A-003	Oﾘﾝｸﾞ ･････････････････････	250	−	−	−	2	2	2			
14	33147-S2A-A11	ｺｰﾄﾞ COMP. ･････････････････	2,500	−	−	−	2	2	2			
15	33151-S2A-J01	ﾍｯﾄﾞﾗｲﾄﾕﾆｯﾄ,L. ･････････	44,000	−	−	−	1	−	−			
16	33177-S2A-003	ｶﾊﾞｰCOMP.,L.ﾊﾞｯｸ ･･････	500	−	−	−	1	1	1			
17	33301-S5H-T01	ﾊﾞﾙﾌﾞ,ｳｴｯｼﾞﾍﾞｰｽ (WY 12V 5W)(ｽﾀﾝﾚｰ)	180	−	−	−	2	2	2			
18	33303-S2A-A00	ﾌﾟﾗｸﾞ,ｿｹｯﾄ ･････････････	400	−	−	−	2	2	2			
19	33303-S30-003	ﾊﾞﾙﾌﾞ (T20W 12V 21W) ･･･	170	−	−	−	2	2	2			
20	33801-S2A-J02	ﾗﾝﾌﾟﾕﾆｯﾄ ･････････････････ (R.)	800	−	−	−	1	1	1			
21	33851-S2A-J02	ﾗﾝﾌﾟﾕﾆｯﾄ ･････････････････ (L.)	800	−	−	−	1	1	1			

4

B-8-1 ヘッドライト (AP1)(130-)(AP2)

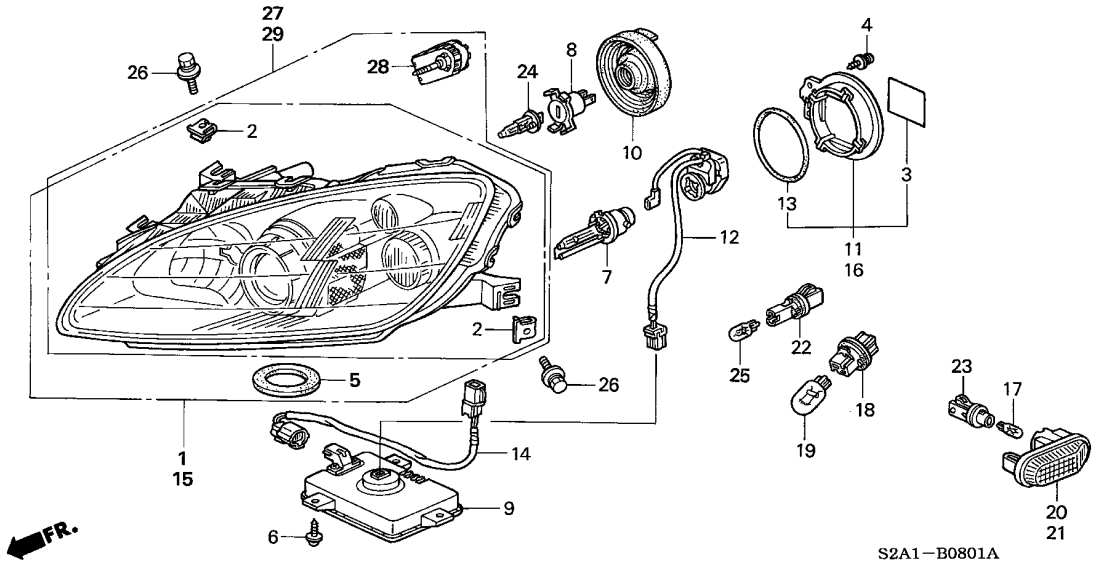

見出番号	部品番号	部品名	希望小売価格	使用個数 AP1 100 MT	AP1 110 MT	AP1 120 MT	AP1 130 135,200 MT	AP2 100 MT	AP2 110 MT	適用号機 初号機	終号機	タイプ
22	34301-S1F-003	ソケットCOMP. (T10) ·····	360	−	−	−	2	−	−	--------	1300021	BC1, BC1N, BC2, BC2N, B1, B1N, B2, B2N, VC1, VC1N, VC2 VC2N, V1, V1N, V2, V2N
	34301-S2A-003	·····	400	−	−	−	2	−	−	--------	--------	NBC1, NBC1N, NBC2, NBC2N, NB1, NB1N, NB2, NB2N, NVC1 NVC1N, NVC2, NVC2N, NV1, NV1N, NV2, NV2N, SBC1, SBC1N SBC2, SBC2N, SB1, SB1N, SB2, SB2N, SVC1, SVC1N, SVC2 SVC2N, SV1, SV1N, SV2, SV2N
				−	−	−	2	−	−	1300022	--------	BC1, BC1N, BC2, BC2N, B1, B1N, B2, B2N, VC1, VC1N, VC2 VC2N, V1, V1N, V2, V2N
				−	−	−	−	2	2			
23	34304-SH3-A01	ソケットCOMP. ·····	390	−	−	−	2	2	2			
24	34901-ST7-J01	バルブ,ヘッドライト (H1) (12V 55W)	1,000	−	−	−	2	−	−	--------	--------	BC1, BC1N, BC2, BC2N, B1, B1N, B2, B2N, NBC1, NBC1N, NBC2 NBC2N, NB1, NB1N, NB2, NB2N, NVC1, NVC1N, NVC2, NVC2N NV1, NV1N, NV2, NV2N, VC1, VC1N, VC2, VC2N, V1, V1N, V2 V2N
	34901-SZ3-000	·····	1,000	−	−	−	2	−	−	--------	--------	SBC1, SBC1N, SBC2, SBC2N, SB1, SB1N, SB2, SB2N, SVC1 SVC1N, SVC2, SVC2N, SV1, SV1N, SV2, SV2N
				−	−	−	−	2	2			
25	34908-SB6-741	バルブ (12V 5W) ·····	125	−	−	−	2	2	2			
26	93405-06016-04	ボルトワッシャー 6X16 ·····	40	−	−	−	8	8	8			
27	33101-S2A-J21	ヘッドライトユニット,R. ·····	48,000	−	−	−	−	1	1			
28	33130-S2A-G01	アジャスターユニット,ヘッドライト ····	10,000	−	−	−	−	2	2			
29	33151-S2A-J21	ヘッドライトユニット,L. ·····	48,000	−	−	−	−	1	1			

B-9 テールライト / ライセンスライト (AP1)(-120)

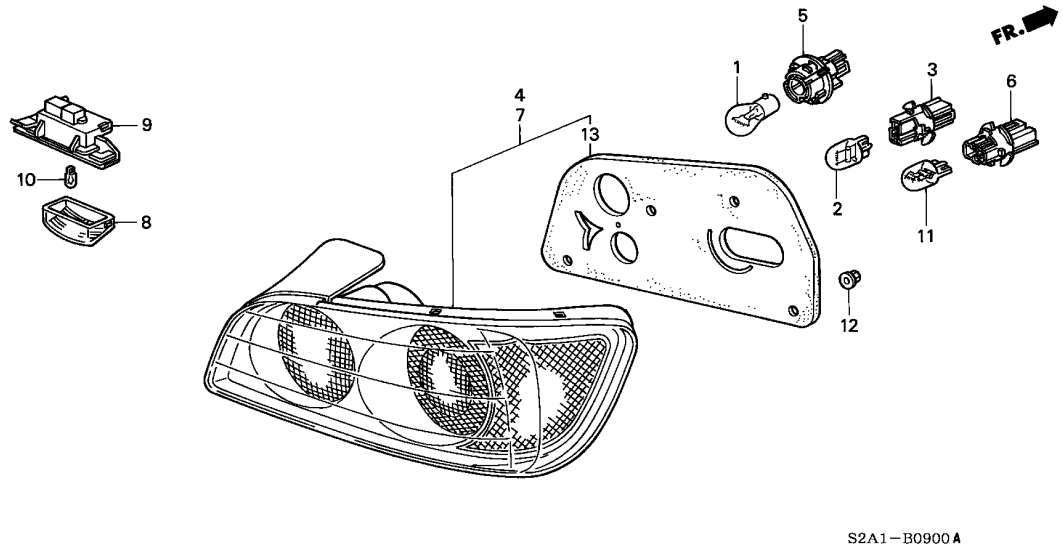

整備項目	標準時間
レンズ	0.1
ガスケット,ベース	0.3
.ハウジングCOMP.	
.ランプユニット,R.テール	

見出番号	部品番号	部品名	希望小売価格	使用個数 AP1 100 MT	AP1 110 MT	AP1 120 MT	AP1 130 135,200 MT	AP2 100 MT	AP2 110 MT	適用号機 初号機	終号機	タイプ
1	33301-ST7-J01	バルブ,フロントターン (12V 21W) (S25)(アンバー)(コイト)	400	2	2	2	-	-	-			
2	33303-S30-003	バルブ (T20W 12V 21W) ···	170	2	2	2	-	-	-			
3	33304-S30-003	ソケットCOMP. (T20) ·····	360	2	2	2	-	-	-			
4	33501-S2A-003	ランプユニット,R.テール ·····	19,000	1	1	-	-	-	-			
	33501-S2A-013	·····	17,200	-	-	1	-	-	-			
5	33514-S2A-003	ソケットCOMP. (PY21W) ·····	400	2	2	2	-	-	-			
6	33515-S2A-003	ソケットCOMP. (T20) ·····	450	2	2	2	-	-	-			
7	33551-S2A-003	ランプユニット,L.テール ·····	19,000	1	1	-	-	-	-			
	33551-S2A-013	·····	17,200	-	-	1	-	-	-			
8	34101-S2K-003	レンズ ·····	300	1	1	1	-	-	-			
9	34102-S2K-003	ハウジングCOMP. ·····	500	1	1	1	-	-	-			
10	34103-S2K-003	バルブ,ウエッジ (12V 5W) ···	160	1	1	1	-	-	-			
11	34906-S30-003	バルブ (T20 12V 21/5W) ··	200	2	2	2	-	-	-			
12	94050-05080	ナット,フランジ 5MM ·····	30	8	8	8	-	-	-			
13	33502-S2A-305	ガスケット,ベース ·····	830	2	2	-	-	-	-			
	33502-S2A-A01	·····	830	-	-	2	-	-	-			

B-9-1 テールライト / ライセンスライト (AP1)(130-)(AP2)

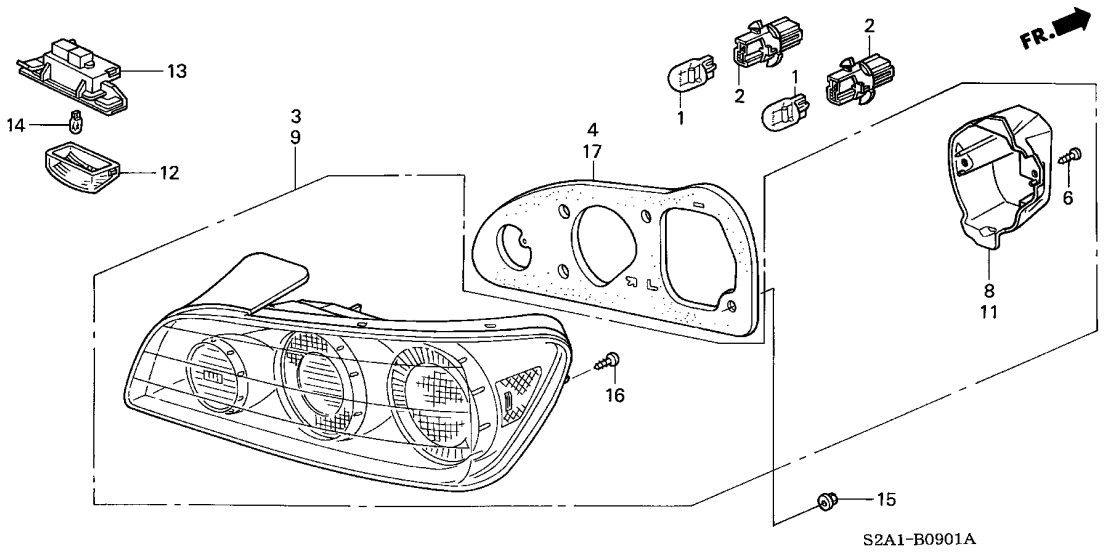

整備項目	標準時間
レンズ	0.1
ガスケット, R.ベース	0.3
.ハウジングCOMP.	
.ランプユニット, R.テール	

見出番号	部品番号	部品名	希望小売価格	使用個数 AP1 100 MT	AP1 110 MT	AP1 120 MT	AP1 130 135,200 MT	AP2 100 MT	AP2 110 MT	適用号機 初号機	終号機	タイプ
1	33303-S30-003	バルブ (T20W 12V 21W)	170	–	–	–	4	4	4			
2	33304-S30-003	ソケットCOMP. (T20)	360	–	–	–	4	4	4			
3	33501-S2A-J01	ランプユニット, R.テール	24,000	–	–	–	1	1	1			
4	33502-S2A-A11	ガスケット, R.ベース	750	–	–	–	1	1	1			
6	33507-S2A-A11	スクリュー, タッピング	110	–	–	–	4	4	–			
8	33527-S2A-A11	カバー, R.バック	450	–	–	–	1	1	–			
9	33551-S2A-J01	ランプユニット, L.テール	24,000	–	–	–	1	1	1			
11	33557-S2A-A11	カバー, L.バック	450	–	–	–	1	1	–			
12	34101-S2K-901	レンズ	300	–	–	–	1	–	–			
				–	–	–	–	1	–	--------	1001730	
	34101-S2K-902		300	–	–	–	–	1	–	1001731		
				–	–	–	–	–	1			
13	34102-S2K-003	ハウジングCOMP.	500	–	–	–	1	1	1			
14	34103-S2K-003	バルブ, ウエッジ (12V 5W)	160	–	–	–	1	1	1			
15	94050-05080	ナット, フランジ 5MM	30	–	–	–	8	8	8			
16	33509-S2A-A11	スクリュー, スペシャルタッピング	150	–	–	–	2	2	–			
17	33552-S2A-A11	ガスケット, L.ベース	750	–	–	–	1	1	1			

B-10 インテリアライト

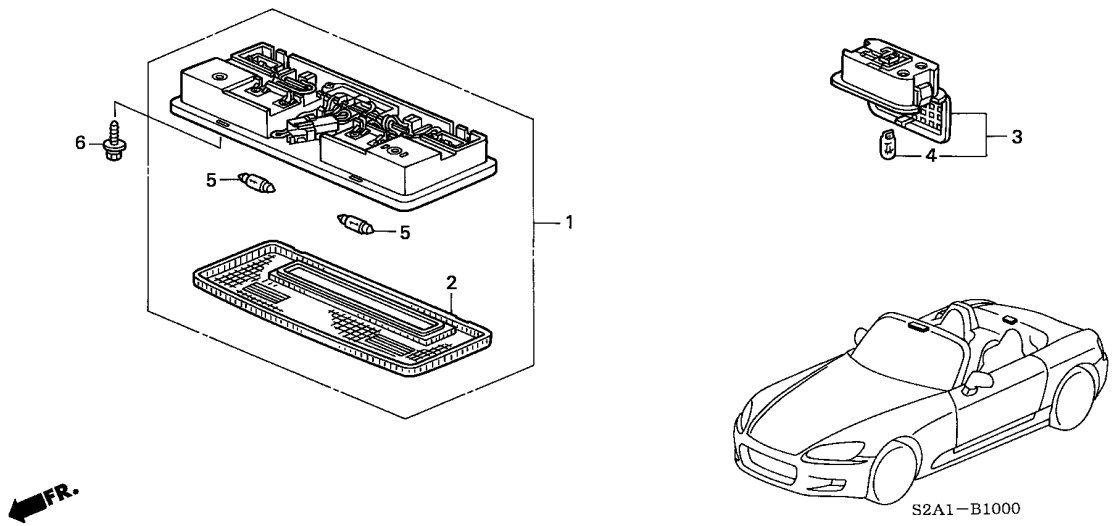

整備項目	標準時間
ライトASSY.,トランクルーム ・・・・・・・・・・・・・	0.1
ライトASSY.,インテリア ・・・・・・・・・・・・・・・	0.2

見出番号	部品番号	部品名	希望小売価格	使用個数 AP1 100 MT	AP1 110 MT	AP1 120 MT	AP1 130 135,200 MT	AP2 100 MT	AP2 110 MT	適用号機 初号機	終号機	タイプ
1	34250-SL4-003ZQ	ライトASSY.,インテリア *NH167L*....グラファイトブラック	4,500	1	1	1	1	1	1			
2	34251-SL4-003	レンズ ・・・・・・・・・・・・・・・・・・・	460	1	1	1	1	1	1			
3	34260-SW5-003	ライトASSY.,トランクルーム ・・・・・・・	700	1	1	1	1	1	1			
4	34295-SJ8-003	バルブ (12V 5W)(ダイイチ) ・・	200	1	1	1	1	1	1			
5	34295-538-003	バルブ (12V 5W)(ダイイチ) ・・	120	2	2	2	2	2	2			
6	90134-S30-003	スクリュー,アース 5X18 ・・・・・・・・・	70	2	2	2	2	2	2			
	90132-SZ3-003	スクリュー,ET 6X16 ・・・・・・・・・・	70									
		(オーバーサイズ)		(2)	(2)	(2)	(2)	(2)	(2)			

B-11 コンビネーションスイッチ

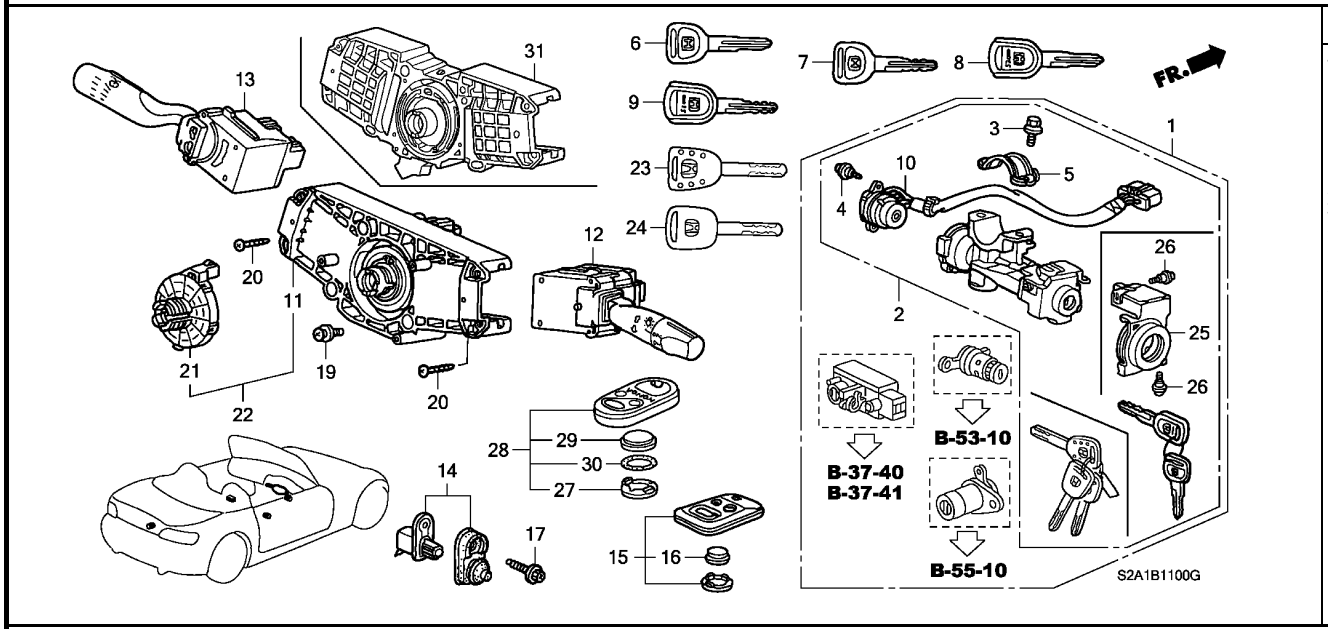

整備項目	標準時間
キーCOMP.,イモビライザー	0.2
.スイッチASSY.,ドアー	
.トランスミッターASSY.,キーレス	
イモビライゼーションユニット	0.4
.スイッチASSY.,ライティング&ターン	
.スイッチASSY.,ワイパー	
スイッチCOMP.,ステアリング	0.5
ボディCOMP.,スイッチ	0.7
.ボディ,スイッチ	
.センサーASSY.,ステアリング	
ロックASSY.,ステアリング	0.9
シリンダーセット,キー	1.5

見出番号	部品番号	部品名	希望小売価格	AP1 100 MT	AP1 110 MT	AP1 120 MT	AP1 130 135,200 MT	AP2 100 MT	AP2 110 MT	適用号機 初号機	適用号機 終号機	タイプ
1	06350-S2A-J00ZA	シリンダーセット,キー *NH167L*....グラファイトブラック	20,500	1	1	1	–	–	–			
	06350-S2A-J01ZA	*NH167L*....グラファイトブラック	33,300	–	–	–	1	–	–			
	06350-S2A-J60ZA	*NH167L*....グラファイトブラック	37,600	–	–	–	–	1	1			
2	35100-S2A-003	ロックASSY.,ステアリング ·····	13,400	1	1	1	–	–	–			
	35100-S2A-J11	·····	26,600	–	–	–	1	–	–			
	35100-S2A-J51	·····	22,600	–	–	–	–	1	1			
3	35102-SV4-003	ボルト,ブレークヘッド ·····	120	2	2	2	2	2	2			
4	35103-S04-003	スクリュー,リセスト ·····	100	2	2	2	2	2	2			
5	35108-S30-003	ホルダー,コラム ·····	100	1	1	1	1	1	1			
6	35113-SM4-901	キー,ブランク (メイン) ·····	450									
		(サブヨウ)		(1)	(1)	(1)	–	–	–			
7	35113-SM4-305	キー,イグニッション (メイン) (ヤマカコウズミ)	900									
		(サブヨウ)		(1)	(1)	(1)	–	–	–			
8	35113-S2A-000	キー,ブランク (メイン) ·····	3,310	(1)	(1)	(1)	–	–	–			
9	35113-S2A-305	キー,イグニッション (メイン) (ヤマカコウズミ)	3,750	(1)	(1)	(1)	–	–	–			
10	35130-S2A-003	スイッチCOMP.,ステアリング ·····	2,500	1	1	1	1	1	1			
11	35251-S2H-J01	ボディ,スイッチ ·····	1,800	1	–	–	–	–	–			
				–	1	–	–	–	–	--------	1101677	B1, B1N, B2, B2N
	35251-S2H-J02	·····	1,500	–	1	–	–	–	–	1101678	--------	B1, B1N, B2, B2N
				–	–	1	1	1	–	--------	--------	BC1, BC1N, BC2, BC2N, B1, B1N, B2, B2N, NBC1, NBC1N, NBC2 NBC2N, NB1, NB1N, NB2, NB2N, SBC1, SBC1N, SBC2, SBC2N SB1, SB1N, SB2, SB2N
12	35255-S2H-J01	スイッチASSY.,ライティング&ターン ··	5,500	1	1	–	–	–	–			

B-11 コンビネーションスイッチ

見出番号	部品番号	部品名	希望小売価格	使用個数 AP1 100 MT	AP1 110 MT	AP1 120 MT	AP1 130 135,200 MT	AP2 100 MT	AP2 110 MT	適用号機 初号機	終号機	タイプ
12)	35255-S3N-013	ｽｲｯﾁASSY.,ﾗｲﾃｲﾝｸﾞ&ﾀｰﾝ ･･	4,500	–	–	1	1	1	1			
13	35256-S2A-003	ｽｲｯﾁASSY.,ﾜｲﾊﾟｰ ･･････	5,500	1	1	–	–	–	–			
	35256-S3Y-901	･････････････････	4,000	–	–	1	1	1	1			
14	35400-S0X-A01	ｽｲｯﾁASSY.,ﾄﾞｱｰ ･････････	560	2	2	2	2	2	2			
15	72147-S10-013	ﾄﾗﾝｽﾐｯﾀｰASSY.,ｷｰﾚｽ ･････	10,500	1	1	1	1	–	–			
16	72148-S0A-000	ﾊﾞｯﾃﾘｰ (CR1616) ･･････	360	1	1	1	1	–	–			
17	90132-S0X-A01	ｽｸﾘｭｰ,ET 5X18 ･････････	70	2	2	2	2	2	2			
	90132-S0X-A11	ｽｸﾘｭｰ,ET 5.5X18 ･･････	100									
		(ｵｰﾊﾞｰｻｲｽﾞ)		(2)	(2)	(2)	(2)	(2)	(2)			
19	93891-05012-08	ｽｸﾘｭｰﾜｯｼｬｰ 5X12 ･･････	30	3	3	3	3	3	3			
20	93901-32420	ｽｸﾘｭｰ,ﾀｯﾋﾟﾝｸﾞ 3X16 ･････	25	4	4	4	4	4	4			
21	35000-S30-003	ｾﾝｻｰASSY.,ｽﾃｱﾘﾝｸﾞ ･････	13,900	–	1	1	–	–	–	---------	---------	VC1,VC1N,VC2,VC2N,V1,V1N,V2,V2N
				–	–	–	1	–	–	---------	1300457	VC1,VC1N,VC2,VC2N,V1,V1N,V2,V2N
	35000-S30-013	･････････････････	12,500	–	–	–	1	1	–	---------	---------	NVC1,NVC1N,NVC2,NVC2N,NV1,NV1N,NV2,NV2N,SVC1 SVC1N,SVC2,SVC2N,SV1,SV1N,SV2,SV2N
				–	–	–	1	–	–	1300458	---------	VC1,VC1N,VC2,VC2N,V1,V1N,V2,V2N
22	35251-S2A-J01	ﾎﾞﾃﾞｨCOMP.,ｽｲｯﾁ ･･････	15,500	–	1	1	–	–	–	---------	---------	VC1,VC1N,VC2,VC2N,V1,V1N,V2,V2N
				–	–	–	1	–	–	---------	1300457	VC1,VC1N,VC2,VC2N,V1,V1N,V2,V2N
	35251-S2A-J02	･････････････････	14,000	–	–	–	1	1	–	---------	---------	NVC1,NVC1N,NVC2,NVC2N,NV1,NV1N,NV2,NV2N,SVC1 SVC1N,SVC2,SVC2N,SV1,SV1N,SV2,SV2N
				–	–	–	1	–	–	1300458	---------	VC1,VC1N,VC2,VC2N,V1,V1N,V2,V2N
23	35111-S2A-N01	ｷｰCOMP.,ｲﾓﾋﾞﾗｲｻﾞｰ (ﾒｲﾝ)	13,200	–	–	–	1	–	–			
	35111-S2A-A51	･････････････････	12,000	–	–	–	–	1	1			
24	35111-S9A-G01	ｷｰCOMP. (ﾒｲﾝ)(ｲﾓﾋﾞﾗｲｻﾞ) (Hﾏｰｸ:ﾌﾞﾗｯｸ)	2,500	–	–	–	1	–	–			
	35111-SLA-N11	ｷｰCOMP. (ｲﾓﾋﾞﾗｲｻﾞ)(ﾌﾞﾗｯｸ)	2,500	–	–	–	–	1	1			
25	39730-S84-A11	ｲﾓﾋﾞﾗｲｾﾞｰｼｮﾝﾕﾆｯﾄ ･･････	4,400	–	–	–	1	–	–			
	39730-SLA-J01	･････････････････	7,800	–	–	–	–	1	1			
26	72118-ST7-003	ｽｸﾘｭｰ,ﾀｯﾋﾟﾝｸﾞ 3X5 ･････	60	–	–	–	4	4	4			
27	72146-S9A-A01	ｶﾊﾞｰ,ﾊﾞｯﾃﾘｰ ･････････	200	–	–	–	–	1	1			
28	72147-S2A-J01	ﾄﾗﾝｽﾐｯﾀｰASSY.,ｷｰﾚｽ ･････	11,000	–	–	–	–	1	1			
29	72148-S84-A10	ﾊﾞｯﾃﾘｰ (CR2025) ･･････	360	–	–	–	–	1	1			
30	72149-S10-003	Oﾘﾝｸﾞ ･････････････	120	–	–	–	–	1	1			
31	35251-S2A-A51	ﾎﾞﾃﾞｨCOMP.,ｽｲｯﾁ ･･････	14,000	–	–	–	–	–	1			

4

B-11-10 スイッチ

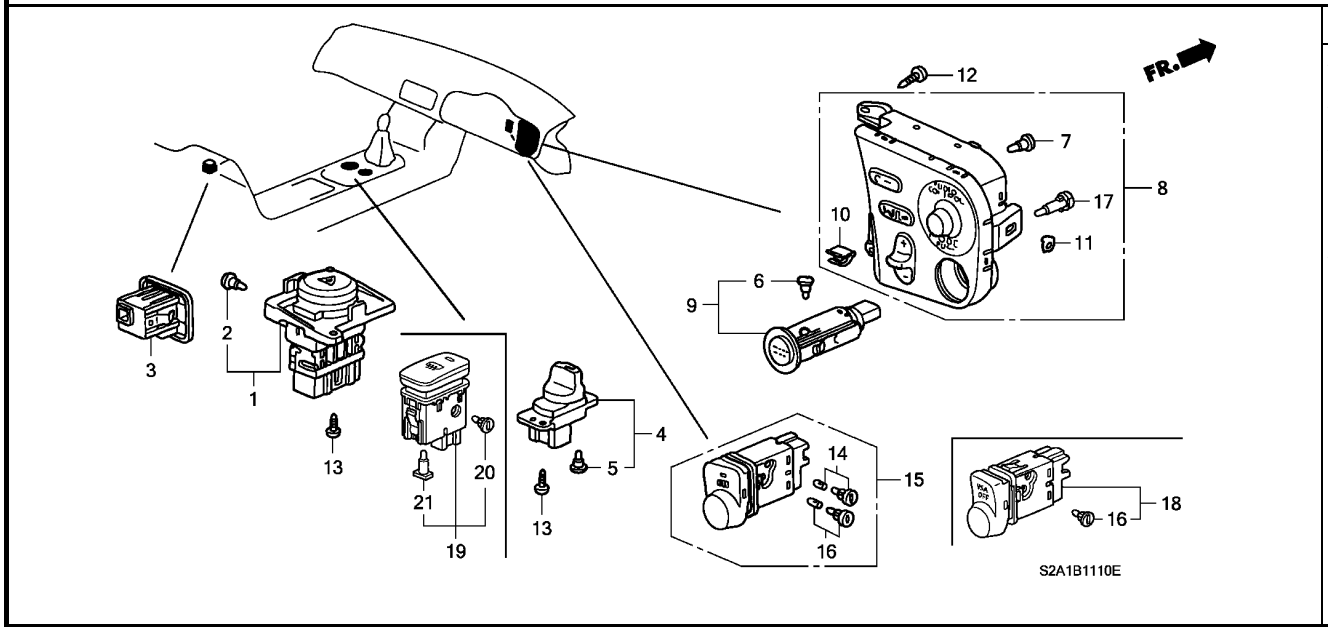

整備項目	標準時間
ｽｲｯﾁASSY.,ﾘﾔｰﾃﾞﾌｫｯｶﾞｰ (ﾐﾀﾞｼ NO,19)	0.3
ｽｲｯﾁASSY.,ﾊｻﾞｰﾄﾞ .ｽｲｯﾁASSY.,ﾊﾟﾜｰｿﾌﾄﾄｯﾌﾟ	0.4
ｽｲｯﾁASSY.,ｴﾝｼﾞﾝｽﾀｰﾄ .ｽｲｯﾁASSY.,ﾘﾔｰﾃﾞﾌｫｯｶﾞｰ (ﾐﾀﾞｼ NO,15) .ｽｲｯﾁASSY.,ﾄﾗﾝｸｵｰﾌﾟﾅｰ .ｽｲｯﾁASSY.,VSAｵﾌ	0.5
ｽｲｯﾁASSY.,ﾗｼﾞｵﾘﾓｰﾄ	0.6

見出番号	部品番号	部品名	希望小売価格	使用個数 AP1 100 MT	AP1 110 MT	AP1 120 MT	AP1 130 135,200 MT	AP2 100 MT	AP2 110 MT	適用号機 初号機	終号機	タイプ
1	35510-S2A-004	ｽｲｯﾁASSY.,ﾊｻﾞｰﾄﾞ ･･････	2,770	1	1	1	–	–	–			
	35510-S2A-Z01	･････････････････････	2,500	–	–	–	1	1	1			
2	35511-S2A-003	ﾊﾞﾙﾌﾞCOMP. (14V 60MA) ･･	250	1	1	1	–	–	–			
	35850-S2A-003	････････････････････	250	–	–	–	1	1	1			
3	35800-SL0-003ZC	ｽｲｯﾁASSY.,ﾄﾗﾝｸｵｰﾌﾟﾅｰ *NH1L*.....ﾌﾞﾗｯｸ	2,100	1	1	–	–	–	–			
	35800-SL0-003ZJ	*NH167L*....ｸﾞﾗﾌｧｲﾄﾌﾞﾗｯｸ	2,100	–	–	1	1	1	1			
4	35830-S2A-003ZA	ｽｲｯﾁASSY.,ﾊﾟﾜｰｿﾌﾄﾄｯﾌﾟ *NH167L*....ｸﾞﾗﾌｧｲﾄﾌﾞﾗｯｸ	3,000	1	1	1	1	1	1			
5	35831-S2A-003	ﾊﾞﾙﾌﾞCOMP. (14V 40MA) ･･	300	1	1	1	1	1	1			
6	35851-S2A-003	ﾊﾞﾙﾌﾞCOMP. (14V 0.56W) ･	250	1	1	1	1	1	1			
7	35855-S2A-003	ﾊﾞﾙﾌﾞCOMP. (14V 0.56W) ･	250	4	4	4	4	4	4			
8	35880-S2A-911	ｽｲｯﾁASSY.,ﾗｼﾞｵﾘﾓｰﾄ ････	16,200	1	1	–	–	–	–			
	35880-S2A-912	･････････････････････	15,500	–	–	1	–	–	–			
	35880-S2A-921	･････････････････････	14,000	–	–	–	1	1	–			
	35880-S2A-922	･････････････････････	14,000	–	–	–	–	–	1			
9	35881-S2A-911	ｽｲｯﾁASSY.,ｴﾝｼﾞﾝｽﾀｰﾄ ･･･	3,500	1	1	1	1	1	1			
10	90666-SM4-003	ｸﾘｯﾌﾟ,ｽﾅｯﾌﾟﾌｨｯﾃｲﾝｸﾞ ･･･	85	1	1	1	1	1	1			
11	91640-SM4-003	ｸﾞﾛﾒｯﾄ,ｽｸﾘｭｰ 4MM ･･････	75	1	1	1	1	1	1			
12	93913-14220	ｽｸﾘｭｰ,ﾀｯﾋﾟﾝｸﾞ 4X12 ････	25	3	3	3	3	3	3			
13	93913-14320	ｽｸﾘｭｰ,ﾀｯﾋﾟﾝｸﾞ 5X14(PO) ･	25	4	–	–	–	–	–			
	93913-14480	ｽｸﾘｭｰ,ﾀｯﾋﾟﾝｸﾞ 4X16(PO) ･	25	–	4	4	4	4	4			
14	35171-S2A-003	ﾊﾞﾙﾌﾞCOMP. (14V 65MA) ･･	250	–	–	1	1	1	–			
15	35500-S2A-A01	ｽｲｯﾁASSY.,ﾘﾔｰﾃﾞﾌｫｯｶﾞｰ ･･	3,000	–	–	1	1	1	–			
16	36776-S2A-003	ﾊﾞﾙﾌﾞCOMP. (14V 65MA) ･･	250	–	–	1	1	1	1			

B-11-10 スイッチ

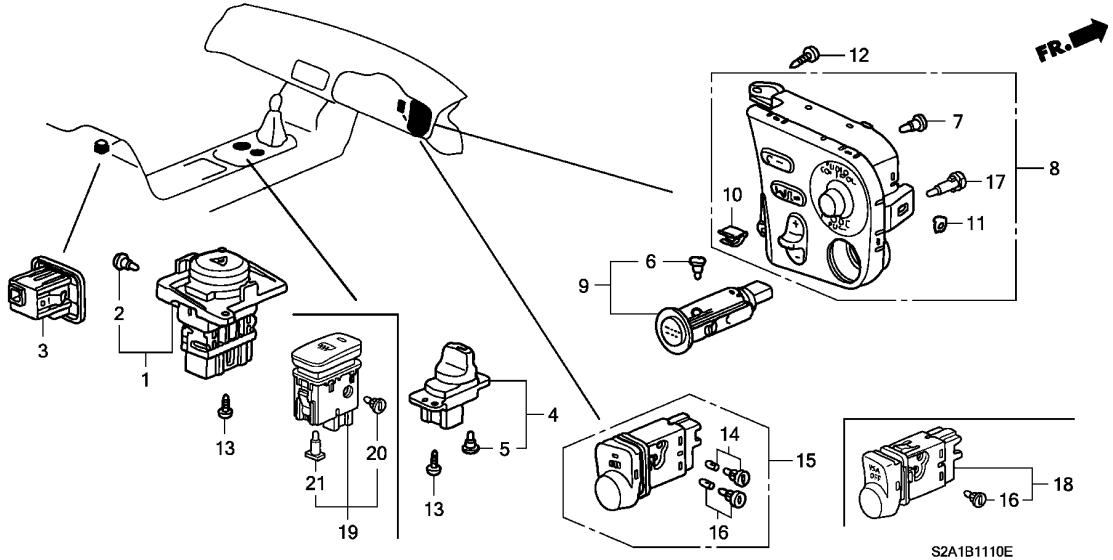

見出番号	部品番号	部品名	希望小売価格	AP1 100 MT	AP1 110 MT	AP1 120 MT	AP1 130 135,200 MT	AP2 100 MT	AP2 110 MT	適用号機 初号機	終号機	タイプ
17	35855-S2A-A11	ﾊﾞﾙﾌﾞ COMP. (14V 0.56W) ・	300	1	1	1	1	1	1			
18	35300-S2A-A01	ｽｲｯﾁASSY.,VSAｵﾌ ・・・・・・・	2,000	–	–	–	–	–	1			
19	35500-S2A-Q02	ｽｲｯﾁASSY.,ﾘﾔｰﾃﾞﾌｫｯｶﾞｰ ・・	3,000	–	–	–	–	–	1			
20	35850-S2A-Q01	ﾊﾞﾙﾌﾞ COMP. (14V 60MA) ・・	250	–	–	–	–	–	1			
21	35881-S84-T01	ﾊﾞﾙﾌﾞ (14V 60MA) ・・・・・・・	200	–	–	–	–	–	1			

B-11-20 ナビゲーションシステム

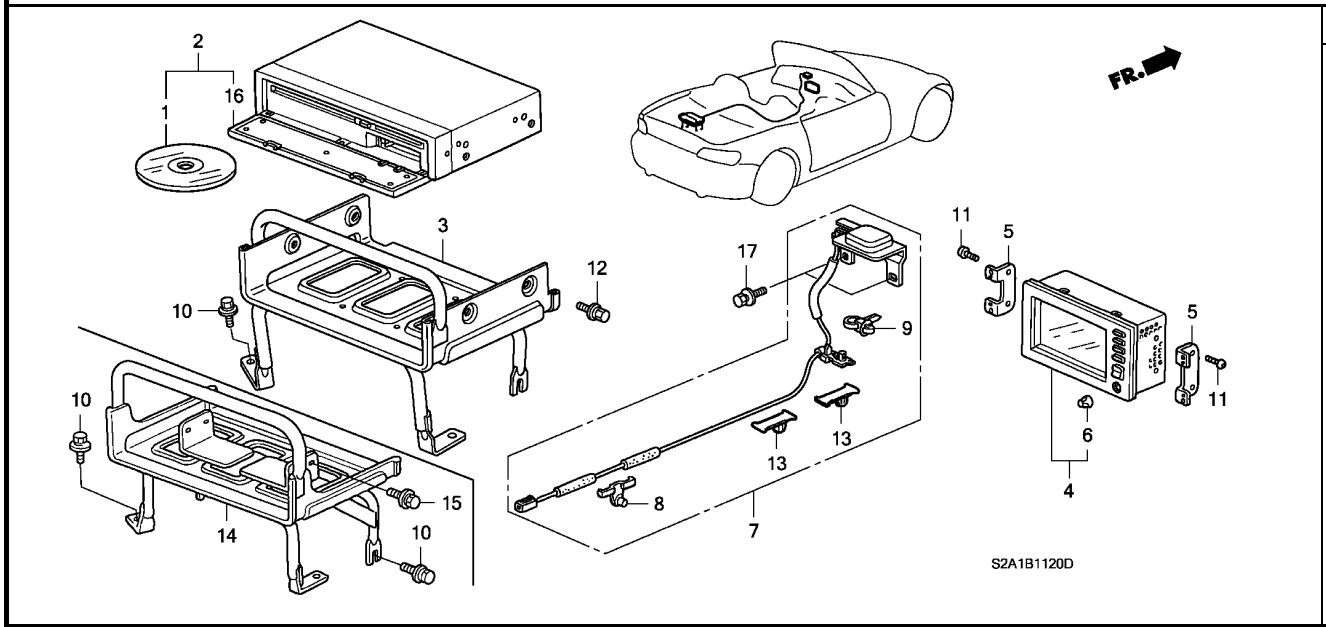

整備項目	標準時間
DVDﾛﾑ,ﾅﾋﾞｹﾞｰﾀｰ	0.2
ﾃﾞｨｽﾌﾟﾚｲASSY.,ﾅﾋﾞｹﾞｰﾀｰ	0.5
ｺﾝﾄﾛｰﾙﾕﾆｯﾄ,ﾅﾋﾞｹﾞｰﾀｰ ｴﾚｸﾄﾛﾆｯｸ .DVDﾕﾆｯﾄ,ﾅﾋﾞｹﾞｰﾀｰ	0.6
ｱﾝﾃﾅASSY.,GPS	3.0

見出番号	部品番号	部品名	希望小売価格	使用個数 AP1 100 MT	AP1 110 MT	AP1 120 MT	AP1 130 135,200 MT	AP2 100 MT	AP2 110 MT	適用号機 初号機	終号機	タイプ
1	39010-S0K-J02	DVDﾛﾑ,ﾅﾋﾞｹﾞｰﾀｰ	19,000	1	–	–	–	–	–	---------	---------	B1N, B2N
				–	1	–	–	–	–	---------	1101726	B1N, B2N, V1N, V2N
	39010-S0X-J01			–	1	–	–	–	–	1101727	---------	B1N, B2N, V1N, V2N
				–	–	1	–	–	–	---------	---------	BC1N, BC2N, B1N, B2N, VC1N, VC2N, V1N, V2N
	39010-S3N-Z01			–	–	–	1	1	1	---------	---------	BC1N, BC2N, B1N, B2N, NBC1N, NBC2N, NB1N, NB2N, NVC1N NVC2N, NV1N, NV2N, SBC1N, SBC2N, SB1N, SB2N, SS2N, SS3N SVC1N, SVC2N, SV1N, SV2N, VC1N, VC2N, V1N, V2N
2	39540-S0K-J01	DVDﾕﾆｯﾄ,ﾅﾋﾞｹﾞｰﾀｰ (ｱﾙﾊﾟｲﾝ)	235,000	1	–	–	–	–	–	---------	---------	B1N, B2N
				–	1	–	–	–	–	---------	1101726	B1N, B2N, V1N, V2N
3	39541-S2A-Z00	ﾌﾞﾗｹｯﾄ,ﾅﾋﾞｹﾞｰﾀｰｴﾚｸﾄﾛﾆｯｸ ｺﾝﾄﾛｰﾙﾕﾆｯﾄ	4,410	1	1	1	–	–	–	---------	---------	BC1N, BC2N, B1N, B2N, VC1N, VC2N, V1N, V2N
4	39810-S2A-003ZA	ﾃﾞｨｽﾌﾟﾚｲASSY.,ﾅﾋﾞｹﾞｰﾀｰ (ｱﾙﾊﾟｲﾝ) *NH167L*....ｸﾞﾗﾌｧｲﾄﾌﾞﾗｯｸ	187,000	1	1	1	–	–	–	---------	---------	BC1N, BC2N, B1N, B2N, VC1N, VC2N, V1N, V2N
	39810-S2A-J01ZA	*NH167L*....ｸﾞﾗﾌｧｲﾄﾌﾞﾗｯｸ	170,000	–	–	–	1	1	1	---------	---------	BC1N, BC2N, B1N, B2N, NBC1N, NBC2N, NB1N, NB2N, NVC1N NVC2N, NV1N, NV2N, SBC1N, SBC2N, SB1N, SB2N, SS2N, SS3N SVC1N, SVC2N, SV1N, SV2N, VC1N, VC2N, V1N, V2N
5	39811-S2A-000	ﾌﾞﾗｹｯﾄ,ｴﾚｸﾄﾛﾆｯｸﾅﾋﾞｹﾞｰﾀｰ ﾃﾞｨｽﾌﾟﾚｲ	400	2	2	2	2	2	2	---------	---------	BC1N, BC2N, B1N, B2N, NBC1N, NBC2N, NB1N, NB2N, NVC1N NVC2N, NV1N, NV2N, SBC1N, SBC2N, SB1N, SB2N, SS2N, SS3N SVC1N, SVC2N, SV1N, SV2N, VC1N, VC2N, V1N, V2N
6	39813-S0K-A01ZC	ﾉﾌﾞ,ｼﾞｮｲ *NH167L*....ｸﾞﾗﾌｧｲﾄﾌﾞﾗｯｸ	390	1	1	1	1	1	1	---------	---------	BC1N, BC2N, B1N, B2N, NBC1N, NBC2N, NB1N, NB2N, NVC1N NVC2N, NV1N, NV2N, SBC1N, SBC2N, SB1N, SB2N, SS2N, SS3N SVC1N, SVC2N, SV1N, SV2N, VC1N, VC2N, V1N, V2N
7	39835-S2A-003	ｱﾝﾃﾅASSY.,GPS	9,250	1	1	–	–	–	–	---------	---------	B1N, B2N, V1N, V2N
	39835-S2A-013		8,850	–	–	1	–	–	–	---------	---------	BC1N, BC2N, B1N, B2N, VC1N, VC2N, V1N, V2N

ナビゲーションシステム

見出番号	部品番号	部品名	希望小売価格	使用個数 AP1 100 MT	AP1 110 MT	AP1 120 MT	AP1 130 135,200 MT	AP2 100 MT	AP2 110 MT	適用号機 初号機	終号機	タイプ
(7)	39835-S2A-J01	ｱﾝﾃﾅASSY.,GPS ･････････	8,000	–	–	–	1	–	–	---------	---------	BC1N, BC2N, B1N, B2N, NBC1N, NBC2N, NB1N, NB2N, NVC1N NVC2N, NV1N, NV2N, SBC1N, SBC2N, SB1N, SB2N, SVC1N SVC2N, SV1N, SV2N, VC1N, VC2N, V1N, V2N
				–	–	–	–	1	–	---------	1000446	SBC1N, SBC2N, SB1N, SB2N, SVC1N, SVC2N, SV1N, SV2N
	39835-S2A-J11	･････････････････････	8,000	–	–	–	–	1	–	1000447	---------	SBC1N, SBC2N, SB1N, SB2N, SVC1N, SVC2N, SV1N, SV2N
				–	–	–	–	–	1	---------	---------	SB1N, SB2N, SS2N, SS3N
8	91476-SB6-003	ｸﾘｯﾌﾟ,ﾙｰﾌｱｰﾁ (ﾅﾁｭﾗﾙ) (ﾊｰﾈｽﾃｰﾋﾟﾝｸﾞ)(60MM)	130	1	1	1	1	1	1	---------	---------	BC1N, BC2N, B1N, B2N, NBC1N, NBC2N, NB1N, NB2N, NVC1N NVC2N, NV1N, NV2N, SBC1N, SBC2N, SB1N, SB2N, SS2N, SS3N SVC1N, SVC2N, SV1N, SV2N, VC1N, VC2N, V1N, V2N
9	91540-S30-003	ｸﾘｯﾌﾟ,ﾊｰﾈｽﾊﾞﾝﾄﾞ (ﾅﾁｭﾗﾙ) (151.5MM)	130	3	3	3	3	3	3	---------	---------	BC1N, BC2N, B1N, B2N, NBC1N, NBC2N, NB1N, NB2N, NVC1N NVC2N, NV1N, NV2N, SBC1N, SBC2N, SB1N, SB2N, SS2N, SS3N SVC1N, SVC2N, SV1N, SV2N, VC1N, VC2N, V1N, V2N
10	93405-06016-08	ﾎﾞﾙﾄﾜｯｼｬｰ 6X16 ･････････	40	4	4	4	4	4	4	---------	---------	BC1N, BC2N, B1N, B2N, NBC1N, NBC2N, NB1N, NB2N, NVC1N NVC2N, NV1N, NV2N, SBC1N, SBC2N, SB1N, SB2N, SS2N, SS3N SVC1N, SVC2N, SV1N, SV2N, VC1N, VC2N, V1N, V2N
11	93500-05008-0A	ｽｸﾘｭｰ,ﾊﾟﾝ 5X8 ･････････	25	4	4	4	4	4	4	---------	---------	BC1N, BC2N, B1N, B2N, NBC1N, NBC2N, NB1N, NB2N, NVC1N NVC2N, NV1N, NV2N, SBC1N, SBC2N, SB1N, SB2N, SS2N, SS3N SVC1N, SVC2N, SV1N, SV2N, VC1N, VC2N, V1N, V2N
12	93893-04006-08	ｽｸﾘｭｰﾜｯｼｬｰ 4X6 ･････････	30	4	4	4	–	–	–	---------	---------	BC1N, BC2N, B1N, B2N, VC1N, VC2N, V1N, V2N
13	91566-SM4-003	ｸﾘｯﾌﾟ,ﾜｲﾔｰﾊｰﾈｽｼｰﾙ (ｼｰﾙﾂｷ)	180	2	2	2	2	2	2	---------	---------	BC1N, BC2N, B1N, B2N, NBC1N, NBC2N, NB1N, NB2N, NVC1N NVC2N, NV1N, NV2N, SBC1N, SBC2N, SB1N, SB2N, SS2N, SS3N SVC1N, SVC2N, SV1N, SV2N, VC1N, VC2N, V1N, V2N
14	39541-S2A-Z10	ﾌﾞﾗｹｯﾄ,ﾅﾋﾞｹﾞｰﾀｰｴﾚｸﾄﾛﾆｸｽ ｺﾝﾄﾛｰﾙﾕﾆｯﾄ	11,000	–	–	–	1	1	1	---------	---------	BC1N, BC2N, B1N, B2N, NBC1N, NBC2N, NB1N, NB2N, NVC1N NVC2N, NV1N, NV2N, SBC1N, SBC2N, SB1N, SB2N, SS2N, SS3N SVC1N, SVC2N, SV1N, SV2N, VC1N, VC2N, V1N, V2N
15	91551-SE0-003	ﾎﾞﾙﾄ,ﾌﾗﾝｼﾞ 5X7 ･････････	45	–	–	–	4	4	4	---------	---------	BC1N, BC2N, B1N, B2N, NBC1N, NBC2N, NB1N, NB2N, NVC1N NVC2N, NV1N, NV2N, SBC1N, SBC2N, SB1N, SB2N, SS2N, SS3N SVC1N, SVC2N, SV1N, SV2N, VC1N, VC2N, V1N, V2N
16	39540-S0X-305	ｺﾝﾄﾛｰﾙﾕﾆｯﾄ,ﾅﾋﾞｹﾞｰﾀｰ ｴﾚｸﾄﾛﾆｸｽ (ｱﾙﾊﾟｲﾝ)(DVD)	245,000	–	1	1	–	–	–	---------	---------	BC1N, BC2N, B1N, B2N, VC1N, VC2N, V1N, V2N
	39540-S2A-305	ﾅﾋﾞｹﾞｰｼｮﾝﾕﾆｯﾄ (DVD) (ｱﾙﾊﾟｲﾝ)	250,000	–	–	–	1	1	1	---------	---------	BC1N, BC2N, B1N, B2N, NBC1N, NBC2N, NB1N, NB2N, NVC1N NVC2N, NV1N, NV2N, SBC1N, SBC2N, SB1N, SB2N, SS2N, SS3N SVC1N, SVC2N, SV1N, SV2N, VC1N, VC2N, V1N, V2N
17	93403-06016-08	ﾎﾞﾙﾄﾜｯｼｬｰ 6X16 ･････････	40	2	2	2	2	2	2	---------	---------	BC1N, BC2N, B1N, B2N, NBC1N, NBC2N, NB1N, NB2N, NVC1N NVC2N, NV1N, NV2N, SBC1N, SBC2N, SB1N, SB2N, SS2N, SS3N SVC1N, SVC2N, SV1N, SV2N, VC1N, VC2N, V1N, V2N

B-12-10 メーター構成部品 (NS) (AP1) (-120)

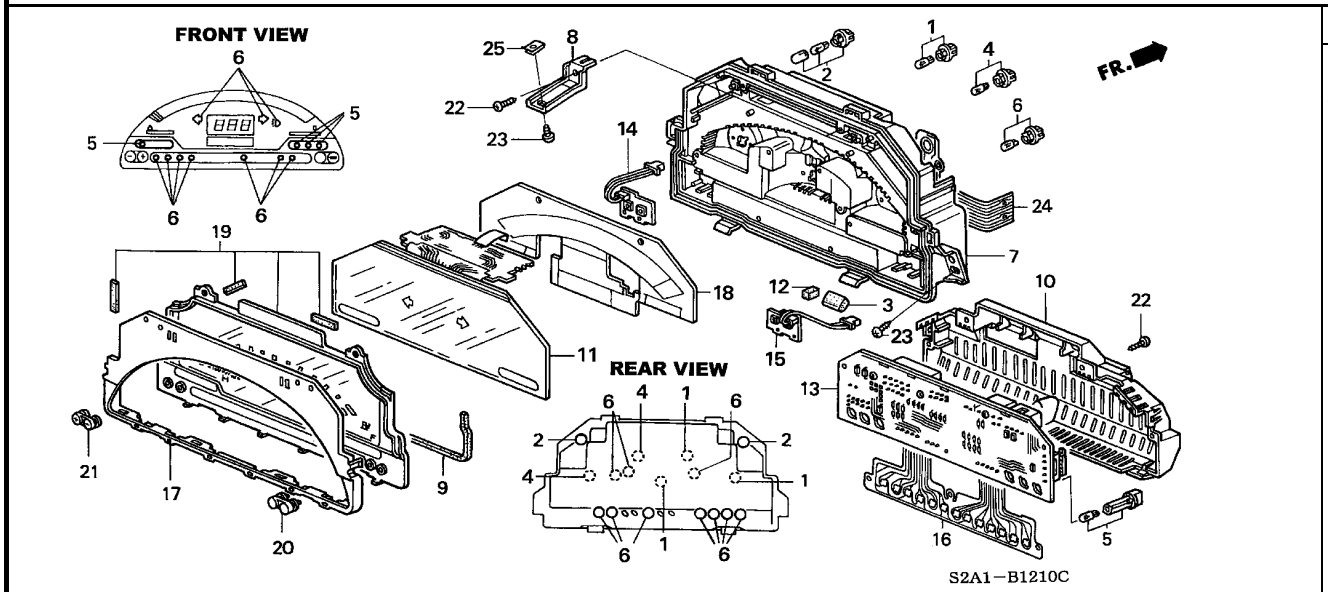

整備項目	標準時間
レンズASSY.,メーター	0.8
.バイザーASSY.,メーター ケースASSY.	0.9
.L.C.D. ASSY.	
.パネル,コンビネーションプリント	
.パネル,L.プリントスイッチ	
.パネル,R.プリントスイッチ	

見出番号	部品番号	部品名	希望小売価格	使用個数 AP1 100 MT	AP1 110 MT	AP1 120 MT	AP1 130 135,200 MT	AP2 100 MT	AP2 110 MT	適用号機 初号機	終号機	タイプ
1	37103-SD2-003	バルブ&ソケット (14V 3W) (NS) (ソケット:グレー)	280	3	3	3	–	–	–			
2	37103-S2A-003	ソケットASSY.,バルブ (3W T6.5) (キャップ:ブルー)	250	2	2	2	–	–	–			
3	37115-SA0-601	パッキン (NS)	170	2	2	2	–	–	–			
4	78101-S2A-003	ソケットASSY.,バルブ (2W T5) (ソケット:レッド)	250	2	2	2	–	–	–			
5	78102-S2A-003	ソケットASSY.,バルブ (1.12W T5) (ロングタイプ)	280	4	4	4	–	–	–			
6	78103-S2A-003	ソケットASSY.,バルブ (1.12W T5) (ソケット:グレー)	250	10	10	10	–	–	–			
7	78110-S2A-J01	ケースASSY.	4,970	1	–	–	–	–	–			
				–	1	1	–	–	–	--------	--------	BC1, BC1N, BC2, BC2N, B1, B1N, B2, B2N
	78110-S2A-J51		4,970	–	1	1	–	–	–	--------	--------	VC1, VC1N, VC2, VC2N, V1, V1N, V2, V2N
8	78113-S2A-003	ブラケット	400	2	2	2	–	–	–			
9	78114-S2A-003	パッキン	100	1	1	1	–	–	–			
10	78116-S2A-003	カバー	560	1	1	1	–	–	–			
11	78130-S2A-003	L.C.D. ASSY.	35,300	1	1	1	–	–	–			
12	78131-S2A-003	パッキン,LCD	200	4	4	4	–	–	–			
13	78146-S2A-J01	パネル,コンビネーションプリント	34,700	1	1	–	–	–	–			
	78146-S2A-J51	パネル,コンビネーションプリント (スピードアラーム)	34,700	(1)	(1)	–	–	–	–	--------	--------	B1
	78146-S2A-J02	パネル,コンビネーションプリント	33,100	–	–	1	–	–	–			
14	78147-S2A-003	パネル,L.プリントスイッチ	890	1	1	1	–	–	–			
15	78148-S2A-003	パネル,R.プリントスイッチ	890	1	1	1	–	–	–			

B-12-10 メーター構成部品 (NS)(AP1)(-120)

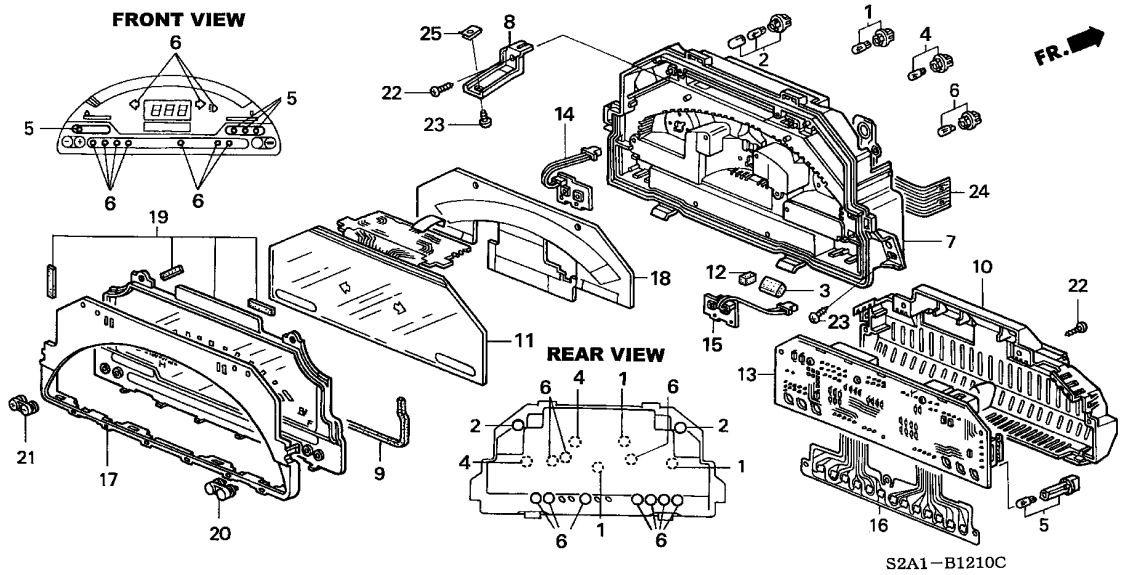

見出番号	部品番号	部品名	希望小売価格	使用個数 AP1 100 MT	AP1 110 MT	AP1 120 MT	AP1 130 135,200 MT	AP2 100 MT	AP2 110 MT	適用号機 初号機	終号機	タイプ
16	78149-S2A-003	ﾊﾟﾈﾙ,ﾌﾟﾘﾝﾄ ·····	2,210	1	1	1	−	−	−			
17	78155-S2A-003	ﾊﾞｲｻﾞｰASSY.,ﾒｰﾀｰ ·····	2,430	1	1	1	−	−	−			
18	78159-S2A-003	ﾌﾟﾚｰﾄ,ﾃﾞｨﾌｭｰｼﾞｮﾝ ·····	1,740	1	1	−	−	−	−			
	78159-S2A-A01	·····	1,660	−	−	1	−	−	−			
19	78170-S2A-J01	ﾚﾝｽﾞASSY.,ﾒｰﾀｰ ·····	3,820	1	1	−	−	−	−			
	78170-S2A-J02	·····	3,650	−	−	1	−	−	−			
20	78180-S2A-003	ﾉﾌﾞ,ｽｲｯﾁ (1) ·····	235	1	1	−	−	−	−			
	78180-S2A-901	·····	235	−	−	1	−	−	−			
21	78190-S2A-003	ﾉﾌﾞ,ｽｲｯﾁ (2) ·····	235	1	1	1	−	−	−			
22	90102-SB2-003	ｽｸﾘｭｰ,ﾀｯﾋﾟﾝｸﾞ 4X14 ·····	90	5	5	5	−	−	−			
23	93903-44380	ｽｸﾘｭｰ,ﾀｯﾋﾟﾝｸﾞ 4X12 ·····	25	4	4	4	−	−	−			
24	78147-S2A-A01	ﾊﾟﾈﾙ,ﾌﾟﾘﾝﾄ (1) ·····	890	1	1	1	−	−	−			
25	66871-611-000	ﾅｯﾄ,ｾﾝﾀｰﾊﾟﾈﾙ ·····	105	2	2	2	−	−	−			

4

B-12-11 メーター構成部品 (NS) (AP1) (130-) (AP2)

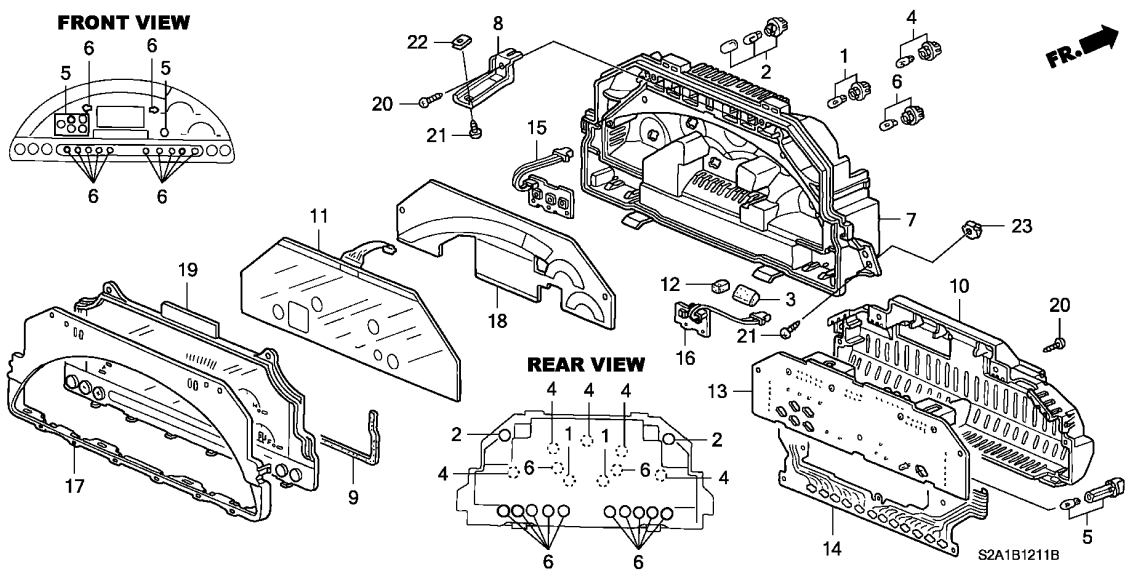

整備項目	標準時間
ﾚﾝｽﾞASSY.,ﾒｰﾀｰ ・・・・・・・・・・・・・・・	0.8
.ﾊﾞｲｻﾞｰ	
ｹｰｽASSY. ・・・・・・・・・・・・・・・・・・・・・	0.9
.L.C.D. ASSY.	
.ﾊﾟﾈﾙ,ｺﾝﾋﾞﾈｰｼｮﾝﾌﾟﾘﾝﾄ	
.ﾊﾟﾈﾙ,L.ﾌﾟﾘﾝﾄｽｲｯﾁ	
.ﾊﾟﾈﾙ,R.ﾌﾟﾘﾝﾄｽｲｯﾁ	

見出番号	部品番号	部品名	希望小売価格	使用個数 AP1 100 MT	AP1 110 MT	AP1 120 MT	AP1 130 135,200 MT	AP2 100 MT	AP2 110 MT	適用号機 初号機	終号機	タイプ
1	37103-SD2-003	ﾊﾞﾙﾌﾞ&ｿｹｯﾄ (14V 3W) (NS) (ｿｹｯﾄ:ｸﾞﾚｰ)	280	–	–	–	2	2	2			
2	37103-S2A-003	ｿｹｯﾄASSY.,ﾊﾞﾙﾌﾞ (3W T6.5) (ｷｬｯﾌﾟ:ﾌﾞﾙｰ)	250	–	–	–	2	2	2			
3	37115-SA0-601	ﾊﾟｯｷﾝ (NS) ・・・・・・・・・・・・・	170	–	–	–	2	2	2			
4	78101-S2A-003	ｿｹｯﾄASSY.,ﾊﾞﾙﾌﾞ (2W T5) (ｿｹｯﾄ:ﾚｯﾄﾞ)	250	–	–	–	5	5	5			
5	78102-S2A-003	ｿｹｯﾄASSY.,ﾊﾞﾙﾌﾞ (1.12W T5) (ﾛﾝｸﾞﾀｲﾌﾟ)	280	–	–	–	5	4	6			
6	78103-S2A-003	ｿｹｯﾄASSY.,ﾊﾞﾙﾌﾞ (1.12W T5) (ｿｹｯﾄ:ｸﾞﾚｰ)	250	–	–	–	10	12	12			
7	78110-S2A-J02	ｹｰｽASSY. ・・・・・・・・・・・・・・・	4,950	–	–	–	1	–	–	--------	--------	BC1, BC1N, BC2, BC2N, B1, B1N, B2, B2N, NBC1, NBC1N, NBC2 NBC2N, NB1, NB1N, NB2, NB2N, SBC1, SBC1N, SBC2, SBC2N SB1, SB1N, SB2, SB2N
	78110-S2A-J52	・・・・・・・・・・・・・・・・・・・・・・・	4,950	–	–	–	1	–	–	--------	--------	NVC1, NVC1N, NVC2, NVC2N, NV1, NV1N, NV2, NV2N, SVC1 SVC1N, SVC2, SVC2N, SV1, SV1N, SV2, SV2N, VC1, VC1N, VC2 VC2N, V1, V1N, V2, V2N
	78110-S2A-J03	・・・・・・・・・・・・・・・・・・・・・・・	4,500	–	–	–	–	1	–			
	78110-S2A-E11	・・・・・・・・・・・・・・・・・・・・・・・	4,500	–	–	–	–	–	1			
8	78113-S2A-003	ﾌﾞﾗｹｯﾄ ・・・・・・・・・・・・・・・・・	400	–	–	–	2	2	2			
9	78114-S2A-003	ﾊﾟｯｷﾝ ・・・・・・・・・・・・・・・・・・	100	–	–	–	1	1	1			
10	78116-S2A-013	ｶﾊﾞｰ ・・・・・・・・・・・・・・・・・・・	500	–	–	–	1	1	1			
11	78130-S2A-013	L.C.D. ASSY. ・・・・・・・・・・・	35,200	–	–	–	1	–	–			
	78130-S2A-A02	・・・・・・・・・・・・・・・・・・・・・・・	32,000	–	–	–	–	1	1			
12	78131-S2A-003	ﾊﾟｯｷﾝ,LCD ・・・・・・・・・・・・・	200	–	–	–	4	4	4			
13	78146-S2A-J03	ﾊﾟﾈﾙ,ｺﾝﾋﾞﾈｰｼｮﾝﾌﾟﾘﾝﾄ ・・・・	33,000	–	–	–	1	–	–			

B-12-11 メーター構成部品 (NS)(AP1)(130-)(AP2)

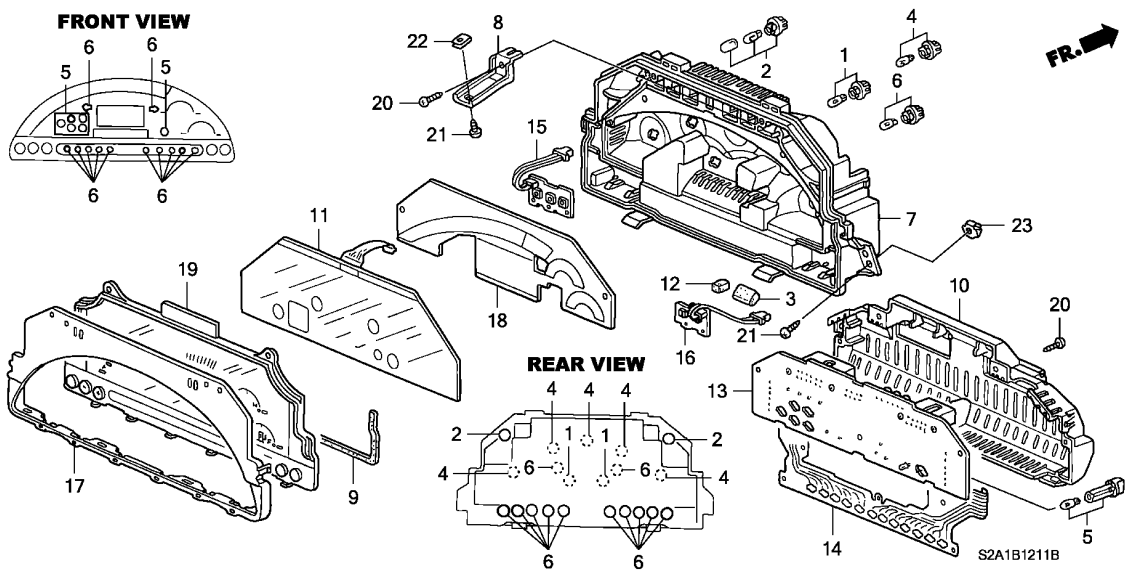

見出番号	部品番号	部品名	希望小売価格	使用個数 AP1 100 MT	AP1 110 MT	AP1 120 MT	AP1 130 135,200 MT	AP2 100 MT	AP2 110 MT	適用号機 初号機	終号機	タイプ
13)	78146-S2A-J04	ﾊﾟﾈﾙ,ｺﾝﾋﾞﾈｰｼｮﾝﾌﾟﾘﾝﾄ ････	30,000	–	–	–	–	1	–			
	78146-S2A-J21	･･････････････････････	30,000	–	–	–	–	–	1			
14	78147-S2A-A02	ﾊﾟﾈﾙ,ﾌﾟﾘﾝﾄ (1) ･････････	800	–	–	–	1	1	1			
15	78147-S2A-013	ﾊﾟﾈﾙ,L.ﾌﾟﾘﾝﾄｽｲｯﾁ ･･････	800	–	–	–	1	1	1			
16	78148-S2A-013	ﾊﾟﾈﾙ,R.ﾌﾟﾘﾝﾄｽｲｯﾁ ･･････	800	–	–	–	1	1	1			
17	78155-S2A-013	ﾊﾞｲｻﾞｰ ･･････････････	2,200	–	–	–	1	1	1			
18	78159-S2A-J01	ﾌﾟﾚｰﾄ,ﾃﾞｨﾌｭｰｼﾞｮﾝ ･･････	1,500	–	–	–	1	1	–			
	78159-S2A-A02	･･････････････････････	1,500	–	–	–	–	–	1			
19	78170-S2A-J03	ﾚﾝｽﾞASSY.,ﾒｰﾀｰ ･････････	3,630	–	–	–	1	–	–			
	78170-S2A-J04	･･････････････････････	3,300	–	–	–	–	1	1			
20	90102-SB2-003	ｽｸﾘｭｰ,ﾀｯﾋﾟﾝｸﾞ 4X14 ･････	90	–	–	–	5	5	5			
21	93903-44380	ｽｸﾘｭｰ,ﾀｯﾋﾟﾝｸﾞ 4X12 ･････	25	–	–	–	4	4	4			
22	66871-611-000	ﾅｯﾄ,ｾﾝﾀｰﾊﾟﾈﾙ ･････････	105	–	–	–	2	–	–			
	90302-SA4-003	ﾅｯﾄ,ｽﾌﾟﾘﾝｸﾞ 4MM ････････	120	–	–	–	–	2	2			
23	91640-SM4-003	ｸﾞﾛﾒｯﾄ,ｽｸﾘｭｰ 4MM ･･････	75	–	–	–	2	2	2			

4

B-13 コントロールユニット（エンジンルーム）

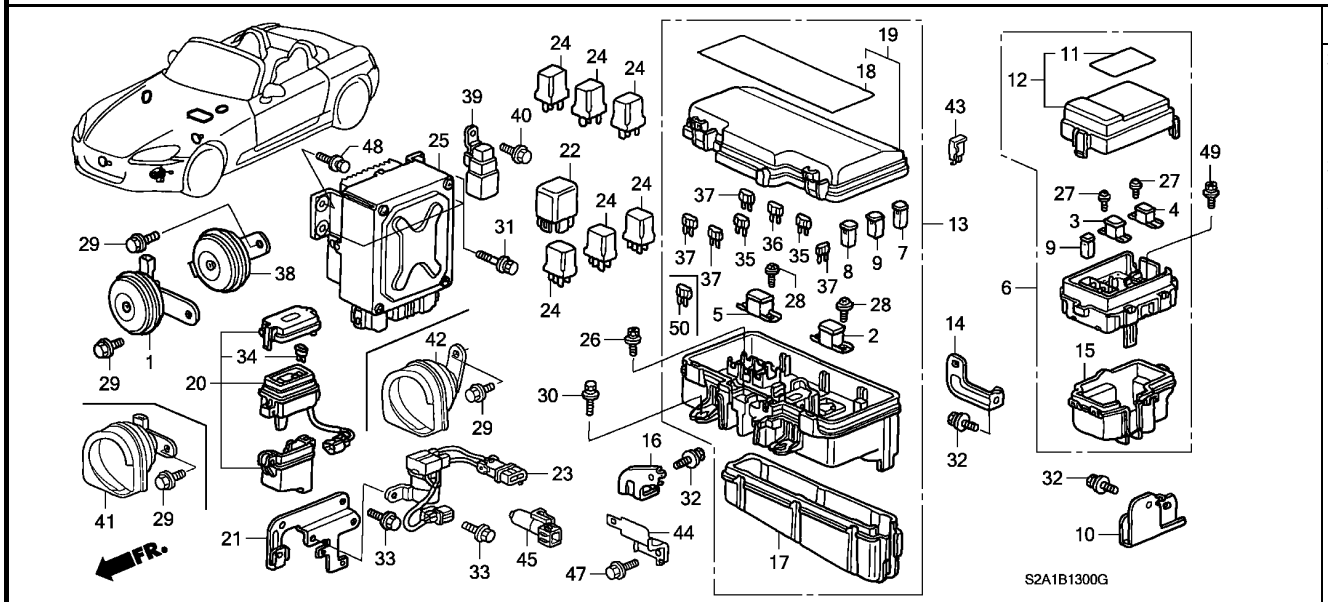

整備項目	標準時間
ﾎﾞｯｸｽASSY.,ｻﾌﾞﾋｭｰｽﾞ ・・・・・・・・・・	0.2
.ﾎｰﾝASSY.,ﾊｲ	
.ﾎｰﾝASSY.,ﾛｰ	
.ﾘﾚｰASSY.,ﾊﾟﾜｰ	
.ｾﾝｻｰASSY.,ｱﾝﾋﾞｴﾝﾄ	
ﾎﾞｯｸｽASSY.,ﾘﾚｰ ・・・・・・・・・・・・・・・	0.5
.ｺﾝﾀｸﾀｰASSY.	
ｹｰｽASSY.,ﾋｭｰｽﾞ ・・・・・・・・・・・・・・・	0.7
.EPSﾕﾆｯﾄ	

見出番号	部品番号	部品名	希望小売価格	使用個数 AP1 100 MT	AP1 110 MT	AP1 120 MT	AP1 130 135,200 MT	AP2 100 MT	AP2 110 MT	適用号機 初号機	終号機	タイプ
1	38100-S04-A01	ﾎｰﾝASSY.,ﾛｰ (ﾐﾂﾊﾞ) ・・・・・	1,950	1	1	1	–	–	–			
2	38212-SM4-003	ﾋｭｰｽﾞ,ﾌﾞﾛｯｸ (40A) ・・・・・・	340	1	1	1	1	1	1			
3	38214-SS1-003	ﾋｭｰｽﾞ,ﾌﾞﾛｯｸ (60A) ・・・・・・	360	1	1	1	1	1	1			
4	38215-SX8-003	ﾋｭｰｽﾞ,ﾌﾞﾛｯｸ (70A) ・・・・・・	350	1	1	1	1	1	1			
5	38218-SM4-003	ﾋｭｰｽﾞ,ﾌﾞﾛｯｸ (100A) ・・・・・	460	1	1	1	1	1	1			
6	38230-S2A-003	ﾎﾞｯｸｽASSY.,ｻﾌﾞﾋｭｰｽﾞ ・・・・	4,950	1	1	1	1	–	–			
	38230-S2A-013	・・・・・・・・・・・・・・・・・・・・・・	4,500	–	–	–	–	1	1			
7	38231-S04-003	ﾋｭｰｽﾞ,ﾌﾞﾛｯｸ (30A) ・・・・・・	150	2	2	2	2	2	2			
8	38231-S04-961	ﾋｭｰｽﾞ,ﾌﾞﾛｯｸ (40A) ・・・・・・	150	2	2	2	2	2	2			
9	38231-S10-003	ﾋｭｰｽﾞ,ﾌﾞﾛｯｸ (20A) ・・・・・・	150	3	–	–	–	–	4			
				–	3	3	3	3	–	---------	---------	BC1, BC1N, BC2, BC2N, B1, B1N, B2, B2N, NBC1, NBC1N, NBC2 NBC2N, NB1, NB1N, NB2, NB2N, SBC1, SBC1N, SBC2, SBC2N SB1, SB1N, SB2, SB2N
				–	4	4	4	4	–	---------	---------	NVC1, NVC1N, NVC2, NVC2N, NV1, NV1N, NV2, NV2N, SVC1 SVC1N, SVC2, SVC2N, SV1, SV1N, SV2, SV2N, VC1, VC1N, VC2 VC2N, V1, V1N, V2, V2N
10	38231-S2A-000	ｽﾃｰ,ｻﾌﾞﾋｭｰｽﾞﾎﾞｯｸｽ ・・・・・・	350	1	1	1	1	1	1			
11	38233-S2A-003	ﾗﾍﾞﾙ,ﾋｭｰｽﾞ ・・・・・・・・・・・・・	165	1	1	1	1	–	–			
	38233-S2A-013	・・・・・・・・・・・・・・・・・・・・・・	150	–	–	–	–	1	1			
12	38234-S2A-003	ｶﾊﾞｰ,ｱｯﾊﾟｰ ・・・・・・・・・・・・・	440	1	1	1	1	–	–			
	38234-S2A-013	ｶﾊﾞｰCOMP.,ｱｯﾊﾟｰ ・・・・・・・・	400	–	–	–	–	1	1			
13	38250-S2A-003	ﾎﾞｯｸｽASSY.,ﾘﾚｰ ・・・・・・・・・	16,900	1	–	–	–	–	–			
				–	1	–	–	–	–	---------	---------	B1, B1N, B2, B2N
	38250-S2A-J01	・・・・・・・・・・・・・・・・・・・・・・	16,900	–	1	–	–	–	–	---------	---------	V1, V1N, V2, V2N

B-13 コントロールユニット（エンジンルーム）

見出番号	部品番号	部品名	希望小売価格	使用個数 AP1 100 MT	AP1 110 MT	AP1 120 MT	AP1 130 135,200 MT	AP2 100 MT	AP2 110 MT	適用号機 初号機	終号機	タイプ
13)	38250-S2A-J02	ﾎﾞｯｸｽASSY.,ﾘﾚｰ ·····	16,000	–	–	1	1	–	–	---------	---------	NVC1, NVC1N, NVC2, NVC2N, NV1, NV1N, NV2, NV2N, SVC1 SVC1N, SVC2, SVC2N, SV1, SV1N, SV2, SV2N, VC1, VC1N, VC2 VC2N, V1, V1N, V2, V2N
	38250-S2A-013	·····	16,000	–	–	1	1	–	–	---------	---------	BC1, BC1N, BC2, BC2N, B1, B1N, B2, B2N, NBC1, NBC1N, NBC2 NBC2N, NB1, NB1N, NB2, NB2N, SBC1, SBC1N, SBC2, SBC2N SB1, SB1N, SB2, SB2N
	38250-S2A-J03	·····	14,500	–	–	–	–	1	–	---------	---------	SVC1, SVC1N, SVC2, SVC2N, SV1, SV1N, SV2, SV2N
	38250-S2A-023	·····	14,500	–	–	–	–	1	–	---------	---------	SBC1, SBC1N, SBC2, SBC2N, SB1, SB1N, SB2, SB2N
	38250-S2A-033	·····	14,500	–	–	–	–	–	1			
14	38251-S2A-000	ﾌﾞﾗｹｯﾄ,ﾘﾚｰﾎﾞｯｸｽ (A) ····	200	1	1	1	1	1	1			
15	38252-SX8-T01	ｶﾊﾞｰ,ﾛｱｰ ·····	500	1	1	1	1	1	1			
16	38252-S2A-000	ﾌﾞﾗｹｯﾄ,ﾘﾚｰﾎﾞｯｸｽ (R.) ···	300	1	1	1	1	1	1			
17	38252-S84-A01	ｶﾊﾞｰ,ﾛｱｰ ·····	440	1	1	–	–	–	–			
	38255-SOX-A01	·····	400	–	–	1	1	1	1			
18	38253-S2A-003	ﾗﾍﾞﾙ,ﾒｲﾝ ·····	190	1	–	–	–	–	–			
				–	1	–	–	–	–	---------	---------	B1, B1N, B2, B2N
	38253-S2A-J01	·····	190	–	1	–	–	–	–	---------	---------	V1, V1N, V2, V2N
	38253-S2A-J02	·····	180	–	–	1	1	–	–	---------	---------	NVC1, NVC1N, NVC2, NVC2N, NV1, NV1N, NV2, NV2N, SVC1 SVC1N, SVC2, SVC2N, SV1, SV1N, SV2, SV2N, VC1, VC1N, VC2 VC2N, V1, V1N, V2, V2N
	38253-S2A-013	·····	180	–	–	1	1	–	–	---------	---------	BC1, BC1N, BC2, BC2N, B1, B1N, B2, B2N, NBC1, NBC1N, NBC2 NBC2N, NB1, NB1N, NB2, NB2N, SBC1, SBC1N, SBC2, SBC2N SB1, SB1N, SB2, SB2N
	38253-S2A-J03	·····	160	–	–	–	–	1	–	---------	---------	SVC1, SVC1N, SVC2, SVC2N, SV1, SV1N, SV2, SV2N
	38253-S2A-023	·····	160	–	–	–	–	1	–	---------	---------	SBC1, SBC1N, SBC2, SBC2N, SB1, SB1N, SB2, SB2N
	38253-S2A-033	·····	160	–	–	–	–	–	1			
19	38254-S2A-003	ｶﾊﾞｰ,ｱｯﾊﾟｰ ·····	700	1	–	–	–	–	–			
				–	1	–	–	–	–	---------	---------	B1, B1N, B2, B2N
	38254-S2A-J01	·····	700	–	1	–	–	–	–	---------	---------	V1, V1N, V2, V2N
	38254-S2A-J02	·····	660	–	–	1	1	–	–	---------	---------	NVC1, NVC1N, NVC2, NVC2N, NV1, NV1N, NV2, NV2N, SVC1 SVC1N, SVC2, SVC2N, SV1, SV1N, SV2, SV2N, VC1, VC1N, VC2 VC2N, V1, V1N, V2, V2N
	38254-S2A-013	·····	660	–	–	1	1	–	–	---------	---------	BC1, BC1N, BC2, BC2N, B1, B1N, B2, B2N, NBC1, NBC1N, NBC2 NBC2N, NB1, NB1N, NB2, NB2N, SBC1, SBC1N, SBC2, SBC2N SB1, SB1N, SB2, SB2N
	38254-S2A-J03	·····	600	–	–	–	–	1	–	---------	---------	SVC1, SVC1N, SVC2, SVC2N, SV1, SV1N, SV2, SV2N
	38254-S2A-023	·····	600	–	–	–	–	1	–	---------	---------	SBC1, SBC1N, SBC2, SBC2N, SB1, SB1N, SB2, SB2N
	38254-S2A-033	·····	600	–	–	–	–	–	1			
20	38260-PCX-003	ｹｰｽASSY.,ﾋｭｰｽﾞ ·····	2,000	1	1	–	1	–	–			
				–	–	1	–	–	–	---------	---------	B1, B1N, B2, B2N, V1, V1N, V2, V2N
21	38261-PCX-000	ﾌﾞﾗｹｯﾄCOMP.,ﾌｭｰｽﾞ ·····	350	1	1	–	1	–	–			
				–	–	1	–	–	–	---------	---------	B1, B1N, B2, B2N, V1, V1N, V2, V2N
22	39792-SE0-003	ﾘﾚｰASSY.,ﾊﾟﾜｰ (4P)(DENSO) (056700-7410)	1,700	1	1	1	1	1	1			
23	39794-PCX-013	ｺﾝﾀｸﾀｰASSY. ·····	7,000	1	1	1	1	–	–			
24	39794-S04-003	ﾘﾚｰASSY.,ﾊﾟﾜｰ (4P) (MICRO ISO)(ﾐﾂﾊﾞ)	1,050	N	N	N	N	N	N			
25	39980-S2A-003	EPSﾕﾆｯﾄ ·····	50,000	1	–	–	–	–	–			
				–	1	–	–	–	–	---------	1102952	B1, B1N, B2, B2N
	39980-S2A-013	·····	50,000	–	1	–	–	–	–	1102953	---------	B1, B1N, B2, B2N
				–	–	1	–	–	–	---------	---------	BC1, BC1N, BC2, BC2N, B1, B1N, B2, B2N
	39980-S2A-033	·····	50,000	–	–	–	1	–	–	---------	---------	BC1, BC1N, BC2, BC2N, B1, B1N, B2, B2N, NBC1, NBC1N, NBC2 NBC2N, NB1, NB1N, NB2, NB2N
				–	–	–	1	–	–	---------	2000298	SBC1, SBC1N, SBC2, SBC2N, SB1, SB1N, SB2, SB2N

4

B-13 コントロールユニット（エンジンルーム）

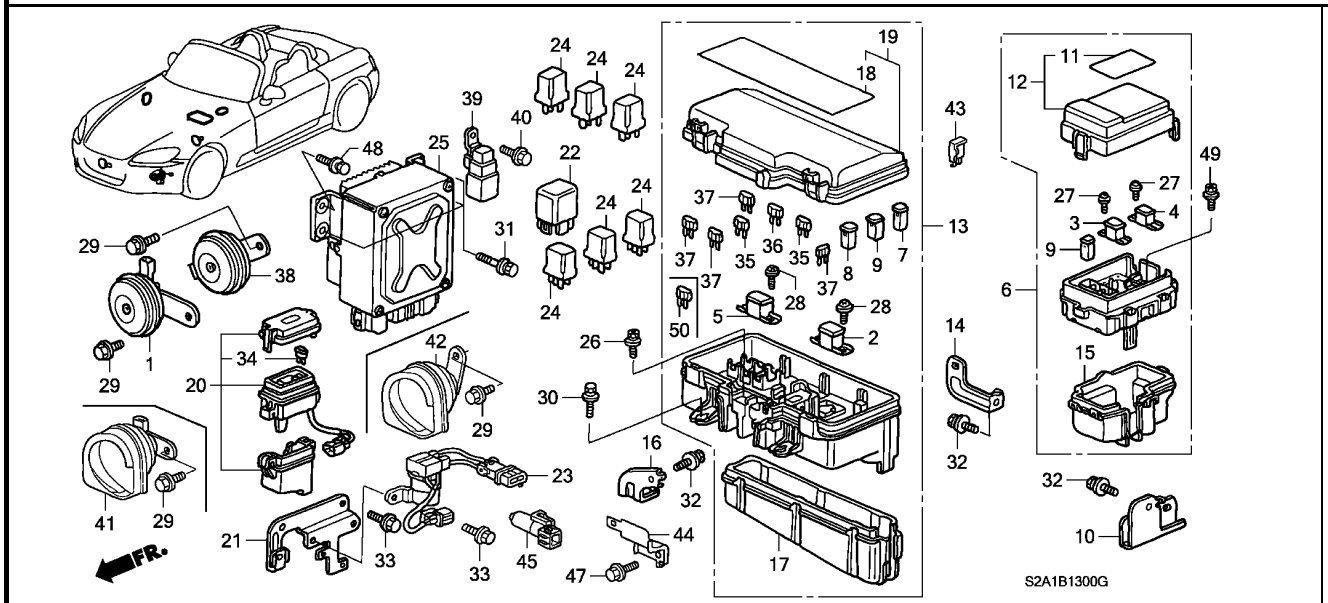

見出番号	部品番号	部品名	希望小売価格	AP1 100 MT	AP1 110 MT	AP1 120 MT	AP1 130 135,200 MT	AP2 100 MT	AP2 110 MT	適用号機 初号機	適用号機 終号機	タイプ
25)	39980-S2A-043	EPSﾕﾆｯﾄ ·····	50,000	–	–	–	1	–	–	2000299	--------	SBC1, SBC1N, SBC2, SBC2N, SB1, SB1N, SB2, SB2N
				–	–	–	–	1	1	--------	--------	SBC1, SBC1N, SBC2, SBC2N, SB1, SB1N, SB2, SB2N
	39980-S2A-901	·····	50,000	–	–	–	–	–	1	--------	--------	SS2, SS2N, SS3, SS3N
26	90114-SM4-900	ﾎﾞﾙﾄ 6X15 ·····	110	2	2	2	2	2	2			
27	90129-SX8-003	ｽｸﾘｭｰﾜｯｼｬｰ 5X12 ·····	100	4	4	4	4	4	4			
28	90129-S84-000	ｽｸﾘｭｰﾜｯｼｬｰ 5X14 ·····	70	4	4	4	4	4	4			
29	90150-S84-003	ﾎﾞﾙﾄ,ｱｰｽ 8X16 ·····	100	1	1	2	2	2	2			
30	90182-SB6-000	ﾎﾞﾙﾄﾜｯｼｬｰ 6X16 ·····	70	2	2	2	2	2	2			
31	93403-06020-08	ﾎﾞﾙﾄﾜｯｼｬｰ 6X20 ·····	40	3	–	–	–	–	3			
				–	3	3	3	3	–	--------	--------	BC1, BC1N, BC2, BC2N, B1, B1N, B2, B2N, NBC1, NBC1N, NBC2 NBC2N, NB1, NB1N, NB2, NB2N, SBC1, SBC1N, SBC2, SBC2N SB1, SB1N, SB2, SB2N
32	93405-06016-08	ﾎﾞﾙﾄﾜｯｼｬｰ 6X16 ·····	40	3	3	3	3	3	3			
33	95701-06012-08	ﾎﾞﾙﾄ,ﾌﾗﾝｼﾞ 6X12 ·····	35	4	4	4	4	–	–			
34	98200-40750	ﾋｭｰｽﾞ,ﾐﾆ (7.5A) ·····	35	1	1	1	1	–	–			
35	98200-41000	ﾋｭｰｽﾞ,ﾐﾆ (10A) ·····	35	3	3	2	2	2	2			
36	98200-41500	ﾋｭｰｽﾞ,ﾐﾆ (15A) ·····	35	2	2	3	3	3	3			
37	98200-42000	ﾋｭｰｽﾞ,ﾐﾆ (20A) ·····	35	6	6	6	6	7	5			
38	38150-S9A-003	ﾎｰﾝASSY.,ﾊｲ ·····	2,000	–	–	1	–	–	–			
39	39793-SE3-004	ﾘﾚｰASSY.,ﾊﾟﾜｰ (5P) (058700-1081)(DENSO)	2,370	–	–	1	1	1	1			
40	93405-06016-08	ﾎﾞﾙﾄﾜｯｼｬｰ 6X16 ·····	40	–	–	–	1	1	1			
41	38100-S2A-A01	ﾎｰﾝASSY.,ﾛｰ ·····	2,000	–	–	–	1	–	–			
				–	–	–	–	1	–	--------	1001053	

B-13 コントロールユニット（エンジンルーム）

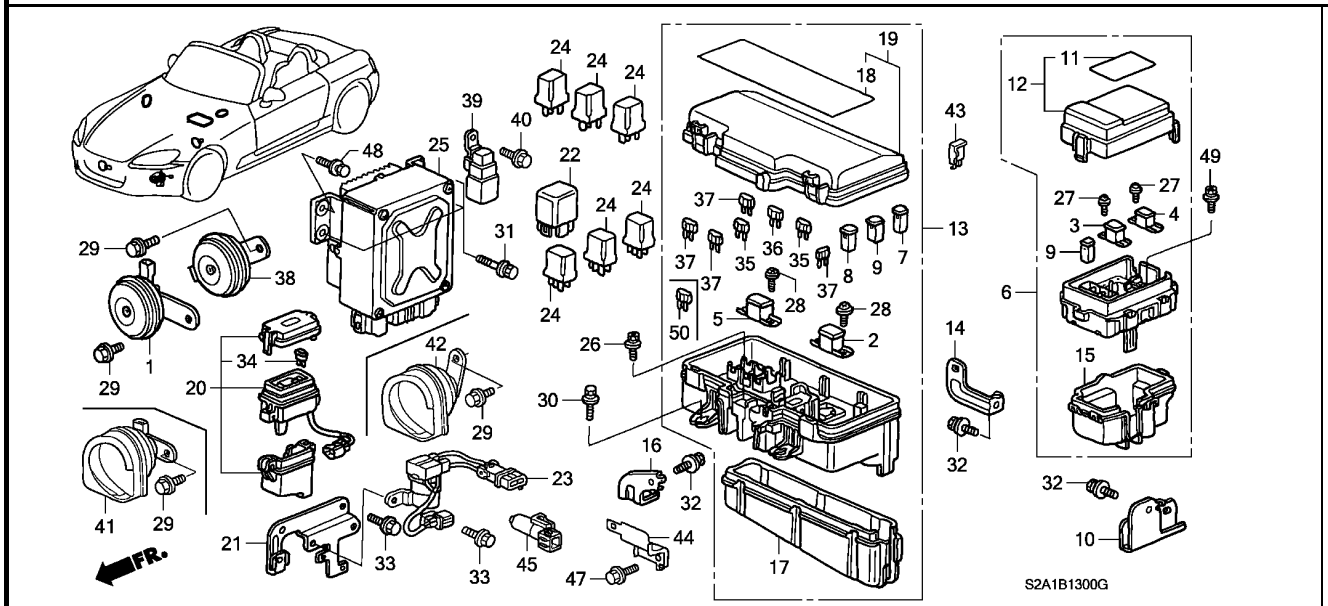

見出番号	部品番号	部品名	希望小売価格	使用個数 AP1 100 MT	AP1 110 MT	AP1 120 MT	AP1 130 135,200 MT	AP2 100 MT	AP2 110 MT	適用号機 初号機	終号機	タイプ
41)	38100-S2A-A02	ホーンASSY.,ロー	2,000	–	–	–	–	1	–	1001054		
				–	–	–	–	–	1			
42	38150-S2A-003	ホーンASSY.,ハイ	2,000	–	–	–	1	–	–			
				–	–	–	–	1	–	--------	1001053	
	38150-S2A-013		2,000	–	–	–	–	1	–	1001054		
				–	–	–	–	–	1			
43	32146-SH3-003	コネクター,ダイオード (2P)	490	–	–	–	–	1	1			
44	80521-S2A-000	ブラケット,アンビエントセンサー	350	–	–	–	–	1	1			
45	80525-S30-941	センサーASSY.,アンビエント	1,800	–	–	–	–	1	1			
47	93403-06016-05	ボルトワッシャー 6X16	40	–	–	–	–	1	–	--------	1000683	
	93403-06016-04		40	–	–	–	–	1	–	1000684		
				–	–	–	–	–	1			
48	90149-SE0-003	ボルト,アース 6X16	145	1	–	–	–	–	1			
				–	1	1	1	1	–	--------	--------	BC1,BC1N,BC2,BC2N,B1,B1N,B2,B2N,NBC1,NBC1N,NBC2 NBC2N,NB1,NB1N,NB2,NB2N,SBC1,SBC1N,SBC2,SBC2N SB1,SB1N,SB2,SB2N
49	90130-SR3-003	ボルト 5X13	75	2	2	2	2	2	2			
50	98200-43000	ヒューズ,ミニ (30A)	50	–	–	–	–	–	3			

4

B-13-10 コントロールユニット（室内）

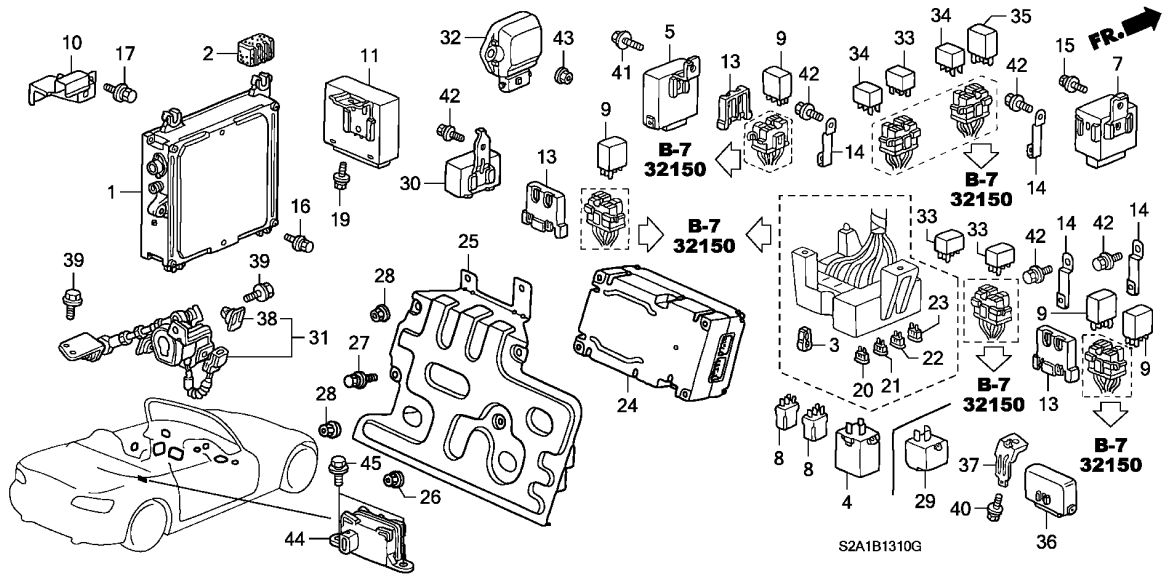

整備項目	標準時間
リレーASSY.,パワー (ミダシ NO,8)	0.2
.リレーASSY.,ターンシグナル&ハザードコントロールユニット,オートドアーロック	0.3
.リレーASSY.,ECU	
.リレーASSY.,フューエルポンプ	
.リレーASSY.,パワー	
コントロールユニット,オートレベリング エレクトロニック	0.4
.コントロールユニット,ドアー&トランクロック& キーレス	
.コントロールユニット,キーレス	
.コントロールユニット,ソフトトップ	
.ドライバーユニット,ドライブバイワイヤー	
.リレーASSY.,メイン	
.セキュリティユニット	
センサーASSY.,ヘッドライトアジャスター リヤー	0.5
ECU	0.7
.センサーASSY.,クラスター	
VGSユニット	1.8

見出番号	部品番号	部品名	希望小売価格	使用個数 AP1 100 MT	AP1 110 MT	AP1 120 MT	AP1 130 135,200 MT	AP2 100 MT	AP2 110 MT	適用号機 初号機	終号機	タイプ
1	37820-PCX-J01	ECU	71,500	1	–	–	–	–	–			
				–	1	–	–	–	–	--------	1100410	B1,B1N,B2,B2N
	37820-PCX-J02		65,000	–	1	–	–	–	–	--------	--------	V1,V1N,V2,V2N
				–	1	–	–	–	–	1100411	--------	B1,B1N,B2,B2N
				–	–	1	–	–	–			
	37820-PCX-J03		65,000	–	–	–	1	–	–			
	37820-PZX-J02	ECU (リライタブル)	65,000	–	–	–	–	1	–	--------	1001615	
	37820-PZX-J03		65,000	–	–	–	–	1	–	1001616		
	37820-PZX-J11		65,000	–	–	–	–	–	1			
2	37826-P2A-000	ラバー,クッション	100	1	1	1	1	1	1			
3	38235-SX8-003	プーラー,ミニヒューズ (タイヘイヨウ)	100	1	1	1	1	1	1			
4	38300-SE3-013	リレーASSY.,ターンシグナル&ハザード (FR-3309)(ミツバ)	2,200	1	1	1	–	–	–			
5	38380-S2A-003	コントロールユニット,キーレス	13,200	1	1	–	–	–	–			
	38380-S2A-901	コントロールユニット,ドアー&トランクロック& キーレス	13,200	–	–	1	1	–	–			
	38380-S2A-J01		12,000	–	–	–	–	1	1			
7	39400-S1F-003	リレーASSY.,メイン	3,250	1	1	1	1	–	–			
8	39794-S04-004	リレーASSY.,パワー (4P) (MICRO ISO)(マツシタ)	1,160	N	N	–	–	–	–			
				–	–	N	–	–	–	--------	1202082	
	39794-S04-014		1,050	–	–	N	–	–	–	1202083		
				–	–	–	N	N	N			
9	39794-S10-003	リレーASSY.,パワー (5P) (MICRO ISO)(ミツバ)	1,050	3	3	4	4	4	4			
10	64533-S2A-300ZZ	ブラケット,ECU	1,200	1	1	1	1	1	1			

B-13-10 コントロールユニット（室内）

見出番号	部品番号	部品名	希望小売価格	使用個数 AP1 100 MT	AP1 110 MT	AP1 120 MT	AP1 130 135,200 MT	AP2 100 MT	AP2 110 MT	適用号機 初号機	終号機	タイプ
11	86500-S2A-003	ｺﾝﾄﾛｰﾙﾕﾆｯﾄ,ｿﾌﾄﾄｯﾌﾟ ·····	13,000	1	1	1	1	1	1			
13	91751-S30-003	ｶﾊﾞｰ,ﾊﾟﾜｰﾘﾚｰ ·····	200	2	2	1	–	–	–			
14	91755-SX0-010	ﾌﾞﾗｹｯﾄ,ﾘﾚｰﾌﾞﾛｯｸ (ISO) ··	150	2	2	2	2	4	3			
15	93403-06012-08	ﾎﾞﾙﾄﾜｯｼｬｰ 6X12 ·····	40	1	1	1	–	–	–			
	93403-06016-08	ﾎﾞﾙﾄﾜｯｼｬｰ 6X16 ·····	40	–	–	–	1	–	–			
16	93404-06020-08	ﾎﾞﾙﾄﾜｯｼｬｰ 6X20 ·····	35	2	2	2	2	2	2			
17	93405-06012-08	ﾎﾞﾙﾄﾜｯｼｬｰ 6X12 ·····	40	2	2	2	2	2	2			
19	95701-06020-08	ﾎﾞﾙﾄ,ﾌﾗﾝｼﾞ 6X20 ·····	35	1	1	1	1	1	1			
20	98200-40750	ﾋｭｰｽﾞ,ﾐﾆ (7.5A) ·····	35	10	10	10	10	11	11			
21	98200-41000	ﾋｭｰｽﾞ,ﾐﾆ (10A) ·····	35	4	4	4	4	4	4			
22	98200-41500	ﾋｭｰｽﾞ,ﾐﾆ (15A) ·····	35	7	7	7	7	8	9			
23	98200-42000	ﾋｭｰｽﾞ,ﾐﾆ (20A) ·····	35	4	4	4	4	5	4			
24	39980-S2A-J01	VGSﾕﾆｯﾄ ·····	107,800	–	1	1	1	1	–	--------	--------	NVC1, NVC1N, NVC2, NVC2N, NV1, NV1N, NV2, NV2N, SVC1 SVC1N, SVC2, SVC2N, SV1, SV1N, SV2, SV2N, VC1, VC1N, VC2 VC2N, V1, V1N, V2, V2N
25	39981-S2A-J00	ｶﾊﾞｰ,VGS ECU ·····	3,500	–	1	1	1	1	–	--------	--------	NVC1, NVC1N, NVC2, NVC2N, NV1, NV1N, NV2, NV2N, SVC1 SVC1N, SVC2, SVC2N, SV1, SV1N, SV2, SV2N, VC1, VC1N, VC2 VC2N, V1, V1N, V2, V2N
26	90321-SV4-003	ﾅｯﾄﾜｯｼｬｰ 6MM (ﾍﾟｲﾝﾄｶｯﾃｲﾝｸﾞ)	90	–	1	1	1	1	–	--------	--------	NVC1, NVC1N, NVC2, NVC2N, NV1, NV1N, NV2, NV2N, SVC1 SVC1N, SVC2, SVC2N, SV1, SV1N, SV2, SV2N, VC1, VC1N, VC2 VC2N, V1, V1N, V2, V2N
27	93403-06016-08	ﾎﾞﾙﾄﾜｯｼｬｰ 6X16 ·····	40	–	4	4	4	4	–	--------	--------	NVC1, NVC1N, NVC2, NVC2N, NV1, NV1N, NV2, NV2N, SVC1 SVC1N, SVC2, SVC2N, SV1, SV1N, SV2, SV2N, VC1, VC1N, VC2 VC2N, V1, V1N, V2, V2N
28	90321-SV4-003	ﾅｯﾄﾜｯｼｬｰ 6MM (ﾍﾟｲﾝﾄｶｯﾃｲﾝｸﾞ)	90	–	3	3	3	3	–	--------	--------	NVC1, NVC1N, NVC2, NVC2N, NV1, NV1N, NV2, NV2N, SVC1 SVC1N, SVC2, SVC2N, SV1, SV1N, SV2, SV2N, VC1, VC1N, VC2 VC2N, V1, V1N, V2, V2N
29	38300-S5T-003	ﾘﾚｰASSY.,ﾀｰﾝｼｸﾞﾅﾙ&ﾊｻﾞｰﾄﾞ (FR-3321)(ﾐﾂﾊﾞ)	2,000	–	–	–	1	1	1			
	38300-S5T-004	ﾘﾚｰASSY.,ﾀｰﾝｼｸﾞﾅﾙ&ﾊｻﾞｰﾄﾞ (066500-5080)(DENSO)	2,000	–	–	–	1	1	1			
30	33137-S2A-003	ｺﾝﾄﾛｰﾙﾕﾆｯﾄ,ｵｰﾄﾚﾍﾞﾘﾝｸﾞ ｴﾚｸﾄﾛﾆｯｸ	15,000	–	–	–	–	1	1			
31	33146-S2A-G01	ｾﾝｻｰASSY.,ﾍｯﾄﾞﾗｲﾄｱｼﾞﾔｽﾀｰ ﾘﾔｰ	12,000	–	–	–	–	1	1			
32	37850-PZX-A01	ﾄﾞﾗｲﾊﾞｰﾕﾆｯﾄ,ﾄﾞﾗｲﾌﾞﾊﾞｲﾜｲﾔｰ	20,000	–	–	–	–	1	1			
33	39794-SDA-A02	ﾘﾚｰASSY.,ﾊﾟﾜｰ (MICRO ISO) (DENSO)	1,050	–	–	–	–	2	3			
	39794-SDA-A05	ﾘﾚｰASSY.,ﾊﾟﾜｰ (MICRO ISO) (ﾐﾂﾊﾞ)	1,050	–	–	–	–	2	3			
34	39794-SDA-901	ﾘﾚｰASSY.,ECU (ﾐﾂﾊﾞ) ····	1,160	–	–	–	–	2	2			
	39794-SDA-902	ﾘﾚｰASSY.,ECU (DENSO) ···	1,050	–	–	–	–	2	2			
35	39794-S5A-003	ﾘﾚｰASSY.,ﾌｭｰｴﾙﾎﾟﾝﾌﾟ (5P) (ﾐﾂﾊﾞ)	1,050	–	–	–	–	1	1			
	39794-S5A-004	ﾘﾚｰASSY.,ﾌｭｰｴﾙﾎﾟﾝﾌﾟ (5P) (DENSO)	1,160	–	–	–	–	1	1			
36	39880-S2A-J01	ｾｷｭﾘﾃｲﾕﾆｯﾄ ·····	9,500	–	–	–	–	1	1			
37	39881-S2A-000	ﾌﾞﾗｹｯﾄ,ｾｷｭﾘﾃｲｰﾕﾆｯﾄ ·····	300	–	–	–	–	1	1			
38	91565-S0X-003	ｸﾘｯﾌﾟ,ｶﾌﾟﾗｰ (ﾀﾞｰｸｸﾞﾘｰﾝ)	100	–	–	–	–	1	1			
39	93402-08016-08	ﾎﾞﾙﾄﾜｯｼｬｰ 8X16 ·····	45	–	–	–	–	4	4			

B-13-10 コントロールユニット（室内）

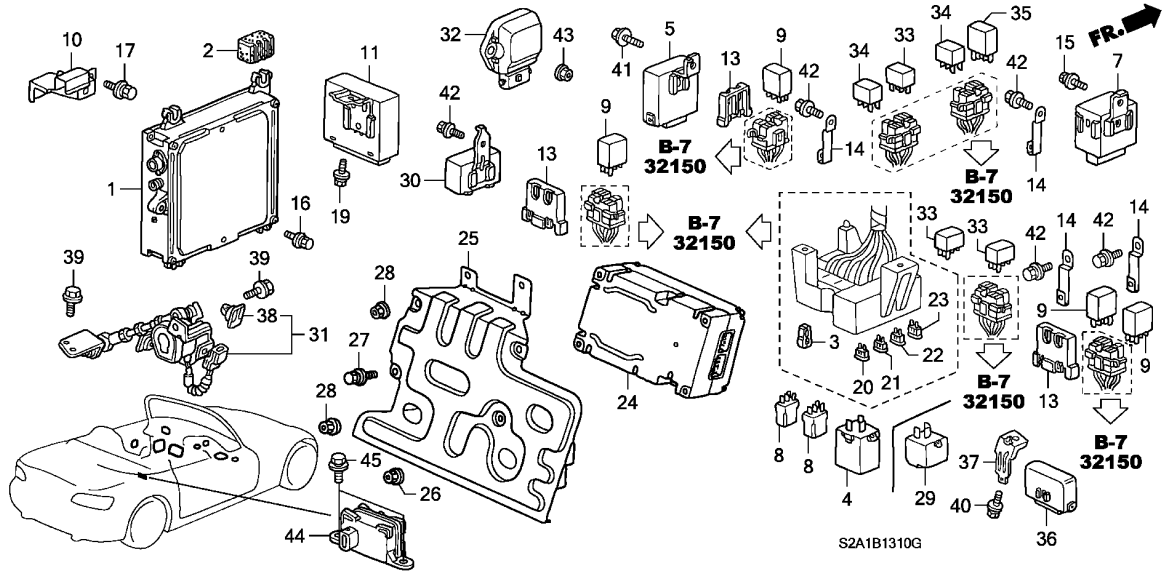

見出番号	部品番号	部品名	希望小売価格	使用個数 AP1 100 MT	AP1 110 MT	AP1 120 MT	AP1 130 135,200 MT	AP2 100 MT	AP2 110 MT	適用号機 初号機	終号機	タイプ
40	93403-06010-08	ﾎﾞﾙﾄﾜｯｼｬｰ 6X10 ･････････	40	–	–	–	–	1	1			
41	93403-06012-08	ﾎﾞﾙﾄﾜｯｼｬｰ 6X12 ･････････	40	1	1	1	1	1	1			
42	93403-06016-08	ﾎﾞﾙﾄﾜｯｼｬｰ 6X16 ･････････	40	2	2	2	2	5	4			
43	94050-06080	ﾅｯﾄ,ﾌﾗﾝｼﾞ 6MM ･････････	35	–	–	–	–	2	2			
44	39960-S2A-A01	ｾﾝｻｰASSY.,ｸﾗｽﾀｰ ････････	39,000	–	–	–	–	–	1			
45	93405-06016-08	ﾎﾞﾙﾄﾜｯｼｬｰ 6X16 ･････････	40	–	–	–	–	–	2			

B-13-40 SRS ユニット (AP1)

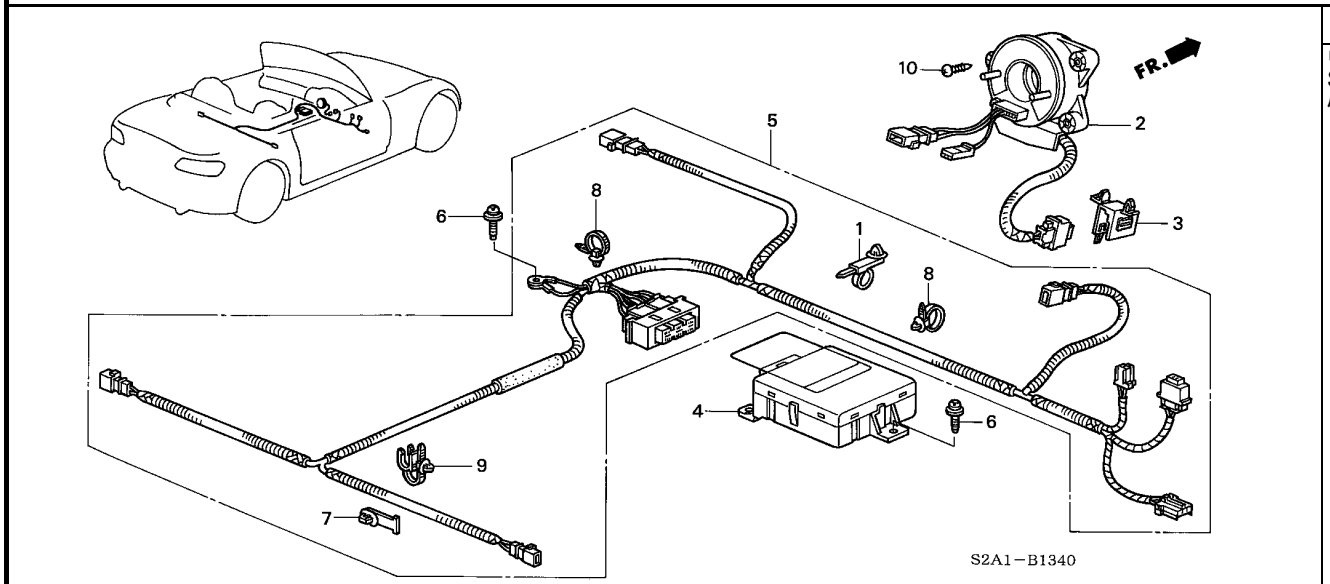

整備項目	標準時間
ﾘｰﾙASSY.,ｹｰﾌﾞﾙ	0.8
SRSﾕﾆｯﾄ	2.6
ﾊｰﾈｽ,SRSﾒｲﾝ	3.1

見出番号	部品番号	部品名	希望小売価格	使用個数 AP1 100 MT	AP1 110 MT	AP1 120 MT	AP1 130 135,200 MT	AP2 100 MT	AP2 110 MT	適用号機 初号機	終号機	タイプ
1	32134-SM4-003	ﾊﾞﾝﾄﾞ,ﾊｰﾈｽｵﾌｾｯﾄ (10) (ﾌﾞﾗｳﾝ)(122.5MM)	180	1	1	1	1	−	−			
2	77900-S0A-003	ﾘｰﾙASSY.,ｹｰﾌﾞﾙ (ｽﾐﾄﾓ) ･･	14,400	1	1	1	−	−	−			
				−	−	−	1	−	−	--------	1300016	BC1, BC1N, BC2, BC2N, B1, B1N, B2, B2N, VC1, VC1N, VC2 VC2N, V1, V1N, V2, V2N
	77900-S2A-003	ﾘｰﾙASSY.,ｹｰﾌﾞﾙ (ﾌﾙｶﾜ) ･･	13,000	−	−	−	1	−	−	--------	--------	NBC1, NBC1N, NBC2, NBC2N, NB1, NB1N, NB2, NB2N, NVC1 NVC1N, NVC2, NVC2N, NV1, NV1N, NV2, NV2N, SBC1, SBC1N SBC2, SBC2N, SB1, SB1N, SB2, SB2N, SVC1, SVC1N, SVC2 SVC2N, SV1, SV1N, SV2, SV2N
				−	−	−	1	−	−	1300017	--------	BC1, BC1N, BC2, BC2N, B1, B1N, B2, B2N, VC1, VC1N, VC2 VC2N, V1, V1N, V2, V2N
3	77907-S04-003	ﾎﾙﾀﾞｰ,ｺﾈｸﾀｰ (2P) ･･････	150	1	1	1	1	−	−			
4	77960-S2A-J81	SRSﾕﾆｯﾄ ･････････････	42,000	1	1	1	1	−	−			
5	77961-S2A-E00	ﾊｰﾈｽ,SRSﾒｲﾝ ････････････	14,300	1	1	1	1	−	−			
6	90137-S84-A01	ﾎﾞﾙﾄ,ﾄﾙｸｽｱｰｽ 6X20 ･････	150	4	4	4	4	−	−			
7	91531-S04-003	ｸﾘｯﾌﾟ,ﾜｲﾔｰﾊｰﾈｽ (ﾅﾁｭﾗﾙ) (44MM)	80	1	1	1	1	−	−			
8	91540-S30-003	ｸﾘｯﾌﾟ,ﾊｰﾈｽﾊﾞﾝﾄﾞ (ﾅﾁｭﾗﾙ) (151.5MM)	130	5	5	5	5	−	−			
9	91563-SF4-003	ﾊﾞﾝﾄﾞ,ﾜｲﾔｰﾊｰﾈｽ (ﾎﾜｲﾄ) (100.5MM)	130	3	3	3	3	−	−			
10	93913-14480	ｽｸﾘｭｰ,ﾀｯﾋﾟﾝｸﾞ 4X16(P0) ･	25	3	3	3	3	−	−			

4

B-13-41 SRS ユニット (AP2)

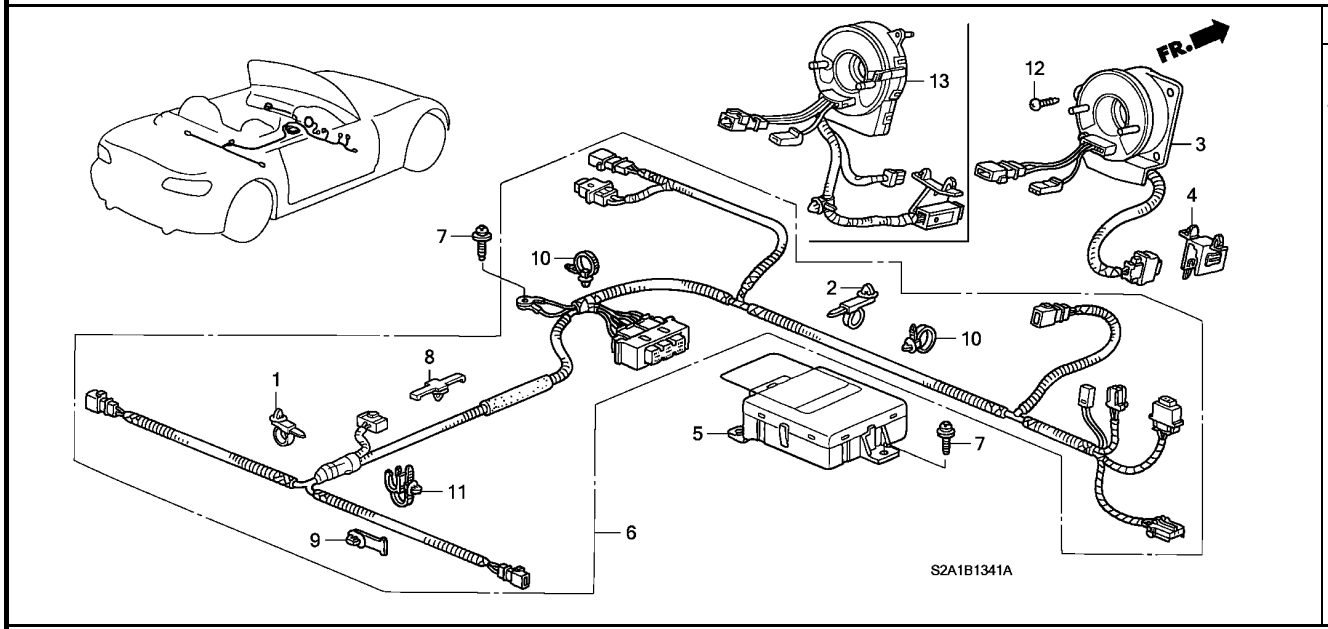

整備項目	標準時間
リールASSY.,ケーブル	0.8
SRSユニット	2.6
ハーネス,SRSメイン	3.1

見出番号	部品番号	部品名	希望小売価格	使用個数 AP1 100 MT	AP1 110 MT	AP1 120 MT	AP1 130 135,200 MT	AP2 100 MT	AP2 110 MT	適用号機 初号機	終号機	タイプ
1	32132-S6A-003	バンド,ワイヤーハーネスオフセット (20) (ダークグリーン)(122.5MM)	180	–	–	–	–	1	1			
2	32134-SM4-003	バンド,ハーネスオフセット (10) (ブラウン)(122.5MM)	180	–	–	–	–	1	1			
3	77900-S2A-003	リールASSY.,ケーブル (フルカワ) ・・	13,000	–	–	–	–	1	–			
4	77907-S04-003	ホルダー,コネクター (2P) ・・・・・・・	150	–	–	–	–	1	–			
5	77960-S2A-J81	SRSユニット ・・・・・・・・・・・・・・・・	42,000	–	–	–	–	1	1			
6	77961-S2A-N00	ハーネス,SRSメイン ・・・・・・・・・・・・	13,000	–	–	–	–	1	–			
	77961-S2A-E02	・・・・・・・・・・・・・・・・・・・・・・・	13,000	–	–	–	–	–	1			
7	90137-S84-A01	ボルト,トルクスアース 6X20 ・・・・・・	150	–	–	–	–	4	4			
8	91507-693-003	クリップ,ワイヤーハーネス (プラック) (50MM)(ハーネステーピング)	120	–	–	–	–	1	1			
9	91531-S04-003	クリップ,ワイヤーハーネス (ナチュラル) (44MM)	80	–	–	–	–	1	1			
10	91540-S30-003	クリップ,ハーネスバンド (ナチュラル) (151.5MM)	130	–	–	–	–	5	5			
11	91563-SF4-003	バンド,ワイヤーハーネス (ホワイト) (100.5MM)	130	–	–	–	–	3	3			
12	93913-14480	スクリュー,タッピング 4X16(P0) ・	25	–	–	–	–	3	–			
13	77900-S2A-J01	リールASSY.,ケーブル (フルカワ) ・・	13,000	–	–	–	–	–	1			

B-14 フロントワイパー

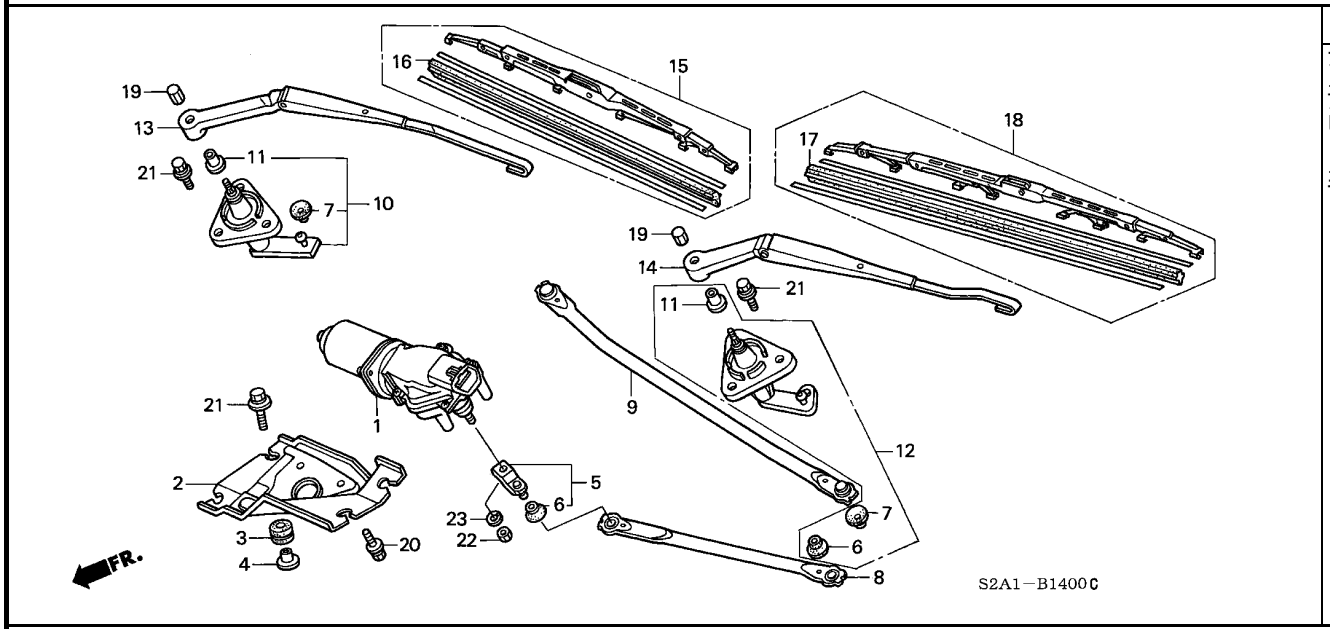

整　備　項　目	標準時間
ﾌﾞﾚｰﾄﾞ,ｳｲﾝﾄﾞｼｰﾙﾄﾞﾜｲﾊﾟｰ ･･････	0.1
.ﾗﾊﾞｰ,ﾌﾞﾚｰﾄﾞ	
ｱｰﾑ,ｳｲﾝﾄﾞｼｰﾙﾄﾞﾜｲﾊﾟｰ ･････････	0.2
ﾋﾟﾎﾞｯﾄASSY.C ･･････････････	0.4
(ｲﾂｺﾏｼ 0.1 ｶｻﾝ)	
.ﾛｯﾄﾞﾕﾆｯﾄA	
ﾓｰﾀｰCOMP.,ﾌﾛﾝﾄﾜｲﾊﾟｰ ･････････	0.5

見出番号	部品番号	部品名	希望小売価格	使用個数 AP1 100 MT	AP1 110 MT	AP1 120 MT	AP1 130 MT	AP2 100 MT	AP2 110 MT	適用号機 初号機	終号機	タイプ
1	76505-S04-Y01	ﾓｰﾀｰCOMP.,ﾌﾛﾝﾄﾜｲﾊﾟｰ (ﾐﾂﾊﾞ)	14,500	1	1	1	1	1	1			
2	76507-S2A-003	ﾌﾞﾗｹｯﾄ ･････････････････	450	1	1	1	1	1	1			
3	76510-SX0-003	ﾏｳﾝﾄ,ﾗﾊﾞｰ (B) ･････････	150	4	4	4	4	4	4			
4	76511-SX0-003	ｶﾗｰ (ﾌﾗﾝｼﾞ) ･････････････	100	4	4	4	4	4	4			
5	76520-S04-003	ﾘﾝｸﾕﾆｯﾄA ･･････････････	650	1	1	1	1	1	1			
6	76524-SD4-003	ﾀﾞｽﾄｼｰﾙ ･････････････････	145	2	2	2	2	2	2			
7	76524-SE0-013	ﾀﾞｽﾄｼｰﾙ ･････････････････	190	2	2	2	2	2	2			
8	76540-S2A-003	ﾛｯﾄﾞﾕﾆｯﾄA ･･････････････	450	1	1	1	1	1	1			
9	76550-S2A-003	ﾛｯﾄﾞﾕﾆｯﾄB ･･････････････	950	1	1	1	1	1	1			
10	76560-S2A-003	ﾋﾟﾎﾞｯﾄASSY.C ･････････	1,300	1	1	1	1	1	1			
11	76561-S2H-003	ｷｬｯﾌﾟB,ﾋﾟﾎﾞｯﾄ ･････････	300	2	2	2	2	2	2			
12	76570-S2A-003	ﾋﾟﾎﾞｯﾄASSY.B ･････････	1,300	1	1	1	1	1	1			
13	76600-S2A-003	ｱｰﾑ,ｳｲﾝﾄﾞｼｰﾙﾄﾞﾜｲﾊﾟｰ (ｳﾝﾃﾝｾｷｶﾞﾜ)	2,640	1	1	1	1	−	−			
	76600-S2A-E02	･････････････････････	2,400	−	−	−	−	1	1			
14	76610-S2A-003	ｱｰﾑ,ｳｲﾝﾄﾞｼｰﾙﾄﾞﾜｲﾊﾟｰ (ｼﾞﾖｼｭｾｷｶﾞﾜ)	2,640	1	1	1	1	−	−			
	76610-S2A-E02	･････････････････････	2,400	−	−	−	−	1	1			
15	76620-S2A-003	ﾌﾞﾚｰﾄﾞ,ｳｲﾝﾄﾞｼｰﾙﾄﾞﾜｲﾊﾟｰ (400MM)	1,900	1	1	1	−	−	−			
	76620-S2A-013	･････････････････････	1,900	−	−	−	1	−	−			
	76620-S2A-023	･････････････････････	1,900	−	−	−	−	1	1			
16	76622-S2A-003	ﾗﾊﾞｰ,ﾌﾞﾚｰﾄﾞ (400MM) ････	650	1	1	1	−	−	−			
	76632-SEC-A01	･････････････････････	600	−	−	−	1	1	1			

B-14 フロントワイパー

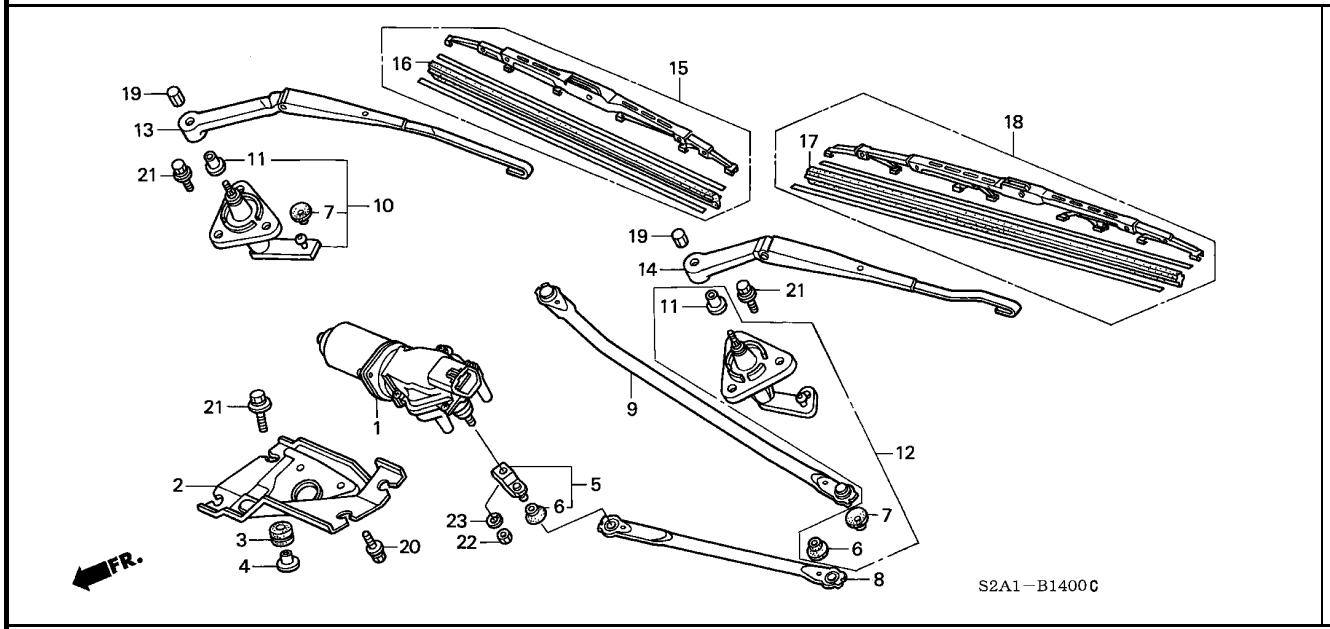

見出番号	部品番号	部品名	希望小売価格	使用個数 AP1 100 MT	AP1 110 MT	AP1 120 MT	AP1 130 135, 200 MT	AP2 100 MT	AP2 110 MT	適用号機 初号機	終号機	タイプ
17	76622-S30-G01	ﾗﾊﾞｰ,ﾌﾞﾚｰﾄﾞ (500MM) ････	750	1	1	1	−	−	−			
	76632-S2A-A01	･････････････････････	700	−	−	−	1	1	1			
18	76630-S2A-003	ﾌﾞﾚｰﾄﾞ,ｳｲﾝﾄﾞｼｰﾙﾄﾞﾜｲﾊﾟｰ (500MM)	2,100	1	1	1	−	−	−			
	76630-S2A-013	････････････････････	2,100	−	−	−	1	−	−			
	76630-S2A-023	････････････････････	2,100	−	−	−	−	1	1			
19	90201-SK7-000	ﾅｯﾄ,6ｶｸｷｬｯﾌﾟ 10MM ･････	255	2	2	2	2	2	2			
20	93402-06014-08	ﾎﾞﾙﾄﾜｯｼｬｰ 6X14 ･････････	35	3	3	3	3	3	3			
21	93405-06020-08	ﾎﾞﾙﾄﾜｯｼｬｰ 6X20 ･････････	40	10	10	10	10	10	10			
22	94002-08080-0S	ﾅｯﾄ,6ｶｸ 8MM ･････････････	30	1	1	1	1	1	1			
23	94111-08800	ﾜｯｼｬｰ,ｽﾌﾟﾘﾝｸﾞ 8MM ･････	25	1	1	1	1	1	1			

B-15 ウインドシールドウォッシャー

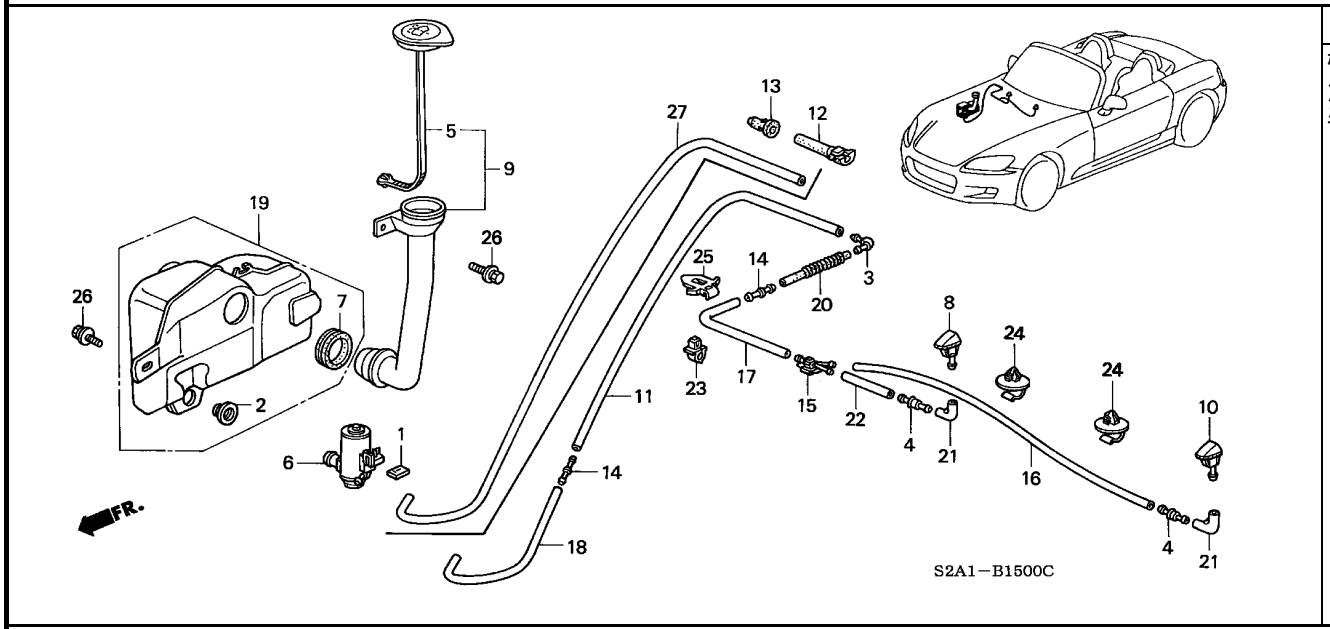

整備項目	標準時間
ホースASSY.,フロントウオッシャー ・・・・・・・・・・	0.1
ノズルASSY.,R.ウインドシールド ウオッシャー	0.2
タンクCOMP. ・・・・・・・・・・・・・・・・・・・・・	0.7
モーター,ウオッシャー ・・・・・・・・・・・・・・・・・・	0.8

見出番号	部品番号	部品名	希望小売価格	使用個数 AP1 100 MT	AP1 110 MT	AP1 120 MT	AP1 130 135,200 MT	AP2 100 MT	AP2 110 MT	適用号機 初号機	終号機	タイプ
1	38516-SA5-671	パッキン (Tタイプ)(ミツバ) ・・・・	105	1	1	1	1	1	1			
2	38519-SB0-003	ブッシュ,ウオッシャータンク (ミツバ) ・	155	1	1	1	1	1	1			
3	38562-SA0-003	ジョイントL,ウオッシャーチューブ (ミツバ)	215	1	1	1	1	1	1			
4	38571-SA5-621	バルブ,ワンウエイ (ミツバ) ・・・・・	370	2	2	2	2	2	2			
5	76802-SV4-003	キャップユニット,マウス ・・・・・・・・・・	250	1	1	1	1	1	1			
6	76806-SL0-E01	モーター,ウオッシャー (ハイ)(ミツバ) ・	2,500	1	1	1	–	–	–			
				–	–	–	1	–	–	---------	---------	BC1, BC1N, BC2, BC2N, B1, B1N, B2, B2N, NBC1, NBC1N, NBC2 NBC2N, NB1, NB1N, NB2, NB2N, NVC1, NVC1N, NVC2, NVC2N NV1, NV1N, NV2, NV2N, VC1, VC1N, VC2, VC2N, V1, V1N, V2 V2N
				–	–	–	1	–	–	---------	2000949	SBC1, SBC1N, SBC2, SBC2N, SB1, SB1N, SB2, SB2N, SVC1 SVC1N, SVC2, SVC2N, SV1, SV1N, SV2, SV2N
	76806-SL0-E11	・・・・・・・・・・・・・・・・・・・・・・	2,500	–	–	–	1	–	–	2000950	---------	SBC1, SBC1N, SBC2, SBC2N, SB1, SB1N, SB2, SB2N, SVC1 SVC1N, SVC2, SVC2N, SV1, SV1N, SV2, SV2N
				–	–	–	–	1	1			
7	76809-SZ3-A01	シール,パッキン ・・・・・・・・・・・・・・	180	1	1	1	1	1	1			
8	76810-S2A-003ZA	ノズルASSY.,R.ウインドシールド ウオッシャー *B66P*....モンテカルロブルーパール	1,000	1	1	–	–	–	–			
				–	–	1	–	–	–	---------	---------	B1, B1N, B2, B2N, V1, V1N, V2, V2N
	76810-S2A-003ZB	*NH547*.....ベルリナブラック	1,000	1	1	–	–	–	1			
				–	–	1	1	1	–	---------	---------	B1, B1N, B2, B2N, NB1, NB1N, NB2, NB2N, NV1, NV1N, NV2 NV2N, SB1, SB1N, SB2, SB2N, SV1, SV1N, SV2, SV2N, V1, V1N V2, V2N

B-15 ウインドシールドウォッシャー

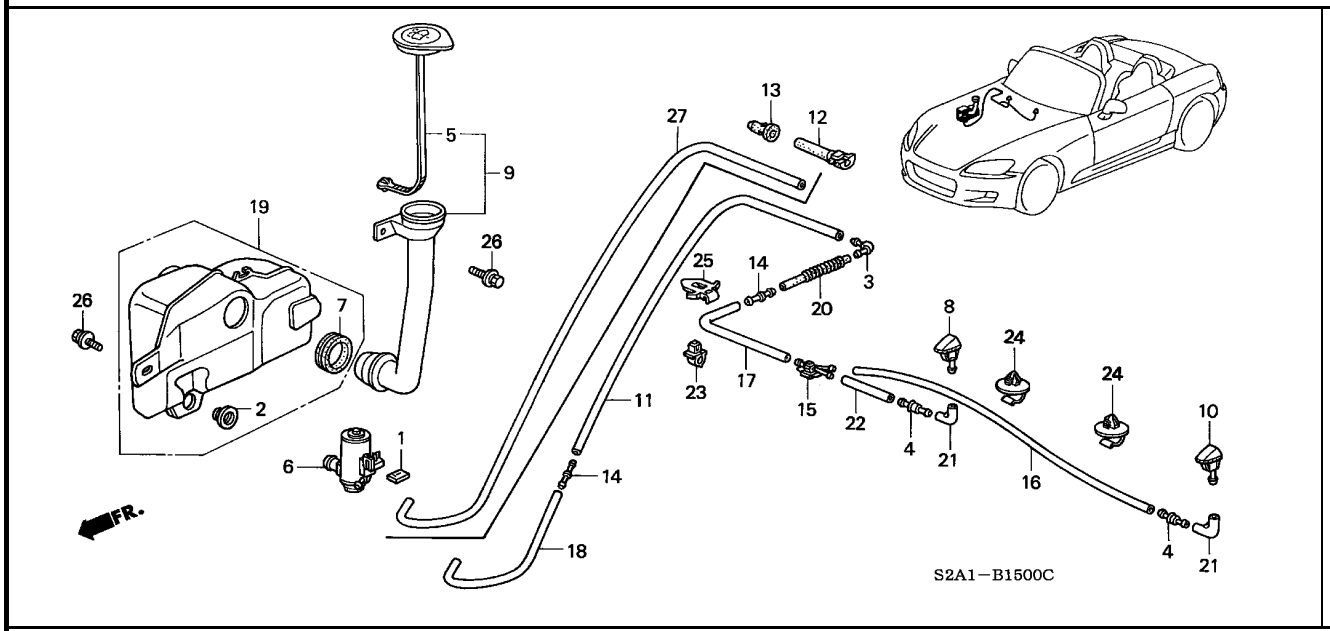

見出番号	部品番号	部品名	希望小売価格	AP1 100 MT	AP1 110 MT	AP1 120 MT	AP1 130 135,200 MT	AP2 100 MT	AP2 110 MT	適用号機 初号機	適用号機 終号機	タイプ
(8)	76810-S2A-003ZC	ノズルASSY.,R.ウインドシールドウオッシャー *NH565*.....グランプリホワイト	1,000	1	1	–	–	–	1			
				–	–	1	1	1	–	---------	---------	B1,B1N,B2,B2N,NB1,NB1N,NB2,NB2N,NV1,NV1N,NV2 NV2N,SB1,SB1N,SB2,SB2N,SV1,SV1N,SV2,SV2N,V1,V1N V2,V2N
	76810-S2A-003ZD	*NH630M*..シルバーストーンメタリック	1,000	1	1	–	–	–	–			
				–	–	1	1	1	–	---------	---------	B1,B1N,B2,B2N,NB1,NB1N,NB2,NB2N,NV1,NV1N,NV2 NV2N,SB1,SB1N,SB2,SB2N,SV1,SV1N,SV2,SV2N,V1,V1N V2,V2N
	76810-S2A-003ZE	*R510*.....ニューフォーミュラレッド	1,000	1	1	–	–	–	1			
				–	–	1	1	1	–	---------	---------	B1,B1N,B2,B2N,NB1,NB1N,NB2,NB2N,NV1,NV1N,NV2 NV2N,SB1,SB1N,SB2,SB2N,SV1,SV1N,SV2,SV2N,V1,V1N V2,V2N
	76810-S2A-003ZF	*Y52P*.....インディイエローパール	1,000	1	1	–	–	–	–			
				–	–	1	–	–	–	---------	---------	B1,B1N,B2,B2N,V1,V1N,V2,V2N
	76810-S2A-003ZG	*PB73P*ミッドナイトパープルパール	1,000	–	1	–	–	–	–			
				–	–	1	–	–	–	---------	---------	B1,B1N,B2,B2N,V1,V1N,V2,V2N
	76810-S2A-003ZH	*B513M* ニュルブルクリンブルーメタリック	1,000	–	–	1	1	1	–	---------	---------	B1,B1N,B2,B2N,NB1,NB1N,NB2,NB2N,NV1,NV1N,NV2 NV2N,SB1,SB1N,SB2,SB2N,SV1,SV1N,SV2,SV2N,V1,V1N V2,V2N
	76810-S2A-003ZJ	*NH552M* セブリングシルバーメタリック	1,000	–	–	1	1	1	–	---------	---------	B1,B1N,B2,B2N,NB1,NB1N,NB2,NB2N,NV1,NV1N,NV2 NV2N,SB1,SB1N,SB2,SB2N,SV1,SV1N,SV2,SV2N,V1,V1N V2,V2N

B-15 ウインドシールドウォッシャー

見出番号	部品番号	部品名	希望小売価格	使用個数 AP1 100 MT	AP1 110 MT	AP1 120 MT	AP1 130 135,200 MT	AP2 100 MT	AP2 110 MT	適用号機 初号機	終号機	タイプ
(8)	76810-S2A-003ZK	ノズルASSY.,R.ウインドシールドウオッシャー										
		GY19M....ライムグリーンメタリック	1,000	–	–	1	1	–	–	---------	---------	BC1,BC1N,BC2,BC2N,NBC1,NBC1N,NBC2,NBC2N,NVC1 NVC1N,NVC2,NVC2N,SBC1,SBC1N,SBC2,SBC2N,SVC1 SVC1N,SVC2,SVC2N,VC1,VC1N,VC2,VC2N
	76810-S2A-003ZL	*NH609P*...プラチナホワイトパール	1,000	–	–	1	1	1	–	---------	---------	BC1,BC1N,BC2,BC2N,NBC1,NBC1N,NBC2,NBC2N,NVC1 NVC1N,NVC2,NVC2N,SBC1,SBC1N,SBC2,SBC2N,SVC1 SVC1N,SVC2,SVC2N,VC1,VC1N,VC2,VC2N
				–	–	–	–	–	1			
	76810-S2A-003ZM	*R508P*.....モンツァレッドパール	1,000	–	–	1	1	–	–	---------	---------	BC1,BC1N,BC2,BC2N,NBC1,NBC1N,NBC2,NBC2N,NVC1 NVC1N,NVC2,NVC2N,SBC1,SBC1N,SBC2,SBC2N,SVC1 SVC1N,SVC2,SVC2N,VC1,VC1N,VC2,VC2N
	76810-S2A-003ZN	*YR536P*.ニューイモラオレンジパール	1,000	–	–	1	1	1	–	---------	---------	BC1,BC1N,BC2,BC2N,NBC1,NBC1N,NBC2,NBC2N,NVC1 NVC1N,NVC2,NVC2N,SBC1,SBC1N,SBC2,SBC2N,SVC1 SVC1N,SVC2,SVC2N,VC1,VC1N,VC2,VC2N
	76810-S2A-003ZP	*B523P*ロイヤルネイビーブルーパール	1,000	–	–	–	1	1	–	---------	---------	B1,B1N,B2,B2N,NB1,NB1N,NB2,NB2N,NV1,NV1N,NV2 NV2N,SB1,SB1N,SB2,SB2N,SV1,SV1N,SV2,SV2N,V1,V1N V2,V2N
	76810-S2A-003ZR	*NH676M*.....ムーンロックメタリック	1,000	–	–	–	1	1	–	---------	---------	B1,B1N,B2,B2N,NB1,NB1N,NB2,NB2N,NV1,NV1N,NV2 NV2N,SB1,SB1N,SB2,SB2N,SV1,SV1N,SV2,SV2N,V1,V1N V2,V2N
				–	–	–	–	–	1			
	76810-S2A-003ZS	*Y65P*..ニューインディイエローパール	1,000	–	–	–	1	1	–	---------	---------	B1,B1N,B2,B2N,NB1,NB1N,NB2,NB2N,NV1,NV1N,NV2 NV2N,SB1,SB1N,SB2,SB2N,SV1,SV1N,SV2,SV2N,V1,V1N V2,V2N
				–	–	–	–	–	1			
	76810-S2A-003ZT	*B545P*..バミューダブルーパール	1,000	–	–	–	–	1	1	---------	---------	SB1,SB1N,SB2,SB2N,SV1,SV1N,SV2,SV2N
	76810-S2A-003ZU	*YR564M* ディープバーガンディメタリック	1,000	–	–	–	–	1	–	---------	---------	SB1,SB1N,SB2,SB2N,SV1,SV1N,SV2,SV2N
	76810-S2A-003ZV	*B554P*...アペックスブルーパール	1,000	–	–	–	–	–	1	---------	---------	SS2,SS2N,SS3,SS3N
	76810-S2A-003ZW	*NH745M*..シンクロシルバーメタリック	1,000	–	–	–	–	–	1			
	76810-S2A-003ZX	*RP42P* プレミアムサンセットモーブパール	1,000	–	–	–	–	–	1			
9	76812-S2A-003	ホースASSY.,フロントウオッシャー ････	1,000	1	1	1	1	1	1			
10	76815-S2A-003ZA	ノズルASSY.,L.ウインドシールドウオッシャー										
		B66P....モンテカルロブルーパール	1,000	1	1	–	–	–	–			
				–	–	1	–	–	–	---------	---------	B1,B1N,B2,B2N,V1,V1N,V2,V2N
	76815-S2A-003ZB	*NH547*.....ベルリナブラック	1,000	1	1	–	–	–	1			
				–	–	1	1	1	–	---------	---------	B1,B1N,B2,B2N,NB1,NB1N,NB2,NB2N,NV1,NV1N,NV2 NV2N,SB1,SB1N,SB2,SB2N,SV1,SV1N,SV2,SV2N,V1,V1N V2,V2N
	76815-S2A-003ZC	*NH565*.....グランプリホワイト	1,000	1	1	–	–	–	1			
				–	–	1	1	1	–	---------	---------	B1,B1N,B2,B2N,NB1,NB1N,NB2,NB2N,NV1,NV1N,NV2 NV2N,SB1,SB1N,SB2,SB2N,SV1,SV1N,SV2,SV2N,V1,V1N V2,V2N
	76815-S2A-003ZD	*NH630M*..シルバーストーンメタリック	1,000	1	1	–	–	–	–			
				–	–	1	1	1	–	---------	---------	B1,B1N,B2,B2N,NB1,NB1N,NB2,NB2N,NV1,NV1N,NV2 NV2N,SB1,SB1N,SB2,SB2N,SV1,SV1N,SV2,SV2N,V1,V1N V2,V2N
	76815-S2A-003ZE	*R510*.....ニューフォーミュラレッド	1,000	1	1	–	–	–	1			
				–	–	1	1	1	–	---------	---------	B1,B1N,B2,B2N,NB1,NB1N,NB2,NB2N,NV1,NV1N,NV2 NV2N,SB1,SB1N,SB2,SB2N,SV1,SV1N,SV2,SV2N,V1,V1N V2,V2N

B-15 ウインドシールドウォッシャー

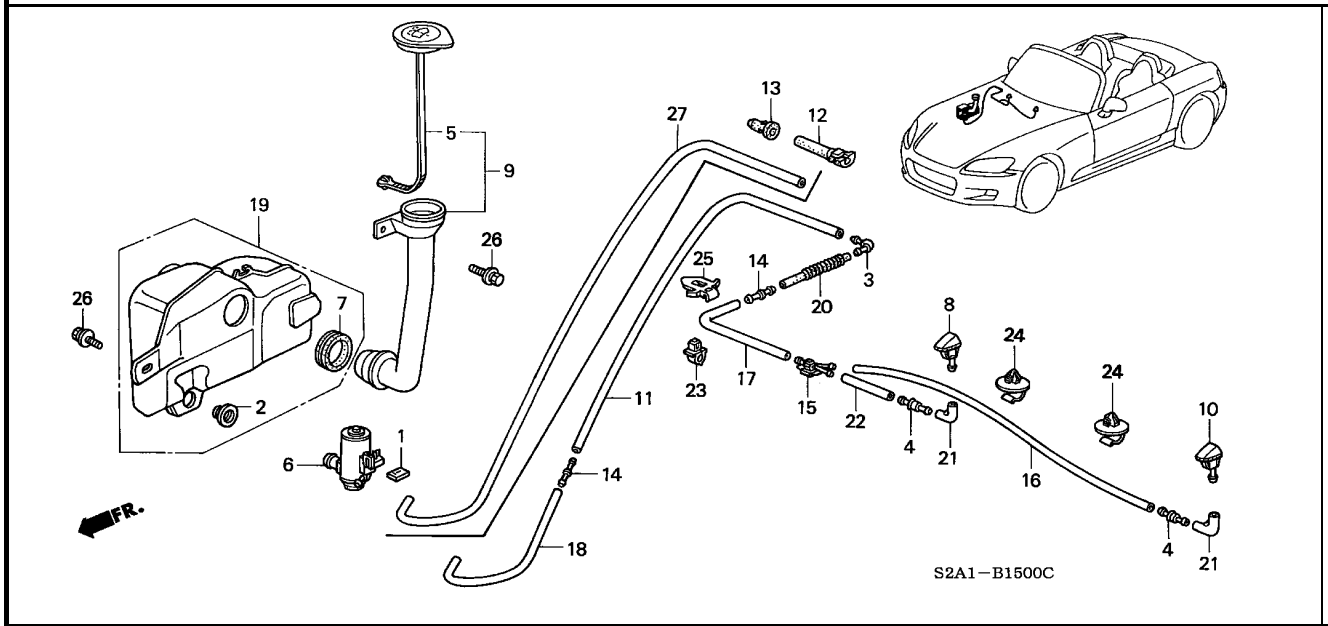

見出番号	部品番号	部品名	希望小売価格	使用個数 AP1 100 MT	AP1 110 MT	AP1 120 MT	AP1 130 135,200 MT	AP2 100 MT	AP2 110 MT	適用号機 初号機	終号機	タイプ
10)	76815-S2A-003ZF	ノズルASSY.,L.ウインドシールドウオッシャー										
		Y52P.....インディイエローパール	1,000	1	1	–	–	–	–			
				–	–	1	–	–	–	---------	---------	B1, B1N, B2, B2N, V1, V1N, V2, V2N
	76815-S2A-003ZG	*PB73P*ミッドナイトパープルパール	1,000	–	1	–	–	–	–			
				–	–	1	–	–	–	---------	---------	B1, B1N, B2, B2N, V1, V1N, V2, V2N
	76815-S2A-003ZH	*B513M* ニュルブルクリンブルーメタリック	1,000	–	–	1	1	1	–	---------	---------	B1, B1N, B2, B2N, NB1, NB1N, NB2, NB2N, NV1, NV1N, NV2 NV2N, SB1, SB1N, SB2, SB2N, SV1, SV1N, SV2, SV2N, V1, V1N V2, V2N
	76815-S2A-003ZJ	*NH552M* セブリングシルバーメタリック	1,000	–	–	1	1	1	–	---------	---------	B1, B1N, B2, B2N, NB1, NB1N, NB2, NB2N, NV1, NV1N, NV2 NV2N, SB1, SB1N, SB2, SB2N, SV1, SV1N, SV2, SV2N, V1, V1N V2, V2N
	76815-S2A-003ZK	*GY19M*....ライムグリーンメタリック	1,000	–	–	1	1	–	–	---------	---------	BC1, BC1N, BC2, BC2N, NBC1, NBC1N, NBC2, NBC2N, NVC1 NVC1N, NVC2, NVC2N, SBC1, SBC1N, SBC2, SBC2N, SVC1 SVC1N, SVC2, SVC2N, VC1, VC1N, VC2, VC2N
	76815-S2A-003ZL	*NH609P*...プラチナホワイトパール	1,000	–	–	1	1	1	–	---------	---------	BC1, BC1N, BC2, BC2N, NBC1, NBC1N, NBC2, NBC2N, NVC1 NVC1N, NVC2, NVC2N, SBC1, SBC1N, SBC2, SBC2N, SVC1 SVC1N, SVC2, SVC2N, VC1, VC1N, VC2, VC2N
				–	–	–	–	–	1			
	76815-S2A-003ZM	*R508P*.....モンツァレッドパール	1,000	–	–	1	1	–	–	---------	---------	BC1, BC1N, BC2, BC2N, NBC1, NBC1N, NBC2, NBC2N, NVC1 NVC1N, NVC2, NVC2N, SBC1, SBC1N, SBC2, SBC2N, SVC1 SVC1N, SVC2, SVC2N, VC1, VC1N, VC2, VC2N
	76815-S2A-003ZN	*YR536P*.ニューイモラオレンジパール	1,000	–	–	1	1	1	–	---------	---------	BC1, BC1N, BC2, BC2N, NBC1, NBC1N, NBC2, NBC2N, NVC1 NVC1N, NVC2, NVC2N, SBC1, SBC1N, SBC2, SBC2N, SVC1 SVC1N, SVC2, SVC2N, VC1, VC1N, VC2, VC2N

B-15 ウインドシールドウォッシャー

見出番号	部品番号	部品名	希望小売価格	使用個数 AP1 100 MT	AP1 110 MT	AP1 120 MT	AP1 130 135,200 MT	AP2 100 MT	AP2 110 MT	適用号機 初号機	終号機	タイプ
10)	76815-S2A-003ZP	ﾉｽﾞﾙASSY.,L.ｳｲﾝﾄﾞｼｰﾙﾄﾞｳｵｯｼｬｰ *B523P*ﾛｲﾔﾙﾈｲﾋﾞｰﾌﾞﾙｰﾊﾟｰﾙ	1,000	–	–	–	1	1	–	---------	---------	B1,B1N,B2,B2N,NB1,NB1N,NB2,NB2N,NV1,NV1N,NV2 NV2N,SB1,SB1N,SB2,SB2N,SV1,SV1N,SV2,SV2N,V1,V1N V2,V2N
	76815-S2A-003ZR	*NH676M*.....ﾑｰﾝﾛｯｸﾒﾀﾘｯｸ	1,000	–	–	–	1	1	–	---------	---------	B1,B1N,B2,B2N,NB1,NB1N,NB2,NB2N,NV1,NV1N,NV2 NV2N,SB1,SB1N,SB2,SB2N,SV1,SV1N,SV2,SV2N,V1,V1N V2,V2N
				–	–	–	–	–	1			
	76815-S2A-003ZS	*Y65P*..ﾆｭｰｲﾝﾃﾞｨｲｴﾛｰﾊﾟｰﾙ	1,000	–	–	–	1	1	–	---------	---------	B1,B1N,B2,B2N,NB1,NB1N,NB2,NB2N,NV1,NV1N,NV2 NV2N,SB1,SB1N,SB2,SB2N,SV1,SV1N,SV2,SV2N,V1,V1N V2,V2N
				–	–	–	–	–	1			
	76815-S2A-003ZT	*B545P*..ﾊﾞﾐｭｰﾀﾞﾌﾞﾙｰﾊﾟｰﾙ	1,000	–	–	–	–	1	1	---------	---------	SB1,SB1N,SB2,SB2N,SV1,SV1N,SV2,SV2N
	76815-S2A-003ZU	*YR564M* ﾃﾞｨｰﾌﾟﾊﾞｰｶﾞﾝﾃﾞｨﾒﾀﾘｯｸ	1,000	–	–	–	–	1	–	---------	---------	SB1,SB1N,SB2,SB2N,SV1,SV1N,SV2,SV2N
	76815-S2A-003ZV	*B554P*...ｱﾍﾟｯｸｽﾌﾞﾙｰﾊﾟｰﾙ	1,000	–	–	–	–	–	1	---------	---------	SS2,SS2N,SS3,SS3N
	76815-S2A-003ZW	*NH745M*..ｼﾝｸﾛｼﾙﾊﾞｰﾒﾀﾘｯｸ	1,000	–	–	–	–	–	1			
	76815-S2A-003ZX	*RP42P* ﾌﾟﾚﾐｱﾑｻﾝｾｯﾄﾓｰﾌﾞﾊﾟｰﾙ	1,000	–	–	–	–	–	1			
11	76818-S2H-003	ﾁｭｰﾌﾞD ·····	130	1	–	–	–	–	–	---------	1004784	
12	76820-SE0-003	ｸﾞﾛﾒｯﾄ,ｳｵｯｼｬｰﾁｭｰﾌﾞ ·····	215	1	1	1	1	1	1			
13	76820-SL4-003	ｸﾞﾛﾒｯﾄ,ﾁｭｰﾌﾞｳｵｯｼｬｰ ·····	235	1	1	1	1	1	1			
14	76829-SM4-003	ｼﾞｮｲﾝﾄI,ｳｵｯｼｬｰ ·····	235	2	–	–	–	–	–	---------	1004784	
				1	–	–	–	–	–	1004785		
				–	1	1	1	1	1			
15	76830-SM4-003	ｼﾞｮｲﾝﾄY,ｳｵｯｼｬｰ ·····	285	1	1	1	1	1	1			
16	76832-S2A-003	ﾁｭｰﾌﾞ,L.ﾉｽﾞﾙ ·····	100	1	1	1	1	1	1			
17	76837-S2A-003	ﾁｭｰﾌﾞ,L.ﾉｽﾞﾙ ·····	110	1	1	1	1	1	1			
18	76839-S2A-003	ﾁｭｰﾌﾞA ·····	115	1	–	–	–	–	–	---------	1004784	
19	76840-S2A-003	ﾀﾝｸCOMP. ·····	3,100	1	1	1	1	1	1			
20	76851-SD5-003	ﾋﾞﾛｰｽﾞ,ﾘﾔｰｳｵｯｼｬｰ ·····	340	1	1	1	1	1	1			
21	76852-SL0-003	ｼﾞｮｲﾝﾄ,ｳｵｯｼｬｰ (L) ·····	410	2	2	2	2	2	2			
22	76865-S2H-003	ﾁｭｰﾌﾞB ·····	50	1	1	1	1	1	1			
23	90652-S2A-003	ｸﾘｯﾌﾟ,ﾁｭｰﾌﾞ 7MM ·····	70	1	1	1	1	1	1			
24	91522-SM4-003	ｸﾘｯﾌﾟ,ﾁｭｰﾌﾞ&ｲﾝｼｭﾚｰﾀｰ ···	85	2	2	2	2	2	2			
25	91539-SS0-003	ｸﾘｯﾌﾟ,ﾁｭｰﾌﾞｳｵｯｼｬｰ ·····	135	1	1	1	1	1	1			
26	93405-06016-08	ﾎﾞﾙﾄﾜｯｼｬｰ 6X16 ·····	40	2	2	2	2	2	2			
27	76803-S2H-003	ﾁｭｰﾌﾞC ·····	155	1	–	–	–	–	–	1004785		
				–	1	1	1	1	1			

4

B-16 アンテナ / スピーカー

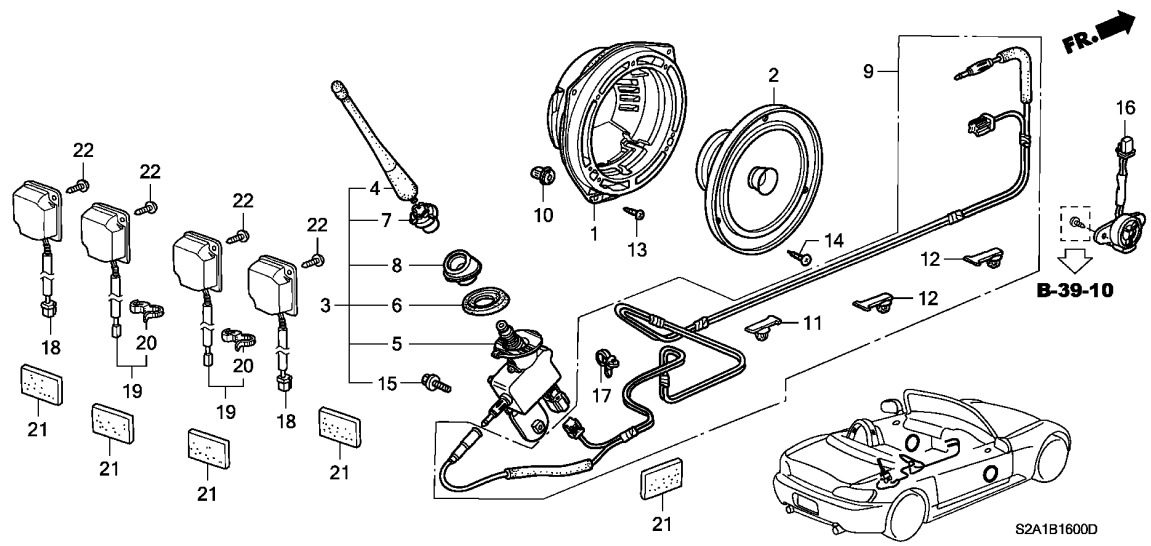

整備項目	標準時間
アンテナASSY.,オートラジオ	0.4
.スピーカーASSY.(ツイーター)	
.スピーカーASSY.(ミダシ NO,2)	
スピーカーASSY.(ミダシ NO,18,19)	1.3
フィーダー,アンテナ	2.3

見出番号	部品番号	部品名	希望小売価格	使用個数 AP1 100 MT	AP1 110 MT	AP1 120 MT	AP1 130 MT	AP2 100 MT	AP2 110 MT	適用号機 初号機	終号機	タイプ
1	39112-SM4-000	ブラケット,フロントスピーカーシール	640	2	2	2	2	2	2			
2	39120-S2A-003	スピーカーASSY.(マツシタ)(6.5インチ デュアルコーン)	4,050	2	2	–	–	–	–			
	39120-S2A-901	スピーカーASSY.(マツシタ)(16センチ シングルコーン)	4,000	–	–	2	2	2	2			
3	39150-S2A-003	アンテナASSY.,オートラジオ	9,000	1	1	1	1	1	1			
4	39151-S2H-J01	エレメント,アンテナ	1,500	1	1	1	1	1	1			
5	39152-S2A-003	ベースCOMP.,アンテナ	7,000	1	1	1	1	1	1			
6	39153-S2A-003	パッド	250	1	1	1	1	1	1			
7	39154-S2A-003	ナット	300	1	1	1	1	1	1			
8	39156-S2A-003	インシュレーター	250	1	1	1	1	1	1			
9	39159-S2A-003	フィーダー,アンテナ	3,300	1	1	1	1	–	–			
	39159-S2A-013		3,000	–	–	–	–	1	1			
10	90665-SM4-000	グロメット,スクリュー 4MM(イエロー)	75	8	8	8	8	8	8			
11	91531-S04-003	クリップ,ワイヤーハーネス(ナチュラル)(44MM)	80	1	1	1	1	1	1			
12	91531-S84-003	クリップ,ワイヤーハーネス(ナチュラル)(44MM)(シールツキ)	140	2	2	2	2	2	2			
13	93903-45220	スクリュー,タッピング 5X12	25	8	8	8	8	8	8			
14	93913-24220	スクリュー,タッピング 4X12	25	6	6	6	6	6	6			
15	95701-06016-18	ボルト,フランジ 6X16	35	1	1	1	1	1	1			
16	39120-S2A-A11	スピーカーASSY.(マツシタ)(1 1/2"TWEETER)	4,000	–	–	2	2	2	2			
17	91540-S30-003	クリップ,ハーネスバンド(ナチュラル)(151.5MM)	130	2	2	2	2	2	2			

B-16 アンテナ / スピーカー

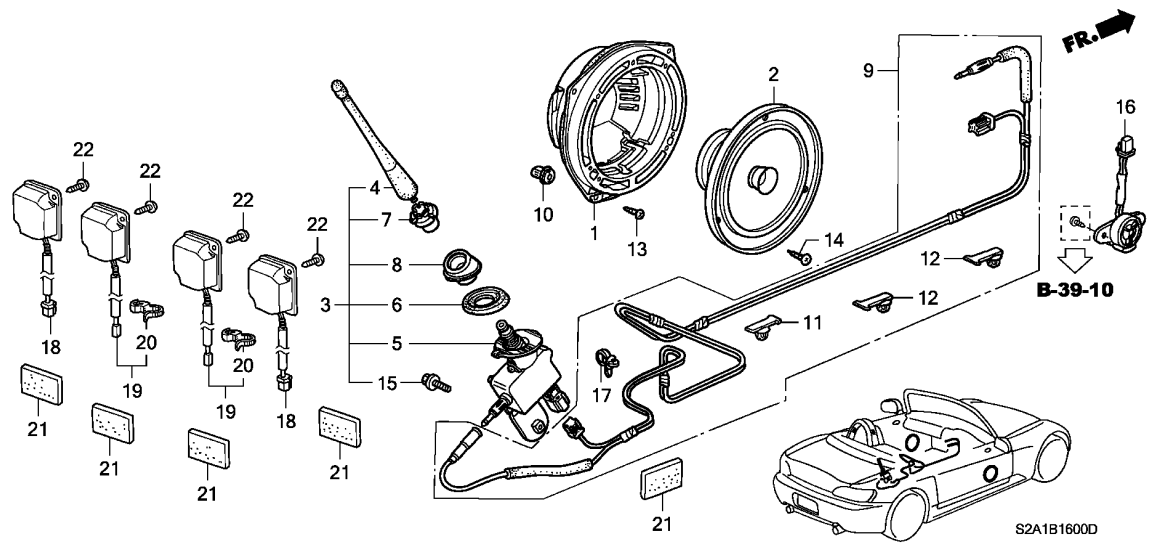

見出番号	部品番号	部品名	希望小売価格	使用個数 AP1 100 MT	AP1 110 MT	AP1 120 MT	AP1 130 135,200 MT	AP2 100 MT	AP2 110 MT	適用号機 初号機	終号機	タイプ
18	39120-S2A-A51	ｽﾋﾟｰｶｰASSY. (ﾊﾟｲｵﾆｱ) (30MM)	4,000	–	–	–	–	–	2			
19	39120-S2A-A61	ｽﾋﾟｰｶｰASSY. (ﾊﾟｲｵﾆｱ) (30MM)	4,000	–	–	–	–	–	2			
20	91541-S6M-003	ｸﾘｯﾌﾟ,ﾊｰﾈｽﾊﾞﾝﾄﾞ (ﾌﾞﾗｯｸ) (140MM)	120	–	–	–	–	–	2			
21	91902-SB2-003	ｸｯｼｮﾝ,ﾜｲﾔｰﾊｰﾈｽ (50X100)	160	–	–	–	–	–	N			
22	93913-14420	ｽｸﾘｭｰ,ﾀｯﾋﾟﾝｸﾞ 4X16(PO) ・	25	–	–	–	–	–	8			

4

B-16-10 オートラジオ

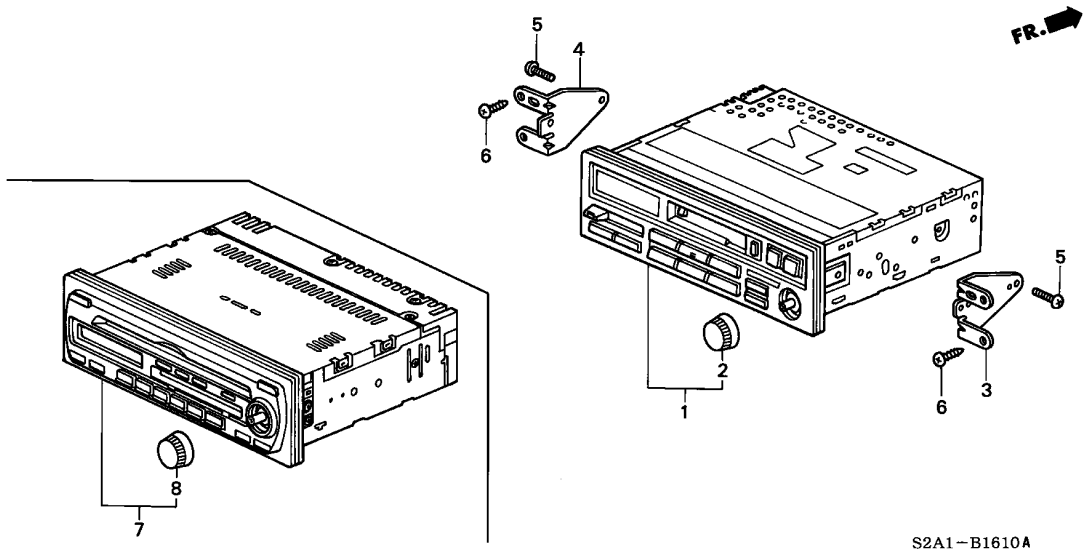

整備項目	標準時間
ﾁｭｰﾅｰASSY.,ｵｰﾄﾗｼﾞｵ ･････････	0.4

見出番号	部品番号	部品名	希望小売価格	AP1 100 MT	AP1 110 MT	AP1 120 MT	AP1 130 MT	AP2 100 MT	AP2 110 MT	適用号機 初号機	適用号機 終号機	タイプ
				使用個数			135,200					
1	39100-S2A-003	ﾁｭｰﾅｰASSY.,ｵｰﾄﾗｼﾞｵ (ｱﾙﾊﾟｲﾝ)(20WX4)	57,200	1	1	−	−	−	−	--------	--------	B1N,B2N,V1N,V2N
				(1)	(1)	−	−	−	−	--------	--------	B1,B2,V1,V2
2	39103-S0A-921	ﾉﾌﾞ,ﾎﾞﾘｭｰﾑ ･････････････	360	1	1	−	−	−	−	--------	--------	B1N,B2N,V1N,V2N
				(1)	(1)	−	−	−	−	--------	--------	B1,B2,V1,V2
3	39111-S2A-000	ﾌﾞﾗｹｯﾄ,R.ﾗｼﾞｵ ･････････	150	1	1	−	−	−	−	--------	--------	B1N,B2N,V1N,V2N
				(1)	(1)	−	−	−	−	--------	--------	B1,B2,V1,V2
				−	−	1	1	1	1			
4	39161-S2A-000	ﾌﾞﾗｹｯﾄ,L.ﾗｼﾞｵ ･････････	150	1	1	−	−	−	−	--------	--------	B1N,B2N,V1N,V2N
				(1)	(1)	−	−	−	−	--------	--------	B1,B2,V1,V2
				−	−	1	1	1	1			
5	93500-05008-0A	ｽｸﾘｭｰ,ﾊﾟﾝ 5X8 ･････････	25	4	4	−	−	−	−	--------	--------	B1N,B2N,V1N,V2N
				(4)	(4)	−	−	−	−	--------	--------	B1,B2,V1,V2
				−	−	4	4	4	4			
6	93903-44420	ｽｸﾘｭｰ,ﾀｯﾋﾟﾝｸﾞ 4X16 ･････	25	4	4	−	−	−	−	--------	--------	B1N,B2N,V1N,V2N
				(4)	(4)	−	−	−	−	--------	--------	B1,B2,V1,V2
				−	−	4	4	4	4			
7	39100-S2A-901	ﾁｭｰﾅｰASSY.,ｵｰﾄﾗｼﾞｵ (MD/CD)(ﾏﾂｼﾀ)	148,900	−	−	1	−	−	−			
	39100-S2A-911	･････････････････････	135,000	−	−	−	1	1	−			
	39100-S2A-J01	･････････････････････	135,000	−	−	−	−	−	1			
8	39103-S0X-J01	ﾉﾌﾞ,ﾎﾞﾘｭｰﾑ&ﾁｭｰﾆﾝｸﾞｺﾝﾄﾛｰﾙ	300	−	−	1	1	1	1			

B-17 ヒーターコントロール

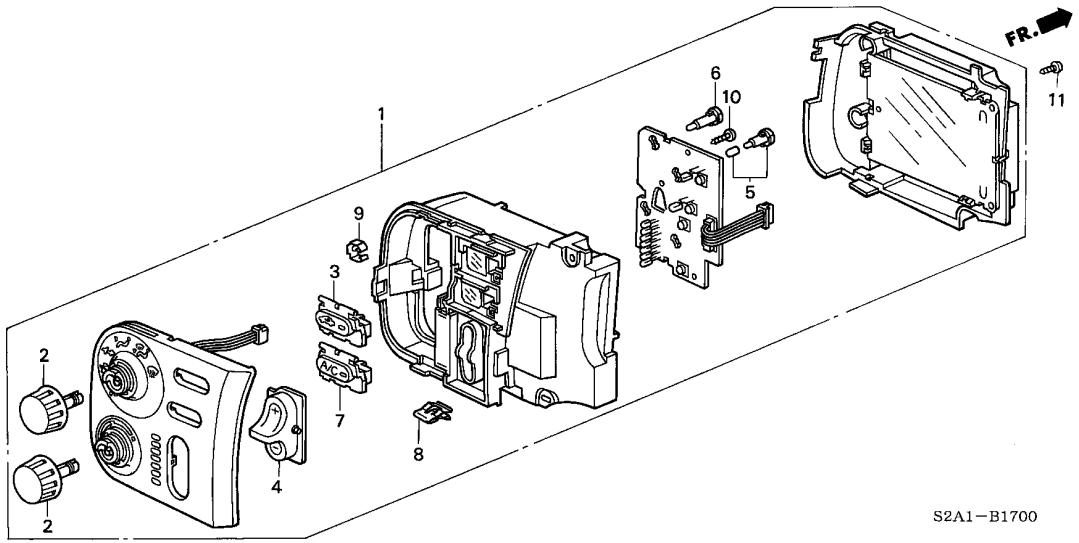

整備項目	標準時間
コントロールASSY.,ヒーター ・・・・・・・・・・・・・	0.6
.ノブ	
.ノブ,エアーコンデイショナー	

見出番号	部品番号	部品名	希望小売価格	使用個数 AP1 100 MT	AP1 110 MT	AP1 120 MT	AP1 130 135,200 MT	AP2 100 MT	AP2 110 MT	適用号機 初号機	終号機	タイプ
1	79500-S2A-901	コントロールASSY.,ヒーター ・・・・・・・	28,000	1	1	−	−	−	−			
	79500-S2A-911	・・・・・・・・・・・・・・・・・・・・・・・	28,000	−	−	1	−	−	−	--------	1202062	
	79500-S2A-912	・・・・・・・・・・・・・・・・・・・・・・・	28,000	−	−	1	−	−	−	1202063		
	79500-S2A-921	・・・・・・・・・・・・・・・・・・・・・・・	28,000	−	−	−	1	1	1			
2	79601-S2A-003	ノブ,ダイアル ・・・・・・・・・・・・・・	530	2	2	−	−	−	−			
	79601-S2A-911	ノブ,ターン ・・・・・・・・・・・・・・・	450	−	−	2	2	2	2			
3	79602-S2A-003	ノブ (REC) ・・・・・・・・・・・・・・	460	1	1	−	−	−	−			
	79602-S2A-911	・・・・・・・・・・・・・・・・・・・・・・・	390	−	−	1	1	1	1			
4	79608-S2A-003	ノブ (FAN) ・・・・・・・・・・・・・・	410	1	1	−	−	−	−			
	79608-S2A-911	・・・・・・・・・・・・・・・・・・・・・・・	350	−	−	1	1	1	1			
5	79628-S2A-003	バルブ,ネオウエッジ (14V 100MA)	200	2	2	2	2	2	2			
6	79670-SL0-A01	バルブ,ネオウエッジ (14V 100MA)	200	2	2	2	2	2	2			
7	80411-S2A-003	ノブ,エアーコンデイショナー ・・・・・・・	460	1	1	−	−	−	−			
	80411-S2A-911	・・・・・・・・・・・・・・・・・・・・・・・	390	−	−	1	1	1	1			
8	90666-SM4-003	クリップ,スナップフイッテイング ・・・・	85	1	1	1	1	1	1			
9	91640-SM4-003	グロメット,スクリュー 4MM ・・・・・・・	75	1	1	1	1	1	1			
10	93901-22320	スクリュー,タッピング 3X12 ・・・・・	25	7	7	7	7	7	7			
11	93913-14220	スクリュー,タッピング 4X12 ・・・・・	25	3	3	3	3	3	3			

4

B-17-10 ヒーターブロアー

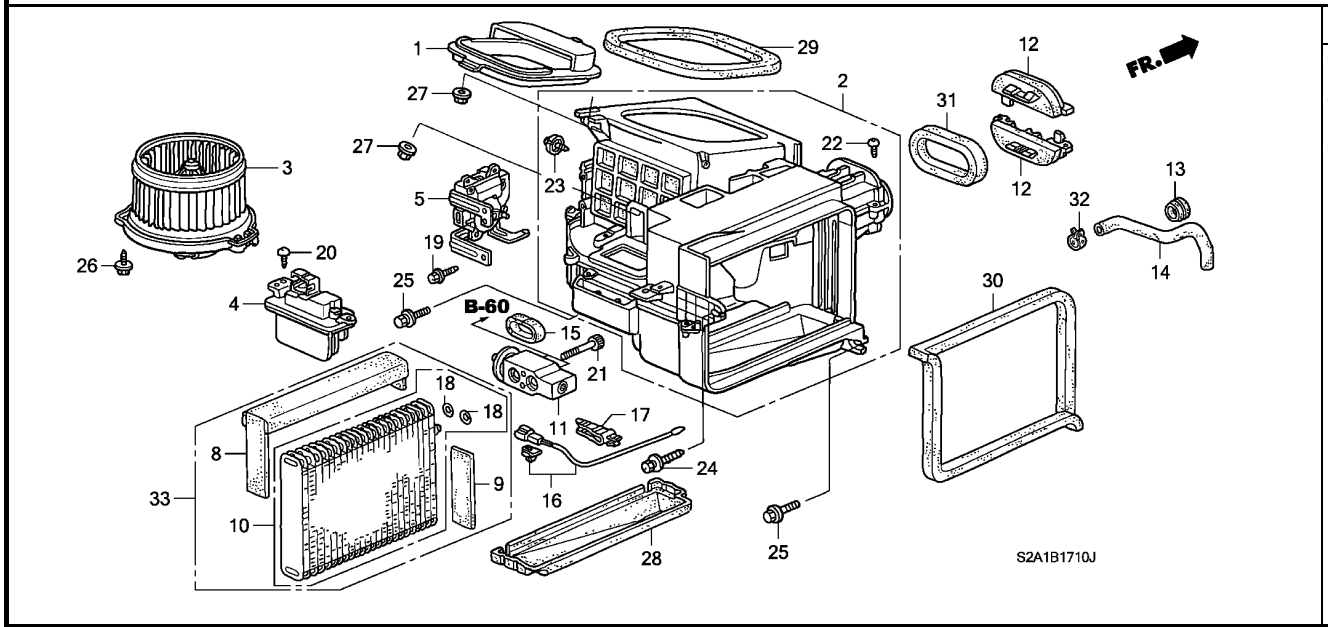

整備項目	標準時間
モーターASSY.,ファン	0.3
トランジスターASSY.	0.4
モーターASSY.,フレッシュ&リサーキュラー	0.6
ブロアーサブASSY.	#1.9
エバポレーターCOMP.	#2.0
.エバポレーターセット	
.サーミスター,エアコン	
.バルブASSY.,エキスパンション	

見出番号	部品番号	部品名	希望小売価格	AP1 100 MT	AP1 110 MT	AP1 120 MT	AP1 130 135,200 MT	AP2 100 MT	AP2 110 MT	適用号機 初号機	終号機	タイプ
1	74221-S2A-003	シエルター,エアーコンディショナー	750	1	1	1	1	1	1			
2	79305-S2A-003	ブロアーサブASSY.	6,500	1	1	1	1	1	1			
3	79310-S1A-G01	モーターASSY.,ファン	13,800	1	1	1	1	1	1			
4	79330-S2A-003	トランジスターASSY.	6,600	1	1	1	1	1	1			
5	79350-S2A-003	モーターASSY.,フレッシュ&リサーキュラー	5,600	1	1	1	1	1	1			
8	80205-S2A-003	インシュレーター,エバポレーターアッパー	1,000	1	1	1	1	1	1			
9	80206-S2A-003	インシュレーター,エバポレーターロアー	1,000	1	1	1	1	1	1			
10	80215-S2A-003	エバポレーターCOMP.	21,000	1	1	–	–	–	–			
	80215-S2A-013		20,000	–	–	1	1	1	1			
11	80220-S2A-003	バルブASSY.,エキスパンション	6,100	1	1	1	1	1	–			
	80220-S2A-013		6,100	–	–	–	–	–	1			
12	80231-S2A-000	カバーA,エキスパンションバルブ	380	2	2	2	2	2	2			
13	80272-SF4-000	グロメット,ドレンホース	140	1	1	1	1	1	1			
14	80275-S2A-000	ホース,ドレン	300	1	1	1	1	1	1			
15	80287-S2A-003	シール,エバポレーターアウター	140	1	1	1	1	1	1			
16	80560-S2A-003	サーミスター,エアコン	1,100	1	1	1	1	1	1			
17	80566-SW5-003	クランプ,エバポレーターセンサー	160	2	2	2	2	2	2			
18	80871-ST7-000	Oリング (5/8")	150	2	2	2	2	2	2			
19	90121-S2A-003	スクリュー,タッピング	60	2	2	2	2	2	2			
20	90122-SR3-003	スクリュー,タッピング 5X12	65	2	2	2	2	2	2			
21	90123-S2A-003	ボルト,ソケット 5X40	80	2	2	2	2	2	2			
22	90127-SX0-003	スクリュー,タッピング 4X16	60	12	12	12	12	12	12			
23	90133-SR3-003	スクリューワッシャー 4X16	65	1	1	1	1	1	1			
24	90155-SE0-003	スクリュー,タッピング 6X20	95	1	1	1	1	1	1			

B-17-10 ヒーターブロアー

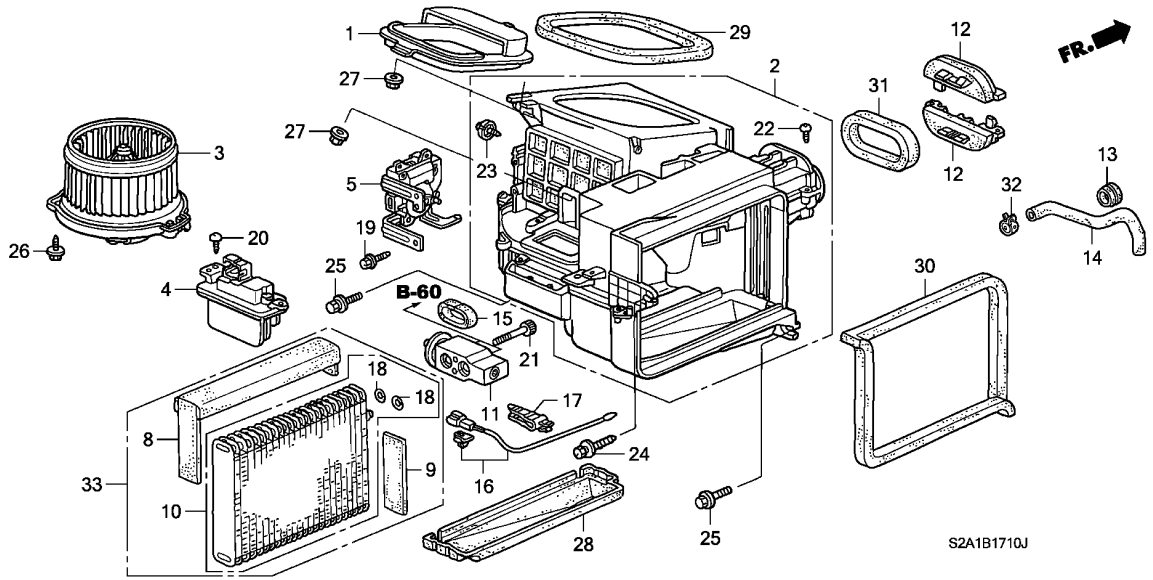

見出番号	部品番号	部品名	希望小売価格	使用個数 AP1 100 MT	AP1 110 MT	AP1 120 MT	AP1 130 135,200 MT	AP2 100 MT	AP2 110 MT	適用号機 初号機	終号機	タイプ
25	90105-SL4-000	ﾎﾞﾙﾄﾜｯｼｬｰ 6X20 ･････････	120	3	3	3	3	–	–			
	90156-SH3-000	ﾎﾞﾙﾄﾜｯｼｬｰ 6X24 ･････････	105	–	–	–	–	3	3			
26	93904-35380	ｽｸﾘｭｰ,ﾀｯﾋﾟﾝｸﾞ 5X16 ･････	25	3	3	3	3	3	3			
27	90321-SV4-003	ﾅｯﾄﾜｯｼｬｰ 6MM (ﾍﾟｲﾝﾄｶｯﾃｲﾝｸﾞ)	90	2	2	2	2	2	2			
28	80204-S2A-003	ｲﾝｼｭﾚｰﾀｰ,ﾛｱｰ ･････････････	1,000	1	1	1	1	1	1			
29	80216-S2A-003	ﾊﾟｯｷﾝA ･････････････････	350	1	1	1	1	1	1			
30	80217-S2A-003	ﾊﾟｯｷﾝB ･････････････････	500	1	1	1	1	1	1			
31	80218-S2A-003	ﾊﾟｯｷﾝC ･････････････････	250	1	1	1	1	1	1			
32	90661-S2A-003	ｸﾘｯﾌﾟ,ﾄﾞﾚﾝﾎｰｽ ･････････	100	1	1	1	1	1	1			
33	80215-S2A-306	ｴﾊﾞﾎﾟﾚｰﾀｰｾｯﾄ ･････････	22,900	1	1	–	–	–	–			
	80215-S2A-316	･････････････････････	21,800	–	–	1	1	1	1			

4

B-17-20 ヒーターユニット

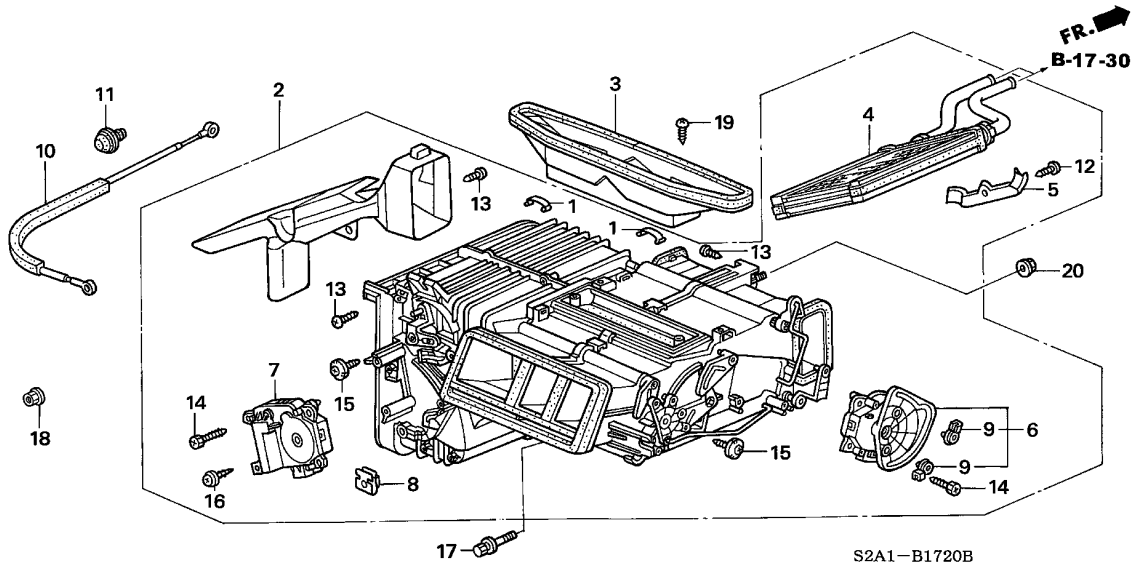

整備項目	標準時間
モーターASSY.,モード	0.5
モーターASSY.,エアーミックス	0.6
ケーブル,ウオーターバルブコントロール	0.8
コアCOMP.,ヒーター	#4.3
.ヒーターユニット	

見出番号	部品番号	部品名	希望小売価格	使用個数 AP1 100 MT	AP1 110 MT	AP1 120 MT	AP1 130 135,200 MT	AP2 100 MT	AP2 110 MT	適用号機 初号機	終号機	タイプ
1	39246-671-003	クランプ,ケースホールド	140	9	9	9	9	9	9			
2	79100-S2A-003	ヒーターユニット	35,900	1	1	1	1	−	−			
	79100-S2A-013		32,600	−	−	−	−	1	1			
3	79105-S2A-003	デフロスター,アウトレット	500	1	1	1	1	1	1			
4	79110-S2A-003	コアCOMP.,ヒーター	15,000	1	1	1	1	1	1			
5	79116-S2A-003	ホルダー	150	1	1	1	1	1	1			
6	79140-S2A-003	モーターASSY.,モード	4,500	1	1	1	1	1	1			
7	79160-S2A-003	モーターASSY.,エアーミックス	4,500	1	1	1	1	1	1			
8	79191-SZ3-A01	ナット,ホルダー	100	1	1	1	1	1	1			
9	79195-SF1-003	ホルダー,ロッド	115	2	2	2	2	2	2			
10	79544-S2A-010	ケーブル,ウオーターバルブコントロール	550	1	1	1	1	1	1			
11	79770-SE0-000	グロメット,ウオーターバルブケーブル	170	1	1	1	1	1	1			
12	90122-SR3-003	スクリュー,タッピング 5X12	65	1	1	1	1	1	1			
13	90127-SX0-003	スクリュー,タッピング 4X16	60	8	8	8	8	8	8			
14	90127-S84-003	スクリュー,タッピング 4X16	60	5	5	5	5	5	5			
15	90133-SR3-003	スクリューワッシャー 4X16	65	2	2	2	2	2	2			
16	90133-S2A-003	スクリューワッシャー 4X16	60	1	1	1	1	1	1			
17	90156-SH3-000	ボルトワッシャー 6X24	105	1	1	1	1	1	1			
18	90321-SV4-003	ナットワッシャー 6MM (ペイントカッテイング)	90	2	2	2	2	2	2			
19	93901-24420	スクリュー,タッピング 4X16	25	2	2	2	2	2	2			
20	94071-08080	ナットワッシャー 8MM	35	1	1	1	1	1	1			

B-17-30 ウォーターバルブ

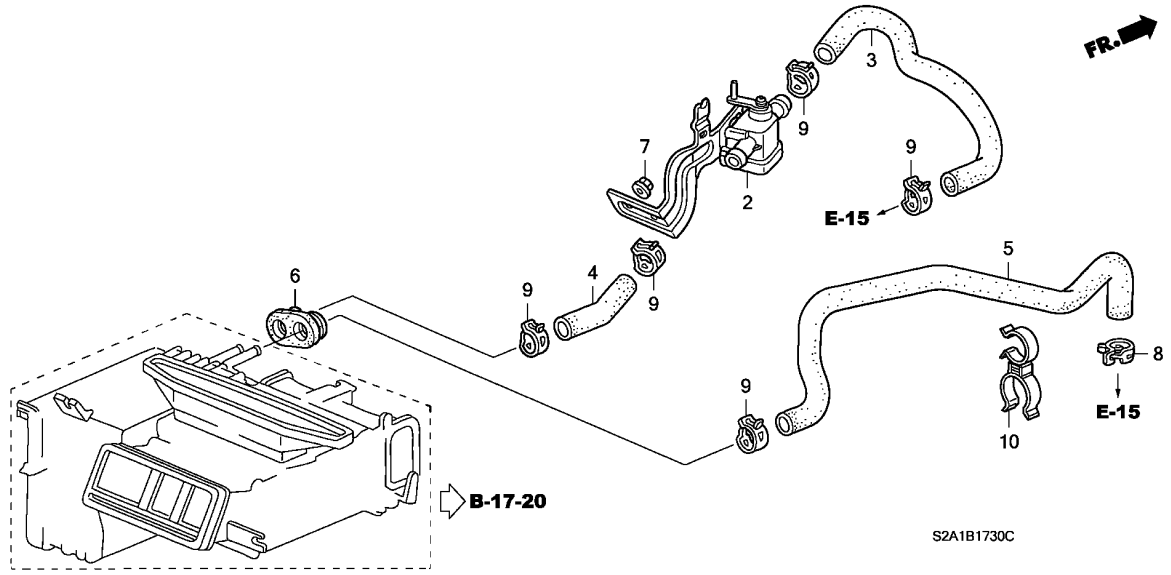

整備項目	標準時間
ホースB, ウオーターインレツト . バルブ ASSY., ウオーター	0.5
ホースA, ウオーターインレツト . ホース, ウオーターアウトレツト	0.7

見出番号	部品番号	部品名	希望小売価格	使用個数 AP1 100 MT	AP1 110 MT	AP1 120 MT	AP1 130 MT	AP2 100 MT	AP2 110 MT	適用号機 初号機	終号機	タイプ
2	79710-S2A-003	バルブ ASSY., ウオーター	2,200	1	1	1	1	1	1			
3	79721-S2A-010	ホースA, ウオーターインレツト	770	1	1	1	1	1	1			
4	79722-S2A-000	ホースB, ウオーターインレツト	250	1	1	1	1	1	1			
5	79725-S2A-000	ホース, ウオーターアウトレツト	800	1	1	1	1	1	1			
6	79731-SH3-000	グロメツト, ヒーターパイプ	500	1	1	1	1	1	1			
7	90361-SV4-003	ナツト, ペイントカツテイング 6MM	90	1	1	1	1	1	1			
8	90661-SL5-003	クリツプ, ウオーターホース	210	1	1	1	1	1	1			
9	91405-PK1-003	クリツプ, ウオーターホース 24MM	200	5	5	5	5	5	5			
10	91541-S2A-003	クランプ, ヒーターホース	100	1	1	1	1	1	1			

B-18 タイヤ / ホイールディスク

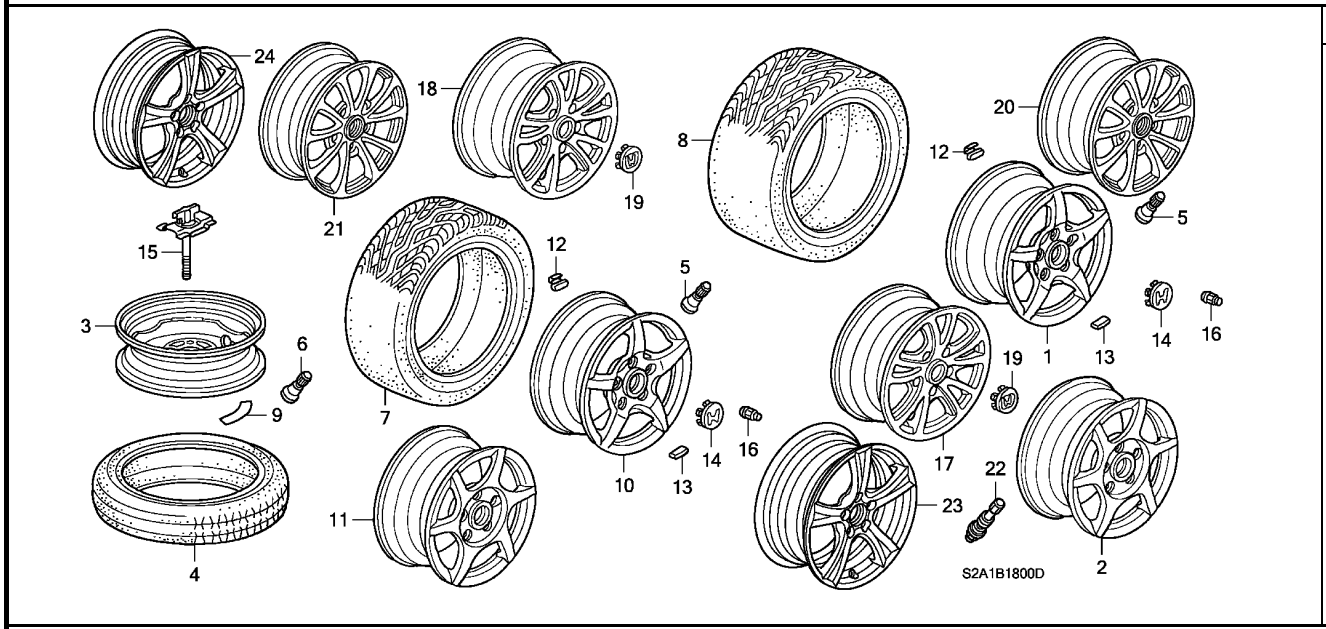

整備項目	標準時間
キャップ ASSY., アルミホイールセンター ・・・・・・・	0.2
ディスク, アルミホイール ・・・・・・・・・・・・・・・・	0.7
(イツコマシ 0.6 カサン)	
.タイヤ, リヤー	
(イツコマシ 0.6 カサン)	
.バルブ ASSY., アルミホイール	

見出番号	部品番号	部品名	希望小売価格	AP1 100 MT	AP1 110 MT	AP1 120 MT	AP1 130 135,200 MT	AP2 100 MT	AP2 110 MT	適用号機 初号機	適用号機 終号機	タイプ
1	42700-S2A-E12	ディスク, リヤーアルミホイール (16X7 1/2JJ) (エンケイ)	37,000	2	2	–	–	–	–			
	42700-S2A-J90	・・・・・・・・・・・・・・・・・・・・・・・	37,000	–	–	2	–	–	–			
2	42700-S2A-N02	ディスク, リヤーアルミホイール (16X7 1/2JJ) (BBS)	78,000	(2)	(2)	(2)	–	–	–			
	42700-S2A-J81	・・・・・・・・・・・・・・・・・・・・・・・ (GIOIRE)	78,000	–	–	2	–	–	–	---------	---------	B2, B2N, V2, V2N
3	42700-S2A-013	ディスク, ホイール (16X4T) (リンテツクス)	9,500	1	1	1	1	1	–			
				–	–	–	–	–	1	---------	---------	SB1, SB1N, SB2, SB2N
4	42751-S2A-901	タイヤ (T125/70D16 96M) (ブリヂストン)	オープン	1	–	–	–	–	–			
	42751-S2A-902	タイヤ (T125/70D16 96M) (ダンロップ)	オープン	1	–	–	–	–	–			
	42751-S2A-903	タイヤ (T125/70D16 96M) (ヨコハマ)	オープン	1	1	–	–	–	–			
	42751-S2A-904	タイヤ (T125/70D16 96M) (ブリヂストン)	オープン	–	1	1	1	1	–			
				–	–	–	–	–	1	---------	---------	SB1, SB1N, SB2, SB2N
	42751-S2A-905	タイヤ (T125/70D16 96M) (ダンロップ)	オープン	–	1	1	–	–	–			
				–	–	–	1	–	–	---------	---------	BC1, BC1N, BC2, BC2N, B1, B1N, B2, B2N, NBC1, NBC1N, NBC2 NBC2N, NB1, NB1N, NB2, NB2N, NVC1, NVC1N, NVC2, NVC2N NV1, NV1N, NV2, NV2N, VC1, VC1N, VC2, VC2N, V1, V1N, V2 V2N
				–	–	–	1	–	–	---------	2001106	SBC1, SBC1N, SBC2, SBC2N, SB1, SB1N, SB2, SB2N, SVC1 SVC1N, SVC2, SVC2N, SV1, SV1N, SV2, SV2N

タイヤ / ホイールディスク

見出番号	部品番号	部品名	希望小売価格	使用個数 AP1 100 MT	AP1 110 MT	AP1 120 MT	AP1 130 135,200 MT	AP2 100 MT	AP2 110 MT	適用号機 初号機	終号機	タイプ
(4)	42751-S2A-907	ﾀｲﾔ (T125/70D16 96M) (ﾀﾞﾝﾛｯﾌﾟ)	ｵｰﾌﾟﾝ	–	–	–	1	–	–	2001107	2001211	SBC1, SBC1N, SBC2, SBC2N, SB1, SB1N, SB2, SB2N, SVC1 SVC1N, SVC2, SVC2N, SV1, SV1N, SV2, SV2N
5	42753-671-003	ﾊﾞﾙﾌﾞ,ﾘﾑ (ﾀｲﾍｲﾖｳ) ·····	120	4	4	–	–	–	–			
	42753-SE0-A02	ﾊﾞﾙﾌﾞ,ﾘﾑ (SCHRADER) ····	120	–	4	–	–	–	–	--------	--------	V1, V1N, V2, V2N
				–	–	4	4	4	4			
	42753-SH3-003	ﾊﾞﾙﾌﾞ,ﾘﾑ (US PACIFIC) ··	120	–	–	4	4	4	–			
	42753-SVB-003	ﾊﾞﾙﾌﾞ,ﾘﾑ (ﾀｲﾍｲﾖｳ) ·····	340	–	–	–	–	–	4			
	42753-671-003	·····	120	–	–	–	–	–	4			
6	42753-671-003	ﾊﾞﾙﾌﾞ,ﾘﾑ (ﾀｲﾍｲﾖｳ) ·····	120	1	1	–	–	–	–			
	42753-SE0-A02	ﾊﾞﾙﾌﾞ,ﾘﾑ (SCHRADER) ····	120	–	1	–	–	–	1	--------	--------	SB1, SB1N, SB2, SB2N, V1, V1N, V2, V2N
				–	–	1	1	1	–			
	42753-SH3-003	ﾊﾞﾙﾌﾞ,ﾘﾑ (US PACIFIC) ··	120	–	–	1	1	1	–			
	42753-SVB-003	ﾊﾞﾙﾌﾞ,ﾘﾑ (ﾀｲﾍｲﾖｳ) ·····	340	–	–	–	–	–	1	--------	--------	SB1, SB1N, SB2, SB2N
	42753-671-003	·····	120	–	–	–	–	–	1	--------	--------	SB1, SB1N, SB2, SB2N
7	42755-S2A-J21	ﾀｲﾔ,ﾌﾛﾝﾄ (205/55R16 89V) (ﾌﾞﾘﾁﾞｽﾄﾝ)	ｵｰﾌﾟﾝ									
		(ﾌﾛﾝﾄ)		2	2	2	–	–	–			
	42755-S2A-J31	ﾀｲﾔ (215/45R17 87W) (ﾌﾞﾘﾁﾞｽﾄﾝ)	ｵｰﾌﾟﾝ									
		(ﾌﾛﾝﾄ)		–	–	–	2	–	–			
				–	–	–	–	2	–	--------	1001220	
	42755-S2A-J32	〃 ·····	ｵｰﾌﾟﾝ									
		(ﾌﾛﾝﾄ)		–	–	–	–	2	–	1001221		
				–	–	–	–	–	2			
8	42757-S2A-J41	ﾀｲﾔ,ﾘﾔｰ (225/50R16 92V) (ﾌﾞﾘﾁﾞｽﾄﾝ)	ｵｰﾌﾟﾝ									
		(ﾘﾔｰ)		2	2	2	–	–	–			
	42757-S2A-J51	ﾀｲﾔ (245/40R17 91W) (ﾌﾞﾘﾁﾞｽﾄﾝ)	ｵｰﾌﾟﾝ									
		(ﾘﾔｰ)		–	–	–	2	–	–			
				–	–	–	–	2	–	--------	1001220	
	42757-S2A-J52	〃 ·····	ｵｰﾌﾟﾝ									
		(ﾘﾔｰ)		–	–	–	–	2	–	1001221		
				–	–	–	–	–	2			
9	42767-S2A-J00	ﾌﾟﾚｰﾄ,ｽﾍﾟｱｰﾀｲﾔｺｰｼｮﾝ (Tﾀｲﾌﾟ)	150	1	1	1	1	1	–			
				–	–	–	–	–	1	--------	--------	SB1, SB1N, SB2, SB2N
10	44700-S2A-E12	ﾃﾞｨｽｸ,ﾌﾛﾝﾄｱﾙﾐﾎｲｰﾙ (16X6 1/2JJ)(ｴﾝｹｲ)	35,000	2	2	–	–	–	–			
	44700-S2A-J90	·····	35,000	–	–	2	–	–	–			
11	44700-S2A-N02	ﾃﾞｨｽｸ,ﾌﾛﾝﾄｱﾙﾐﾎｲｰﾙ (16X6 1/2JJ)(BBS)	76,000	(2)	(2)	(2)	–	–	–			
	44700-S2A-J81	·····	76,000									
		(GIOIRE)		–	–	2	–	–	–	--------	--------	B2, B2N, V2, V2N
12	44721-SF1-003	ｳｴｲﾄ,ﾊﾞﾗﾝｽ (10G)(HONDA)	65	N	N	N	–	–	–			
	44722-SF1-003	ｳｴｲﾄ,ﾊﾞﾗﾝｽ (20G)(HONDA)	70	N	N	N	–	–	–			
	44723-SF1-003	ｳｴｲﾄ,ﾊﾞﾗﾝｽ (30G)(HONDA)	80	N	N	N	–	–	–			
	44724-SF1-003	ｳｴｲﾄ,ﾊﾞﾗﾝｽ (40G)(HONDA)	90	N	N	N	–	–	–			
	44726-SF1-003	ｳｴｲﾄ,ﾊﾞﾗﾝｽ (5G)(HONDA) ·	60	N	N	N	–	–	–			
	44727-SF1-003	ｳｴｲﾄ,ﾊﾞﾗﾝｽ (15G)(HONDA)	70	N	N	N	–	–	–			
	44728-SF1-003	ｳｴｲﾄ,ﾊﾞﾗﾝｽ (25G)(HONDA)	75	N	N	N	–	–	–			
	44729-SF1-003	ｳｴｲﾄ,ﾊﾞﾗﾝｽ (35G)(HONDA)	85	N	N	N	–	–	–			
	44730-SF1-003	ｳｴｲﾄ,ﾊﾞﾗﾝｽ (45G)(HONDA)	95	N	N	N	–	–	–			
	44721-SEA-J01	ｳｴｲﾄ,ﾊﾞﾗﾝｽ (10G)(ﾄｳﾎｳ) ·	65	–	–	–	N	N	N			

B-18 タイヤ / ホイールディスク

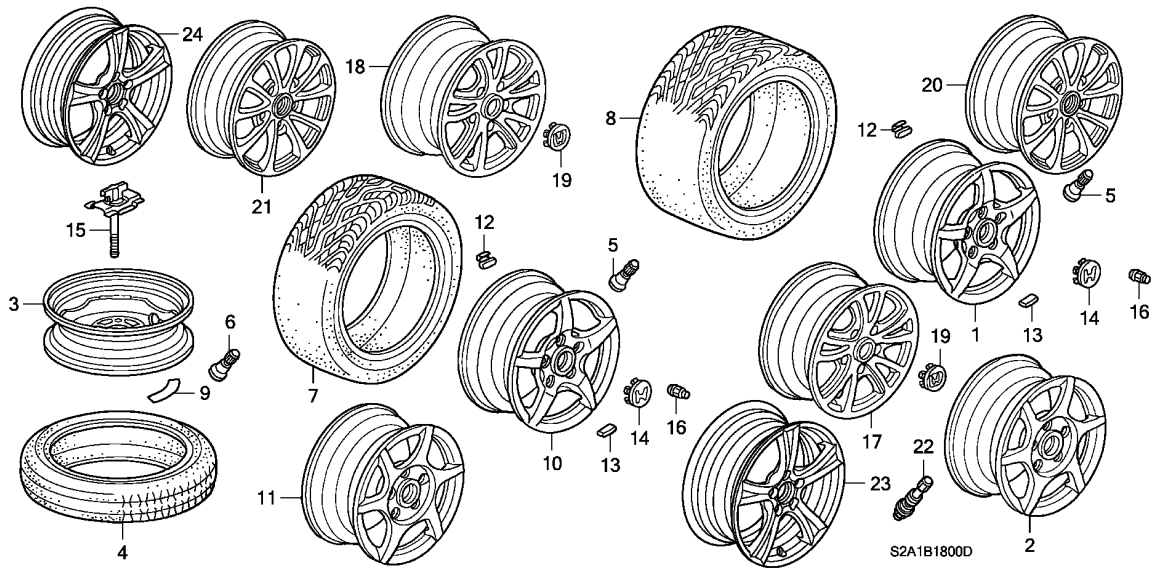

見出番号	部品番号	部品名	希望小売価格	使用個数 AP1 100 MT	AP1 110 MT	AP1 120 MT	AP1 130 135, 200 MT	AP2 100 MT	AP2 110 MT	適用号機 初号機	終号機	タイプ
12)	44722-SEA-J01	ウエイト, バランス (20G) (トウホウ) ・	70	–	–	–	N	N	N			
	44723-SEA-J01	ウエイト, バランス (30G) (トウホウ) ・	80	–	–	–	N	N	N			
	44726-SEA-J01	ウエイト, バランス (5G) (トウホウ) ・・	60	–	–	–	N	N	N			
	44727-SEA-J01	ウエイト, バランス (15G) (トウホウ) ・	70	–	–	–	N	N	N			
	44728-SEA-J01	ウエイト, バランス (25G) (トウホウ) ・	75	–	–	–	N	N	N			
	44729-SEA-J01	ウエイト, バランス (35G) (トウホウ) ・	85	–	–	–	N	N	N			
	44721-SEA-J02	ウエイト, バランス (10G) (ヤマテ) ・・	65	–	–	–	N	N	N			
	44722-SEA-J02	ウエイト, バランス (20G) (ヤマテ) ・・	70	–	–	–	N	N	N			
	44723-SEA-J02	ウエイト, バランス (30G) (ヤマテ) ・・	80	–	–	–	N	N	N			
	44726-SEA-J02	ウエイト, バランス (5G) (ヤマテ) ・・・	60	–	–	–	N	N	N			
	44727-SEA-J02	ウエイト, バランス (15G) (ヤマテ) ・・	70	–	–	–	N	N	N			
	44728-SEA-J02	ウエイト, バランス (25G) (ヤマテ) ・・	75	–	–	–	N	N	N			
	44729-SEA-J02	ウエイト, バランス (35G) (ヤマテ) ・・	85	–	–	–	N	N	N			
13	44721-S2A-003	ウエイト, バランス (10G) (ヤマテ) ・・	70	N	N	N	–	–	–			
	44722-S2A-003	ウエイト, バランス (20G) (ヤマテ) ・・	80	N	N	N	–	–	–			
	44723-S2A-003	ウエイト, バランス (30G) (ヤマテ) ・・	90	N	N	N	–	–	–			
	44724-S2A-003	ウエイト, バランス (40G) (ヤマテ) ・・	100	N	N	N	–	–	–			
	44726-S2A-003	ウエイト, バランス (5G) (ヤマテ) ・・・	70	N	N	N	–	–	–			
	44727-S2A-003	ウエイト, バランス (15G) (ヤマテ) ・・	80	N	N	N	–	–	–			
	44728-S2A-003	ウエイト, バランス (25G) (ヤマテ) ・・	85	N	N	N	–	–	–			
	44729-S2A-003	ウエイト, バランス (35G) (ヤマテ) ・・	95	N	N	N	–	–	–			
	44730-S2A-003	ウエイト, バランス (45G) (ヤマテ) ・・	105	N	N	N	–	–	–			
	44721-SEA-N01	ウエイト, バランス (10G) (トウホウ) ・	65	–	–	–	N	N	N			
	44722-SEA-N01	ウエイト, バランス (20G) (トウホウ) ・	70	–	–	–	N	N	N			
	44723-SEA-N01	ウエイト, バランス (30G) (トウホウ) ・	80	–	–	–	N	N	N			
	44724-SEA-N01	ウエイト, バランス (40G) (トウホウ) ・	90	–	–	–	N	N	N			
	44725-SEA-N01	ウエイト, バランス (50G) (トウホウ) ・	95	–	–	–	N	N	N			
	44726-SEA-N01	ウエイト, バランス (5G) (トウホウ) ・・	60	–	–	–	N	N	N			

タイヤ／ホイールディスク

見出番号	部品番号	部品名	希望小売価格	使用個数 AP1 100 MT	AP1 110 MT	AP1 120 MT	AP1 130 135,200 MT	AP2 100 MT	AP2 110 MT	適用号機 初号機	終号機	タイプ
13)	44727-SEA-N01	ウエイト,バランス (15G)(トウホウ) ・	70	–	–	–	N	N	N			
	44728-SEA-N01	ウエイト,バランス (25G)(トウホウ) ・	75	–	–	–	N	N	N			
	44729-SEA-N01	ウエイト,バランス (35G)(トウホウ) ・	85	–	–	–	N	N	N			
	44730-SEA-N01	ウエイト,バランス (45G)(トウホウ) ・	95	–	–	–	N	N	N			
	44721-SEA-N02	ウエイト,バランス (10G)(トウホウアエン)	65	–	–	–	N	N	N			
	44722-SEA-N02	ウエイト,バランス (20G)(トウホウアエン)	70	–	–	–	N	N	N			
	44723-SEA-N02	ウエイト,バランス (30G)(トウホウアエン)	80	–	–	–	N	N	N			
	44724-SEA-N02	ウエイト,バランス (40G)(トウホウアエン)	90	–	–	–	N	N	N			
	44725-SEA-N02	ウエイト,バランス (50G)(トウホウアエン)	95	–	–	–	N	N	N			
	44726-SEA-N02	ウエイト,バランス (5G)(トウホウアエン)	60	–	–	–	N	N	N			
	44727-SEA-N02	ウエイト,バランス (15G)(トウホウアエン)	70	–	–	–	N	N	N			
	44728-SEA-N02	ウエイト,バランス (25G)(トウホウアエン)	75	–	–	–	N	N	N			
	44729-SEA-N02	ウエイト,バランス (35G)(トウホウアエン)	85	–	–	–	N	N	N			
	44730-SEA-N02	ウエイト,バランス (45G)(トウホウアエン)	95	–	–	–	N	N	N			
14	44732-S2A-J00	キャップASSY.,アルミホイールセンター ・	2,440	4	4	–	–	–	–			
	44732-S2A-A00	キャップ,アルミホイールセンター ・・・・・・	2,210	–	–	4	–	–	–			
	44732-S2A-N00	キャップASSY.,アルミホイールセンター ・	2,210									
		(BBSヨウ)		(4)	(4)	(4)	–	–	–			
15	74654-S2A-000	ボルト,アンカー ・・・・・・・・・・・・・・	380	1	1	1	1	1	–			
				–	–	–	–	–	1	---------	---------	SB1, SB1N, SB2, SB2N
16	90304-SA5-013	ナット,ホイール (クロムメッキ)(フセラシ)	255	20	20	20	20	20	–			
				–	–	–	–	–	20	---------	---------	SB1, SB1N, SB2, SB2N
	90304-SA7-811	ナット,ホイール (ブラック) ・・・・・・・	225	–	–	–	–	–	20	---------	---------	SS2, SS2N, SS3, SS3N
17	42700-S2A-A91	ディスク,リヤーアルミホイール (17X8 1/2JJ)(アサヒ)	37,000	–	–	–	2	–	–			
18	44700-S2A-A91	ディスク,フロントアルミホイール (17X7 JJ)(アサヒ)	35,500	–	–	–	2	–	–			
19	44732-S2A-920	キャップASSY.,アルミホイールセンター ・	2,770	–	–	–	4	–	–	---------	---------	BC1, BC1N, BC2, BC2N, B1, B1N, B2, B2N, NBC1, NBC1N, NBC2 NBC2N, NB1, NB1N, NB2, NB2N, NVC1, NVC1N, NVC2, NVC2N NV1, NV1N, NV2, NV2N, VC1, VC1N, VC2, VC2N, V1, V1N, V2 V2N
				–	–	–	4	–	–	---------	2000833	SBC1, SBC1N, SBC2, SBC2N, SB1, SB1N, SB2, SB2N, SVC1 SVC1N, SVC2, SVC2N, SV1, SV1N, SV2, SV2N
	44732-S2A-921	・・・・・・・・・・・・・・・・・・・・・・	2,500	–	–	–	4	–	–	2000834	---------	SBC1, SBC1N, SBC2, SBC2N, SB1, SB1N, SB2, SB2N, SVC1 SVC1N, SVC2, SVC2N, SV1, SV1N, SV2, SV2N
				–	–	–	–	4	–			
	44732-S2A-A60	・・・・・・・・・・・・・・・・・・・・・・	2,500	–	–	–	–	–	4	---------	---------	SS2, SS2N, SS3, SS3N
	44732-S2A-A70	・・・・・・・・・・・・・・・・・・・・・・	2,500	–	–	–	–	–	4	---------	---------	SB1, SB1N, SB2, SB2N
	44732-S2A-970	・・・・・・・・・・・・・・・・・・・・・・	2,870									
		(GIOIRE)		–	–	4	–	–	–	---------	---------	B2, B2N, V2, V2N
20	42700-S2A-A81	ディスク,リヤーアルミホイール (17X8 1/2J)(エンケイ)	37,000	–	–	–	–	2	–			
21	44700-S2A-A81	ディスク,フロントアルミホイール (17X7J) (エンケイ)	35,500	–	–	–	–	2	–			
22	42753-SL0-N51	バルブASSY.,アルミホイール ・・・・・	770									
		(BBSヨウ)		(4)	(4)	(4)	–	–	–			
		(GIOIRE)		–	–	4	–	–	–	---------	---------	B2, B2N, V2, V2N
23	42700-S2A-G61	ディスク,アルミホイール (17X8 1/2J) (ヒタチ)	41,500									
		(リヤー)		–	–	–	–	–	2	---------	---------	SS2, SS2N, SS3, SS3N
	42700-S2A-G71	・・・・・・・・・・・・・・・・・・・・・・	41,500									
		(リヤー)		–	–	–	–	–	2	---------	---------	SB1, SB1N, SB2, SB2N
24	44700-S2A-G61	ディスク,アルミホイール (17X7J) ・・	35,500									
		(フロント)		–	–	–	–	–	2	---------	---------	SS2, SS2N, SS3, SS3N
	44700-S2A-G71	ディスク,アルミホイール (17X7J) (ヒタチ)	35,500									
		(フロント)		–	–	–	–	–	2	---------	---------	SB1, SB1N, SB2, SB2N

B-19-10 リヤーブレーキ

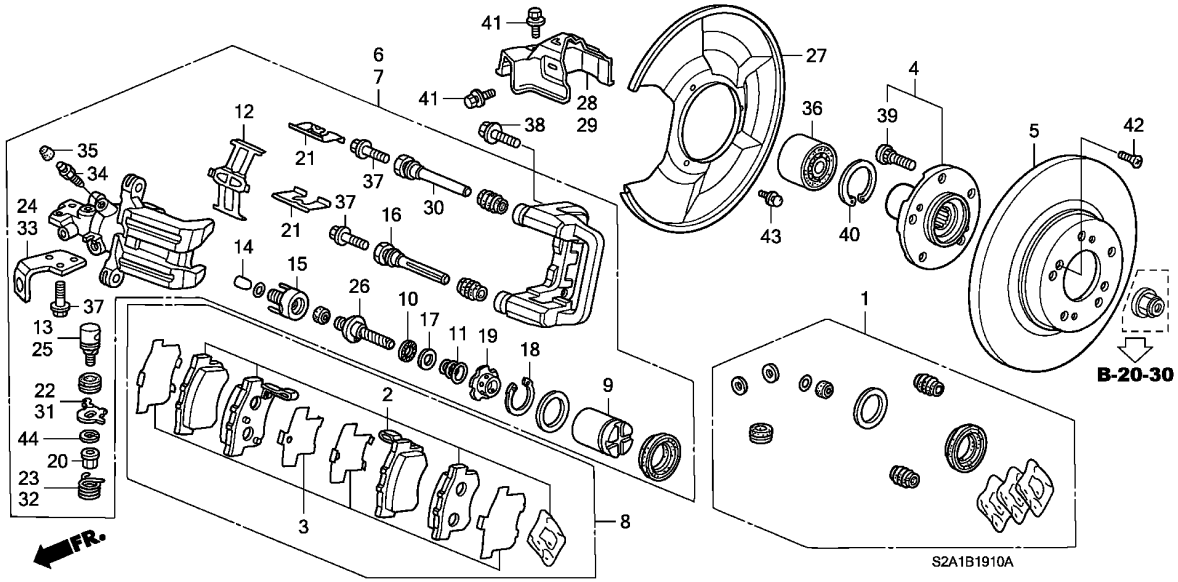

整備項目	標準時間
ﾃﾞｨｽｸ,ﾘﾔｰﾌﾞﾚｰｷ ・・・・・・・・・・・・・・・	0.5
(ﾆﾘﾝ ｻﾕｳｾｲﾋﾞｼﾞﾊ 0.8 ﾄｽﾙ)	
ｷｬﾘﾊﾟｰｻﾌﾞASSY.,R.ﾘﾔｰ ・・・・・・・・・	0.7
(ﾆﾘﾝ ｻﾕｳｾｲﾋﾞｼﾞﾊ 1.2 ﾄｽﾙ)	
.ﾊﾟｯﾄﾞｾｯﾄ,ﾘﾔｰ	
ｷｬﾘﾊﾟｰｾｯﾄ,ﾘﾔｰ ・・・・・・・・・・・・・・・・	1.2
(ﾆﾘﾝ ｻﾕｳｾｲﾋﾞｼﾞﾊ 1.9 ﾄｽﾙ)	
ﾍﾞｱﾘﾝｸﾞASSY.,ﾊﾌﾞ ・・・・・・・・・・・・・	1.4
.ﾊﾌﾞASSY.,ﾘﾔｰ	
ﾎﾞﾙﾄ,ﾎｲｰﾙ ・・・・・・・・・・・・・・・・・・・	1.5

見出番号	部品番号	部品名	希望小売価格	AP1 100 MT	AP1 110 MT	AP1 120 MT	AP1 130 MT	AP2 100 MT	AP2 110 MT	適用号機 初号機	終号機	タイプ
				使用個数								
1	01473-S2A-000	ｷｬﾘﾊﾟｰｾｯﾄ,ﾘﾔｰ ・・・・・・・・・・	1,750	2	2	2	2	2	2			
2	06430-S2A-000	ﾊﾟｯﾄﾞｾｯﾄ,ﾘﾔｰ (ｼﾑﾅｼ) ・・・・	7,000	1	1	1	1	1	–			
3	06435-S2A-000	ｼﾑｾｯﾄ,ﾘﾔｰ ・・・・・・・・・・・・・	580	1	1	1	1	1	1			
4	42210-S2A-000	ﾊﾌﾞASSY.,ﾘﾔｰ ・・・・・・・・・・・	7,000	2	2	2	2	2	2			
5	42510-S2A-000	ﾃﾞｨｽｸ,ﾘﾔｰﾌﾞﾚｰｷ (16″) ・・・	7,000	2	2	2	2	2	2			
6	43018-S2A-003	ｷｬﾘﾊﾟｰｻﾌﾞASSY.,R.ﾘﾔｰ ・・・	18,200	1	–	–	–	–	–			
	43018-S2A-013	・・・・・・・・・・・・・・・・・・・・・・	15,200	–	1	1	1	1	1			
7	43019-S2A-003	ｷｬﾘﾊﾟｰｻﾌﾞASSY.,L.ﾘﾔｰ ・・・	18,200	1	–	–	–	–	–			
	43019-S2A-013	・・・・・・・・・・・・・・・・・・・・・・	15,200	–	1	1	1	1	1			
8	43022-S2A-000	ﾊﾟｯﾄﾞｾｯﾄ,ﾘﾔｰ ・・・・・・・・・・・	7,500	1	1	1	1	1	1			
9	43215-S2A-003	ﾋﾟｽﾄﾝASSY. ・・・・・・・・・・・・・	1,900	2	2	2	2	2	2			
10	43223-SD2-932	ﾍﾞｱﾘﾝｸﾞA ・・・・・・・・・・・・・・・	340	2	2	2	2	2	2			
11	43224-SD2-931	ｽﾌﾟﾘﾝｸﾞB,ｱｼﾞﾔｽﾃｲﾝｸﾞ ・・・・	155	2	2	2	2	2	2			
12	43227-SG0-013	ｽﾌﾟﾘﾝｸﾞ,ﾊﾟｯﾄﾞ ・・・・・・・・・・	340	2	2	2	2	2	2			
13	43228-SD2-933	ｼﾔﾌﾄA ・・・・・・・・・・・・・・・・・・	700									
		(ﾋﾀﾞﾘﾖｳ)		1	1	1	1	1	1			
14	43229-SD2-931	ﾛｯﾄﾞ ・・・・・・・・・・・・・・・・・・・	165	2	2	2	2	2	2			
15	43233-S84-A51	ﾋﾟｽﾄﾝCOMP.,ｽﾘｰﾌﾞ ・・・・・・・	720	2	–	–	–	–	–			
	43233-S5A-J01	・・・・・・・・・・・・・・・・・・・・・・	720	–	2	2	2	2	2			
16	43235-S84-A51	ﾋﾟﾝA ・・・・・・・・・・・・・・・・・・・	410	2	2	2	2	2	2			
17	43236-S04-003	ｽﾍﾟｰｻｰ ・・・・・・・・・・・・・・・・・	105	2	2	2	2	2	2			
18	43238-S2A-003	ﾘﾝｸﾞ,ﾘﾃｰﾆﾝｸﾞ ・・・・・・・・・・・	210	2	2	2	2	2	2			
19	43241-S2A-003	ｽﾌﾟﾘﾝｸﾞ,ｶﾞｲﾄﾞ ・・・・・・・・・・	200	2	2	2	2	2	2			
20	43243-SD2-931	ﾅｯﾄ,ﾊﾟｰｷﾝｸﾞ ・・・・・・・・・・・・	190	2	2	2	2	2	2			

B-19-10 リヤーブレーキ

見出番号	部品番号	部品名	希望小売価格	使用個数 AP1 100 MT	AP1 110 MT	AP1 120 MT	AP1 130 135,200 MT	AP2 100 MT	AP2 110 MT	適用号機 初号機	終号機	タイプ
21	43244-SZ3-A01	ﾘﾃｰﾅｰ ･････････････････	245	4	4	4	4	4	4			
22	43245-S2A-003	ﾚﾊﾞｰ,R. ･････････････････	350	1	1	1	1	1	1			
23	43246-S2A-003	ｽﾌﾟﾘﾝｸﾞ,R.ﾘﾀｰﾝ ･････････	300	1	1	1	1	1	1			
24	43247-S2A-003	ｱｰﾑ,R. ･････････････････	660	1	1	1	1	1	1			
25	43248-SD2-933	ｼｬﾌﾄB ･････････････････	700									
		(ﾐｷﾞﾖｳ)		1	1	1	1	1	1			
26	43249-S04-003	ﾎﾞﾙﾄ,ｱｼﾞｬｽﾀｰ ･････････	390	2	2	2	2	2	2			
27	43253-S2A-000	ｶﾞｰﾄﾞ,ﾘﾔｰｽﾌﾟﾗｯｼｭ ･･････	1,500	2	2	2	2	2	2			
28	43255-S2A-000	ﾌﾟﾛﾃｸﾀｰ,R.ﾘﾔｰｷｬﾘﾊﾟｰ ････	1,000	1	1	1	1	1	1			
29	43256-S2A-000	ﾌﾟﾛﾃｸﾀｰ,L.ﾘﾔｰｷｬﾘﾊﾟｰ ････	1,000	1	1	1	1	1	1			
30	43262-S84-A51	ﾋﾟﾝB ･････････････････	410	2	2	2	2	2	2			
31	43265-S2A-003	ﾚﾊﾞｰ,L. ･････････････････	350	1	1	1	1	1	1			
32	43266-S2A-003	ｽﾌﾟﾘﾝｸﾞ,L.ﾘﾀｰﾝ ･････････	300	1	1	1	1	1	1			
33	43267-S2A-003	ｱｰﾑ,L. ･････････････････	660	1	1	1	1	1	1			
34	43352-SM4-951	ｽｸﾘｭｰ,ﾌﾞﾘｰﾀﾞｰ ･････････	180	2	2	2	2	2	2			
35	43353-SD5-003	ｷｬｯﾌﾟ,ﾌﾞﾘｰﾀﾞｰｽｸﾘｭｰ ･････	120	2	2	2	2	2	2			
36	44300-S47-008	ﾍﾞｱﾘﾝｸﾞASSY.,ﾊﾌﾞ (NTN) ･	4,400	2	2	2	2	2	2			
37	45240-SC2-003	ﾎﾞﾙﾄ,ﾌﾗﾝｼﾞ 8X22 ････････	165	8	8	8	8	8	8			
38	90103-SV4-003	ﾎﾞﾙﾄ,ﾌﾗﾝｼﾞ 10X30 ････････	130	4	4	4	4	–	–			
				–	–	–	–	4	–	--------	1001240	
	90103-SV4-013	･････････････････････	130	–	–	–	–	4	–	1001241		
				–	–	–	–	–	4			
39	90113-SA0-006	ﾎﾞﾙﾄ,ﾎｲｰﾙ (ｻｶﾞﾃﾂｺｳ) ････	170	10	10	10	10	10	10			
	90113-SA0-025	ﾎﾞﾙﾄ,ﾎｲｰﾙ (ﾅｺﾞﾔﾗｼ) ･････	170	10	10	10	10	10	10			
	90113-SM1-005	ﾎﾞﾙﾄ,ﾎｲｰﾙ (ROCKNEL FASTENER)	200	10	10	10	10	10	10			
40	90681-SG0-000	ｻｰｸﾘｯﾌﾟ,ｲﾝﾀｰﾅﾙ 84MM ････	450	2	2	2	2	2	2			
41	93403-06012-08	ﾎﾞﾙﾄﾜｯｼｬｰ 6X12 ･････････	40	4	4	4	4	4	4			
42	93600-06014-0H	ｽｸﾘｭｰ,ﾌﾗｯﾄ 6X14 ････････	30	4	4	4	4	4	4			
43	93892-05012-08	ｽｸﾘｭｰﾜｯｼｬｰ 5X12 ････････	30	6	6	6	6	6	6			
44	94111-10800	ﾜｯｼｬｰ,ｽﾌﾟﾘﾝｸﾞ 10MM ･････	30	2	2	2	2	2	2			

5

B-20 プロペラシャフト

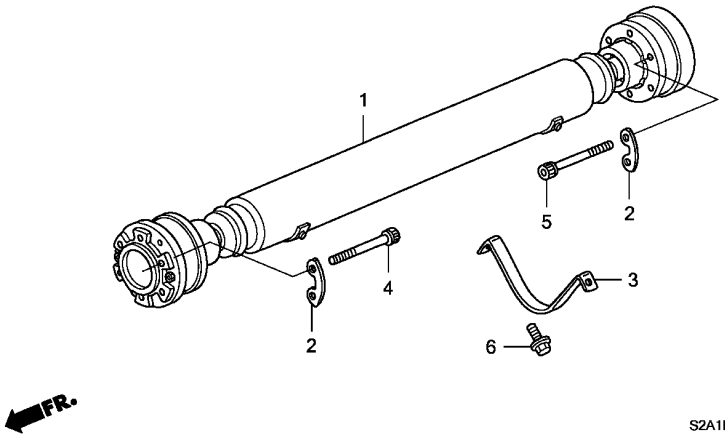

整備項目	標準時間
ｼﾔﾌﾄASSY.,ﾌﾟﾛﾍﾟﾗ ･････････････	0.5

見出番号	部品番号	部品名	希望小売価格	使用個数 AP1 100 MT	AP1 110 MT	AP1 120 MT	AP1 130 135,200 MT	AP2 100 MT	AP2 110 MT	適用号機 初号機	終号機	タイプ
1	40100-S2A-014	ｼﾔﾌﾄASSY.,ﾌﾟﾛﾍﾟﾗ ･･････	71,500	1	1	1	–	–	–			
				–	–	–	1	–	–	--------	--------	BC1, BC1N, BC2, BC2N, B1, B1N, B2, B2N, NBC1, NBC1N, NBC2 NBC2N, NB1, NB1N, NB2, NB2N, NVC1, NVC1N, NVC2, NVC2N NV1, NV1N, NV2, NV2N, VC1, VC1N, VC2, VC2N, V1, V1N, V2 V2N
				–	–	–	1	–	–	--------	2001304	SBC1, SBC1N, SBC2, SBC2N, SB1, SB1N, SB2, SB2N, SVC1 SVC1N, SVC2, SVC2N, SV1, SV1N, SV2, SV2N
	40100-S2A-024	･････････････････････	65,000	–	–	–	1	–	–	2001305	--------	SBC1, SBC1N, SBC2, SBC2N, SB1, SB1N, SB2, SB2N, SVC1 SVC1N, SVC2, SVC2N, SV1, SV1N, SV2, SV2N
	40100-S2A-A02	･････････････････････	70,000	–	–	–	–	1	1			
2	40140-S2A-008	ﾜｯｼｬｰ ･･････････････････	150	6	6	6	6	–	–			
	40140-S2A-A01	･････････････････････	150	–	–	–	–	6	6			
3	40540-S2A-000	ﾌﾟﾛﾃｸﾀｰ,ｼﾔﾌﾄ ･････････	400	1	1	1	1	1	1			
4	90182-S2A-000	ﾎﾞﾙﾄ,ｿｹｯﾄ 8X60 ･････････	150	6	6	6	6	–	–			
	90182-S2A-A00	ﾎﾞﾙﾄ,ｿｹｯﾄ 10X62 ････････	180	–	–	–	–	6	6			
5	90183-S2A-000	ﾎﾞﾙﾄ,ｿｹｯﾄ 8X65 ･････････	150	6	6	6	6	–	–			
	90182-S2A-A00	ﾎﾞﾙﾄ,ｿｹｯﾄ 10X62 ････････	180	–	–	–	–	6	6			
6	95701-08014-08	ﾎﾞﾙﾄ,ﾌﾗﾝｼﾞ 8X14 ････････	40	2	2	2	2	2	2			

B-20-10 リヤーディファレンシャル

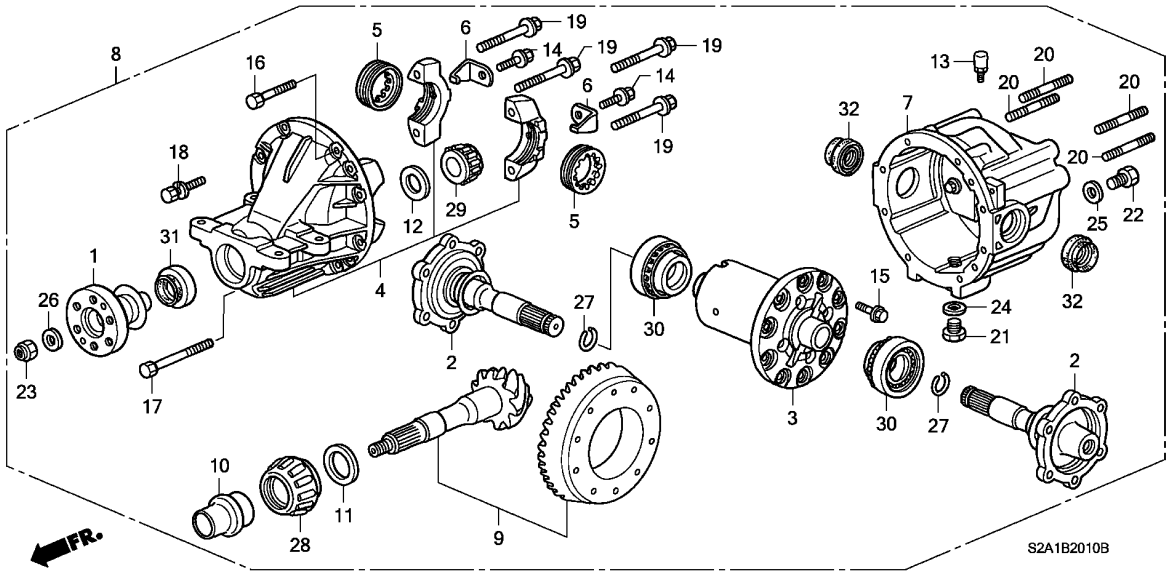

整備項目	標準時間
シャフトASSY.,アウトプット	0.6
オイルシール (91202-PCZ-003)	0.7
オイルシール (91201-PCZ-003)	0.8
キャリヤーASSY.,リヤーディファレンシャル	1.4
ケースASSY.,デイファレンシャル	2.1
デイファレンシャルASSY. (カンレンブヒン フクム) .ギヤーセット,ファイナル (カンレンブヒン フクム)	3.2

見出番号	部品番号	部品名	希望小売価格	使用個数 AP1 100 MT	AP1 110 MT	AP1 120 MT	AP1 130 135,200 MT	AP2 100 MT	AP2 110 MT	適用号機 初号機	終号機	タイプ
1	40440-PCZ-003	フランジCOMP.,コンパニオン	8,650	1	1	1	–	–	–			
	40440-PCZ-013	フランジASSY.,コンパニオン	7,800	–	–	–	1	–	–			
	40440-PCZ-A00		7,800	–	–	–	–	1	1			
2	40443-PCZ-003	シャフトASSY.,アウトプット	7,850	2	2	2	–	–	–			
	40443-PCZ-013		7,500	–	–	–	2	2	2			
3	41100-PCZ-003	デイファレンシャルASSY.	65,100	1	–	–	–	–	1			
				–	1	1	1	1	–	---------	---------	BC1, BC1N, BC2, BC2N, B1, B1N, B2, B2N, NBC1, NBC1N, NBC2 NBC2N, NB1, NB1N, NB2, NB2N, SBC1, SBC1N, SBC2, SBC2N SB1, SB1N, SB2, SB2N
	41100-PCZ-J01		69,300	–	1	1	1	1	–	---------	---------	NVC1, NVC1N, NVC2, NVC2N, NV1, NV1N, NV2, NV2N, SVC1 SVC1N, SVC2, SVC2N, SV1, SV1N, SV2, SV2N, VC1, VC1N, VC2 VC2N, V1, V1N, V2, V2N
4	41120-PCZ-003	キャリヤーASSY.,デイファレンシャル	26,100	1	1	–	–	–	–			
				–	–	1	–	–	–	---------	1200628	BC1, BC1N, BC2, BC2N, B1, B1N, B2, B2N
				–	–	1	–	–	–	---------	1200749	VC1, VC1N, VC2, VC2N, V1, V1N, V2, V2N
	41120-PCZ-013		26,100	–	–	1	–	–	–	1200629	---------	BC1, BC1N, BC2, BC2N, B1, B1N, B2, B2N
				–	–	1	–	–	–	1200750	---------	VC1, VC1N, VC2, VC2N, V1, V1N, V2, V2N
	41120-PCZ-023		26,100	–	–	–	1	1	1			
5	41131-PCZ-003	スクリュー,アジヤスト	450	2	2	2	2	2	2			
6	41141-PCZ-003	プレート,ロック	60	2	2	2	2	2	2			
7	41170-PCZ-003	ケースASSY.,デイファレンシャル	13,600	1	1	1	1	1	1			
8	41200-PCZ-003	キャリヤーASSY.,リヤーデイファレンシャル	231,000	1	–	–	–	–	–			
				–	1	–	–	–	–	---------	---------	B1, B1N, B2, B2N
				–	–	1	–	–	–	---------	1200628	BC1, BC1N, BC2, BC2N, B1, B1N, B2, B2N
	41200-PCZ-013		231,000	–	–	1	–	–	–	1200629	---------	BC1, BC1N, BC2, BC2N, B1, B1N, B2, B2N
	41200-PCZ-J01		245,500	–	1	–	–	–	–	---------	---------	V1, V1N, V2, V2N
				–	–	1	–	–	–	---------	1200749	VC1, VC1N, VC2, VC2N, V1, V1N, V2, V2N

5

B-20-10 リヤーディファレンシャル

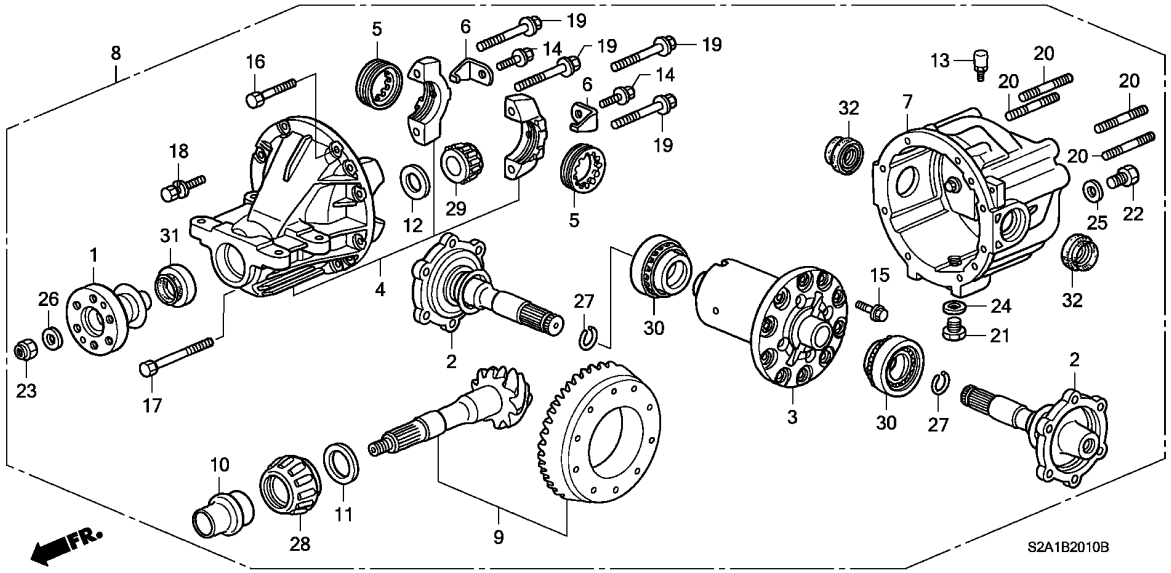

見出番号	部品番号	部品名	希望小売価格	使用個数 AP1 100 MT	AP1 110 MT	AP1 120 MT	AP1 130 135,200 MT	AP2 100 MT	AP2 110 MT	適用号機 初号機	終号機	タイプ
(8)	41200-PCZ-J02	ｷｬﾘﾔｰASSY.,ﾘﾔｰﾃﾞｨﾌｱﾚﾝｼｬﾙ	245,500	–	–	1	–	–	–	1200750	---------	VC1, VC1N, VC2, VC2N, V1, V1N, V2, V2N
	41200-PCZ-J03	･･････････････････	245,500	–	–	–	1	–	–	---------	---------	NVC1, NVC1N, NVC2, NVC2N, NV1, NV1N, NV2, NV2N, SVC1 SVC1N, SVC2, SVC2N, SV1, SV1N, SV2, SV2N, VC1, VC1N, VC2 VC2N, V1, V1N, V2, V2N
	41200-PCZ-023	･･････････････････	245,500	–	–	–	1	–	–	---------	---------	BC1, BC1N, BC2, BC2N, B1, B1N, B2, B2N, NBC1, NBC1N, NBC2 NBC2N, NB1, NB1N, NB2, NB2N, SBC1, SBC1N, SBC2, SBC2N SB1, SB1N, SB2, SB2N
	41200-PCZ-A01	･･････････････････	245,500	–	–	–	–	1	–	---------	---------	SBC1, SBC1N, SBC2, SBC2N, SB1, SB1N, SB2, SB2N
				–	–	–	–	–	1			
	41200-PCZ-N01	･･････････････････	245,500	–	–	–	–	1	–	---------	---------	SVC1, SVC1N, SVC2, SVC2N, SV1, SV1N, SV2, SV2N
9	41220-PCZ-003	ｷﾞﾔｰｾｯﾄ,ﾌｧｲﾅﾙ ･････････	47,200	1	1	–	–	–	–			
				–	–	1	–	–	–	---------	1200628	BC1, BC1N, BC2, BC2N, B1, B1N, B2, B2N
				–	–	1	–	–	–	---------	1200749	VC1, VC1N, VC2, VC2N, V1, V1N, V2, V2N
	41220-PCZ-013	･･････････････････	49,600	–	–	1	–	–	–	1200629	---------	BC1, BC1N, BC2, BC2N, B1, B1N, B2, B2N
				–	–	1	–	–	–	1200750	---------	VC1, VC1N, VC2, VC2N, V1, V1N, V2, V2N
	41220-PCZ-023	･･････････････････	44,900	–	–	–	1	1	1			
10	41271-PCZ-003	ﾋﾟｰｽ,ﾃﾞｨｽﾀﾝｽ ･････････	930	1	1	1	1	1	1			
11	41360-PCZ-003	ｽﾍﾟｰｻｰｾｯﾄ (27ｺｾｯﾄ) ････	14,000	1	1	1	1	1	1			
	41361-PCZ-003	ｽﾍﾟｰｻｰ (3.08MM) ･･････	520	1	1	1	1	1	1			
	41362-PCZ-003	ｽﾍﾟｰｻｰ (3.11MM) ･･････	520	1	1	1	1	1	1			
	41363-PCZ-003	ｽﾍﾟｰｻｰ (3.14MM) ･･････	520	1	1	1	1	1	1			
	41364-PCZ-003	ｽﾍﾟｰｻｰ (3.17MM) ･･････	520	1	1	1	1	1	1			
	41365-PCZ-003	ｽﾍﾟｰｻｰ (3.20MM) ･･････	520	1	1	1	1	1	1			
	41366-PCZ-003	ｽﾍﾟｰｻｰ (3.23MM) ･･････	520	1	1	1	1	1	1			
	41367-PCZ-003	ｽﾍﾟｰｻｰ (3.26MM) ･･････	520	1	1	1	1	1	1			
	41368-PCZ-003	ｽﾍﾟｰｻｰ (3.29MM) ･･････	520	1	1	1	1	1	1			
	41369-PCZ-003	ｽﾍﾟｰｻｰ (3.32MM) ･･････	520	1	1	1	1	1	1			

B-20-10 リヤーディファレンシャル

見出番号	部品番号	部品名	希望小売価格	使用個数 AP1 100 MT	AP1 110 MT	AP1 120 MT	AP1 130 135,200 MT	AP2 100 MT	AP2 110 MT	適用号機 初号機	終号機	タイプ
11)	41370-PCZ-003	ｽﾍﾟｰｻｰ (3.35MM) ･･････	520	1	1	1	1	1	1			
	41371-PCZ-003	ｽﾍﾟｰｻｰ (3.38MM) ･･････	520	1	1	1	1	1	1			
	41372-PCZ-003	ｽﾍﾟｰｻｰ (3.41MM) ･･････	520	1	1	1	1	1	1			
	41373-PCZ-003	ｽﾍﾟｰｻｰ (3.44MM) ･･････	520	1	1	1	1	1	1			
	41374-PCZ-003	ｽﾍﾟｰｻｰ (3.47MM) ･･････	520	1	1	1	1	1	1			
	41375-PCZ-003	ｽﾍﾟｰｻｰ (3.095MM) ･･････	520	1	1	1	1	1	1			
	41376-PCZ-003	ｽﾍﾟｰｻｰ (3.125MM) ･･････	520	1	1	1	1	1	1			
	41377-PCZ-003	ｽﾍﾟｰｻｰ (3.155MM) ･･････	520	1	1	1	1	1	1			
	41378-PCZ-003	ｽﾍﾟｰｻｰ (3.185MM) ･･････	520	1	1	1	1	1	1			
	41379-PCZ-003	ｽﾍﾟｰｻｰ (3.215MM) ･･････	520	1	1	1	1	1	1			
	41380-PCZ-003	ｽﾍﾟｰｻｰ (3.245MM) ･･････	520	1	1	1	1	1	1			
	41381-PCZ-003	ｽﾍﾟｰｻｰ (3.275MM) ･･････	520	1	1	1	1	1	1			
	41382-PCZ-003	ｽﾍﾟｰｻｰ (3.305MM) ･･････	520	1	1	1	1	1	1			
	41383-PCZ-003	ｽﾍﾟｰｻｰ (3.335MM) ･･････	520	1	1	1	1	1	1			
	41384-PCZ-003	ｽﾍﾟｰｻｰ (3.365MM) ･･････	520	1	1	1	1	1	1			
	41385-PCZ-003	ｽﾍﾟｰｻｰ (3.395MM) ･･････	520	1	1	1	1	1	1			
	41386-PCZ-003	ｽﾍﾟｰｻｰ (3.425MM) ･･････	520	1	1	1	1	1	1			
	41387-PCZ-003	ｽﾍﾟｰｻｰ (3.455MM) ･･････	520	1	1	1	1	1	1			
12	41461-PCZ-003	ｽﾍﾟｰｻｰ ･･････････････	770	1	1	1	1	1	1			
13	41935-PCZ-003	ﾌﾞﾘｰｻﾞｰASSY. ･･････････	450	1	1	1	1	1	1			
14	90001-PCZ-003	ﾎﾞﾙﾄ ･･････････････････	60	2	2	2	2	2	2			
15	90002-PCZ-003	ﾎﾞﾙﾄ ･･････････････････	210	10	10	10	10	10	10			
16	90003-PCZ-003	ﾎﾞﾙﾄ ･･････････････････	245	1	1	1	1	1	1			
17	90004-PCZ-003	ﾎﾞﾙﾄ ･･････････････････	350	1	1	1	1	1	1			
18	90005-PCZ-003	ﾎﾞﾙﾄﾜｯｼｬｰ ･･････････････	60	8	8	8	8	8	8			
19	90006-PCZ-003	ﾎﾞﾙﾄ ･･････････････････	115	4	4	4	4	4	4			
20	90011-PCZ-003	ﾎﾞﾙﾄ,ｽﾀｯﾄﾞ ･･････････････	195	4	4	4	4	4	4			
21	90081-PCZ-003	ﾌﾟﾗｸﾞ,ﾏｸﾞﾈﾁｯｸ ･････････	430	1	1	1	1	1	1			
22	90082-PCZ-003	ﾌﾟﾗｸﾞ ･･････････････････	115	1	1	1	1	1	1			
23	90201-PCZ-003	ﾅｯﾄ,ﾛｯｸ ･･････････････････	350	1	1	1	1	1	1			
24	90401-PCZ-003	ﾊﾟｯｷﾝ ･･････････････････	35	1	1	1	1	1	1			
25	90402-PCZ-003	ﾊﾟｯｷﾝ ･･････････････････	90	1	1	1	1	1	1			
26	90403-PCZ-003	ﾜｯｼｬｰ,ﾋﾟﾆｵﾝ ･･････････････	350	1	1	1	1	1	1			
27	90601-PCZ-003	ｻｰｸﾘｯﾌﾟ ･･････････････････	60	2	2	2	2	2	2			
28	91001-PCZ-003	ﾍﾞｱﾘﾝｸﾞASSY. ･･････････	3,650	1	1	1	1	1	1			
29	91002-PCZ-003	ﾍﾞｱﾘﾝｸﾞASSY. ･･････････	3,100	1	1	1	1	1	1			
30	91003-PCZ-003	ﾍﾞｱﾘﾝｸﾞASSY. ･･････････	3,450	2	2	2	2	2	2			
31	91201-PCZ-003	ｵｲﾙｼｰﾙ ･･････････････････	670	1	1	1	1	1	1			
32	91202-PCZ-003	ｵｲﾙｼｰﾙ ･･････････････････	450	2	2	2	2	2	2			

B-20-20 リヤーディファレンシャルマウント

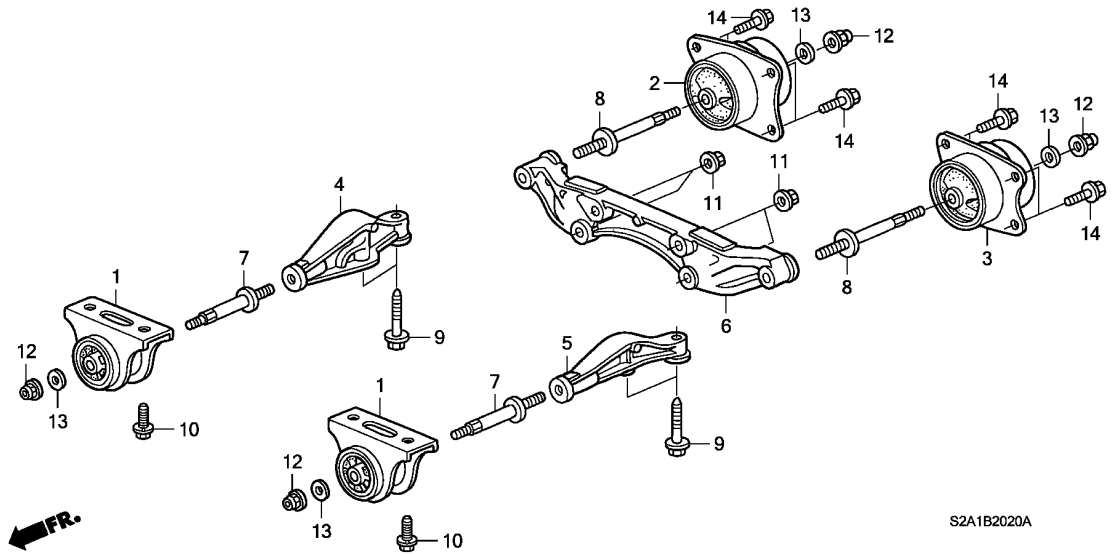

整備項目	標準時間
マウンテイング COMP. A, リヤー デイフアレンシヤル (ニコデモドウジカン)	0.5
ラバ-ASSY., R. デイフアレンシヤル ラバ-ASSY (ニコデモドウジカン)	0.8

見出番号	部品番号	部品名	希望小売価格	使用個数 AP1 100 MT	AP1 110 MT	AP1 120 MT	AP1 130 135,200 MT	AP2 100 MT	AP2 110 MT	適用号機 初号機	終号機	タイプ
1	50710-S2A-000	マウンテイング COMP. A, リヤー デイフアレンシヤル	2,500	2	2	2	2	2	2			
2	50730-S2A-003	ラバ-ASSY., R. デイフアレンシヤル ラバ-ASSY	5,700	1	–	–	–	–	–	--------	1005869	
	50730-S2A-013	・・・・・・・・・・・・・・・・・・・・・・・	5,500	1	–	–	–	–	–	1005870		
				–	1	1	1	–	–			
	50730-S2A-023	・・・・・・・・・・・・・・・・・・・・・・・	5,000	–	–	–	–	1	1			
3	50740-S2A-003	ラバ-ASSY., L. デイフアレンシヤル マウンテイング	5,700	1	–	–	–	–	–	--------	1005869	
	50740-S2A-013	・・・・・・・・・・・・・・・・・・・・・・・	5,500	1	–	–	–	–	–	1005870		
				–	1	1	1	–	–			
	50740-S2A-023	・・・・・・・・・・・・・・・・・・・・・・・	5,000	–	–	–	–	1	1			
4	50750-S2A-000	ブラケット, R. リヤーデイフアレンシヤル マウンテイング	2,500	1	1	1	1	1	1			
5	50760-S2A-000	ブラケット, L. リヤーデフアレンシヤル マウンテイング	2,500	1	1	1	1	1	1			
6	50770-S2A-000	ブラケットB, リヤーデイフアレンシヤル マウンテイング	4,000	1	1	1	1	1	1			
7	90131-S2A-000	ボルトA, デイフアレンシヤルマウンテイング	600	2	2	2	2	2	2			
8	90133-S2A-000	ボルトB, デイフアレンシヤルマウンテイング	650	2	2	2	2	2	2			
9	90165-S2A-000	ボルト, フランジ 12X55 ・・・・・・・	150	4	4	4	4	4	4			
10	90166-SR3-000	ボルト, フランジ 10X30 ・・・・・・・	95	4	4	4	4	4	4			
11	90371-S2A-000	ナット, フランジ 12MM ・・・・・・・・・	100	4	4	4	4	4	4			
12	90372-SR3-003	ナット, フランジ 12MM ・・・・・・・・・	125	4	4	4	4	4	4			
13	90504-SR3-010	ワッシヤー, フロントストツパー ・・・・・・・	155	4	4	4	4	4	4			
14	95701-10016-08	ボルト, フランジ 10X16 ・・・・・・・	50	8	8	8	8	8	8			

B-20-30 リヤードライブシャフト

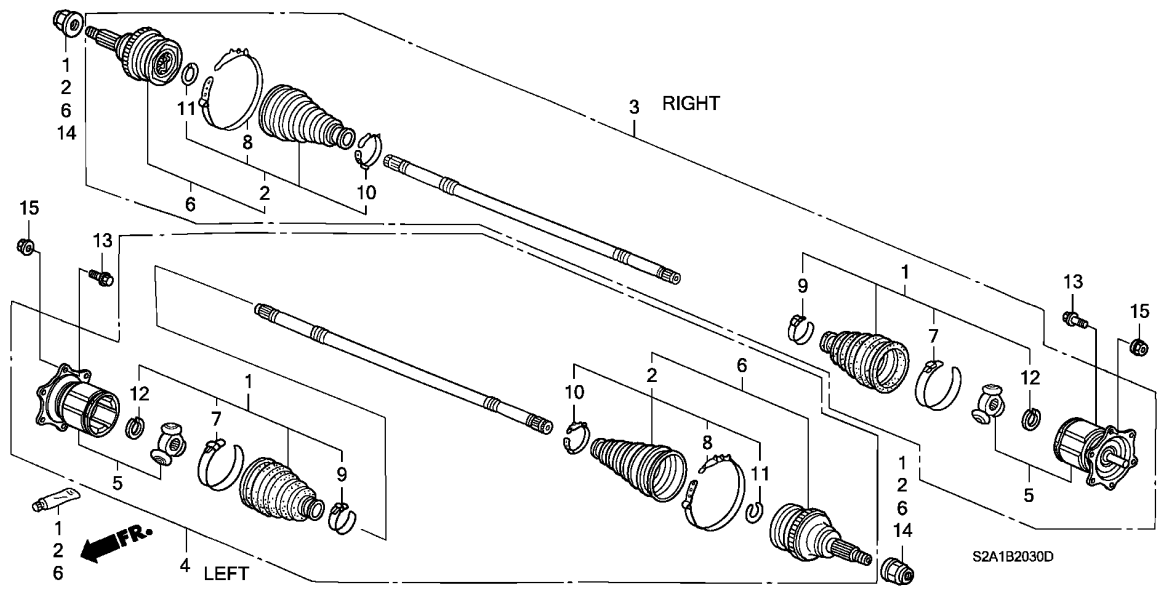

整備項目	標準時間
ﾄﾞﾗｲﾌﾞｼｬﾌﾄASSY.,R. ･････････ (ｶﾀｶﾞﾜﾂｲｶ 0.6 ｶｻﾝ)	0.7
ﾌﾞｰﾂｾｯﾄ,ｲﾝﾎﾞｰﾄﾞ ･････････････ (ｶﾀｶﾞﾜﾂｲｶ 1.1 ｶｻﾝ)	1.2
.ﾌﾞｰﾂｾｯﾄ,ｱｳﾄﾎﾞｰﾄﾞ (ｶﾀｶﾞﾜﾂｲｶ 1.1 ｶｻﾝ)	
.ｼﾞｮｲﾝﾄCOMP.,ｲﾝﾎﾞｰﾄﾞ	
.ｼﾞｮｲﾝﾄｾｯﾄ,ｱｳﾄﾎﾞｰﾄﾞ (ｶﾀｶﾞﾜﾂｲｶ 1.1 ｶｻﾝ)	

見出番号	部品番号	部品名	希望小売価格	使用個数 AP1 100 MT	AP1 110 MT	AP1 120 MT	AP1 130 135,200 MT	AP2 100 MT	AP2 110 MT	適用号機 初号機	終号機	タイプ
1	42017-S2A-010	ﾌﾞｰﾂｾｯﾄ,ｲﾝﾎﾞｰﾄﾞ ･･････	3,750	2	2	2	2	2	2			
2	42018-S2A-020	ﾌﾞｰﾂｾｯﾄ,ｱｳﾄﾎﾞｰﾄﾞ ･･････	3,750	2	2	2	2	2	2			
3	42310-S2A-951	ﾄﾞﾗｲﾌﾞｼｬﾌﾄASSY.,R. ････	42,000	1	1	1	1	1	1			
4	42311-S2A-951	ﾄﾞﾗｲﾌﾞｼｬﾌﾄASSY.,L. ････	42,000	1	1	1	1	1	1			
5	42320-S2A-300	ｼﾞｮｲﾝﾄCOMP.,ｲﾝﾎﾞｰﾄﾞ ･･･	22,700	2	–	–	–	–	–			
	42320-S2A-310	･････････････････････	20,000	–	2	2	2	2	2			
6	44014-S2A-952	ｼﾞｮｲﾝﾄｾｯﾄ,ｱｳﾄﾎﾞｰﾄﾞ ････	19,000	2	2	2	2	2	2			
7	44327-SV4-305	ﾊﾞﾝﾄﾞ,ｼﾞｮｲﾝﾄﾌﾞｰﾂ (ﾆｼﾞﾕｳﾏｷﾊﾞﾝﾄﾞ)	450	2	2	2	2	2	2			
8	44327-SX0-C02	ﾊﾞﾝﾄﾞ,ｱｳﾄﾎﾞｰﾄﾞﾌﾞｰﾂ (ﾆﾂﾎﾟﾝﾊﾂｼﾞﾖｳ)	450	2	2	2	2	2	2			
	44327-S0K-C01	ﾊﾞﾝﾄﾞ,ｱｳﾄﾎﾞｰﾄﾞﾌﾞｰﾂ (OETIKER LIMITED)	510	2	2	2	–	–	–			
9	44329-SV4-305	ﾊﾞﾝﾄﾞ,ｼｬﾌﾄﾌﾞｰﾂ (ﾆｼﾞﾕｳﾏｷﾊﾞﾝﾄﾞ)	350	2	2	2	2	2	2			
10	44329-S2A-N01	ﾊﾞﾝﾄﾞC ･･････････････	350	2	2	2	2	2	2			
11	44337-SB0-300	ﾘﾝｸﾞB,ｽﾄｯﾊﾟｰ ･････････	95	2	2	2	2	2	2			
12	44338-SB0-300	ｻｰｸﾘｯﾌﾟ 26MM ･････････	130	2	2	2	2	2	2			
13	90181-S2A-000	ﾎﾞﾙﾄ,ﾌﾗﾝｼﾞ 10X26 ･･････	120	12	12	12	12	12	12			
14	90305-SD4-003	ﾅｯﾄ,ｽﾋﾟﾝﾄﾞﾙ (24MM) ････	330	2	2	2	2	2	2			
15	94050-10080	ﾅｯﾄ,ﾌﾗﾝｼﾞ 10MM ･････････	50	12	12	–	–	–	–			
				–	–	12	–	–	–	--------	1201100	
	90002-S10-000	･････････････････････	120	–	–	12	–	–	–	1201101		
				–	–	–	12	12	12			

B-22 フロントブレーキ

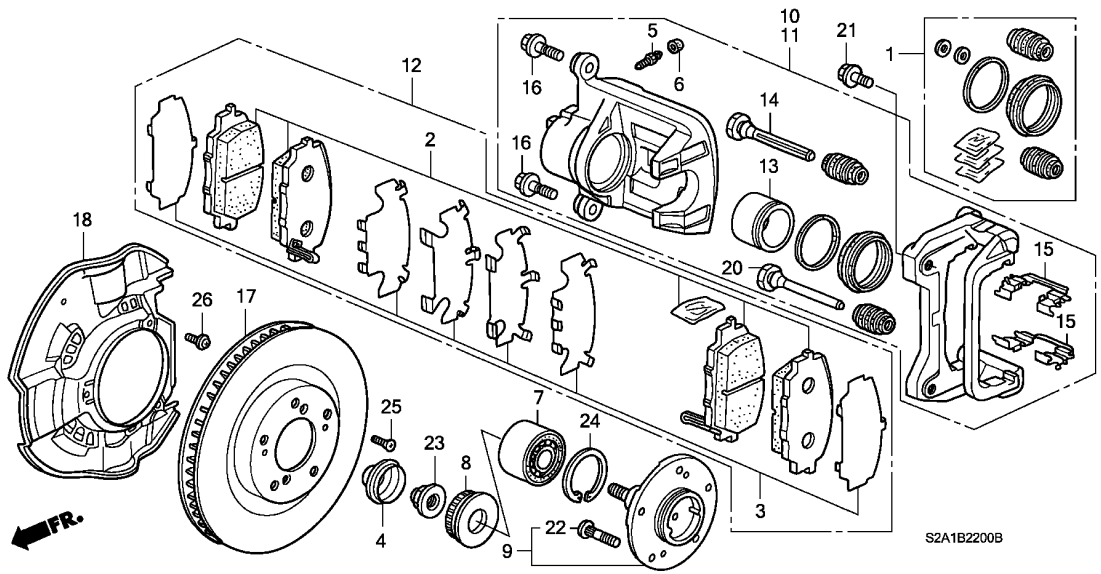

整備項目	標準時間
ﾃﾞｨｽｸ,ﾌﾛﾝﾄﾌﾞﾚｰｷ (ﾆﾘﾝ ｻﾕｳｾｲﾋﾞｼﾞﾊ 0.8 ﾄｽﾙ)	0.5
ｷｬﾘﾊﾟｰｻﾌﾞ ASSY.,R.ﾌﾛﾝﾄ (ﾆﾘﾝ ｻﾕｳｾｲﾋﾞｼﾞﾊ 1.2 ﾄｽﾙ) .ﾊﾟｯﾄﾞｾｯﾄ,ﾌﾛﾝﾄ	0.7
ｷｬﾘﾊﾟｰｾｯﾄ (ﾆﾘﾝ ｻﾕｳｾｲﾋﾞｼﾞﾊ 1.5 ﾄｽﾙ)	1.0
ﾍﾞｱﾘﾝｸﾞ ASSY.,ﾊﾌﾞ .ｶﾞｰﾄﾞ,R.ﾌﾛﾝﾄｽﾌﾟﾗｯｼｭ .ﾊﾌﾞ ASSY.,ﾌﾛﾝﾄ	1.6
ﾎﾞﾙﾄ,ﾎｲｰﾙ	1.7

見出番号	部品番号	部品名	希望小売価格	使用個数 AP1 100 MT	AP1 110 MT	AP1 120 MT	AP1 130 135,200 MT	AP2 100 MT	AP2 110 MT	適用号機 初号機	終号機	タイプ
1	01463-S2A-000	ｷｬﾘﾊﾟｰｾｯﾄ	1,700	2	2	2	2	2	2			
2	06450-S2A-000	ﾊﾟｯﾄﾞｾｯﾄ,ﾌﾛﾝﾄ (ｼﾑﾅｼ)	8,900	1	1	1	–	–	–			
	06450-S2A-E10		8,900	–	–	–	1	1	–			
3	06455-S2A-000	ｼﾑｾｯﾄ,ﾌﾛﾝﾄ	930	1	1	1	1	1	1			
4	42326-ST7-Z00	ｷｬｯﾌﾟ,ﾊﾌﾞﾕﾆｯﾄ	250	2	2	2	2	–	–			
				–	–	–	–	2	–	--------	1000033	
	42326-SLJ-000		250	–	–	–	–	2	–	1000034		
				–	–	–	–	–	2			
5	43352-SM4-951	ｽｸﾘｭｰ,ﾌﾞﾘｰﾀﾞｰ	180	2	2	2	2	2	2			
6	43353-SD5-003	ｷｬｯﾌﾟ,ﾌﾞﾘｰﾀﾞｰｽｸﾘｭｰ	120	2	2	2	2	2	2			
7	44300-S47-008	ﾍﾞｱﾘﾝｸﾞ ASSY.,ﾊﾌﾞ (NTN)	4,400	2	2	2	2	2	2			
8	44350-S2A-000	ﾊﾟﾙｻｰ ASSY.,ﾌﾛﾝﾄ	3,000	2	2	2	2	2	2			
9	44600-S2A-000	ﾊﾌﾞ ASSY.,ﾌﾛﾝﾄ	7,700	2	2	2	2	2	2			
10	45018-S2A-003	ｷｬﾘﾊﾟｰｻﾌﾞ ASSY.,R.ﾌﾛﾝﾄ	24,700	1	1	1	1	1	1			
11	45019-S2A-003	ｷｬﾘﾊﾟｰｻﾌﾞ ASSY.,L.ﾌﾛﾝﾄ	24,700	1	1	1	1	1	1			
12	45022-S2A-000	ﾊﾟｯﾄﾞｾｯﾄ,ﾌﾛﾝﾄ	9,500	1	1	1	–	–	–			
	45022-S2A-E10	ﾊﾟｯﾄﾞｾｯﾄ,ﾌﾛﾝﾄ (16CL-16VN,J632)	9,500	–	–	–	1	1	1			
13	45216-SR3-V01	ﾋﾟｽﾄﾝ (54MM)	1,750	2	2	2	2	2	2			
14	45235-S0A-003	ﾋﾟﾝA	560	2	2	2	2	2	2			
15	45237-S2A-003	ﾘﾃｰﾅｰ	310	4	4	4	4	4	4			
16	45240-SA7-003	ﾎﾞﾙﾄ,ﾌﾗﾝｼﾞ 8X22	170	4	4	4	4	4	4			
17	45251-S2A-000	ﾃﾞｨｽｸ,ﾌﾛﾝﾄﾌﾞﾚｰｷ (16″)	11,000	2	2	2	2	2	2			
18	45255-S2A-010	ｶﾞｰﾄﾞ,ﾌﾛﾝﾄｽﾌﾟﾗｯｼｭ	1,500	2	2	2	2	2	2			
20	45262-S0A-003	ﾋﾟﾝB	560	2	2	2	2	2	2			

B-22 フロントブレーキ

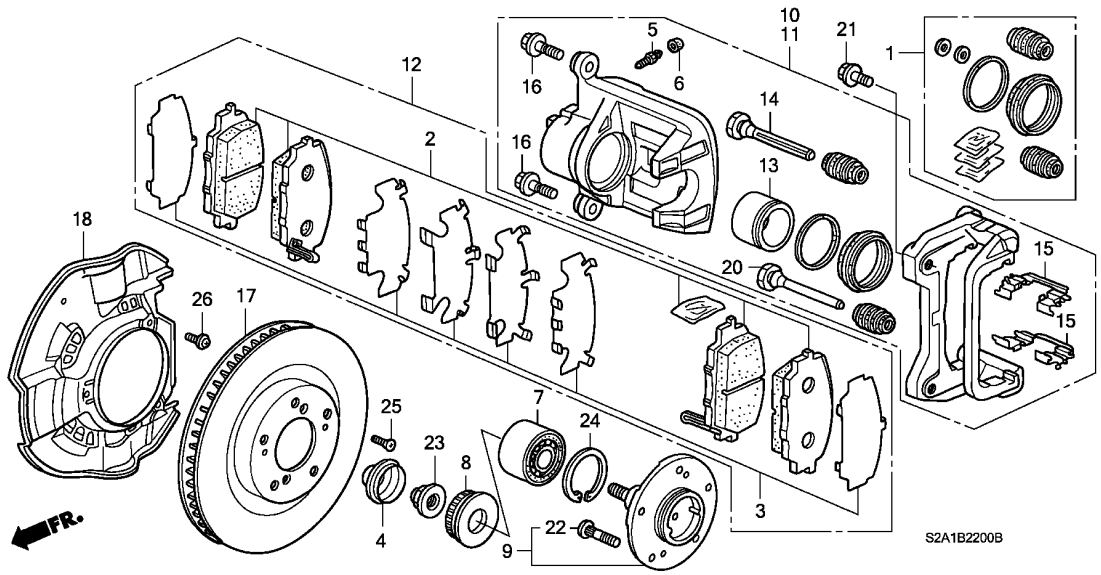

見出番号	部品番号	部品名	希望小売価格	使用個数 AP1 100 MT	AP1 110 MT	AP1 120 MT	AP1 130 MT	AP2 100 MT	AP2 110 135,200 MT	適用号機 初号機	終号機	タイプ
21	90107-SM4-000	ﾎﾞﾙﾄ,ｷｬﾘﾊﾟｰﾏｳﾝﾃｲﾝｸﾞ (12X21)	115	4	4	4	4	4	4			
22	90113-SA0-006	ﾎﾞﾙﾄ,ﾎｲｰﾙ (ｻｶﾞﾃﾂｺｳ) ････	170	10	10	10	10	10	10			
	90113-SA0-025	ﾎﾞﾙﾄ,ﾎｲｰﾙ (ﾅｺﾞﾔﾗｼ) ･････	170	10	10	10	10	10	10			
	90113-SM1-005	ﾎﾞﾙﾄ,ﾎｲｰﾙ (ROCKNEL FASTENER)	200	10	10	10	10	10	10			
23	90305-S2A-003	ﾅｯﾄ,ｽﾋﾟﾝﾄﾞﾙ ･････････････	400	2	2	2	2	2	2			
24	90681-SG0-000	ｻｰｸﾘｯﾌﾟ,ｲﾝﾀｰﾅﾙ 84MM ････	450	2	2	2	2	2	2			
25	93600-06014-0H	ｽｸﾘｭｰ,ﾌﾗｯﾄ 6X14 ････････	30	4	4	4	4	4	4			
26	93892-05012-08	ｽｸﾘｭｰﾜｯｼｬｰ 5X12 ････････	30	6	6	6	6	6	6			

5

B-23 ペダル

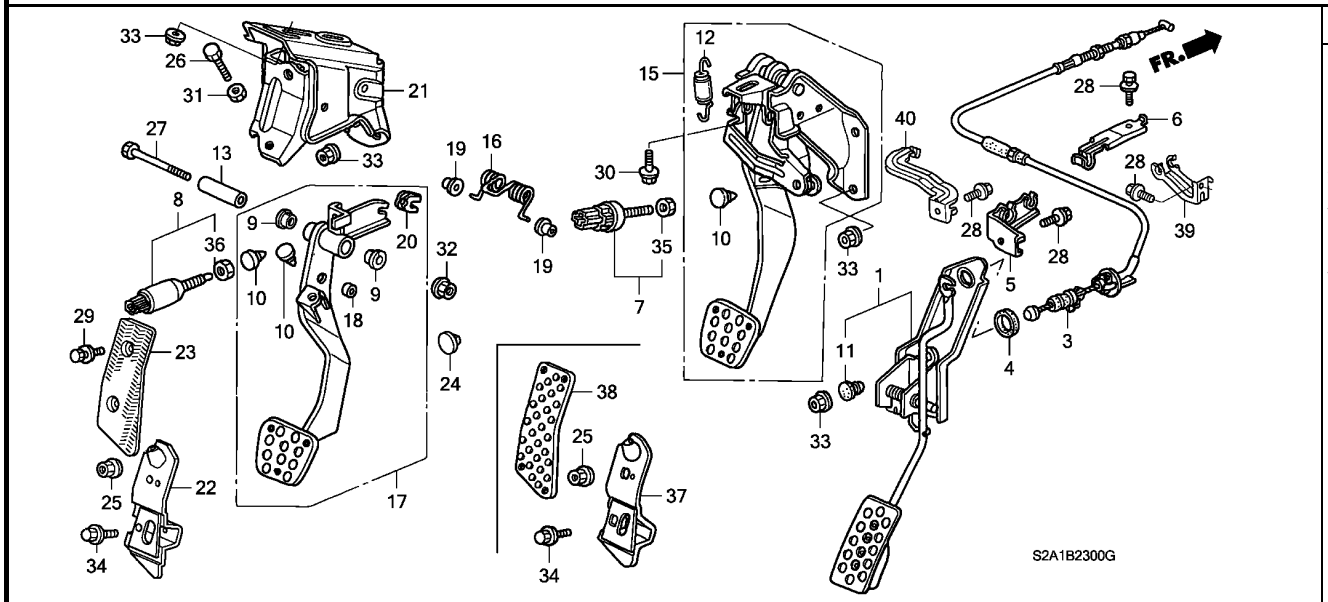

整　備　項　目	標準時間
ｶﾊﾞｰ, ｱｸｾﾙﾍﾟﾀﾞﾙ ・・・・・・・・・・・・・・・	0.1
. ｶﾊﾞｰ, ﾌｯﾄﾚｽﾄ	
. ｶﾊﾞｰ, ﾍﾟﾀﾞﾙ	
. ﾊﾞｯﾄﾞ, ﾍﾟﾀﾞﾙｽﾄｯﾊﾟｰ	
. ﾌﾟﾚｰﾄ, ﾌｯﾄﾚｽﾄﾌﾞﾗｹｯﾄ	
ｽｲｯﾁASSY., ｸﾗｯﾁ ・・・・・・・・・・・・・・・	0.3
. ｽｲｯﾁASSY., ｽﾄｯﾌﾟ	
ﾍﾟﾀﾞﾙASSY., ｱｸｾﾙ ・・・・・・・・・・・・・・	0.5
. ﾍﾟﾀﾞﾙCOMP., ｸﾗｯﾁ	
. ﾜｲﾔｰ, ｽﾛｯﾄﾙ	
ﾍﾟﾀﾞﾙASSY., ﾌﾞﾚｰｷ ・・・・・・・・・・・・・	0.8

見出番号	部品番号	部品名	希望小売価格	使用個数 AP1 100 MT	AP1 110 MT	AP1 120 MT	AP1 130 135, 200 MT	AP2 100 MT	AP2 110 MT	適用号機 初号機	終号機	タイプ
1	17800-S2A-013	ﾍﾟﾀﾞﾙASSY., ｱｸｾﾙ ・・・・・・・・	5,550	1	1	1	–	–	–			
	17800-S2A-023	・・・・・・・・・・・・・・・・・・・・・・	5,500	–	–	–	1	–	–			
	17800-S2A-033	・・・・・・・・・・・・・・・・・・・・・・	5,000	–	–	–	–	1	1			
3	17910-S2A-003	ﾜｲﾔｰ, ｽﾛｯﾄﾙ ・・・・・・・・・・・・・	1,660	1	1	1	–	–	–			
	17910-S2A-013	・・・・・・・・・・・・・・・・・・・・・・	1,650	–	–	–	1	–	–			
	17910-S2A-J52	・・・・・・・・・・・・・・・・・・・・・・	1,500	–	–	–	–	1	1			
4	17921-SA4-730	ｼｰﾙ, ｽﾛｯﾄﾙｹｰﾌﾞﾙ ・・・・・・・・・	185	1	1	1	1	1	1			
5	17928-S2A-000	ｽﾃｰ, ｽﾛｯﾄﾙﾜｲﾔｰ ・・・・・・・・・・	250	1	1	1	1	1	1			
6	17930-S2A-000	ｸﾗﾝﾌﾟ, ｽﾛｯﾄﾙﾜｲﾔｰ ・・・・・・・・	275	1	1	1	1	–	–			
7	35350-S84-003	ｽｲｯﾁASSY., ｽﾄｯﾌﾟ ・・・・・・・・	1,100	1	1	1	–	–	–			
				–	–	–	1	–	–	---------	---------	BC1, BC1N, BC2, BC2N, B1, B1N, B2, B2N, NBC1, NBC1N, NBC2 NBC2N, NB1, NB1N, NB2, NB2N, NVC1, NVC1N, NVC2, NVC2N NV1, NV1N, NV2, NV2N, VC1, VC1N, VC2, VC2N, V1, V1N, V2 V2N
				–	–	–	1	–	–	---------	2000779	SBC1, SBC1N, SBC2, SBC2N, SB1, SB1N, SB2, SB2N, SVC1 SVC1N, SVC2, SVC2N, SV1, SV1N, SV2, SV2N
	35350-S2A-003	・・・・・・・・・・・・・・・・・・・・・・	1,050	–	–	–	1	–	–	2000780	---------	SBC1, SBC1N, SBC2, SBC2N, SB1, SB1N, SB2, SB2N, SVC1 SVC1N, SVC2, SVC2N, SV1, SV1N, SV2, SV2N
				–	–	–	–	1	1			
8	35710-SE3-A01	ｽｲｯﾁASSY., ｸﾗｯﾁ (ｲﾝﾋﾋﾞﾀｰ)	1,900	1	1	1	1	1	1			
9	46504-ST5-300	ﾌﾞｯｼｭ, ﾍﾟﾀﾞﾙ ・・・・・・・・・・・・	105	2	2	2	2	2	2			
10	46505-SA5-000	ﾊﾞｯﾄﾞ, ﾍﾟﾀﾞﾙｽﾄｯﾊﾟｰ ・・・・・・	120	3	3	3	3	3	3			
11	46505-SA7-000	ﾊﾞｯﾄﾞ, ﾍﾟﾀﾞﾙｽﾄｯﾊﾟｰ ・・・・・・	190	1	1	1	1	1	1			
12	46530-S2A-003	ｽﾌﾟﾘﾝｸﾞASSY., ﾍﾟﾀﾞﾙﾘﾀｰﾝ ・	200	1	1	1	1	1	1			
13	46535-SM4-000	ｶﾗｰ, ﾍﾟﾀﾞﾙ ・・・・・・・・・・・・・・	270	1	1	1	1	1	1			
15	46600-S2A-J02	ﾍﾟﾀﾞﾙASSY., ﾌﾞﾚｰｷ ・・・・・・・	6,200	1	1	1	1	1	1			

B-23 ペダル

見出番号	部品番号	部品名	希望小売価格	使用個数 AP1 100 MT	AP1 110 MT	AP1 120 MT	AP1 130 135,200 MT	AP2 100 MT	AP2 110 MT	適用号機 初号機	終号機	タイプ
16	46907-S2A-003	ｽﾌﾟﾘﾝｸﾞ,ｸﾗｯﾁﾘﾀｰﾝ ･･････	260	1	1	1	1	1	1			
17	46910-S2A-023	ﾍﾟﾀﾞﾙCOMP.,ｸﾗｯﾁ ･･････	5,200	1	1	1	1	1	1			
18	46911-SD4-930	ﾌﾞｯｼｭ,ﾍﾟﾀﾞﾙﾋﾟﾝ ･････････	115	1	1	1	1	1	1			
19	46981-S2A-003	ﾌﾞｯｼｭA,ｸﾗｯﾁｱｼｽﾀﾝﾄ ･････	145	2	2	2	2	2	2			
20	46982-S2A-003	ﾌﾞｯｼｭB,ｱｼｽﾀﾝﾄ ･････････	125	1	1	1	1	1	1			
21	46990-S2A-003	ﾌﾞﾗｹｯﾄ,ｸﾗｯﾁﾍﾟﾀﾞﾙ ･･････	2,000	1	1	1	1	1	1			
22	46991-S2A-000	ﾌﾞﾗｹｯﾄCOMP.,ﾌｯﾄﾚｽﾄ ････	1,280	1	1	–	–	–	–			
23	46992-S2A-000	ｶﾊﾞｰ,ﾌｯﾄﾚｽﾄ ･････････････	470	1	1	–	–	–	–			
24	75891-611-000	ｶﾊﾞｰ,ﾄﾞｱｰｽｲｯﾁ ･････････	155	1	1	1	1	1	1			
25	90301-SP0-003	ﾅｯﾄ,ﾍﾟｲﾝﾄｶｯﾃｲﾝｸﾞ 6MM ･･･	95	1	1	1	1	1	1			
26	92201-10030-0H	ﾎﾞﾙﾄ,6ｶｸ 10X30 ･････････	50	1	1	1	1	1	1			
27	92201-10070-0J	ﾎﾞﾙﾄ,6ｶｸ 10X70 ･････････	70	1	1	1	1	1	1			
28	93403-06012-08	ﾎﾞﾙﾄﾜｯｼｬｰ 6X12 ･････････	40	2	2	2	2	3	3			
29	93405-06016-07	ﾎﾞﾙﾄﾜｯｼｬｰ 6X16 ･････････	40	2	2	–	–	–	–			
30	93406-08016-08	ﾎﾞﾙﾄﾜｯｼｬｰ 8X16 ･････････	45	1	1	1	1	1	1			
31	94002-10000-0S	ﾅｯﾄ,6ｶｸ 10MM ･････････	35	1	1	1	1	1	1			
32	94050-10080	ﾅｯﾄ,ﾌﾗﾝｼﾞ 10MM ･････････	50	1	1	1	1	1	1			
33	94070-08080	ﾅｯﾄﾜｯｼｬｰ 8MM ･････････	35	9	9	9	9	9	9			
34	95701-06010-08	ﾎﾞﾙﾄ,ﾌﾗﾝｼﾞ 6X10 ･････････	35	1	1	1	1	1	1			
35	94001-10080-0S	ﾅｯﾄ,6ｶｸ 10MM ･････････	35	1	1	1	–	–	–			
				–	–	–	1	–	–	--------	--------	BC1, BC1N, BC2, BC2N, B1, B1N, B2, B2N, NBC1, NBC1N, NBC2 NBC2N, NB1, NB1N, NB2, NB2N, NVC1, NVC1N, NVC2, NVC2N NV1, NV1N, NV2, NV2N, VC1, VC1N, VC2, VC2N, V1, V1N, V2 V2N
				–	–	–	1	–	–	--------	2000779	SBC1, SBC1N, SBC2, SBC2N, SB1, SB1N, SB2, SB2N, SVC1 SVC1N, SVC2, SVC2N, SV1, SV1N, SV2, SV2N
36	94002-12080-0S	ﾅｯﾄ,6ｶｸ 12MM ･････････	40	1	1	1	1	1	1			
37	46991-S2A-010	ﾌﾞﾗｹｯﾄCOMP.,ﾌｯﾄﾚｽﾄ ････	1,100	–	–	1	1	1	1			
38	46992-S2A-010	ﾌﾟﾚｰﾄ,ﾌｯﾄﾚｽﾄﾌﾞﾗｹｯﾄ ････	5,200	–	–	1	1	1	1			
39	17931-S2A-010	ｸﾗﾝﾌﾟ,ｽﾛｯﾄﾙﾜｲﾔｰ ･････････	630	–	–	–	–	1	1			
40	17932-S2A-000	ｸﾗﾝﾌﾟ,ｽﾛｯﾄﾙﾜｲﾔｰ ･････････	620	–	–	–	–	1	1			

5

B-23-10 アクセルセンサー

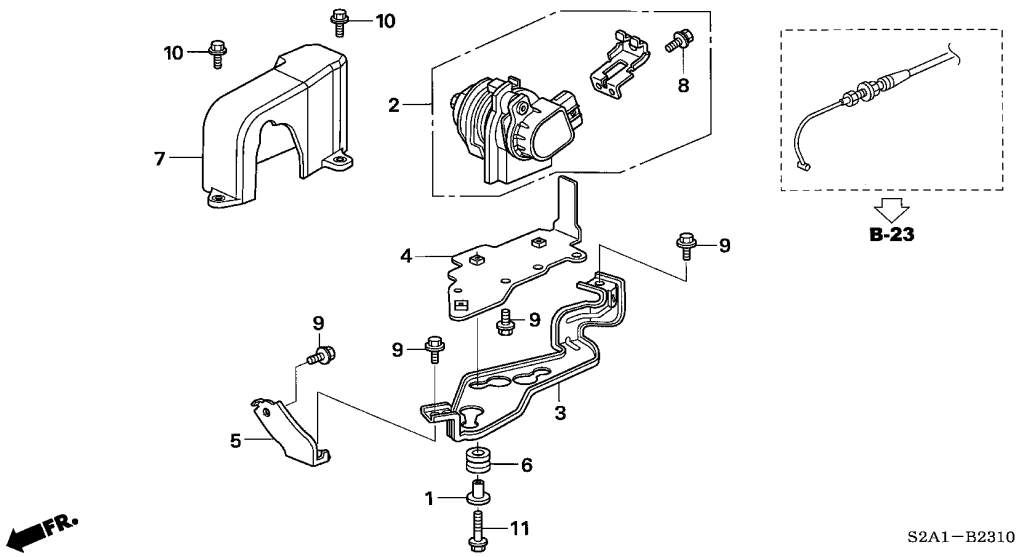

整備項目	標準時間
センサーASSY.,アクセルペダル ・・・・・・・・・・	0.4

見出番号	部品番号	部品名	希望小売価格	使用個数 AP1 100 MT	AP1 110 MT	AP1 120 MT	AP1 130 135,200 MT	AP2 100 MT	AP2 110 MT	適用号機 初号機	終号機	タイプ
1	36641-PY3-000	カラー,アクチュエーターマウント ・・・・・・・	155	−	−	−	−	3	3			
2	37971-PZX-003	センサーASSY.,アクセルペダル ・・・・	9,800	−	−	−	−	1	1			
3	37976-PZX-010	ブラケット,アクセルペダルセンサー ・・・	1,000	−	−	−	−	1	1			
4	37977-PZX-010	ステーCOMP.,アクセルペダルセンサー ・	1,200	−	−	−	−	1	1			
5	37978-PZX-000	ステー,R. ・・・・・・・・・・・・・・・・・	600	−	−	−	−	1	1			
6	37978-RCA-A00	ラバー,マウント ・・・・・・・・・・・・・・	280	−	−	−	−	3	3			
7	37996-RCA-A00	カバーCOMP.,アクセルペダルセンサー	900	−	−	−	−	1	1			
8	93402-05014-08	ボルトワッシャー 5X14 ・・・・・・・・・	35	−	−	−	−	2	2			
9	95701-06012-08	ボルト,フランジ 6X12 ・・・・・・・・	35	−	−	−	−	5	5			
10	95701-06016-08	ボルト,フランジ 6X16 ・・・・・・・・	35	−	−	−	−	2	2			
11	95701-06025-08	ボルト,フランジ 6X25 ・・・・・・・・	40	−	−	−	−	3	3			

B-23-20 クラッチマスターシリンダー (AP1)(-120)

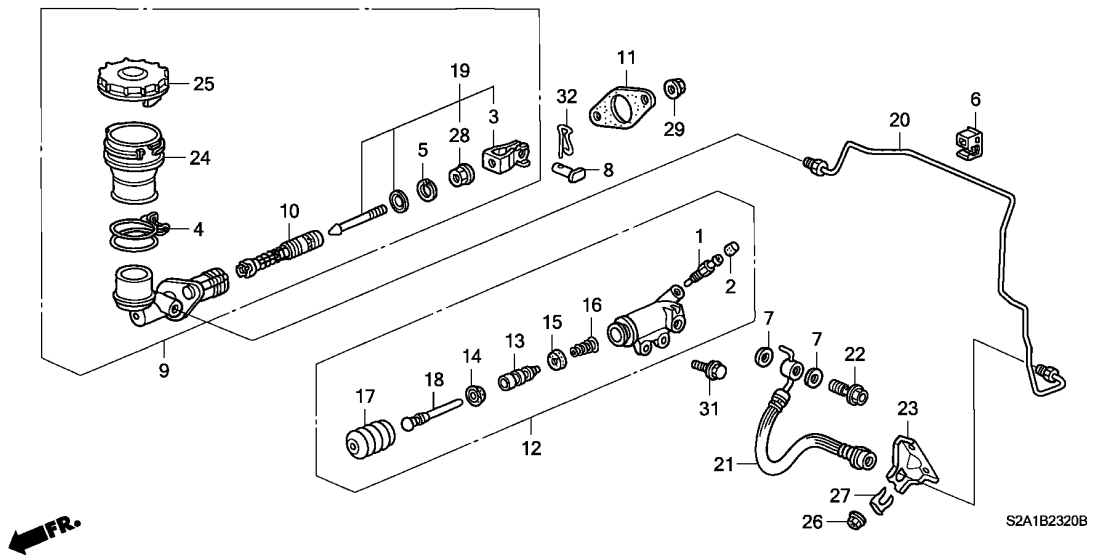

整備項目	標準時間
タンク,クラッチフルード	0.2
シリンダーASSY.,クラッチマスター	0.5
.シリンダーASSY.,クラッチスレーブ	
.ホース,クラッチ	
カップB,ピストン	0.7
.ピストンASSY.	
パイプASSY.,クラッチ	3.9

見出番号	部品番号	部品名	希望小売価格	使用個数 AP1 100 MT	AP1 110 MT	AP1 120 MT	AP1 130 135,200 MT	AP2 100 MT	AP2 110 MT	適用号機 初号機	終号機	タイプ
1	43352-567-000	スクリュー,ブリーダー	200	1	1	1	–	–	–			
2	43353-SD5-003	キャップ,ブリーダースクリュー	120	1	1	1	–	–	–			
3	46151-SA5-003	ヨークCOMP.(ニッシン)	370	1	1	1	–	–	–			
4	46165-632-000	バンド,リザーバー	340	1	1	1	–	–	–			
5	46182-500-013	サークリップ	105	1	1	1	–	–	–			
6	46396-S84-A01	クリップ,ブレーキパイプ	100	3	3	3	–	–	–			
7	46472-568-000	パッキン,オイルボルト	155	2	2	2	–	–	–			
8	46912-S84-A00	ピン,クラッチペダル	150	1	1	1	–	–	–			
9	46920-S2A-003	シリンダーASSY.,クラッチマスター	6,100	1	1	1	–	–	–			
10	46926-SF1-003	ピストンASSY.	1,600	1	1	1	–	–	–			
11	46928-SF1-000	シール,クラッチマスターシリンダー	165	1	1	1	–	–	–			
12	46930-S2A-003	シリンダーASSY.,クラッチスレーブ	4,860	1	1	1	–	–	–			
13	46932-SL0-003	ピストン,スレーブシリンダー	740	1	1	1	–	–	–			
14	46933-SL0-003	カップA,ピストン	330	1	1	1	–	–	–			
15	46934-SD4-901	カップB,ピストン	115	1	1	1	–	–	–			
16	46935-SL0-013	スプリング,スレーブシリンダー	300	1	1	1	–	–	–			
17	46937-SR3-003	ブーツ,スレーブシリンダー	145	1	1	1	–	–	–			
18	46938-SD4-003	ロッド,プッシュ	500	1	1	1	–	–	–			
19	46950-S2A-003	ロッドASSY.,プッシュ	640	1	1	1	–	–	–			
20	46960-S2A-010	パイプASSY.,クラッチ	1,110	1	1	1	–	–	–			
21	46961-S2A-013	ホース,クラッチ	1,660	1	1	1	–	–	–			
22	46963-SD4-020	ボルト,クラッチオイル	200	1	1	1	–	–	–			
23	46968-S2A-000	ブラケット,クラッチホース	390	1	1	1	–	–	–			
24	46972-SF1-003	タンク,クラッチフルード	390	1	1	1	–	–	–			

B-23-20 クラッチマスターシリンダー (AP1)(-120)

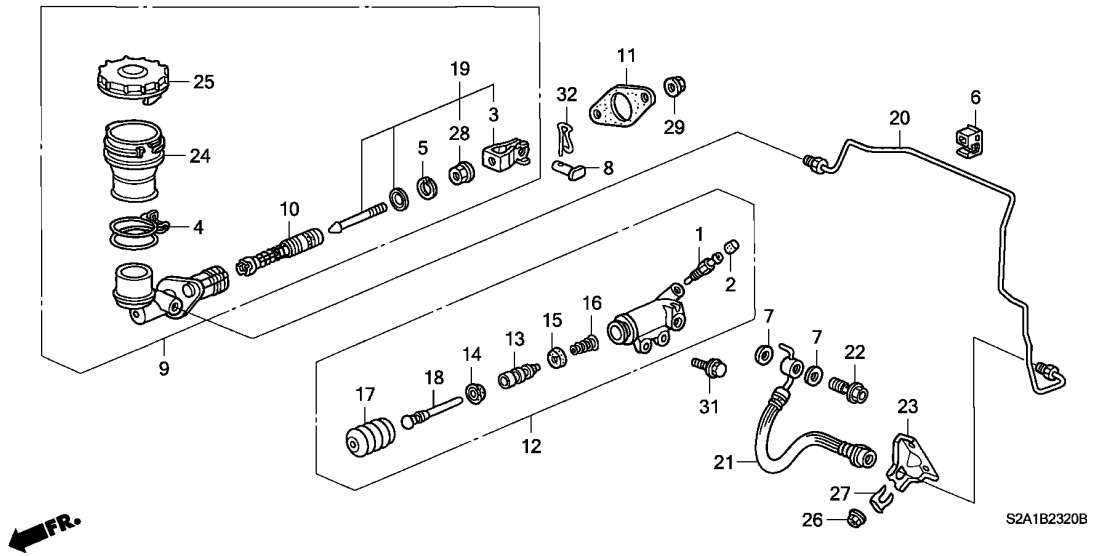

見出番号	部品番号	部品名	希望小売価格	使用個数 AP1 100 MT	AP1 110 MT	AP1 120 MT	AP1 130 135,200 MT	AP2 100 MT	AP2 110 MT	適用号機 初号機	終号機	タイプ
25	46973-SD4-003	ｷｬｯﾌﾟ COMP.,ﾘｻﾞｰﾌﾞﾀﾝｸ ･･･	790	1	1	1	–	–	–			
26	90301-SP0-003	ﾅｯﾄ,ﾍﾟｲﾝﾄｶｯﾃｲﾝｸﾞ 6MM ･･･	95	2	2	2	–	–	–			
27	90651-538-000	ｸﾘｯﾌﾟ,ﾌﾞﾚｰｷﾎｰｽ ･････････	120	1	1	1	–	–	–			
28	94050-08080	ﾅｯﾄ,ﾌﾗﾝｼﾞ 8MM ････････････	35	1	1	1	–	–	–			
29	94070-08080	ﾅｯﾄﾜｯｼｬｰ 8MM ････････････	35	2	2	2	–	–	–			
31	95801-08025-08	ﾎﾞﾙﾄ,ﾌﾗﾝｼﾞ 8X25 ････････	50	2	2	2	–	–	–			
32	46911-S70-003	ﾋﾟﾝ,ﾛｯｸ (8MM) ････････････	100	1	1	1	–	–	–			

B-23-21 クラッチマスターシリンダー (AP1)(130-)(AP2)

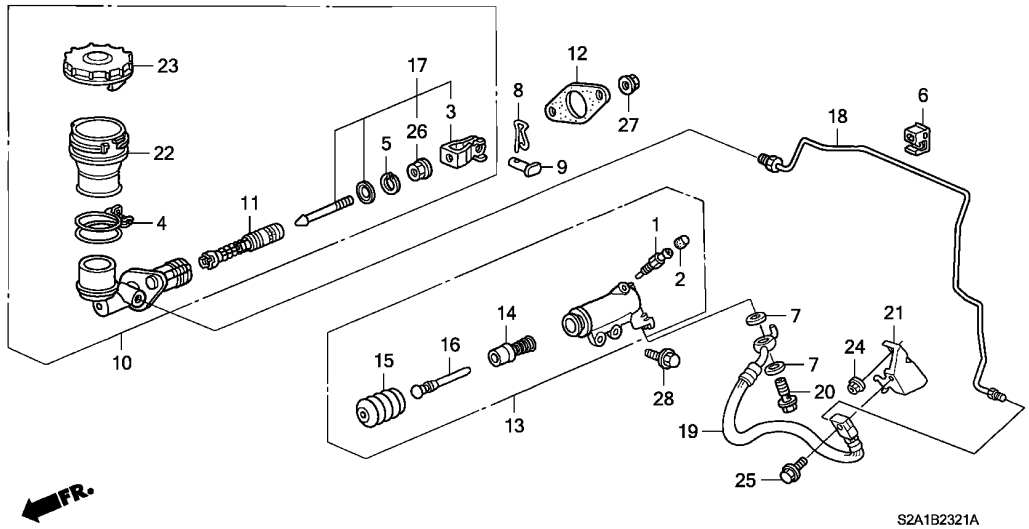

整備項目	標準時間
タンク,クラッチフルード	0.2
シリンダーASSY.,クラッチマスター	0.5
.シリンダーASSY.,クラッチスレーブ	
.ホース,クラッチ	
ピストンASSY.	0.7
.ピストン,スレーブシリンダー	
パイプASSY.,クラッチ	3.9

見出番号	部品番号	部品名	希望小売価格	使用個数 AP1 100 MT	AP1 110 MT	AP1 120 MT	AP1 130 135,200 MT	AP2 100 MT	AP2 110 MT	適用号機 初号機	終号機	タイプ
1	43352-567-000	スクリュー,ブリーダー	200	-	-	-	1	1	1			
2	43353-SD5-003	キャップ,ブリーダースクリュー	120	-	-	-	1	1	1			
3	46151-SA5-003	ヨークCOMP. (ニッシン)	370	-	-	-	1	1	1			
4	46165-632-000	バンド,リザーバー	340	-	-	-	1	1	1			
5	46182-500-013	サークリップ	105	-	-	-	1	1	1			
6	46396-S84-A01	クリップ,ブレーキパイプ	100	-	-	-	3	3	3			
7	46472-568-000	パッキン,オイルボルト	155	-	-	-	2	2	2			
8	46911-S70-003	ピン,ロック (8MM)	100	-	-	-	1	1	1			
9	46912-S84-A00	ピン,クラッチペダル	150	-	-	-	1	1	1			
10	46920-S2A-003	シリンダーASSY.,クラッチマスター	6,100	-	-	-	1	1	1			
11	46926-SF1-003	ピストンASSY.	1,600	-	-	-	1	1	1			
12	46928-SF1-000	シール,クラッチマスターシリンダー	165	-	-	-	1	1	1			
13	46930-S2A-A02	シリンダーASSY.,クラッチスレーブ	5,000	-	-	-	1	1	1			
14	46932-S2A-A01	ピストン,スレーブシリンダー	1,500	-	-	-	1	1	1			
15	46937-SS1-003	ブーツ,スレーブシリンダー	200	-	-	-	1	1	1			
16	46938-SD4-003	ロッド,プッシュ	500	-	-	-	1	1	1			
17	46950-S2A-003	ロッドASSY.,プッシュ	640	-	-	-	1	1	1			
18	46960-S2A-030	パイプASSY.,クラッチ	1,000	-	-	-	1	1	1			
19	46961-S2A-023	ホース,クラッチ	2,400	-	-	-	1	1	1			
20	46963-SD4-020	ボルト,クラッチオイル	200	-	-	-	1	-	-			
				-	-	-	-	1	-	--------	1000963	
	46963-S2A-000		200	-	-	-	-	1	-	1000964		
				-	-	-	-	-	1			
21	46968-S2A-020	ブラケット,クラッチホース	450	-	-	-	1	1	1			

5

B-23-21 クラッチマスターシリンダー (AP1)(130-)(AP2)

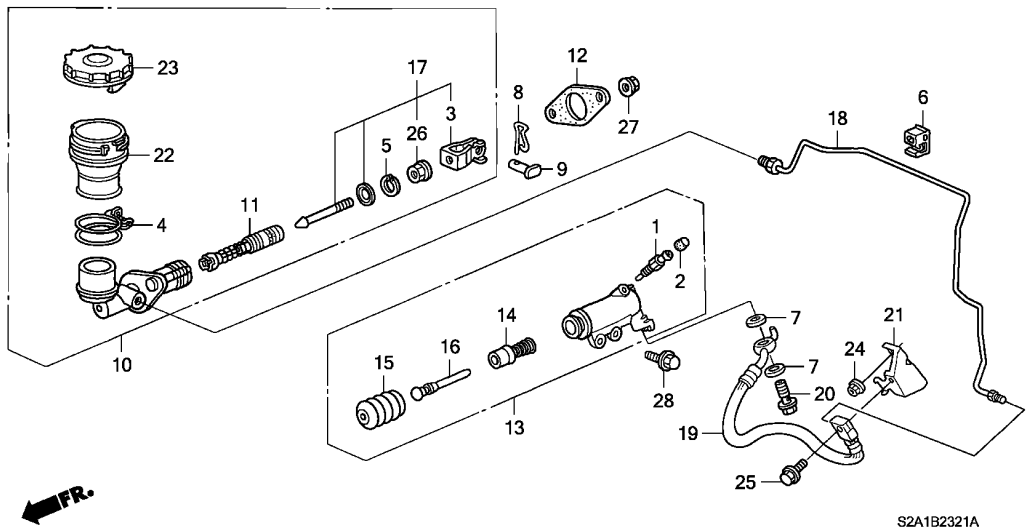

見出番号	部品番号	部品名	希望小売価格	使用個数 AP1 100 MT	AP1 110 MT	AP1 120 MT	AP1 130 135,200 MT	AP2 100 MT	AP2 110 MT	適用号機 初号機	終号機	タイプ
22	46972-SF1-003	ﾀﾝｸ,ｸﾗｯﾁﾌﾙｰﾄﾞ ･････････	390	–	–	–	1	1	1			
23	46973-SD4-003	ｷｬｯﾌﾟ COMP.,ﾘｻﾞｰﾌﾞﾀﾝｸ ･･･	790	–	–	–	1	1	1			
24	90301-SP0-003	ﾅｯﾄ,ﾍﾟｲﾝﾄｶｯﾃｨﾝｸﾞ 6MM ･･･	95	–	–	–	2	2	2			
25	95701-08030-08	ﾎﾞﾙﾄ,ﾌﾗﾝｼﾞ 8X30 ････････	50	–	–	–	1	1	1			
26	94050-08080	ﾅｯﾄ,ﾌﾗﾝｼﾞ 8MM ･････････	35	–	–	–	1	1	1			
27	94070-08080	ﾅｯﾄﾜｯｼｬｰ 8MM ････････････	35	–	–	–	2	2	2			
28	95801-08025-08	ﾎﾞﾙﾄ,ﾌﾗﾝｼﾞ 8X25 ････････	50	–	–	–	2	2	2			

B-24 ブレーキマスターシリンダー / マスターパワー

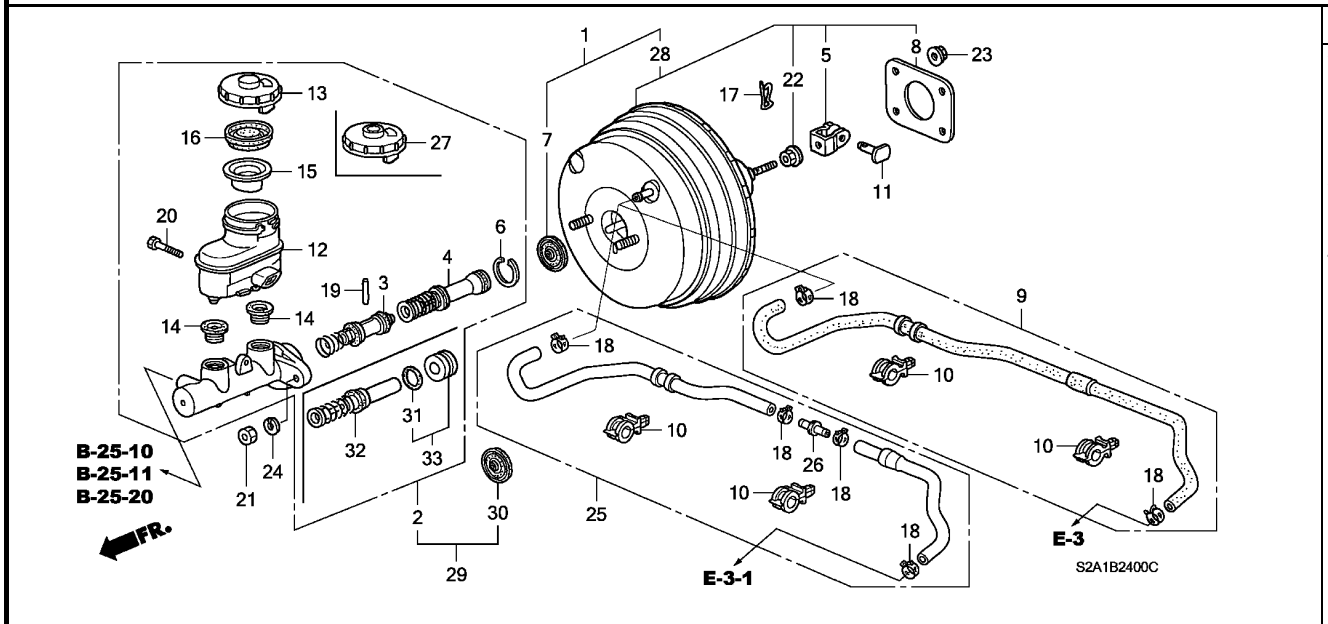

整備項目	標準時間
ジョイント,ツーウエイ	0.2
.チューブASSY.,マスターパワー (ミダシ NO,9)	
リザーバーセット	0.3
.チューブASSY.,マスターパワー (ミダシ NO,25)	
シリンダーASSY.,マスター	1.0
ピストンASSY.,プライマリー (カンレンブヒン フクム)	1.2
パワーセット,マスター	1.3

見出番号	部品番号	部品名	希望小売価格	使用個数 AP1 100 MT	AP1 110 MT	AP1 120 MT	AP1 130 135,200 MT	AP2 100 MT	AP2 110 MT	適用号機 初号機	終号機	タイプ
1	01469-S2G-951	パワーセット,マスター	38,500	1	1	–	–	–	–			
	01469-S2A-000	パワーセット,マスター (7+8)	38,500	–	–	1	–	–	–			
	01469-S2A-E01		38,300	–	–	–	1	–	–			
	01469-S2A-J50	パワーセット,マスター	32,000	–	–	–	–	1	–			
2	46100-S2A-003	シリンダーASSY.,マスター	18,900	1	1	1	–	–	–			
	46100-S2A-J01		18,900	–	–	–	1	–	–			
	46100-S2A-J51		17,100	–	–	–	–	1	–			
3	46120-S84-A51	ピストンASSY.,プライマリー	2,200	1	1	1	1	–	–			
	46120-SFE-J11		2,000	–	–	–	–	1	–			
	57520-SFE-J21		2,800	–	–	–	–	–	1			
4	46122-S84-A51	ピストンASSY.,セカンダリー	1,540	1	1	1	1	–	–			
	46122-SFE-J11		1,800	–	–	–	–	1	–			
5	46151-SB2-003	ヨーク,プッシュロッド (ニッシン)	360	1	1	1	1	1	1			
6	46182-S84-A51	サークリップ	110	1	1	1	1	1	–			
	57562-SF1-003		140	–	–	–	–	–	1			
7	46185-S04-J01	シール,ロッド	170	1	1	1	1	1	–			
8	46191-S50-003	パッキン,マスターパワー	160	1	–	–	–	–	–			
				–	1	–	–	–	–	--------	1103411	
	46191-S2K-000		150	–	1	–	–	–	–	1103412		
				–	–	1	1	1	1			
9	46402-S2A-003	チューブASSY.,マスターパワー	2,530	1	1	1	1	–	–			
10	46407-S84-A01	クランプ,チューブ	150	2	2	2	2	2	2			
11	46512-S70-000	ピン,ペダル	150	1	1	1	1	1	1			

B-24 ブレーキマスターシリンダー / マスターパワー

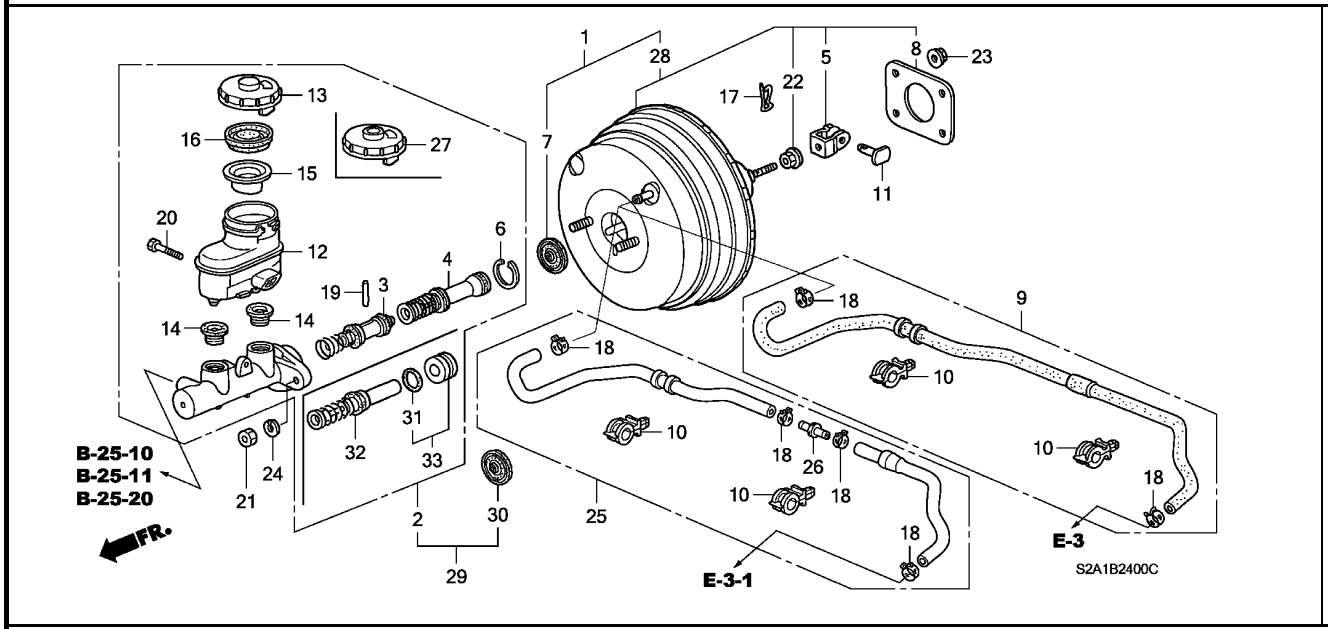

見出番号	部品番号	部品名	希望小売価格	使用個数 AP1 100 MT	AP1 110 MT	AP1 120 MT	AP1 130 135,200 MT	AP2 100 MT	AP2 110 MT	適用号機 初号機	終号機	タイプ
12	46661-S2A-003	ﾘｻﾞｰﾊﾞｰｾｯﾄ ·····	2,750	1	1	1	–	–	–			
				–	–	–	1	–	–	--------	--------	BC1, BC1N, BC2, BC2N, B1, B1N, B2, B2N, NBC1, NBC1N, NBC2 NBC2N, NB1, NB1N, NB2, NB2N, NVC1, NVC1N, NVC2, NVC2N NV1, NV1N, NV2, NV2N, VC1, VC1N, VC2, VC2N, V1, V1N, V2 V2N
				–	–	–	1	–	–	--------	2001427	SBC1, SBC1N, SBC2, SBC2N, SB1, SB1N, SB2, SB2N, SVC1 SVC1N, SVC2, SVC2N, SV1, SV1N, SV2, SV2N
	46661-S2A-013	·····	2,500	–	–	–	1	–	–	2001428	--------	SBC1, SBC1N, SBC2, SBC2N, SB1, SB1N, SB2, SB2N, SVC1 SVC1N, SVC2, SVC2N, SV1, SV1N, SV2, SV2N
				–	–	–	–	1	1			
13	46662-S2K-003	ｷｬｯﾌﾟ COMP.,ﾘｻﾞｰﾌﾞﾀﾝｸ ···	850	1	–	–	–	–	–			
				–	1	–	–	–	–	--------	1100819	
	46662-S5A-003	·····	800	–	1	–	–	–	–	1100820		
				–	–	1	–	–	–			
14	46665-S04-J01	ｸﾞﾛﾒｯﾄ ·····	300	2	2	2	2	2	2			
15	46666-S2K-003	ﾌｲﾙﾀｰ,ﾌﾞﾚｰｷﾘｻﾞｰﾊﾞｰ ·····	300	1	1	1	1	1	1			
16	46669-S2K-003	ﾀﾞｲﾔﾌﾗﾑ ·····	560	1	1	1	–	–	–			
	46669-S5A-003	·····	500	–	–	–	1	1	1			
17	46911-S70-003	ﾋﾟﾝ,ﾛｯｸ (8MM) ·····	100	1	1	1	1	1	1			
18	53729-671-003	ｸﾗﾝﾌﾟD 15.5MM ·····	195	2	2	2	2	4	4			
19	57515-S30-003	ﾋﾟﾝ,ｽﾄｯﾌﾟ ·····	150	1	1	1	1	1	1			
20	92301-05025-0H	ﾎﾞﾙﾄ,ﾘｾｽﾄﾞ 5X25 ·····	35	1	1	1	1	1	1			
21	94001-08080-0S	ﾅｯﾄ,6ｶｸ 8MM ·····	30	2	2	2	2	2	2			
22	94050-08080	ﾅｯﾄ,ﾌﾗﾝｼﾞ 8MM ·····	35	1	1	1	1	1	1			
23	94070-08080	ﾅｯﾄﾜｯｼｬｰ 8MM ·····	35	4	4	4	4	4	4			
24	94111-08800	ﾜｯｼｬｰ,ｽﾌﾟﾘﾝｸﾞ 8MM ·····	25	2	2	2	2	2	2			

B-24 ブレーキマスターシリンダー / マスターパワー

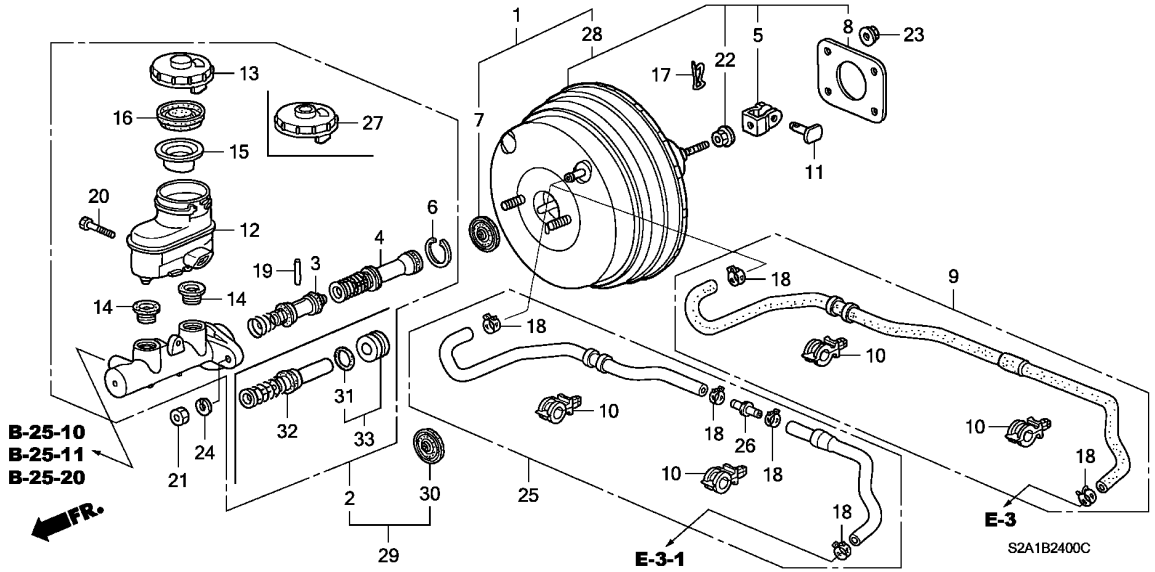

見出番号	部品番号	部品名	希望小売価格	使用個数 AP1 100 MT	AP1 110 MT	AP1 120 MT	AP1 130 135, 200 MT	AP2 100 MT	AP2 110 MT	適用号機 初号機	終号機	タイプ
25	46402-S2A-013	ﾁｭｰﾌﾞ ASSY., ﾏｽﾀｰﾊﾟﾜｰ ････	2,300	–	–	–	–	1	1			
26	46403-S6A-000	ｼﾞｮｲﾝﾄ, ﾂｰｳｴｲ ･････････	310	–	–	–	–	1	1			
27	46662-S9A-003	ｷｬｯﾌﾟ COMP., ﾘｻﾞｰﾌﾞﾀﾝｸ ･･･	800	–	–	–	1	1	1			
28	01469-S2A-A50	ﾊﾟﾜｰｾｯﾄ, ﾏｽﾀｰ ････････････	32,000	–	–	–	–	–	1			
29	46100-S2A-E51	ｼﾘﾝﾀﾞｰASSY., ﾏｽﾀｰ ･･････	17,100	–	–	–	–	–	1			
30	46185-SE0-003	ｼｰﾙ, ﾛｯﾄﾞ ･･････････････	165	–	–	–	–	–	1			
31	57173-SB0-801	Oﾘﾝｸﾞ, ｺﾈｸﾀｰ ････････････	95	–	–	–	–	–	1			
32	57540-SFE-J21	ﾋﾟｽﾄﾝASSY., ｾｶﾝﾀﾞﾘｰ ･････	3,500	–	–	–	–	–	1			
33	57560-S04-J51	ｶﾞｲﾄﾞASSY., ﾋﾟｽﾄﾝ ･･････	950	–	–	–	–	–	1			

5

B-24-10 ABS モジュレーター (AP1) (-120)

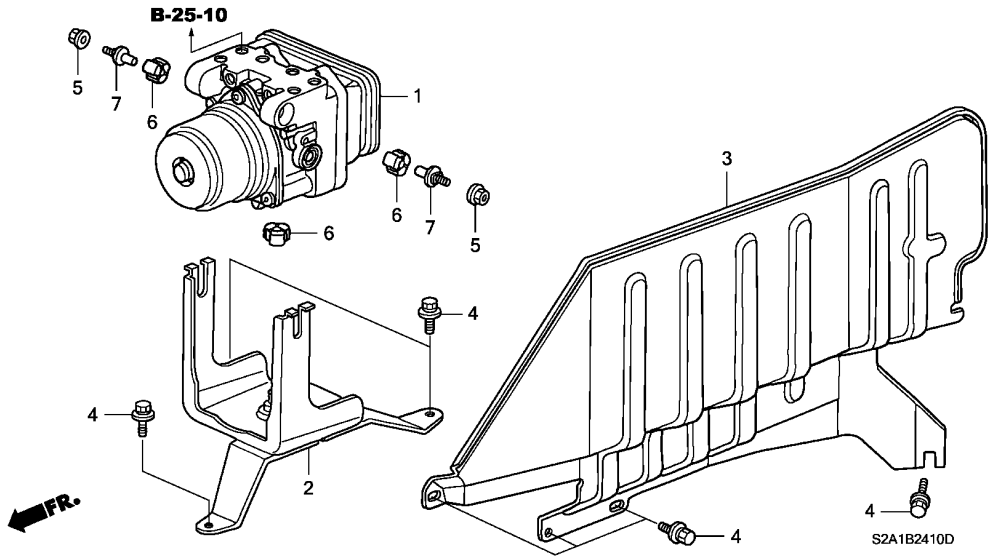

整備項目	標準時間
ﾌﾟﾚｰﾄ,ﾊﾞﾂﾌﾙ	0.3
ﾓｼﾞｭﾚｰﾀｰASSY.	1.1

見出番号	部品番号	部品名	希望小売価格	使用個数 AP1 100 MT	AP1 110 MT	AP1 120 MT	AP1 130 MT	AP2 100 MT	AP2 110 MT	適用号機 初号機	終号機	タイプ
1	57110-S2A-952	ﾓｼﾞｭﾚｰﾀｰASSY.	73,700	1	–	–	–	–	–			
				–	1	–	–	–	–	--------	1100876	B1,B1N,B2,B2N
	57110-S2A-J51		67,000	–	1	–	–	–	–	--------	--------	V1,V1N,V2,V2N
				–	1	–	–	–	–	1100877	--------	B1,B1N,B2,B2N
				–	–	1	–	–	–			
2	57115-S2A-000	ﾌﾞﾗｹｯﾄ,ﾓｼﾞｭﾚｰﾀｰ	2,210	1	1	1	–	–	–			
3	57255-S2A-020	ﾌﾟﾚｰﾄ,ﾊﾞﾂﾌﾙ	3,000	1	1	1	–	–	–			
4	93405-06012-08	ﾎﾞﾙﾄﾜｯｼｬｰ 6X12	40	7	7	7	–	–	–			
5	94071-06080	ﾅｯﾄﾜｯｼｬｰ 6MM	35	2	2	2	–	–	–			
6	57101-S2A-003	ﾗﾊﾞｰ,ABSﾏｳﾝﾃｲﾝｸﾞ	170	3	3	3	–	–	–			
7	57102-S2A-003	ﾎﾞﾙﾄ,ABSﾏｳﾝﾃｲﾝｸﾞ	350	2	2	2	–	–	–			

B-24-11 ABS モジュレーター (AP1)(130-)(AP2)(100)

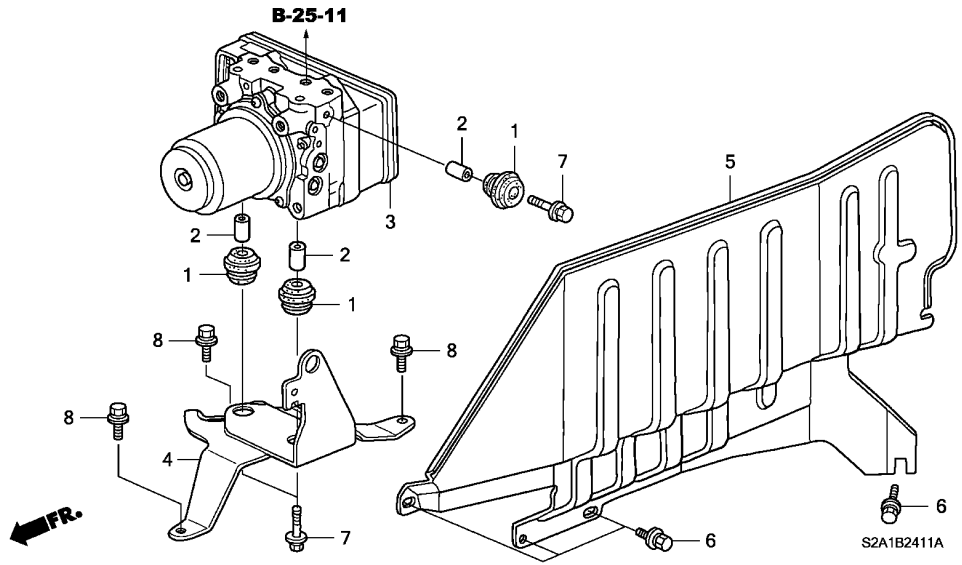

整備項目	標準時間
ﾌﾟﾚｰﾄ,ﾊﾞﾂﾌﾙ	0.3
ﾓｼﾞｭﾚｰﾀｰASSY.	1.1

見出番号	部品番号	部品名	希望小売価格	使用個数 AP1 100 MT	AP1 110 MT	AP1 120 MT	AP1 130 135,200 MT	AP2 100 MT	AP2 110 MT	適用号機 初号機	終号機	タイプ
1	57101-SDA-003	ﾗﾊﾞｰ,ﾏｳﾝﾄ	200	-	-	-	3	3	-			
2	57103-SDA-003	ｶﾗｰ	120	-	-	-	3	3	-			
3	57110-S2A-A61	ﾓｼﾞｭﾚｰﾀｰASSY.	67,000	-	-	-	1	-	-			
				-	-	-	-	1	-	--------	1000029	
	57110-S2A-A62		67,000	-	-	-	-	1	-	1000030		
4	57115-S2A-600	ﾌﾞﾗｹｯﾄ,ﾓｼﾞｭﾚｰﾀｰ	2,500	-	-	-	1	1	-			
5	57255-S2A-020	ﾌﾟﾚｰﾄ,ﾊﾞﾂﾌﾙ	3,000	-	-	-	1	1	-			
6	93403-06012-08	ﾎﾞﾙﾄﾜｯｼｬｰ 6X12	40	-	-	-	4	4	-			
7	93404-06025-08	ﾎﾞﾙﾄﾜｯｼｬｰ 6X25	40	-	-	-	3	3	-			
8	93405-06012-08	ﾎﾞﾙﾄﾜｯｼｬｰ 6X12	40	-	-	-	3	-	-			
	93405-06014-08	ﾎﾞﾙﾄﾜｯｼｬｰ 6X14	40	-	-	-	-	3	-			

B-24-20 VSA モジュレーター

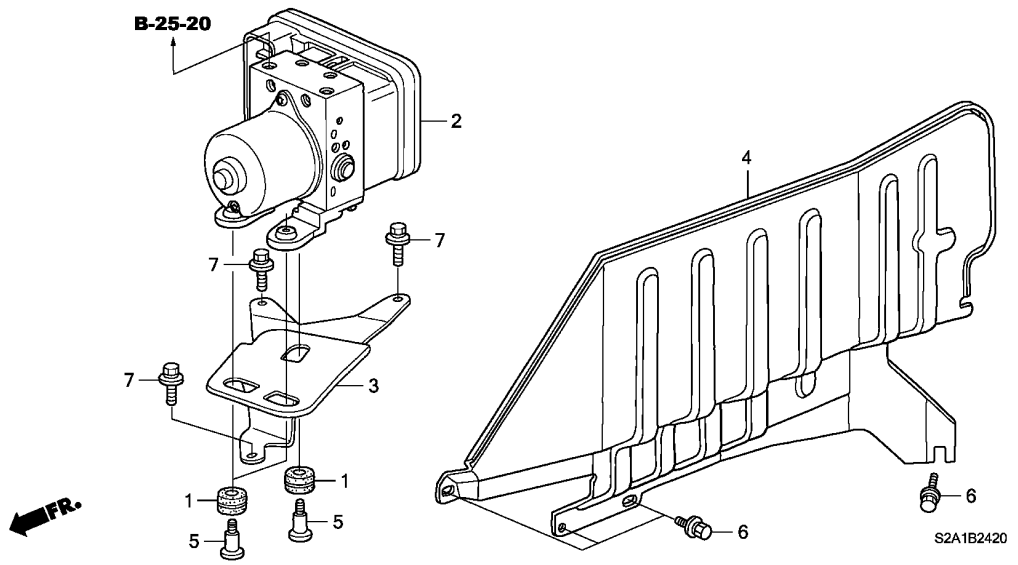

整備項目	標準時間
ﾌﾟﾚｰﾄ,ﾊﾞﾂﾌﾙ	0.3
ﾓｼﾞｭﾚｰﾀｰASSY.,VSA	1.1

見出番号	部品番号	部品名	希望小売価格	使用個数 AP1 100 MT	AP1 110 MT	AP1 120 MT	AP1 130 MT	AP2 100 MT	AP2 110 MT	適用号機 初号機	終号機	タイプ
1	57101-SLJ-003	ﾗﾊﾞｰ,ﾏｳﾝﾄ	200	–	–	–	–	–	3			
2	57110-S2A-A51	ﾓｼﾞｭﾚｰﾀｰASSY.,VSA	105,000	–	–	–	–	–	1			
3	57115-S2A-E50	ﾌﾞﾗｹｯﾄ,ﾓｼﾞｭﾚｰﾀｰ	2,500	–	–	–	–	–	1			
4	57255-S2A-020	ﾌﾟﾚｰﾄ,ﾊﾞﾂﾌﾙ	3,000	–	–	–	–	–	1			
5	57376-SLJ-000	ﾎﾞﾙﾄ,ﾏｳﾝﾄ	350	–	–	–	–	–	3			
6	93403-06012-08	ﾎﾞﾙﾄﾜｯｼｬｰ 6X12	40	–	–	–	–	–	4			
7	93405-06014-08	ﾎﾞﾙﾄﾜｯｼｬｰ 6X14	40	–	–	–	–	–	3			

B-25-10 ブレーキパイプ / ホース (AP1) (-120)

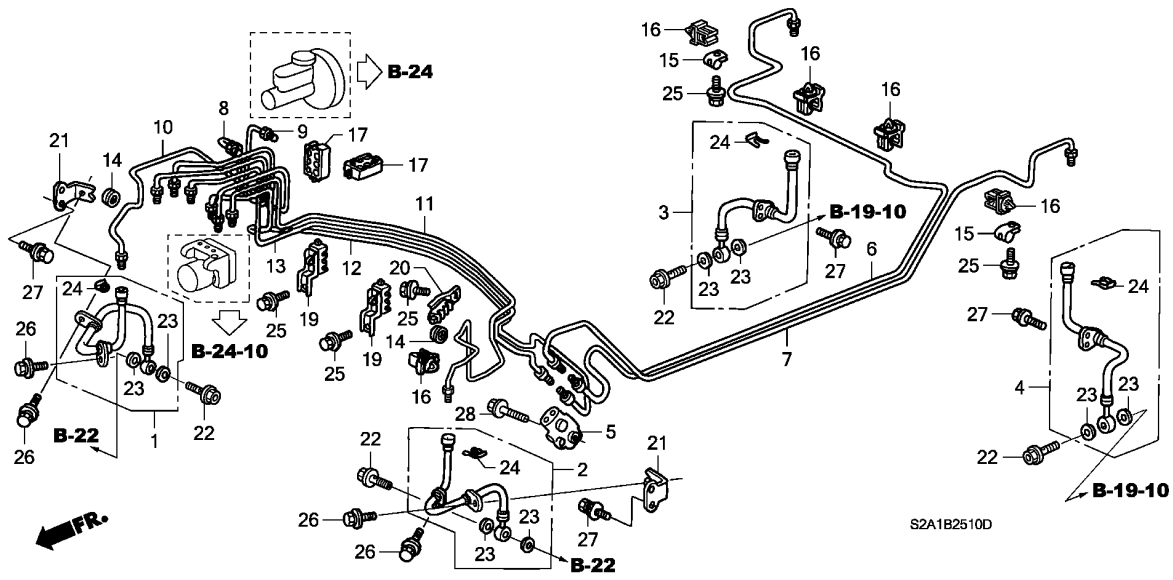

整備項目	標準時間
ホースセット, R. フロントブレーキ (カタガワツイカ 0.2 カサン) (イチダイアタリ 0.6 カサン) . ホースセット, R. リヤーブレーキ (カタガワツイカ 0.2 カサン) (イチダイアタリ 0.6 カサン) . パイプ COMP. U, ブレーキ . パイプ COMP. V, ブレーキ	0.7
パイプ COMP. W, ブレーキ . バルブ ASSY., プロポーショニング	0.8
パイプ COMP. C, ブレーキ . パイプ COMP. D, ブレーキ	4.2
パイプ COMP. X, ブレーキ . パイプ COMP. Y, ブレーキ . パイプ COMP. Z, ブレーキ	4.4

見出番号	部品番号	部品名	希望小売価格	使用個数 AP1 100 MT	AP1 110 MT	AP1 120 MT	AP1 130 135,200 MT	AP2 100 MT	AP2 110 MT	適用号機 初号機	終号機	タイプ
1	01464-S2A-000	ホースセット, R. フロントブレーキ ·····	2,700	1	1	1	–	–	–			
2	01465-S2A-000	ホースセット, L. フロントブレーキ ·····	2,700	1	1	1	–	–	–			
3	01466-S2A-000	ホースセット, R. リヤーブレーキ ·····	1,980	1	1	1	–	–	–			
4	01468-S2A-000	ホースセット, L. リヤーブレーキ ·····	1,980	1	1	1	–	–	–			
5	46210-S2A-013	バルブ ASSY., プロポーショニング (ABS)	6,050	1	1	1	–	–	–			
6	46330-S2A-000	パイプ COMP. C, ブレーキ ·····	3,210	1	1	1	–	–	–			
7	46340-S2A-000	パイプ COMP. D, ブレーキ ·····	2,320	1	1	1	–	–	–			
8	46374-S2A-010	パイプ COMP. U, ブレーキ ·····	450	1	1	1	–	–	–			
9	46375-S2A-010	パイプ COMP. V, ブレーキ ·····	450	1	1	1	–	–	–			
10	46376-S2A-010	パイプ COMP. W, ブレーキ ·····	1,550	1	1	1	–	–	–			
11	46377-S2A-010	パイプ COMP. X, ブレーキ ·····	2,770	1	1	1	–	–	–			
12	46378-S2A-010	パイプ COMP. Y, ブレーキ ·····	2,210	1	1	1	–	–	–			
13	46379-S2A-010	パイプ COMP. Z, ブレーキ ·····	1,660	1	1	1	–	–	–			
14	46380-SH3-000	グロメットA, ブレーキパイプ ·····	120	2	2	2	–	–	–			
15	46391-SM4-J01	クランプ, ブレーキパイプ ·····	210	2	2	2	–	–	–			
16	46391-SX8-T01	クリップ, ブレーキパイプ ·····	100	5	5	5	–	–	–			
17	46391-S84-A51	クリップ, ブレーキパイプ ·····	100	2	2	2	–	–	–			
19	46393-S2A-J01	クリップ, ブレーキパイプ ·····	250	2	2	2	–	–	–			
20	46393-S2A-000	クリップ, ブレーキパイプ ·····	250	1	1	1	–	–	–			
21	46428-S2A-000	ブラケット, ブレーキホース ·····	250	2	2	2	–	–	–			
22	46462-SE0-000	ボルト, オイル ·····	195	4	4	4	–	–	–			
23	46472-568-000	パッキン, オイルボルト ·····	155	8	8	8	–	–	–			
24	90651-538-000	クリップ, ブレーキホース ·····	120	4	4	4	–	–	–			

B-25-10 ブレーキパイプ / ホース (AP1)(-120)

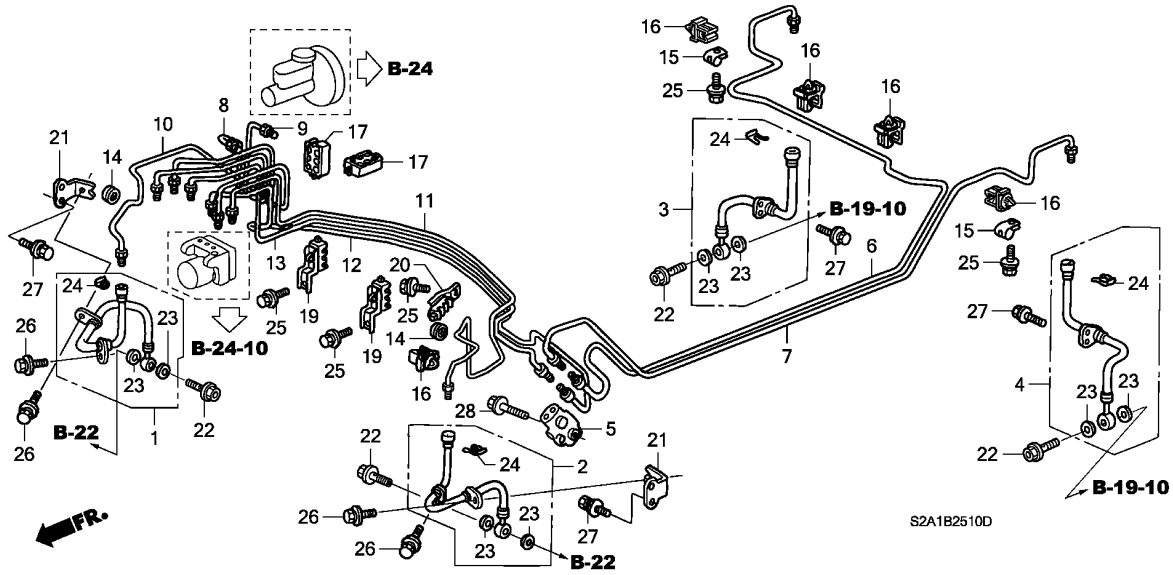

見出番号	部品番号	部品名	希望小売価格	使用個数 AP1 100 MT	AP1 110 MT	AP1 120 MT	AP1 130 135, 200 MT	AP2 100 MT	AP2 110 MT	適用号機 初号機	終号機	タイプ
25	93402-06012-08	ボルトワッシャー 6X12 ・・・・・・・・・	35	5	5	5	–	–	–			
26	93402-08020-08	ボルトワッシャー 8X20 ・・・・・・・・・	45	4	4	4	–	–	–			
27	93403-06016-08	ボルトワッシャー 6X16 ・・・・・・・・・	40	8	8	8	–	–	–			
28	95801-08040-08	ボルト, フランジ 8X40 ・・・・・・・・	55	1	1	1	–	–	–			

B-25-11 ブレーキパイプ / ホース (AP1) (130-) (AP2) (100)

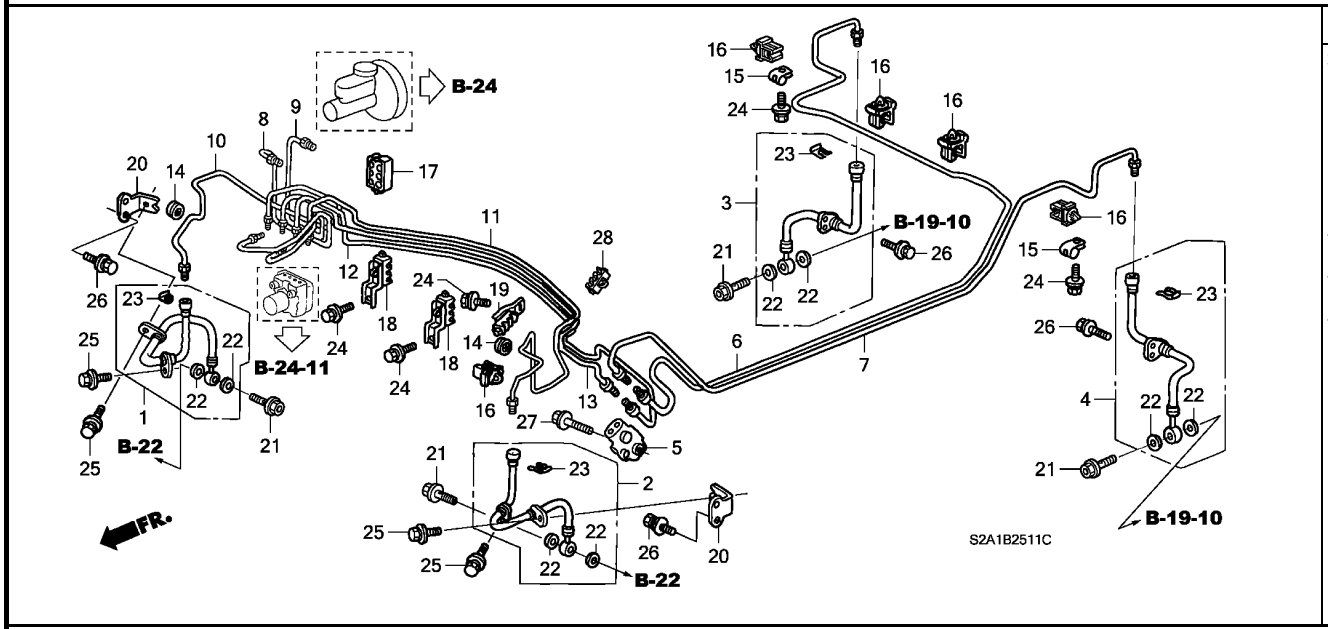

整備項目	標準時間
ホースセット, R. フロントブレーキ (カタガワツイカ 0.2 カサン) (イチダイアタリ 0.6 カサン)	0.7
. ホースセット, R. リヤーブレーキ (カタガワツイカ 0.2 カサン) (イチダイアタリ 0.6 カサン) . パイプ COMP. U, ブレーキ . パイプ COMP. V, ブレーキ パイプ COMP. W, ブレーキ	0.8
. バルブ ASSY., プロポーショニング パイプ COMP. C, ブレーキ	4.2
. パイプ COMP. D, ブレーキ パイプ COMP. X, ブレーキ . パイプ COMP. Y, ブレーキ . パイプ COMP. Z, ブレーキ	4.4

見出番号	部品番号	部品名	希望小売価格	使用個数 AP1 100 MT	AP1 110 MT	AP1 120 MT	AP1 130 135, 200 MT	AP2 100 MT	AP2 110 MT	適用号機 初号機	終号機	タイプ
1	01464-S2A-000	ホースセット, R. フロントブレーキ	2,700	–	–	–	1	–	–			
	01464-S2A-010		2,600	–	–	–	–	1	–			
2	01465-S2A-000	ホースセット, L. フロントブレーキ	2,700	–	–	–	1	–	–			
	01465-S2A-010		2,600	–	–	–	–	1	–			
3	01466-S2A-000	ホースセット, R. リヤーブレーキ	1,980	–	–	–	1	–	–			
	01466-S2A-010		2,400	–	–	–	–	1	–			
4	01468-S2A-000	ホースセット, L. リヤーブレーキ	1,980	–	–	–	1	–	–			
	01468-S2A-010		2,400	–	–	–	–	1	–			
5	46210-S2A-013	バルブ ASSY., プロポーショニング (ABS)	6,050	–	–	–	1	–	–			
	46210-S2A-J51		5,500	–	–	–	–	1	–			
6	46330-S2A-600	パイプ COMP. C, ブレーキ	3,210	–	–	–	1	–	–	--------	--------	BC1, BC1N, BC2, BC2N, B1, B1N, B2, B2N, VC1, VC1N, VC2 VC2N, V1, V1N, V2, V2N
	46330-S2A-601		3,190	–	–	–	1	–	–	--------	--------	NBC1, NBC1N, NBC2, NBC2N, NB1, NB1N, NB2, NB2N, NVC1 NVC1N, NVC2, NVC2N, NV1, NV1N, NV2, NV2N, SBC1, SBC1N SBC2, SBC2N, SB1, SB1N, SB2, SB2N, SVC1, SVC1N, SVC2 SVC2N, SV1, SV1N, SV2, SV2N
	46330-S2A-602		2,800	–	–	–	–	1	–			
7	46340-S2A-600	パイプ COMP. D, ブレーキ	2,320	–	–	–	1	–	–	--------	--------	BC1, BC1N, BC2, BC2N, B1, B1N, B2, B2N, VC1, VC1N, VC2 VC2N, V1, V1N, V2, V2N
	46340-S2A-601		2,100	–	–	–	1	–	–	--------	--------	NBC1, NBC1N, NBC2, NBC2N, NB1, NB1N, NB2, NB2N, NVC1 NVC1N, NVC2, NVC2N, NV1, NV1N, NV2, NV2N, SBC1, SBC1N SBC2, SBC2N, SB1, SB1N, SB2, SB2N, SVC1, SVC1N, SVC2 SVC2N, SV1, SV1N, SV2, SV2N
	46340-S2A-602		2,500	–	–	–	–	1	–			
8	46374-S2A-600	パイプ COMP. U, ブレーキ	1,100	–	–	–	1	–	–			
	46374-S2A-601		1,000	–	–	–	–	1	–			

B-25-11 ブレーキパイプ / ホース (AP1) (130-) (AP2) (100)

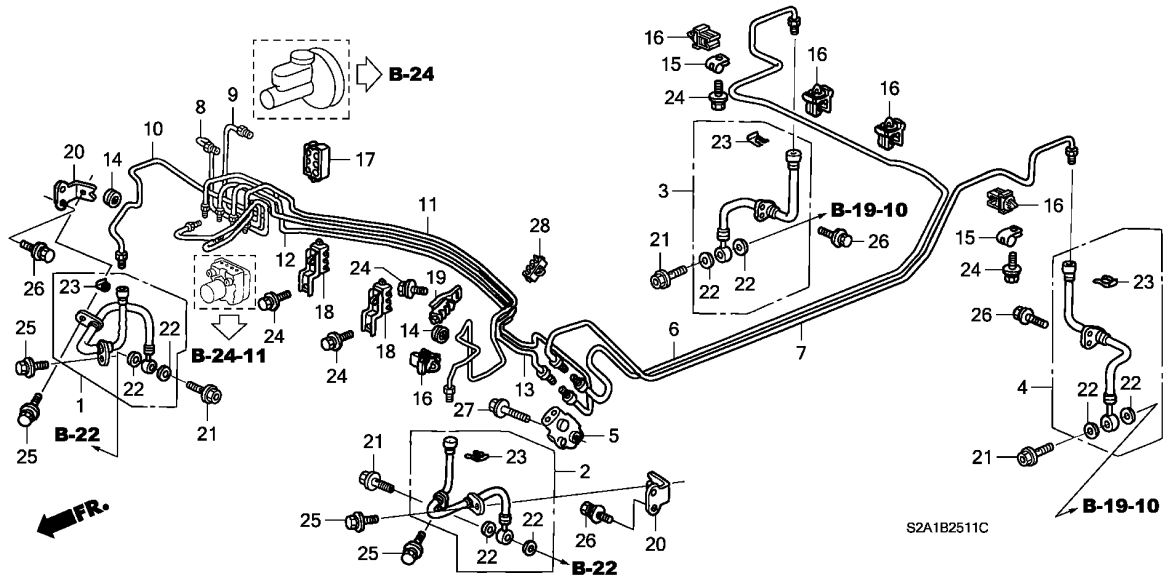

見出番号	部品番号	部品名	希望小売価格	使用個数 AP1 100 MT	AP1 110 MT	AP1 120 MT	AP1 130 135,200 MT	AP2 100 MT	AP2 110 MT	適用号機 初号機	終号機	タイプ
9	46375-S2A-600	パイプ COMP. V, ブレーキ ·····	660	–	–	–	1	–	–			
	46375-S2A-601	·····	800	–	–	–	–	1	–			
10	46376-S2A-600	パイプ COMP. W, ブレーキ ·····	1,540	–	–	–	1	–	–			
	46376-S2A-601	·····	1,300	–	–	–	–	1	–			
11	46377-S2A-600	パイプ COMP. X, ブレーキ ·····	2,750	–	–	–	1	–	–			
	46377-S2A-602	·····	2,500	–	–	–	–	1	–			
12	46378-S2A-600	パイプ COMP. Y, ブレーキ ·····	2,090	–	–	–	1	–	–			
	46378-S2A-602	·····	2,000	–	–	–	–	1	–			
13	46379-S2A-600	パイプ COMP. Z, ブレーキ ·····	1,980	–	–	–	1	–	–			
	46379-S2A-602	·····	1,500	–	–	–	–	1	–			
14	46380-SH3-000	グロメットA, ブレーキパイプ ·····	120	–	–	–	2	2	–			
15	46391-SM4-J01	クランプ, ブレーキパイプ ·····	210	–	–	–	2	2	–			
16	46391-SX8-T01	クリップ, ブレーキパイプ ·····	100	–	–	–	5	5	–			
17	46391-S84-A51	クリップ, ブレーキパイプ ·····	100	–	–	–	1	1	–			
18	46393-S2A-J01	クリップ, ブレーキパイプ ·····	250	–	–	–	2	2	–			
19	46393-S2A-000	クリップ, ブレーキパイプ ·····	250	–	–	–	1	1	–			
20	46428-S2A-000	ブラケット, ブレーキホース ·····	250	–	–	–	2	2	–			
21	46462-SE0-000	ボルト, オイル ·····	195	–	–	–	4	4	–			
22	46472-568-000	パッキン, オイルボルト ·····	155	–	–	–	8	8	–			
23	90651-538-000	クリップ, ブレーキホース ·····	120	–	–	–	4	4	–			
24	93402-06012-08	ボルトワッシャー 6X12 ·····	35	–	–	–	5	5	–			
25	93402-08020-08	ボルトワッシャー 8X20 ·····	45	–	–	–	4	4	–			
26	93403-06016-08	ボルトワッシャー 6X16 ·····	40	–	–	–	8	8	–			
27	95801-08040-08	ボルト, フランジ 8X40 ·····	55	–	–	–	1	1	–			
28	46394-SR3-003	クリップ B ·····	100	–	–	–	1	1	–			

B-25-20 ブレーキパイプ / ホース (VSA)

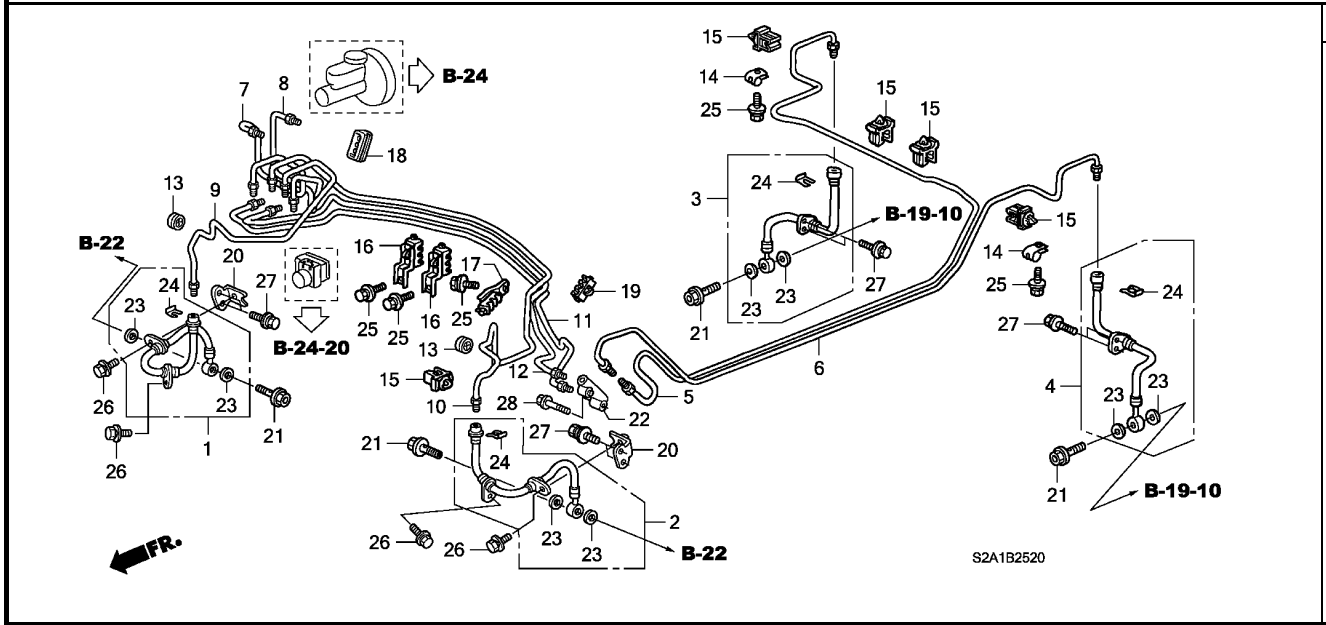

整備項目	標準時間
ホースセット, R. フロントブレーキ (カタガワツイカ 0.2 カサン) (イチダイアタリ 0.6 カサン) . ホースセット, R. リヤーブレーキ (カタガワツイカ 0.2 カサン) (イチダイアタリ 0.6 カサン) . パイプ COMP. U, ブレーキ . パイプ COMP. V, ブレーキ	0.7
ジョイント, フオーウエイ	0.8
. パイプ COMP. W, ブレーキ パイプ COMP. C, ブレーキ	4.2
. パイプ COMP. D, ブレーキ パイプ COMP. X, ブレーキ	4.4
. パイプ COMP. Y, ブレーキ . パイプ COMP. Z, ブレーキ	

見出番号	部品番号	部品名	希望小売価格	使用個数 AP1 100 MT	AP1 110 MT	AP1 120 MT	AP1 130 135,200 MT	AP2 100 MT	AP2 110 MT	適用号機 初号機	終号機	タイプ
1	01464-S2A-010	ホースセット, R. フロントブレーキ	2,600	–	–	–	–	–	1			
2	01465-S2A-010	ホースセット, L. フロントブレーキ	2,600	–	–	–	–	–	1			
3	01466-S2A-010	ホースセット, R. リヤーブレーキ	2,400	–	–	–	–	–	1			
4	01468-S2A-010	ホースセット, L. リヤーブレーキ	2,400	–	–	–	–	–	1			
5	46330-S2A-602	パイプ COMP. C, ブレーキ	2,800	–	–	–	–	–	1			
6	46340-S2A-602	パイプ COMP. D, ブレーキ	2,500	–	–	–	–	–	1			
7	46374-S2A-E50	パイプ COMP. U, ブレーキ	1,000	–	–	–	–	–	1			
8	46375-S2A-E50	パイプ COMP. V, ブレーキ	1,000	–	–	–	–	–	1			
9	46376-S2A-E50	パイプ COMP. W, ブレーキ	1,000	–	–	–	–	–	1			
10	46377-S2A-E51	パイプ COMP. X, ブレーキ	2,500	–	–	–	–	–	1			
11	46378-S2A-E51	パイプ COMP. Y, ブレーキ	2,000	–	–	–	–	–	1			
12	46379-S2A-E51	パイプ COMP. Z, ブレーキ	2,000	–	–	–	–	–	1			
13	46380-SH3-000	グロメットA, ブレーキパイプ	120	–	–	–	–	–	2			
14	46391-SM4-J01	クランプ, ブレーキパイプ	210	–	–	–	–	–	2			
15	46391-SX8-T01	クリップ, ブレーキパイプ	100	–	–	–	–	–	5			
16	46393-S2A-J01	クリップ, ブレーキパイプ	250	–	–	–	–	–	2			
17	46393-S2A-000	クリップ, ブレーキパイプ	250	–	–	–	–	–	1			
18	46394-SH3-A01	クリップ, ブレーキパイプ	195	–	–	–	–	–	1			
19	46394-SR3-003	クリップ B	100	–	–	–	–	–	1			
20	46428-S2A-000	ブラケット, ブレーキホース	250	–	–	–	–	–	2			
21	46462-SE0-000	ボルト, オイル	195	–	–	–	–	–	4			
22	46470-S2A-E51	ジョイント, フオーウエイ	1,500	–	–	–	–	–	1			
23	46472-568-000	パッキン, オイルボルト	155	–	–	–	–	–	8			
24	90651-538-000	クリップ, ブレーキホース	120	–	–	–	–	–	4			

5

B-25-20 ブレーキパイプ / ホース (VSA)

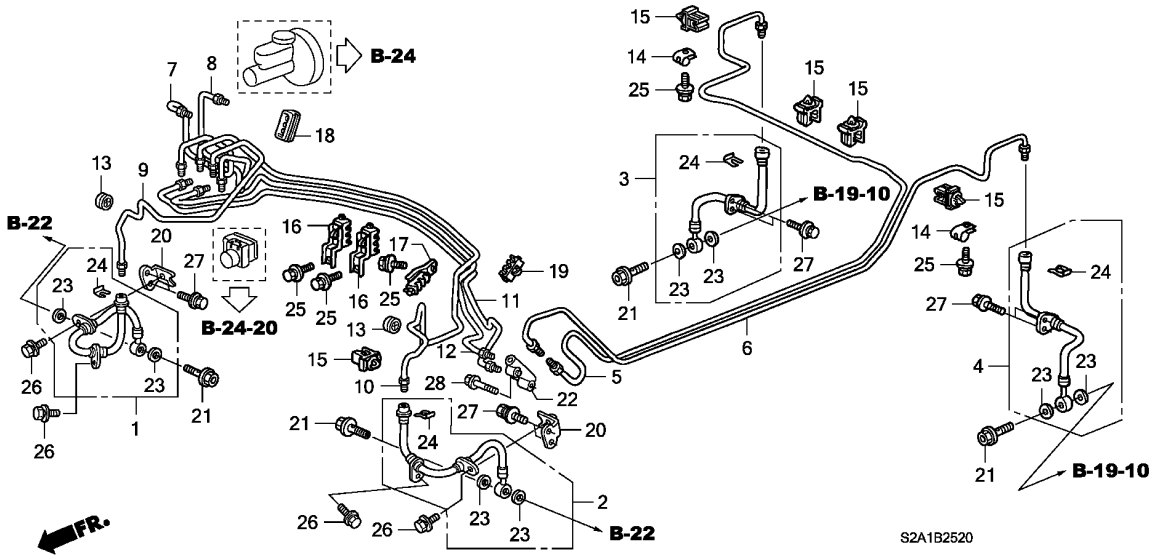

見出番号	部品番号	部品名	希望小売価格	使用個数 AP1 100 MT	AP1 110 MT	AP1 120 MT	AP1 130 135, 200 MT	AP2 100 MT	AP2 110 MT	適用号機 初号機	終号機	タイプ
25	93402-06012-08	ボルトワッシャー 6X12 ·····	35	–	–	–	–	–	5			
26	93402-08020-08	ボルトワッシャー 8X20 ·····	45	–	–	–	–	–	4			
27	93403-06016-08	ボルトワッシャー 6X16 ·····	40	–	–	–	–	–	8			
28	95801-08040-08	ボルト, フランジ 8X40 ·····	55	–	–	–	–	–	1			

5

B-26 パーキングブレーキ

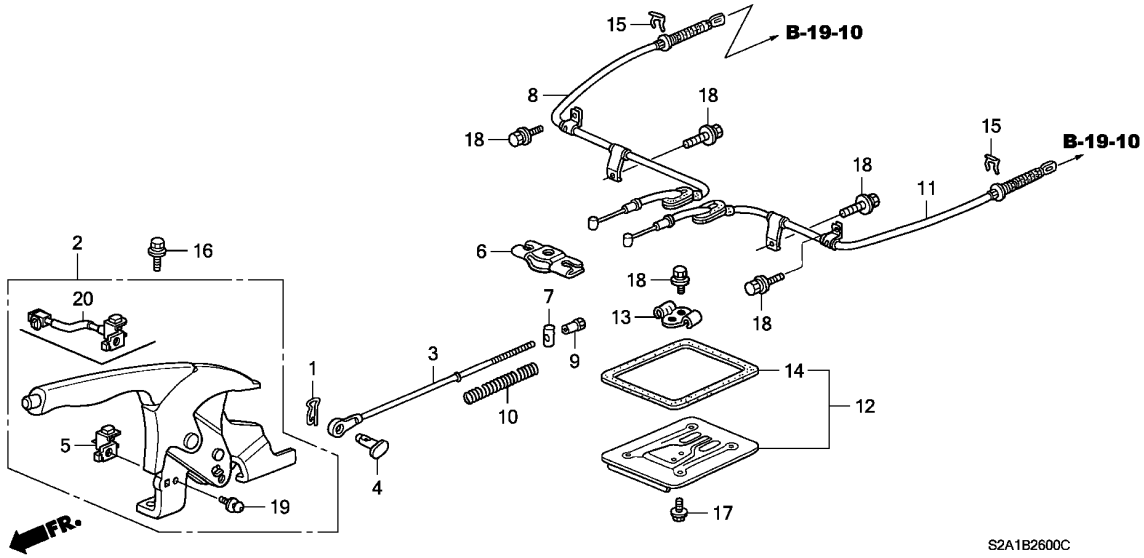

整備項目	標準時間
ｽｲｯﾁ,ﾊﾟｰｷﾝｸﾞﾌﾞﾚｰｷ	0.3
ﾚﾊﾞｰASSY.,ﾊﾟｰｷﾝｸﾞﾌﾞﾚｰｷ	0.4
ｲｺﾗｲｻﾞｰ	0.7
ﾜｲﾔｰA,R.ﾊﾟｰｷﾝｸﾞﾌﾞﾚｰｷ	1.0
(ｶﾀｶﾞﾜﾂｲｶ 0.3 ｶｻﾝ)	

見出番号	部品番号	部品名	希望小売価格	使用個数 AP1 100 MT	AP1 110 MT	AP1 120 MT	AP1 130 MT	AP2 100 MT	AP2 110 MT	適用号機 初号機	終号機	タイプ
1	46911-S70-003	ﾋﾟﾝ,ﾛｯｸ (8MM)	100	1	1	1	1	1	1			
2	47105-S2A-J02ZA	ﾚﾊﾞｰASSY.,ﾊﾟｰｷﾝｸﾞﾌﾞﾚｰｷ *NH167L*....ｸﾞﾗﾌｧｲﾄﾌﾞﾗｯｸ	4,410	1	1	1	–	–	–			
	47105-S2A-J10ZA	*NH167L*....ｸﾞﾗﾌｧｲﾄﾌﾞﾗｯｸ	4,000	–	–	–	1	1	1			
3	47146-S2A-000	ﾎﾞﾙﾄ,ｼﾞｮｲﾝﾄ	700	1	1	1	1	1	1			
4	47153-S2A-000	ﾋﾟﾝ,ﾊﾝﾄﾞﾌﾞﾚｰｷ	150	1	1	1	1	1	1			
5	47342-SM4-960	ｽｲｯﾁ,ﾊﾟｰｷﾝｸﾞﾌﾞﾚｰｷ	430	1	1	1	–	–	–			
6	47360-SB2-000	ｲｺﾗｲｻﾞｰ	410	1	1	1	1	1	1			
7	47365-538-000	ﾋﾟﾝ,ｲｺﾗｲｻﾞｰ	200	1	1	1	1	1	1			
8	47510-S2A-003	ﾜｲﾔｰA,R.ﾊﾟｰｷﾝｸﾞﾌﾞﾚｰｷ	3,050	1	1	–	–	–	–			
	47510-S2A-013		2,500	–	–	1	1	1	1			
9	47522-S2A-000	ﾅｯﾄ,ｱｼﾞｬｽﾀｰ	250	1	1	1	1	1	1			
10	47537-671-670	ｽﾌﾟﾘﾝｸﾞ,ﾊﾟｰｷﾝｸﾞﾌﾞﾚｰｷﾛｯﾄﾞ	130	1	1	1	1	1	1			
11	47560-S2A-003	ﾜｲﾔｰA,L.ﾊﾟｰｷﾝｸﾞﾌﾞﾚｰｷ	3,050	1	1	–	–	–	–			
	47560-S2A-013		2,500	–	–	1	1	1	1			
12	47571-S2A-J00	ﾌﾟﾚｰﾄASSY.,ﾜｲﾔｰﾍﾞｰｽｶﾞｲﾄﾞ	700	1	1	1	1	1	1			
13	47572-ST0-000	ﾍﾞｰｽ,ﾜｲﾔｰｶﾞｲﾄﾞ	210	1	1	1	1	1	1			
14	47573-S2A-000	ﾊﾟｯｷﾝ	250	1	1	1	1	1	1			
15	90651-538-000	ｸﾘｯﾌﾟ,ﾌﾞﾚｰｷﾎｰｽ	120	2	2	2	2	2	2			
16	93402-08025-08	ﾎﾞﾙﾄﾜｯｼｬｰ 8X25	50	2	2	2	2	2	2			
17	93403-06012-08	ﾎﾞﾙﾄﾜｯｼｬｰ 6X12	40	4	4	4	4	4	4			
18	93403-08016-08	ﾎﾞﾙﾄﾜｯｼｬｰ 8X16	50	6	6	6	6	6	6			
19	93892-04012-08	ｽｸﾘｭｰﾜｯｼｬｰ 4X12	30	1	1	1	1	1	1			
20	47342-S2A-003	ｽｲｯﾁ,ﾊﾟｰｷﾝｸﾞﾌﾞﾚｰｷ	450	–	–	–	1	1	1			

ナックル

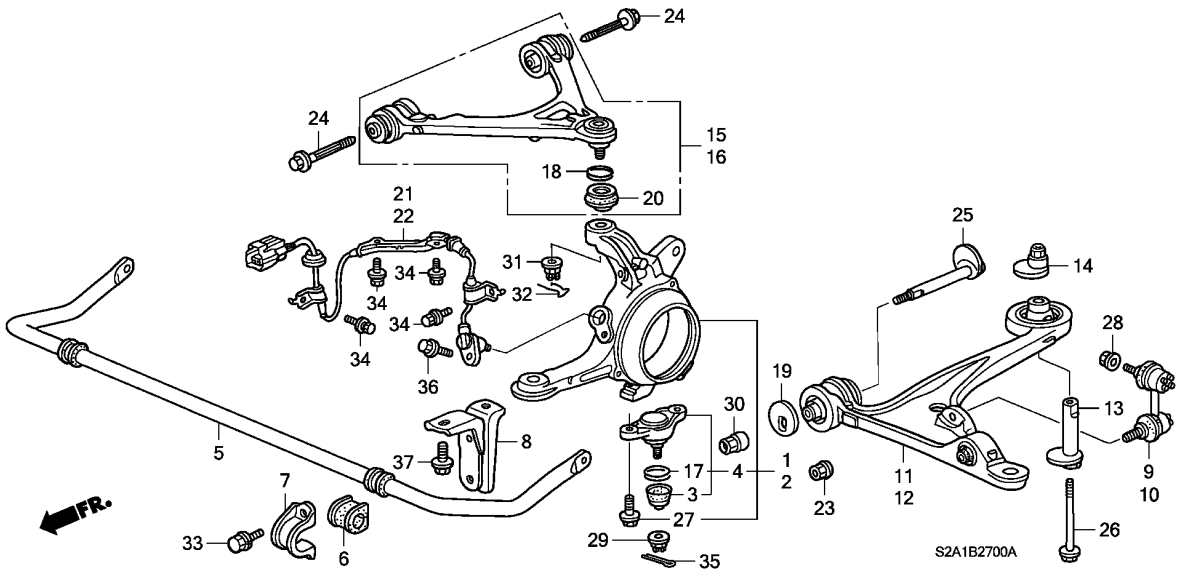

整備項目	標準時間
リンクCOMP.,R.フロントスタビライザー ・・・・・	0.4
(カタガワツイカ 0.3 カサン)	
ブーツ,ロアーボールダスト ・・・・・・・・・・・・・	0.5
(カタガワツイカ 0.4 カサン)	
.ブーツ,アツパーダスト	
(カタガワツイカ 0.4 カサン)	
.ブツシュ,スタビライザーホルダー	
(ニコデモドウジカン)	
.センサーASSY.,R.フロント	
スプリング,フロントスタビライザー ・・・・・・・・	0.6
アームASSY.,R.フロントアツパー ・・・・・・・・・	0.8
ジヨイントASSY.,フロントロアーボール ・・・・・・	0.9
アームASSY.,R.フロントロアー ・・・・・・・・・・・	1.2
ナツクルCOMP.,R.フロント ・・・・・・・・・・・・・	1.6

見出番号	部品番号	部品名	希望小売価格	使用個数 AP1 100 MT	AP1 110 MT	AP1 120 MT	AP1 130 135,200 MT	AP2 100 MT	AP2 110 MT	適用号機 初号機	終号機	タイプ
1	51210-S2A-010	ナツクルCOMP.,R.フロント ・・・・・・・	15,000	1	1	1	1	1	1			
2	51215-S2A-010	ナツクルCOMP.,L.フロント ・・・・・・・	15,000	1	1	1	1	1	1			
3	51225-SL5-003	ブーツ,ロアーボールダスト ・・・・・・・	570	2	2	2	2	2	2			
4	51230-S2A-000	ジヨイントASSY.,フロントロアーボール	4,500	2	2	2	2	2	2			
5	51300-S2A-003	スプリング,フロントスタビライザー ・・	9,250	1	–	–	–	–	–			
				–	1	–	–	–	–	---------	---------	B1,B1N,B2,B2N
	51300-S2A-J01	・・・・・・・・・・・・・・・・・・・・・・・	8,850	–	1	1	–	–	–	---------	---------	VC1,VC1N,VC2,VC2N,V1,V1N,V2,V2N
	51300-S2A-013	・・・・・・・・・・・・・・・・・・・・・・・	8,850	–	–	1	–	–	–	---------	---------	BC1,BC1N,BC2,BC2N,B1,B1N,B2,B2N
	51300-S2A-J02	・・・・・・・・・・・・・・・・・・・・・・・	8,000	–	–	–	1	1	–	---------	---------	NVC1,NVC1N,NVC2,NVC2N,NV1,NV1N,NV2,NV2N,SVC1 SVC1N,SVC2,SVC2N,SV1,SV1N,SV2,SV2N,VC1,VC1N,VC2 VC2N,V1,V1N,V2,V2N
	51300-S2A-023	・・・・・・・・・・・・・・・・・・・・・・・	8,000	–	–	–	1	1	–	---------	---------	BC1,BC1N,BC2,BC2N,B1,B1N,B2,B2N,NBC1,NBC1N,NBC2 NBC2N,NB1,NB1N,NB2,NB2N,SBC1,SBC1N,SBC2,SBC2N SB1,SB1N,SB2,SB2N
	51300-S2A-033	・・・・・・・・・・・・・・・・・・・・・・・	8,000	–	–	–	–	–	1	---------	---------	SB1,SB1N,SB2,SB2N
	51300-S2A-S01	・・・・・・・・・・・・・・・・・・・・・・・	8,000	–	–	–	–	–	1	---------	---------	SS2,SS2N,SS3,SS3N
6	51306-S2A-003	ブツシュ,スタビライザーホルダー ・・・	410	2	–	–	–	–	–			
				–	2	–	–	–	–	---------	---------	B1,B1N,B2,B2N
	51306-S2A-J01	・・・・・・・・・・・・・・・・・・・・・・・	390	–	2	2	–	–	–	---------	---------	VC1,VC1N,VC2,VC2N,V1,V1N,V2,V2N
	51306-S2A-013	・・・・・・・・・・・・・・・・・・・・・・・	350	–	–	2	2	2	2	---------	---------	BC1,BC1N,BC2,BC2N,B1,B1N,B2,B2N,NBC1,NBC1N,NBC2 NBC2N,NB1,NB1N,NB2,NB2N,SBC1,SBC1N,SBC2,SBC2N SB1,SB1N,SB2,SB2N
	51306-S2A-J02	・・・・・・・・・・・・・・・・・・・・・・・	350	–	–	–	2	2	–	---------	---------	NVC1,NVC1N,NVC2,NVC2N,NV1,NV1N,NV2,NV2N,SVC1 SVC1N,SVC2,SVC2N,SV1,SV1N,SV2,SV2N,VC1,VC1N,VC2 VC2N,V1,V1N,V2,V2N
	51306-S2A-S01	・・・・・・・・・・・・・・・・・・・・・・・	350	–	–	–	–	–	2	---------	---------	SS2,SS2N,SS3,SS3N
7	51308-SZ3-010	ブラケツト,スタビライザー ・・・・・・・	370	2	2	2	2	2	2			

B-27 ナックル

見出番号	部品番号	部品名	希望小売価格	使用個数 AP1 100 MT	AP1 110 MT	AP1 120 MT	AP1 130 135,200 MT	AP2 100 MT	AP2 110 MT	適用号機 初号機	終号機	タイプ
8	51317-S2A-000	ブラケット,スタビライザーホールド ・・	1,000	2	2	2	2	2	2			
9	51320-S2A-003	リンクCOMP.,R.フロントスタビライザー	3,000	1	1	1	1	1	1			
10	51321-S2A-003	リンクCOMP.,L.フロントスタビライザー	3,000	1	1	1	1	1	1			
11	51350-S2A-000	アームASSY.,R.フロントロアー ・・・・・	17,700	1	1	–	–	–	–			
				–	–	1	–	–	–	--------	1202647	
	51350-S2A-020	アームCOMP.,R.フロントロアー ・・・・・	17,700	–	–	1	–	–	–	1202648		
	51350-S2A-030	・・・・・・・・・・・・・・・・・・・・・・	16,000	–	–	–	1	1	1			
12	51360-S2A-000	アームASSY.,L.フロントロアー ・・・・・	17,700	1	1	–	–	–	–			
				–	–	1	–	–	–	--------	1202647	
	51360-S2A-020	アームCOMP.,L.フロントロアー ・・・・・	17,700	–	–	1	–	–	–	1202648		
	51360-S2A-030	・・・・・・・・・・・・・・・・・・・・・・	16,000	–	–	–	1	1	1			
13	51392-S2A-000	カラー.フロントロアーアーム ・・・・・・・・・	800	2	2	2	2	2	2			
14	51393-S2A-000	ナット,セルフロックカム (12MM) ・・・・	1,330	2	2	–	–	–	–			
				–	–	2	–	–	–	--------	1202546	
	51393-S2A-010	・・・・・・・・・・・・・・・・・・・・・・	1,200	–	–	2	–	–	–	1202547		
				–	–	–	2	–	–			
				–	–	–	–	2	–	--------	1000994	
	51393-S2A-020	・・・・・・・・・・・・・・・・・・・・・・	1,200	–	–	–	–	2	–	1000995		
				–	–	–	–	–	2			
15	51450-S2A-003	アームASSY.,R.フロントアッパー ・・・	12,000	1	1	1	1	1	1			
16	51460-S2A-003	アームASSY.,L.フロントアッパー ・・・	13,300	1	1	1	–	–	–			
	51460-S2A-013	アームCOMP.,L.フロントアッパー ・・・	12,000	–	–	–	1	1	1			
17	52226-SL0-003	サークリップ,ロアーボール (ムサシ) ・・	230	2	2	2	2	2	2			
18	52338-SL0-003	サークリップ,コントロールアーム ・・・・・・	230	2	2	2	2	2	2			
19	52388-SM4-960	プレート,カム ・・・・・・・・・・・・・・・	160	2	2	2	2	–	–			
				–	–	–	–	2	–	--------	1000911	
	52388-SM4-961	・・・・・・・・・・・・・・・・・・・・・・	160	–	–	–	–	2	–	1000912		
				–	–	–	–	–	2			
20	52454-S84-A01	ブーツ,アッパーダスト ・・・・・・・・・	500	2	2	2	2	2	2			
21	57450-S2A-003	センサーASSY.,R.フロント ・・・・・・・	7,200	1	1	1	1	1	1			
22	57455-S2A-003	センサーASSY.,L.フロント ・・・・・・・	7,200	1	1	1	1	1	1			
23	90002-S10-000	ナット,フランジ 10MM ・・・・・・・・・	120	2	2	2	2	2	2			
24	90170-SP0-000	ボルトA,ロアーアーム ・・・・・・・・・・・	300	4	4	4	4	4	4			
25	90170-S2A-000	ボルトB,フロントロアーアームアジャスト ・	600	2	2	2	2	2	2			
26	90171-S2A-000	ボルトC,フロントロアーアーム ・・・・・・・	280	2	2	–	–	–	–			
				–	–	2	–	–	–	--------	1202546	
	90171-S2A-010	・・・・・・・・・・・・・・・・・・・・・・	250	–	–	2	–	–	–	1202547		
				–	–	–	2	–	–			
				–	–	–	–	2	–	--------	1000911	
	90171-S2A-020	・・・・・・・・・・・・・・・・・・・・・・	250	–	–	–	–	2	–	1000912		
				–	–	–	–	–	2			
27	90175-S2A-000	ボルト,フランジ 12X37 ・・・・・・・	150	4	4	4	4	4	4			
28	90306-SB2-013	ナット,セルフロック 10MM ・・・・・・・・	150	2	2	2	2	2	2			
29	90307-SL5-000	ナット,キャップスル 14MM ・・・・・・・・・	155	2	2	2	2	2	2			
30	90362-S2A-000	ナット,セルフロック (12MM) ・・・・・・	200	2	2	2	2	2	2			
31	90363-SZ3-003	ナット,アッパーアーム 12MM ・・・・・・	200	2	2	2	2	2	2			
32	90701-SX0-003	クリップ,アッパーアーム ・・・・・・・・・	100	2	2	2	2	2	2			
33	93402-10020-08	ボルトワッシャー 10X20 ・・・・・・・・	50	4	4	4	4	4	4			
34	93403-06012-08	ボルトワッシャー 6X12 ・・・・・・・・・	40	8	8	8	8	8	8			
35	94201-30220	ピン,スプリット 3.0X22 ・・・・・・	30	2	2	2	2	2	2			
36	95701-06016-08	ボルト,フランジ 6X16 ・・・・・・・・	35	2	2	2	2	2	2			
37	95701-12025-08	ボルト,フランジ 12X25 ・・・・・・・	70	4	4	4	4	4	4			

5

B-28 フロントダンパー

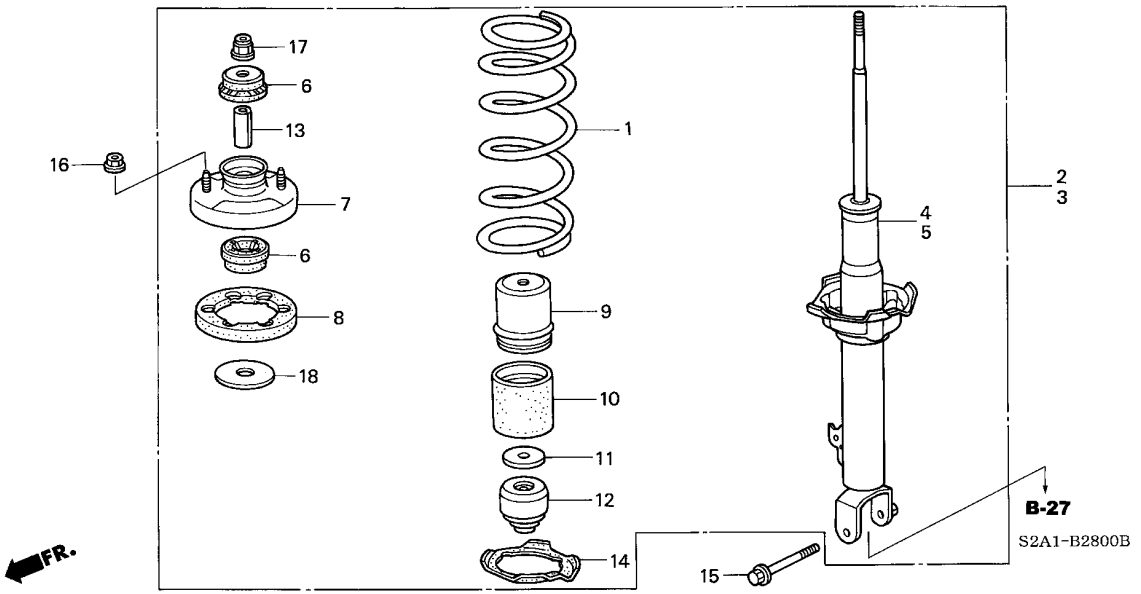

整備項目	標準時間
ﾀﾞﾝﾊﾟｰASSY.,R.ﾌﾛﾝﾄ ・・・・・・・・・・・ (ｶﾀｶﾞﾜﾂｲｶ 0.7 ｶｻﾝ) (ｲﾁﾀﾞｲｱﾀﾘ 1.9 ｶｻﾝ)	0.8
ﾀﾞﾝﾊﾟｰﾕﾆｯﾄ,R.ﾌﾛﾝﾄ ・・・・・・・・・・・・ (ｶﾝﾚﾝﾌﾞﾋﾝ ﾌｸﾑ) (ｶﾀｶﾞﾜﾂｲｶ 1.1 ｶｻﾝ) (ｲﾁﾀﾞｲｱﾀﾘ 3.1 ｶｻﾝ)	1.2

見出番号	部品番号	部品名	希望小売価格	使用個数 AP1 100 MT	AP1 110 MT	AP1 120 MT	AP1 130 135,200 MT	AP2 100 MT	AP2 110 MT	適用号機 初号機	終号機	タイプ
1	51401-S2A-014	ｽﾌﾟﾘﾝｸﾞ,ﾌﾛﾝﾄ (ｼｮｳｳ) ・・・・	6,100	2	2	–	–	–	–			
				–	–	2	–	–	–	---------	---------	VC1, VC1N, VC2, VC2N, V1, V1N, V2, V2N
	51401-S2A-901	・・・・・・・・・・・・・・・・・・・・・・・	6,100	–	–	2	–	–	–	---------	---------	BC1, BC1N, BC2, BC2N, B1, B1N, B2, B2N
	51401-S2A-024	・・・・・・・・・・・・・・・・・・・・・・・	5,500	–	–	–	2	2	2	---------	---------	NVC1, NVC1N, NVC2, NVC2N, NV1, NV1N, NV2, NV2N, SS2 SS2N, SS3, SS3N, SVC1, SVC1N, SVC2, SVC2N, SV1, SV1N SV2, SV2N, VC1, VC1N, VC2, VC2N, V1, V1N, V2, V2N
	51401-S2A-903	・・・・・・・・・・・・・・・・・・・・・・・	5,500	–	–	–	2	2	2	---------	---------	BC1, BC1N, BC2, BC2N, B1, B1N, B2, B2N, NBC1, NBC1N, NBC2 NBC2N, NB1, NB1N, NB2, NB2N, SBC1, SBC1N, SBC2, SBC2N SB1, SB1N, SB2, SB2N
2	51601-S2A-024	ﾀﾞﾝﾊﾟｰASSY.,R.ﾌﾛﾝﾄ ・・・・・	30,500	1	–	–	–	–	–			
				–	1	–	–	–	–	---------	---------	B1, B1N, B2, B2N
	51601-S2A-J01	・・・・・・・・・・・・・・・・・・・・・・・	27,700	–	1	1	–	–	–	---------	---------	VC1, VC1N, VC2, VC2N, V1, V1N, V2, V2N
	51601-S2A-034	・・・・・・・・・・・・・・・・・・・・・・・	27,700	–	–	1	–	–	–	---------	---------	BC1, BC1N, BC2, BC2N, B1, B1N, B2, B2N
	51601-S2A-J02	・・・・・・・・・・・・・・・・・・・・・・・	25,000	–	–	–	1	1	–	---------	---------	NVC1, NVC1N, NVC2, NVC2N, NV1, NV1N, NV2, NV2N, SVC1 SVC1N, SVC2, SVC2N, SV1, SV1N, SV2, SV2N, VC1, VC1N, VC2 VC2N, V1, V1N, V2, V2N
	51601-S2A-054	・・・・・・・・・・・・・・・・・・・・・・・	25,000	–	–	–	1	1	–	---------	---------	BC1, BC1N, BC2, BC2N, B1, B1N, B2, B2N, NBC1, NBC1N, NBC2 NBC2N, NB1, NB1N, NB2, NB2N, SBC1, SBC1N, SBC2, SBC2N SB1, SB1N, SB2, SB2N
	51610-S2A-S01	・・・・・・・・・・・・・・・・・・・・・・・	29,000	–	–	–	–	–	1	---------	---------	SB1, SB1N, SB2, SB2N
	51610-S2A-S31	・・・・・・・・・・・・・・・・・・・・・・・	29,000	–	–	–	–	–	1	---------	---------	SS2, SS2N, SS3, SS3N
3	51602-S2A-024	ﾀﾞﾝﾊﾟｰASSY.,L.ﾌﾛﾝﾄ (###)	30,500	1	–	–	–	–	–			
				–	1	–	–	–	–	---------	---------	B1, B1N, B2, B2N
	51602-S2A-J01	ﾀﾞﾝﾊﾟｰASSY.,L.ﾌﾛﾝﾄ ・・・・・	27,700	–	1	1	–	–	–	---------	---------	VC1, VC1N, VC2, VC2N, V1, V1N, V2, V2N
	51602-S2A-034	・・・・・・・・・・・・・・・・・・・・・・・	27,700	–	–	1	–	–	–	---------	---------	BC1, BC1N, BC2, BC2N, B1, B1N, B2, B2N
	51602-S2A-J02	・・・・・・・・・・・・・・・・・・・・・・・	25,000	–	–	–	1	1	–	---------	---------	NVC1, NVC1N, NVC2, NVC2N, NV1, NV1N, NV2, NV2N, SVC1 SVC1N, SVC2, SVC2N, SV1, SV1N, SV2, SV2N, VC1, VC1N, VC2 VC2N, V1, V1N, V2, V2N

B-28 フロントダンパー

見出番号	部品番号	部品名	希望小売価格	使用個数 AP1 100 MT	AP1 110 MT	AP1 120 MT	AP1 130 135,200 MT	AP2 100 MT	AP2 110 MT	適用号機 初号機	終号機	タイプ
(3)	51602-S2A-054	ﾀﾞﾝﾊﾟｰASSY.,L.ﾌﾛﾝﾄ ·····	25,000	–	–	–	1	1	–	---------	---------	BC1,BC1N,BC2,BC2N,B1,B1N,B2,B2N,NBC1,NBC1N,NBC2 NBC2N,NB1,NB1N,NB2,NB2N,SBC1,SBC1N,SBC2,SBC2N SB1,SB1N,SB2,SB2N
	51620-S2A-S01	·····	29,000	–	–	–	–	–	1	---------	---------	SB1,SB1N,SB2,SB2N
	51620-S2A-S31	·····	29,000	–	–	–	–	–	1	---------	---------	SS2,SS2N,SS3,SS3N
4	51605-S2A-024	ﾀﾞﾝﾊﾟｰﾕﾆｯﾄ,R.ﾌﾛﾝﾄ ·····	21,900	1	–	–	–	–	–			
				–	1	–	–	–	–	---------	---------	B1,B1N,B2,B2N
	51605-S2A-J01	·····	19,900	–	1	1	–	–	–	---------	---------	VC1,VC1N,VC2,VC2N,V1,V1N,V2,V2N
	51605-S2A-034	·····	19,900	–	–	1	–	–	–	---------	---------	BC1,BC1N,BC2,BC2N,B1,B1N,B2,B2N
	51605-S2A-054	·····	18,000	–	–	–	1	1	–			
	51611-S2A-S01	·····	18,000	–	–	–	–	–	1	---------	---------	SB1,SB1N,SB2,SB2N
	51611-S2A-S31	·····	18,000	–	–	–	–	–	1	---------	---------	SS2,SS2N,SS3,SS3N
5	51606-S2A-024	ﾀﾞﾝﾊﾟｰﾕﾆｯﾄ,L.ﾌﾛﾝﾄ ·····	21,900	1	–	–	–	–	–			
				–	1	–	–	–	–	---------	---------	B1,B1N,B2,B2N
	51606-S2A-J01	·····	19,900	–	1	1	–	–	–	---------	---------	VC1,VC1N,VC2,VC2N,V1,V1N,V2,V2N
	51606-S2A-034	·····	19,900	–	–	1	–	–	–	---------	---------	BC1,BC1N,BC2,BC2N,B1,B1N,B2,B2N
	51606-S2A-054	·····	18,000	–	–	–	1	1	–			
	51612-S2A-S01	·····	18,000	–	–	–	–	–	1	---------	---------	SB1,SB1N,SB2,SB2N
	51612-S2A-S31	·····	18,000	–	–	–	–	–	1	---------	---------	SS2,SS2N,SS3,SS3N
6	51631-S2A-004	ﾗﾊﾞｰ,ﾀﾞﾝﾊﾟｰﾏｳﾝﾃｲﾝｸﾞ ····	1,600	4	4	4	4	4	4			
7	51675-SR0-004	ﾍﾞｰｽ,ｼｮｯｸｱﾌﾞｿｰﾊﾞｰ ﾏｳﾝﾃｲﾝｸﾞ (A.S.I.ｼｮｳﾜ)	1,250	2	2	2	2	2	2			
8	51686-SR3-003	ﾗﾊﾞｰ,ｽﾌﾟﾘﾝｸﾞﾏｳﾝﾃｲﾝｸﾞ (ｼｮｳﾜ)	820	2	2	2	2	2	2			
9	51687-S2A-004	ｶﾊﾞｰ,ﾀﾞｽﾄ ·····	600	2	2	2	2	2	2			
10	51688-S2A-004	ｴﾝﾄﾞ,ﾀﾞｽﾄｶﾊﾞｰ ·····	700	2	2	2	2	2	2			
11	51689-S2A-004	ﾌﾟﾚｰﾄ,ﾊﾞﾝﾌﾟｽﾄｯﾌﾟ ·····	400	2	2	2	2	2	2			
12	51722-S2A-004	ﾗﾊﾞｰ,ﾌﾛﾝﾄﾊﾞﾝﾌﾟｽﾄｯﾌﾟﾊﾟｰ ···	700	2	2	2	2	2	2			
13	51728-SB0-004	ｶﾗｰ,ﾀﾞﾝﾊﾟｰﾏｳﾝﾃｲﾝｸﾞ (ｼｮｳﾜ)	185	2	2	2	2	2	2			
14	52748-SM4-014	ﾗﾊﾞｰ,ｽﾌﾟﾘﾝｸﾞｼｰﾄ (ｼｮｳﾜ) ·	440	2	2	2	2	2	2			
15	90174-S2A-000	ﾎﾞﾙﾄ,ﾌﾗﾝｼﾞ 12X85 ·····	250	2	2	2	2	2	2			
16	90304-SR3-014	ﾅｯﾄ,ﾌﾗﾝｼﾞ 10MM(ｵｵﾊｼ) ···	105	4	4	4	4	4	4			
17	90364-SG0-004	ﾅｯﾄ,ｾﾙﾌﾛｯｸ 10MM(ｼｮｳﾜ) ··	145	2	2	2	2	2	2			
18	51685-S2A-004	ﾌﾟﾚｰﾄ,ﾀﾞｽﾄｶﾊﾞｰ ·····	260	2	2	2	2	2	2			

5

B-29 リヤースタビライザー / リヤーロアーアーム

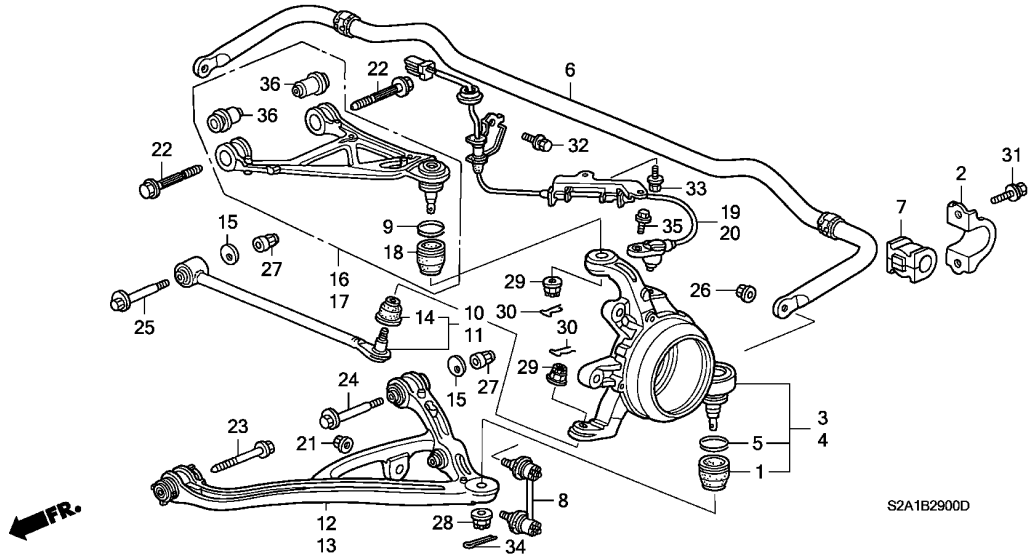

整備項目	標準時間
リンクCOMP.,リヤースタビライザー ・・・・・・・・	0.3
(イツコマシ 0.1 カサン)	
ブーツ,ロアーボールダスト ・・・・・・・・・・・・・	0.5
(カタガワツイカ 0.4 カサン)	
.ブーツ,タイロッドエンド	
(カタガワツイカ 0.4 カサン)	
.ブーツ,アッパーダスト	
(カタガワツイカ 0.4 カサン)	
アームCOMP.,R.リヤーコントロール ・・・・・・・・・	0.7
センサーASSY.,R.リヤー ・・・・・・・・・・・・・	0.8
ブッシュ,スタビライザー ・・・・・・・・・・・・・	0.9
(ニコデモドウシカン)	
アームCOMP.,R.リヤーロアー ・・・・・・・・・・・	1.0
.スプリング,リヤースタビライザー	
アームCOMP.,R.リヤーアッパー ・・・・・・・・・・	1.1
(インナーブッシュイツコアタリ 0.2 カサン)	
ナックルCOMP.,R.リヤー ・・・・・・・・・・・・・	1.4

見出番号	部品番号	部品名	希望小売価格	使用個数 AP1 100 MT	AP1 110 MT	AP1 120 MT	AP1 130 135,200 MT	AP2 100 MT	AP2 110 MT	適用号機 初号機	終号機	タイプ
1	51225-S84-A01	ブーツ,ロアーボールダスト ・・・・・・・	500	2	2	2	2	2	2			
2	51308-SZ3-010	ブラケット,スタビライザー ・・・・・・・	370	2	2	2	2	2	2			
3	52210-S2A-000	ナックルCOMP.,R.リヤー ・・・・・・・・	13,300	1	1	1	–	–	–			
	52210-S2A-010	・・・・・・・・・・・・・・・・・・・・・・	12,000	–	–	–	1	1	1			
4	52215-S2A-000	ナックルCOMP.,L.リヤー ・・・・・・・・	13,300	1	1	1	–	–	–			
	52215-S2A-010	・・・・・・・・・・・・・・・・・・・・・・	12,000	–	–	–	1	1	1			
5	52226-SL0-003	サークリップ,ロアーボール (ムサシ) ・・	230	2	2	2	2	2	2			
6	52300-S2A-013	スプリング,リヤースタビライザー ・・・	9,850	1	–	–	–	–	–			
				–	1	–	–	–	–	--------	--------	B1,B1N,B2,B2N
	52300-S2A-J01	・・・・・・・・・・・・・・・・・・・・・・	9,400	–	1	–	–	–	–	--------	--------	V1,V1N,V2,V2N
				–	–	1	–	–	–			
	52300-S2A-J02	・・・・・・・・・・・・・・・・・・・・・・	8,000	–	–	–	1	1	–			
				–	–	–	–	–	1	--------	--------	SB1,SB1N,SB2,SB2N
	52300-S2A-S31	・・・・・・・・・・・・・・・・・・・・・・	8,500	–	–	–	–	–	1	--------	--------	SS2,SS2N,SS3,SS3N
7	52315-S2A-013	ブッシュ,スタビライザー ・・・・・・・・	340	2	2	2	–	–	–			
	52315-S2A-023	ブッシュ,スタビライザーホルダー ・・・	350	–	–	–	2	2	–			
				–	–	–	–	–	2	--------	--------	SB1,SB1N,SB2,SB2N
	52315-S2A-S31	ブッシュ,リヤースタビライザーホルダー	350	–	–	–	–	–	2	--------	--------	SS2,SS2N,SS3,SS3N
8	52320-S2A-003	リンクCOMP.,リヤースタビライザー ・・	3,000	2	2	2	2	2	2			
9	52338-SL0-003	サークリップ,コントロールアーム ・・・・・・	230	2	2	2	2	2	2			
10	52340-S2A-003	アームCOMP.,R.リヤーコントロール ・・・	4,000	1	1	1	1	1	1			
11	52345-S2A-003	アームCOMP.,L.リヤーコントロール ・・・	4,000	1	1	1	1	1	1			
12	52350-S2A-000	アームCOMP.,R.リヤーロアー ・・・・・・	20,000	1	1	1	1	1	1			
13	52360-S2A-000	アームCOMP.,L.リヤーロアー ・・・・・・	20,000	1	1	1	1	–	–			
	52360-S2A-G00	・・・・・・・・・・・・・・・・・・・・・・	20,000	–	–	–	–	1	1			
14	52362-S30-003	ブーツ,タイロッドエンド (ムサシ) ・・	500	2	2	2	2	2	2			

B-29 リヤースタビライザー / リヤーロアーアーム

見出番号	部品番号	部品名	希望小売価格	使用個数 AP1 100 MT	AP1 110 MT	AP1 120 MT	AP1 130 135,200 MT	AP2 100 MT	AP2 110 MT	適用号機 初号機	終号機	タイプ
15	52388-SZ3-000	ﾌﾟﾚｰﾄ,ｶﾑ ･････････････	160	4	4	4	4	4	4			
16	52390-S2A-003	ｱｰﾑCOMP.,R.ﾘﾔｰｱｯﾊﾟｰ ････	14,400	1	1	1	–	–	–			
	52390-S2A-J01	･････････････････････	14,400	–	–	–	1	–	–	---------	1300018	BC1,BC1N,BC2,BC2N,B1,B1N,B2,B2N,VC1,VC1N,VC2 VC2N,V1,V1N,V2,V2N
	52390-S2A-J02	･････････････････････	13,000	–	–	–	1	–	–	---------	---------	NBC1,NBC1N,NBC2,NBC2N,NB1,NB1N,NB2,NB2N,NVC1 NVC1N,NVC2,NVC2N,NV1,NV1N,NV2,NV2N,SBC1,SBC1N SBC2,SBC2N,SB1,SB1N,SB2,SB2N,SVC1,SVC1N,SVC2 SVC2N,SV1,SV1N,SV2,SV2N
				–	–	–	1	–	–	1300019	---------	BC1,BC1N,BC2,BC2N,B1,B1N,B2,B2N,VC1,VC1N,VC2 VC2N,V1,V1N,V2,V2N
				–	–	–	–	1	1			
17	52400-S2A-003	ｱｰﾑCOMP.,L.ﾘﾔｰｱｯﾊﾟｰ ････	14,400	1	1	1	–	–	–			
	52400-S2A-J01	･････････････････････	14,400	–	–	–	1	–	–	---------	1300018	BC1,BC1N,BC2,BC2N,B1,B1N,B2,B2N,VC1,VC1N,VC2 VC2N,V1,V1N,V2,V2N
	52400-S2A-J02	･････････････････････	13,000	–	–	–	1	–	–	---------	---------	NBC1,NBC1N,NBC2,NBC2N,NB1,NB1N,NB2,NB2N,NVC1 NVC1N,NVC2,NVC2N,NV1,NV1N,NV2,NV2N,SBC1,SBC1N SBC2,SBC2N,SB1,SB1N,SB2,SB2N,SVC1,SVC1N,SVC2 SVC2N,SV1,SV1N,SV2,SV2N
				–	–	–	1	–	–	1300019	---------	BC1,BC1N,BC2,BC2N,B1,B1N,B2,B2N,VC1,VC1N,VC2 VC2N,V1,V1N,V2,V2N
				–	–	–	–	1	1			
18	52454-S84-A01	ﾌﾞｰﾂ,ｱｯﾊﾟｰﾀﾞｽﾄ ･････････	500	2	2	2	2	2	2			
19	57470-S2A-003	ｾﾝｻｰASSY.,R.ﾘﾔｰ ･････････	7,950	1	1	1	1	–	–			
	57470-S2A-013	･････････････････････	7,200	–	–	–	–	1	1			
20	57475-S2A-003	ｾﾝｻｰASSY.,L.ﾘﾔｰ ･････････	7,950	1	1	1	1	–	–			
	57475-S2A-013	･････････････････････	7,200	–	–	–	–	1	1			
21	90002-S10-000	ﾅｯﾄ,ﾌﾗﾝｼﾞ 10MM ･････････	120	2	2	2	2	2	2			
22	90170-SP0-000	ﾎﾞﾙﾄA,ﾛｱｰｱｰﾑ ･････････････	300	4	4	4	–	–	–			
	90172-SP0-000	ﾎﾞﾙﾄB,ﾀﾞﾝﾊﾟｰﾌﾞﾗｹｯﾄ ･････	300	–	–	–	4	4	4			
23	90172-S2A-000	ﾎﾞﾙﾄ,ﾌﾗﾝｼﾞ 12X125 ･･････	300	2	2	2	2	2	2			
24	90173-S2A-000	ﾎﾞﾙﾄB,ﾘﾔｰﾛｱｰｱｰﾑｱｼﾞﾔｽﾄ ･･	600	2	2	2	2	2	2			
25	90176-S2A-000	ﾎﾞﾙﾄ,ﾘﾔｰｺﾝﾄﾛｰﾙｱｰﾑｱｼﾞﾔｽﾄ	600	2	2	2	2	–	–			
				–	–	–	–	2	–	---------	1000893	
	90176-S2A-010	･････････････････････	600	–	–	–	–	2	–	1000894		
				–	–	–	–	–	2			
26	90306-SB2-013	ﾅｯﾄ,ｾﾙﾌﾛｯｸ 10MM ････････	150	2	2	2	2	2	2			
27	90362-S2A-000	ﾅｯﾄ,ｾﾙﾌﾛｯｸ (12MM) ･････	200	4	4	4	4	4	4			
28	90363-SF1-000	ﾅｯﾄ,ｷﾔﾂｽﾙ 12MM ･････････	200	2	2	2	2	2	2			
29	90363-SZ3-003	ﾅｯﾄ,ｱｯﾊﾟｰｱｰﾑ 12MM ･････	200	4	4	4	4	4	4			
30	90701-SX0-003	ｸﾘｯﾌﾟ,ｱｯﾊﾟｰｱｰﾑ ･････････	100	4	4	4	4	4	4			
31	93402-10020-08	ﾎﾞﾙﾄﾜｯｼｬｰ 10X20 ････････	50	4	4	4	4	4	4			
32	93403-06012-08	ﾎﾞﾙﾄﾜｯｼｬｰ 6X12 ･････････	40	2	2	2	2	2	2			
33	93403-06020-08	ﾎﾞﾙﾄﾜｯｼｬｰ 6X20 ･････････	40	4	4	4	4	4	4			
34	94201-30220	ﾋﾟﾝ,ｽﾌﾟﾘｯﾄ 3.0X22 ･････	30	2	2	2	2	2	2			
35	95701-06016-08	ﾎﾞﾙﾄ,ﾌﾗﾝｼﾞ 6X16 ････････	35	2	2	2	2	2	2			
36	52393-S2A-000	ﾌﾞｯｼｭ,ﾘﾔｰｱｯﾊﾟｰｱｰﾑ ･････	1,800	–	–	–	4	4	4			

5

B-30 リヤーダンパー

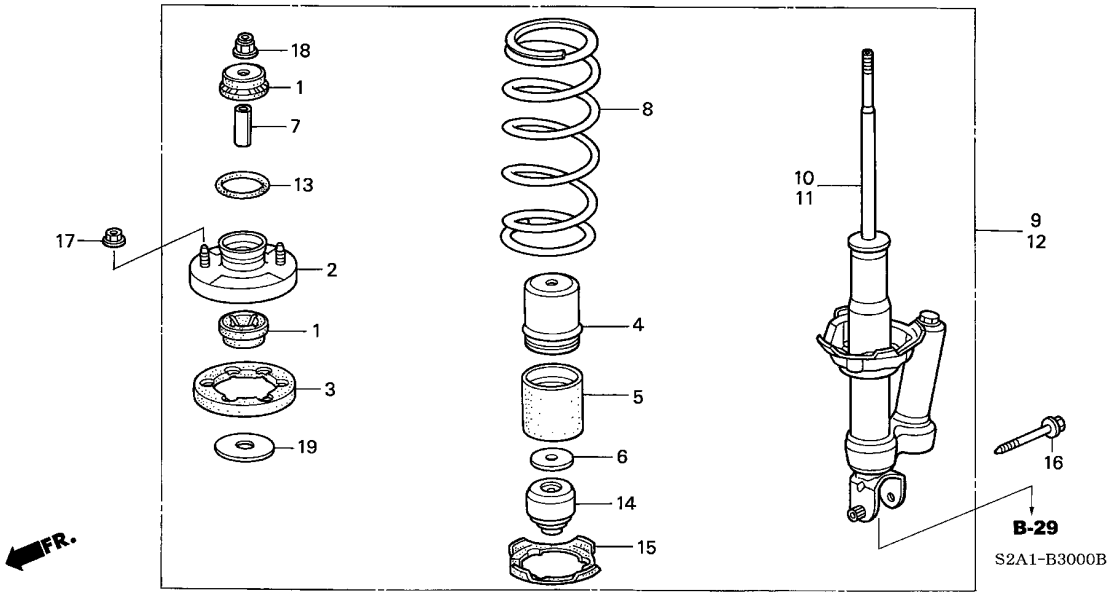

整備項目	標準時間
ﾀﾞﾝﾊﾟｰASSY.,R.ﾘﾔｰ ･････････ (L. ｶﾞﾜ ﾅﾋﾞｹﾞｰﾀｰﾂｷ 0.1 ｶｻﾝ) (ｲﾁﾀﾞｲｱﾀﾘ 2.1 ｶｻﾝ)	0.6
ﾀﾞﾝﾊﾟｰﾕﾆｯﾄ,R.ﾘﾔｰ ･････････ (ｶﾝﾚﾝﾌﾞﾋﾝ ﾌｸﾑ) (L. ｶﾞﾜ ﾅﾋﾞｹﾞｰﾀｰﾂｷ 0.1 ｶｻﾝ) (ｲﾁﾀﾞｲｱﾀﾘ 3.3 ｶｻﾝ)	1.0

見出番号	部品番号	部品名	希望小売価格	使用個数 AP1 100 MT	AP1 110 MT	AP1 120 MT	AP1 130 135,200 MT	AP2 100 MT	AP2 110 MT	適用号機 初号機	終号機	タイプ
1	51631-S2A-004	ﾗﾊﾞｰ,ﾀﾞﾝﾊﾟｰﾏｳﾝﾃｲﾝｸﾞ ････	1,600	4	4	4	4	4	4			
2	51675-SR0-004	ﾍﾞｰｽ,ｼｮｯｸｱﾌﾞｿｰﾊﾞｰ ﾏｳﾝﾃｲﾝｸﾞ (A.S.I.ｼｮｳﾜ)	1,250	2	2	2	2	2	2			
3	51686-SR3-003	ﾗﾊﾞｰ,ｽﾌﾟﾘﾝｸﾞﾏｳﾝﾃｲﾝｸﾞ (ｼｮｳﾜ)	820	2	2	2	2	2	2			
4	51687-S2A-004	ｶﾊﾞｰ,ﾀﾞｽﾄ ･････････････	600	2	2	2	2	2	2			
5	51688-S2A-004	ｴﾝﾄﾞ,ﾀﾞｽﾄｶﾊﾞｰ ･････････	700	2	2	2	2	2	2			
6	51689-S2A-004	ﾌﾟﾚｰﾄ,ﾊﾞﾝﾌﾟｽﾄｯﾌﾟ ･･････	400	2	2	2	2	2	2			
7	51728-SB0-004	ｶﾗｰ,ﾀﾞﾝﾊﾟｰﾏｳﾝﾃｲﾝｸﾞ (ｼｮｳﾜ)	185	2	2	2	2	2	2			
8	52441-S2A-004	ｽﾌﾟﾘﾝｸﾞ,ﾘﾔｰ (ｼｮｳﾜ) ････	6,500	2	–	–	–	–	–			
	52441-S2A-014	･････････････････････	6,100	–	2	–	–	–	–			
				–	–	2	–	–	–	--------	--------	VC1, VC1N, VC2, VC2N, V1, V1N, V2, V2N
	52441-S2A-901	･････････････････････	6,100	–	–	2	–	–	–	--------	--------	BC1, BC1N, BC2, BC2N, B1, B1N, B2, B2N
	52441-S2A-024	･････････････････････	5,500	–	–	–	2	2	–	--------	--------	NVC1, NVC1N, NVC2, NVC2N, NV1, NV1N, NV2, NV2N, SVC1 SVC1N, SVC2, SVC2N, SV1, SV1N, SV2, SV2N, VC1, VC1N, VC2 VC2N, V1, V1N, V2, V2N
	52441-S2A-N01	･････････････････････	5,500	–	–	–	2	2	2	--------	--------	BC1, BC1N, BC2, BC2N, B1, B1N, B2, B2N, NBC1, NBC1N, NBC2 NBC2N, NB1, NB1N, NB2, NB2N, SBC1, SBC1N, SBC2, SBC2N SB1, SB1N, SB2, SB2N
	52441-S2A-S11	･････････････････････	5,500	–	–	–	–	–	2	--------	--------	SS2, SS2N, SS3, SS3N
9	52610-S2A-024	ﾀﾞﾝﾊﾟｰASSY.,R.ﾘﾔｰ ･････	37,000	1	–	–	–	–	–	--------	1003975	
	52610-S2A-034	ﾀﾞﾝﾊﾟｰASSY.,R.ﾘﾔｰ (###)	37,800	1	–	–	–	–	–	1003976		
				–	1	–	–	–	–	--------	--------	B1, B1N, B2, B2N
	52610-S2A-J01	ﾀﾞﾝﾊﾟｰASSY.,R.ﾘﾔｰ ･････	34,300	–	1	1	–	–	–	--------	--------	VC1, VC1N, VC2, VC2N, V1, V1N, V2, V2N
	52610-S2A-044	･････････････････････	34,300	–	–	1	–	–	–	--------	--------	BC1, BC1N, BC2, BC2N, B1, B1N, B2, B2N

B-30 リヤーダンパー

見出番号	部品番号	部品名	希望小売価格	使用個数 AP1 100 MT	AP1 110 MT	AP1 120 MT	AP1 130 135,200 MT	AP2 100 MT	AP2 110 MT	適用号機 初号機	終号機	タイプ
(9)	52610-S2A-J02	ダンパ-ASSY.,R.リヤー ·····	34,100	-	-	-	1	-	-	---------	---------	NVC1,NVC1N,NVC2,NVC2N,NV1,NV1N,NV2,NV2N,SVC1 SVC1N,SVC2,SVC2N,SV1,SV1N,SV2,SV2N,VC1,VC1N,VC2 VC2N,V1,V1N,V2,V2N
	52610-S2A-054	·····	34,100	-	-	-	1	-	-	---------	---------	BC1,BC1N,BC2,BC2N,B1,B1N,B2,B2N,NBC1,NBC1N,NBC2 NBC2N,NB1,NB1N,NB2,NB2N,SBC1,SBC1N,SBC2,SBC2N SB1,SB1N,SB2,SB2N
	52610-S2A-J03	·····	31,000	-	-	-	-	1	-	---------	---------	SVC1,SVC1N,SVC2,SVC2N,SV1,SV1N,SV2,SV2N
	52610-S2A-064	·····	31,000	-	-	-	-	1	-	---------	---------	SBC1,SBC1N,SBC2,SBC2N,SB1,SB1N,SB2,SB2N
	52610-S2A-S01	·····	33,700	-	-	-	-	-	1	---------	---------	SB1,SB1N,SB2,SB2N
	52610-S2A-S31	·····	33,700	-	-	-	-	-	1	---------	---------	SS2,SS2N,SS3,SS3N
10	52611-S2A-024	ダンパ-ユニット,R.リヤー ·····	28,100	1	-	-	-	-	-			
				-	1	-	-	-	-	---------	---------	B1,B1N,B2,B2N
	52611-S2A-J01	·····	25,500	-	1	1	-	-	-	---------	---------	VC1,VC1N,VC2,VC2N,V1,V1N,V2,V2N
	52611-S2A-034	·····	25,500	-	-	1	-	-	-	---------	---------	BC1,BC1N,BC2,BC2N,B1,B1N,B2,B2N
	52611-S2A-044	·····	25,300	-	-	-	1	-	-			
	52611-S2A-054	·····	23,000	-	-	-	-	1	-			
	52611-S2A-S01	·····	23,000	-	-	-	-	-	1	---------	---------	SB1,SB1N,SB2,SB2N
	52611-S2A-S31	·····	23,000	-	-	-	-	-	1	---------	---------	SS2,SS2N,SS3,SS3N
11	52612-S2A-024	ダンパ-ユニット,L.リヤー ·····	28,100	1	-	-	-	-	-			
				-	1	-	-	-	-	---------	---------	B1,B1N,B2,B2N
	52612-S2A-J01	·····	25,500	-	1	1	-	-	-	---------	---------	VC1,VC1N,VC2,VC2N,V1,V1N,V2,V2N
	52612-S2A-034	·····	25,500	-	-	1	-	-	-	---------	---------	BC1,BC1N,BC2,BC2N,B1,B1N,B2,B2N
	52612-S2A-044	·····	25,300	-	-	-	1	-	-			
	52612-S2A-054	·····	23,000	-	-	-	-	1	-			
	52612-S2A-S01	·····	23,000	-	-	-	-	-	1	---------	---------	SB1,SB1N,SB2,SB2N
	52612-S2A-S31	·····	23,000	-	-	-	-	-	1	---------	---------	SS2,SS2N,SS3,SS3N
12	52620-S2A-024	ダンパ-ASSY.,L.リヤー ·····	37,000	1	-	-	-	-	-	---------	1003975	
	52620-S2A-034	·····	37,800	1	-	-	-	-	-	1003976		
				-	1	-	-	-	-	---------	---------	B1,B1N,B2,B2N
	52620-S2A-J01	·····	34,300	-	1	1	-	-	-	---------	---------	VC1,VC1N,VC2,VC2N,V1,V1N,V2,V2N
	52620-S2A-044	·····	34,300	-	-	1	-	-	-	---------	---------	BC1,BC1N,BC2,BC2N,B1,B1N,B2,B2N
	52620-S2A-J02	·····	34,100	-	-	-	1	-	-	---------	---------	NVC1,NVC1N,NVC2,NVC2N,NV1,NV1N,NV2,NV2N,SVC1 SVC1N,SVC2,SVC2N,SV1,SV1N,SV2,SV2N,VC1,VC1N,VC2 VC2N,V1,V1N,V2,V2N
	52620-S2A-054	·····	34,100	-	-	-	1	-	-	---------	---------	BC1,BC1N,BC2,BC2N,B1,B1N,B2,B2N,NBC1,NBC1N,NBC2 NBC2N,NB1,NB1N,NB2,NB2N,SBC1,SBC1N,SBC2,SBC2N SB1,SB1N,SB2,SB2N
	52620-S2A-J03	·····	31,000	-	-	-	-	1	-	---------	---------	SVC1,SVC1N,SVC2,SVC2N,SV1,SV1N,SV2,SV2N
	52620-S2A-064	·····	31,000	-	-	-	-	1	-	---------	---------	SBC1,SBC1N,SBC2,SBC2N,SB1,SB1N,SB2,SB2N
	52620-S2A-S01	·····	33,700	-	-	-	-	-	1	---------	---------	SB1,SB1N,SB2,SB2N
	52620-S2A-S31	·····	33,700	-	-	-	-	-	1	---------	---------	SS2,SS2N,SS3,SS3N
13	52676-S2A-004	シール,リヤーダンパ-マウンティング ··	290	2	-	-	-	-	-	---------	1003975	
	52676-S2A-014	·····	250	2	-	-	-	-	-	1003976		
				-	2	2	2	2	2			
14	52722-S2A-004	ラバ-,リヤーバンプストップ ·····	650	2	2	2	2	2	2			
15	52748-SM4-014	ラバ-,スプリングシート (シヨウワ) ·	440	2	2	2	2	2	2			
16	90174-S2A-000	ボルト,フランジ 12X85 ·····	250	2	2	2	2	2	2			
17	90304-S10-014	ナット,フランジ 10MM ·····	120	4	4	4	4	-	-			
				-	-	-	-	4	-	---------	1001053	
	90304-S10-024	·····	120	-	-	-	-	4	-	1001054		
				-	-	-	-	-	4			
18	90364-SG0-004	ナット,セルフロック 10MM(シヨウワ) ··	145	2	2	2	2	2	2			
19	51685-S2A-004	プレート,ダストカバ- ·····	260	2	2	2	2	2	2			

5

B-31-10 ステアリングホイール (SRS)

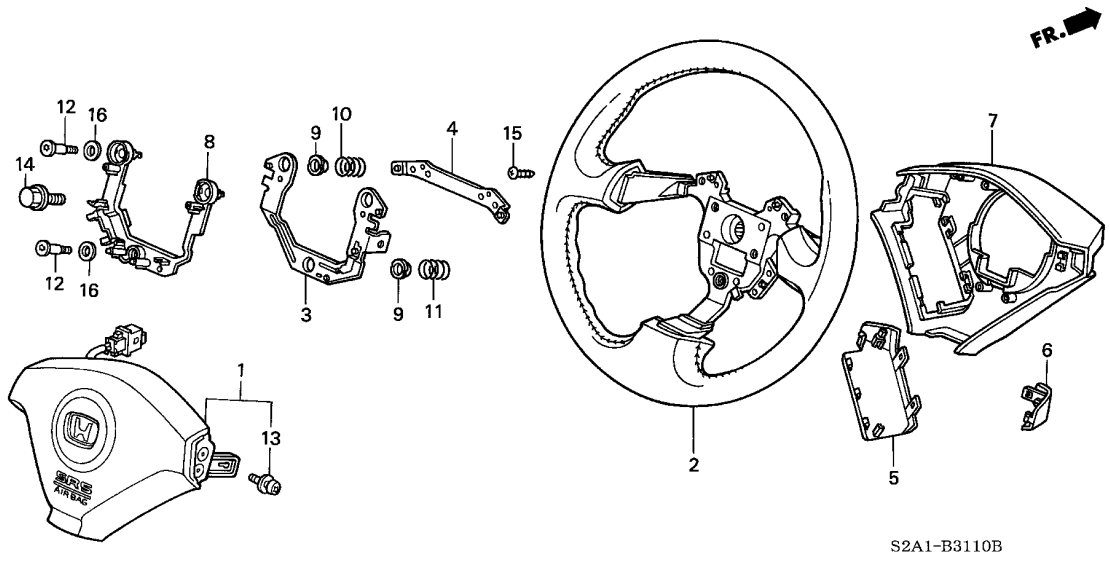

整備項目	標準時間
ﾓｼﾞｭｰﾙｷｯﾄ,ﾄﾞﾗｲﾊﾞｰ ･････････････	0.3
ｶﾊﾞｰ,ﾎﾞﾃﾞｨ ･････････････････	0.4
.ﾌﾟﾚｰﾄCOMP.,ﾎｰﾝ ｸﾞﾘｯﾌﾟCOMP. ･････････････････	0.5

見出番号	部品番号	部品名	希望小売価格	使用個数 AP1 100 MT	AP1 110 MT	AP1 120 MT	AP1 130 135,200 MT	AP2 100 MT	AP2 110 MT	適用号機 初号機	終号機	タイプ
1	06770-S2A-N81ZA	ﾓｼﾞｭｰﾙｷｯﾄ,ﾄﾞﾗｲﾊﾞｰ *NH167L*....ｸﾞﾗﾌｧｲﾄﾌﾞﾗｯｸ	44,000	1	–	–	–	–	–			
				–	1	1	–	–	–	---------	---------	BC1, BC1N, BC2, BC2N, B1, B1N, B2, B2N
	06770-S2A-N82ZA	*NH167L*....ｸﾞﾗﾌｧｲﾄﾌﾞﾗｯｸ	44,000	–	–	–	1	–	–	---------	---------	BC1, BC1N, BC2, BC2N, B1, B1N, B2, B2N, NBC1, NBC1N, NBC2 NBC2N, NB1, NB1N, NB2, NB2N, SBC1, SBC1N, SBC2, SBC2N SB1, SB1N, SB2, SB2N
	77810-S2A-N90ZA	ﾓｼﾞｭｰﾙASSY.,ﾄﾞﾗｲﾊﾞｰ *NH167L*....ｸﾞﾗﾌｧｲﾄﾌﾞﾗｯｸ	40,000	–	–	–	–	1	–	---------	---------	SBC1, SBC1N, SBC2, SBC2N, SB1, SB1N, SB2, SB2N
				–	–	–	–	–	1			
2	78501-S2A-A71ZA	ｸﾞﾘｯﾌﾟCOMP. (ﾎﾝｶﾞﾜｼｮｳ) *NH167L*....ｸﾞﾗﾌｧｲﾄﾌﾞﾗｯｸ	37,000	1	–	–	–	–	–			
				–	1	1	–	–	–	---------	---------	BC1, BC1N, BC2, BC2N, B1, B1N, B2, B2N
	78501-S2A-A71ZB	*YR158L*.....ﾀﾝ (GIOIRE)	37,000	–	–	1	–	–	–	---------	---------	B2, B2N
	78501-S2A-A72ZA	*NH167L*....ｸﾞﾗﾌｧｲﾄﾌﾞﾗｯｸ	33,500	–	–	–	1	1	–	---------	---------	BC1, BC1N, BC2, BC2N, B1, B1N, B2, B2N, NBC1, NBC1N, NBC2 NBC2N, NB1, NB1N, NB2, NB2N, SBC1, SBC1N, SBC2, SBC2N SB1, SB1N, SB2, SB2N
				–	–	–	–	–	1			
3	78502-S2A-A61	ﾌﾟﾚｰﾄCOMP.,ﾎｰﾝ ･････････	500	1	–	–	–	–	1			
				–	1	1	1	1	–	---------	---------	BC1, BC1N, BC2, BC2N, B1, B1N, B2, B2N, NBC1, NBC1N, NBC2 NBC2N, NB1, NB1N, NB2, NB2N, SBC1, SBC1N, SBC2, SBC2N SB1, SB1N, SB2, SB2N
4	78503-S2A-A61	ﾌﾟﾚｰﾄCOMP.,ｺﾝﾀｸﾄ ･･････	220	1	–	–	–	–	1			
				–	1	1	1	1	–	---------	---------	BC1, BC1N, BC2, BC2N, B1, B1N, B2, B2N, NBC1, NBC1N, NBC2 NBC2N, NB1, NB1N, NB2, NB2N, SBC1, SBC1N, SBC2, SBC2N SB1, SB1N, SB2, SB2N

ステアリングホイール (SRS)

見出番号	部品番号	部品名	希望小売価格	使用個数 AP1 100 MT	AP1 110 MT	AP1 120 MT	AP1 130 135,200 MT	AP2 100 MT	AP2 110 MT	適用号機 初号機	適用号機 終号機	タイプ
5	78514-S2A-A61ZA	ｷﾔﾂﾌﾟA,ﾎﾞﾃﾞｲｶﾊﾞｰ *NH167L*....ｸﾞﾗﾌｧｲﾄﾌﾞﾗｯｸ	500	1	–	–	–	–	1			
				–	1	1	1	1	–	---------	---------	BC1, BC1N, BC2, BC2N, B1, B1N, B2, B2N, NBC1, NBC1N, NBC2 NBC2N, NB1, NB1N, NB2, NB2N, SBC1, SBC1N, SBC2, SBC2N SB1, SB1N, SB2, SB2N
6	78515-S2A-A61ZA	ｷﾔﾂﾌﾟB,ﾎﾞﾃﾞｲｶﾊﾞｰ *NH167L*....ｸﾞﾗﾌｧｲﾄﾌﾞﾗｯｸ	450	1	–	–	–	–	1			
				–	1	1	1	1	–	---------	---------	BC1, BC1N, BC2, BC2N, B1, B1N, B2, B2N, NBC1, NBC1N, NBC2 NBC2N, NB1, NB1N, NB2, NB2N, SBC1, SBC1N, SBC2, SBC2N SB1, SB1N, SB2, SB2N
7	78518-S2A-A61ZA	ｶﾊﾞｰ,ﾎﾞﾃﾞｲ *NH167L*....ｸﾞﾗﾌｧｲﾄﾌﾞﾗｯｸ	550	1	–	–	–	–	1			
				–	1	1	1	1	–	---------	---------	BC1, BC1N, BC2, BC2N, B1, B1N, B2, B2N, NBC1, NBC1N, NBC2 NBC2N, NB1, NB1N, NB2, NB2N, SBC1, SBC1N, SBC2, SBC2N SB1, SB1N, SB2, SB2N
8	78521-S2A-A61	ｶﾊﾞｰ,ﾎｰﾝﾌﾟﾚｰﾄ	600	1	–	–	–	–	–	---------	1005649	
	78521-S2A-A62	.....	520	1	–	–	–	–	–	1005650		
				–	1	1	1	1	–	---------	---------	BC1, BC1N, BC2, BC2N, B1, B1N, B2, B2N, NBC1, NBC1N, NBC2 NBC2N, NB1, NB1N, NB2, NB2N, SBC1, SBC1N, SBC2, SBC2N SB1, SB1N, SB2, SB2N
				–	–	–	–	–	1			
9	78522-SZ3-A51	ｽﾍﾟｰｻｰ	100	3	–	–	–	–	3			
				–	3	3	3	3	–	---------	---------	BC1, BC1N, BC2, BC2N, B1, B1N, B2, B2N, NBC1, NBC1N, NBC2 NBC2N, NB1, NB1N, NB2, NB2N, SBC1, SBC1N, SBC2, SBC2N SB1, SB1N, SB2, SB2N
10	78523-SZ3-003	ｽﾌﾟﾘﾝｸﾞ,ｺｲﾙ	60	2	–	–	–	–	2			
				–	2	2	2	2	–	---------	---------	BC1, BC1N, BC2, BC2N, B1, B1N, B2, B2N, NBC1, NBC1N, NBC2 NBC2N, NB1, NB1N, NB2, NB2N, SBC1, SBC1N, SBC2, SBC2N SB1, SB1N, SB2, SB2N
11	78523-S2A-N61	ｽﾌﾟﾘﾝｸﾞB,ｺｲﾙ	60	1	–	–	–	–	1			
				–	1	1	1	1	–	---------	---------	BC1, BC1N, BC2, BC2N, B1, B1N, B2, B2N, NBC1, NBC1N, NBC2 NBC2N, NB1, NB1N, NB2, NB2N, SBC1, SBC1N, SBC2, SBC2N SB1, SB1N, SB2, SB2N
12	78524-SZ3-A51	ｽｸﾘｭｰ	185	3	–	–	–	–	–	---------	1005649	
	78524-S3Y-N81	ｽｸﾘｭｰ,ｽﾗｲﾄﾞ	150	3	–	–	–	–	–	1005650		
				–	3	3	3	3	–	---------	---------	BC1, BC1N, BC2, BC2N, B1, B1N, B2, B2N, NBC1, NBC1N, NBC2 NBC2N, NB1, NB1N, NB2, NB2N, SBC1, SBC1N, SBC2, SBC2N SB1, SB1N, SB2, SB2N
				–	–	–	–	–	3			
13	90134-S04-A81	ﾎﾞﾙﾄ,6ｶｸ 6X12	70	2	–	–	–	–	2			
				–	2	2	2	2	–	---------	---------	BC1, BC1N, BC2, BC2N, B1, B1N, B2, B2N, NBC1, NBC1N, NBC2 NBC2N, NB1, NB1N, NB2, NB2N, SBC1, SBC1N, SBC2, SBC2N SB1, SB1N, SB2, SB2N
14	90161-SV4-003	ﾎﾞﾙﾄ,ｽﾃｱﾘﾝｸﾞﾊﾝﾄﾞﾙ	150	1	–	–	–	–	1			
				–	1	1	1	1	–	---------	---------	BC1, BC1N, BC2, BC2N, B1, B1N, B2, B2N, NBC1, NBC1N, NBC2 NBC2N, NB1, NB1N, NB2, NB2N, SBC1, SBC1N, SBC2, SBC2N SB1, SB1N, SB2, SB2N
15	93913-14420	ｽｸﾘｭｰ,ﾀｯﾋﾟﾝｸﾞ 4X16(PO) .	25	4	–	–	–	–	4			
				–	4	4	4	4	–	---------	---------	BC1, BC1N, BC2, BC2N, B1, B1N, B2, B2N, NBC1, NBC1N, NBC2 NBC2N, NB1, NB1N, NB2, NB2N, SBC1, SBC1N, SBC2, SBC2N SB1, SB1N, SB2, SB2N
16	78522-S3A-N81	ﾜｯｼｬｰ	50	3	–	–	–	–	–	1005650		
				–	3	3	3	3	–	---------	---------	BC1, BC1N, BC2, BC2N, B1, B1N, B2, B2N, NBC1, NBC1N, NBC2 NBC2N, NB1, NB1N, NB2, NB2N, SBC1, SBC1N, SBC2, SBC2N SB1, SB1N, SB2, SB2N
				–	–	–	–	–	3			

B-31-11 ステアリングホイール (SRS) (VGS)

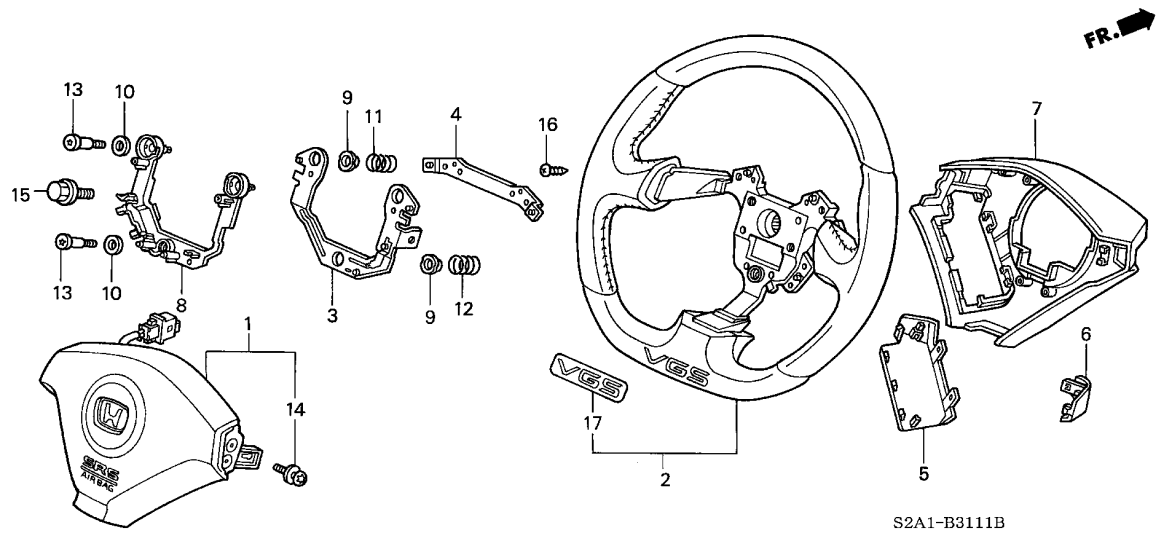

整備項目	標準時間
ﾓｼﾞｭｰﾙｷｯﾄ,ﾄﾞﾗｲﾊﾞｰ ･････････････	0.3
ｶﾊﾞｰ,ﾎﾞﾃﾞｨ ･････････････････	0.4
.ﾌﾟﾚｰﾄCOMP.,ﾎｰﾝ ｸﾞﾘｯﾌﾟCOMP. ･････････････････	0.8

見出番号	部品番号	部品名	希望小売価格	使用個数 AP1 100 MT	AP1 110 MT	AP1 120 MT	AP1 130 135,200 MT	AP2 100 MT	AP2 110 MT	適用号機 初号機	終号機	タイプ
1	06770-S2A-N81ZA	ﾓｼﾞｭｰﾙｷｯﾄ,ﾄﾞﾗｲﾊﾞｰ *NH167L*....ｸﾞﾗﾌｧｲﾄﾌﾞﾗｯｸ	44,000	-	1	1	-	-	-	---------	---------	VC1, VC1N, VC2, VC2N, V1, V1N, V2, V2N
	06770-S2A-N82ZA	*NH167L*....ｸﾞﾗﾌｧｲﾄﾌﾞﾗｯｸ	44,000	-	-	-	1	-	-	---------	---------	NVC1, NVC1N, NVC2, NVC2N, NV1, NV1N, NV2, NV2N, SVC1 SVC1N, SVC2, SVC2N, SV1, SV1N, SV2, SV2N, VC1, VC1N, VC2 VC2N, V1, V1N, V2, V2N
	77810-S2A-N90ZA	ﾓｼﾞｭｰﾙASSY.,ﾄﾞﾗｲﾊﾞｰ *NH167L*....ｸﾞﾗﾌｧｲﾄﾌﾞﾗｯｸ	40,000	-	-	-	-	1	-	---------	---------	SVC1, SVC1N, SVC2, SVC2N, SV1, SV1N, SV2, SV2N
2	78501-S2A-S72ZA	ｸﾞﾘｯﾌﾟCOMP. (ﾎﾝｶﾞﾜｼｮｳ) *NH167L*....ｸﾞﾗﾌｧｲﾄﾌﾞﾗｯｸ	66,200	-	1	-	-	-	-	---------	---------	V1, V1N, V2, V2N
	78501-S2A-S72ZB	*NH474L*...USﾐﾃﾞｨｱﾑｼﾙﾊﾞｰ	66,200	-	-	1	-	-	-	---------	---------	VC1, VC1N, VC2, VC2N, V1, V1N, V2, V2N
	78501-S2A-S72ZC	*YR158L*.....ﾀﾝ (GIOIRE)	66,200	-	-	1	-	-	-	---------	---------	V2, V2N
	78501-S2A-S73ZB	*NH474L*...USﾐﾃﾞｨｱﾑｼﾙﾊﾞｰ	60,000	-	-	-	1	1	-	---------	---------	NVC1, NVC1N, NVC2, NVC2N, NV1, NV1N, NV2, NV2N, SVC1 SVC1N, SVC2, SVC2N, SV1, SV1N, SV2, SV2N, VC1, VC1N, VC2 VC2N, V1, V1N, V2, V2N
3	78502-S2A-A61	ﾌﾟﾚｰﾄCOMP.,ﾎｰﾝ ･････････	500	-	1	1	1	1	-	---------	---------	NVC1, NVC1N, NVC2, NVC2N, NV1, NV1N, NV2, NV2N, SVC1 SVC1N, SVC2, SVC2N, SV1, SV1N, SV2, SV2N, VC1, VC1N, VC2 VC2N, V1, V1N, V2, V2N
4	78503-S2A-A61	ﾌﾟﾚｰﾄCOMP.,ｺﾝﾀｸﾄ ･･････	220	-	1	1	1	1	-	---------	---------	NVC1, NVC1N, NVC2, NVC2N, NV1, NV1N, NV2, NV2N, SVC1 SVC1N, SVC2, SVC2N, SV1, SV1N, SV2, SV2N, VC1, VC1N, VC2 VC2N, V1, V1N, V2, V2N
5	78514-S2A-A61ZA	ｷｬﾂﾌﾟA,ﾎﾞﾃﾞｨｶﾊﾞｰ *NH167L*....ｸﾞﾗﾌｧｲﾄﾌﾞﾗｯｸ	500	-	1	1	1	1	-	---------	---------	NVC1, NVC1N, NVC2, NVC2N, NV1, NV1N, NV2, NV2N, SVC1 SVC1N, SVC2, SVC2N, SV1, SV1N, SV2, SV2N, VC1, VC1N, VC2 VC2N, V1, V1N, V2, V2N

B-31-11 ステアリングホイール (SRS) (VGS)

見出番号	部品番号	部品名	希望小売価格	使用個数 AP1 100 MT	AP1 110 MT	AP1 120 MT	AP1 130 135, 200 MT	AP2 100 MT	AP2 110 MT	適用号機 初号機	終号機	タイプ
6	78515-S2A-A61ZA	ｷｬﾂﾌﾟB,ﾎﾞﾃﾞｲｶﾊﾞｰ *NH167L*....ｸﾞﾗﾌｧｲﾄﾌﾞﾗｯｸ	450	–	1	1	1	1	–	---------	---------	NVC1, NVC1N, NVC2, NVC2N, NV1, NV1N, NV2, NV2N, SVC1 SVC1N, SVC2, SVC2N, SV1, SV1N, SV2, SV2N, VC1, VC1N, VC2 VC2N, V1, V1N, V2, V2N
7	78518-S2A-A61ZA	ｶﾊﾞｰ,ﾎﾞﾃﾞｲ *NH167L*....ｸﾞﾗﾌｧｲﾄﾌﾞﾗｯｸ	550	–	1	1	1	1	–	---------	---------	NVC1, NVC1N, NVC2, NVC2N, NV1, NV1N, NV2, NV2N, SVC1 SVC1N, SVC2, SVC2N, SV1, SV1N, SV2, SV2N, VC1, VC1N, VC2 VC2N, V1, V1N, V2, V2N
8	78521-S2A-A62	ｶﾊﾞｰ,ﾎｰﾝﾌﾟﾚｰﾄ ･････････	520	–	1	1	1	1	–	---------	---------	NVC1, NVC1N, NVC2, NVC2N, NV1, NV1N, NV2, NV2N, SVC1 SVC1N, SVC2, SVC2N, SV1, SV1N, SV2, SV2N, VC1, VC1N, VC2 VC2N, V1, V1N, V2, V2N
9	78522-SZ3-A51	ｽﾍﾟｰｻｰ ････････････････	100	–	3	3	3	3	–	---------	---------	NVC1, NVC1N, NVC2, NVC2N, NV1, NV1N, NV2, NV2N, SVC1 SVC1N, SVC2, SVC2N, SV1, SV1N, SV2, SV2N, VC1, VC1N, VC2 VC2N, V1, V1N, V2, V2N
10	78522-S3A-N81	ﾜｯｼｬｰ ････････････････	50	–	3	3	3	3	–	---------	---------	NVC1, NVC1N, NVC2, NVC2N, NV1, NV1N, NV2, NV2N, SVC1 SVC1N, SVC2, SVC2N, SV1, SV1N, SV2, SV2N, VC1, VC1N, VC2 VC2N, V1, V1N, V2, V2N
11	78523-SZ3-003	ｽﾌﾟﾘﾝｸﾞ,ｺｲﾙ ･････････････	60	–	2	2	2	2	–	---------	---------	NVC1, NVC1N, NVC2, NVC2N, NV1, NV1N, NV2, NV2N, SVC1 SVC1N, SVC2, SVC2N, SV1, SV1N, SV2, SV2N, VC1, VC1N, VC2 VC2N, V1, V1N, V2, V2N
12	78523-S2A-N61	ｽﾌﾟﾘﾝｸﾞB,ｺｲﾙ ････････････	60	–	1	1	1	1	–	---------	---------	NVC1, NVC1N, NVC2, NVC2N, NV1, NV1N, NV2, NV2N, SVC1 SVC1N, SVC2, SVC2N, SV1, SV1N, SV2, SV2N, VC1, VC1N, VC2 VC2N, V1, V1N, V2, V2N
13	78524-S3Y-N81	ｽｸﾘｭｰ,ｽﾗｲﾄﾞ ･････････････	150	–	3	3	3	3	–	---------	---------	NVC1, NVC1N, NVC2, NVC2N, NV1, NV1N, NV2, NV2N, SVC1 SVC1N, SVC2, SVC2N, SV1, SV1N, SV2, SV2N, VC1, VC1N, VC2 VC2N, V1, V1N, V2, V2N
14	90134-S04-A81	ﾎﾞﾙﾄ,6ｶｸ 6X12 ･････････	70	–	2	2	2	2	–	---------	---------	NVC1, NVC1N, NVC2, NVC2N, NV1, NV1N, NV2, NV2N, SVC1 SVC1N, SVC2, SVC2N, SV1, SV1N, SV2, SV2N, VC1, VC1N, VC2 VC2N, V1, V1N, V2, V2N
15	90161-S2A-003	ﾎﾞﾙﾄ ･････････････････	150	–	1	1	1	1	–	---------	---------	NVC1, NVC1N, NVC2, NVC2N, NV1, NV1N, NV2, NV2N, SVC1 SVC1N, SVC2, SVC2N, SV1, SV1N, SV2, SV2N, VC1, VC1N, VC2 VC2N, V1, V1N, V2, V2N
16	93913-14420	ｽｸﾘｭｰ,ﾀｯﾋﾟﾝｸﾞ 4X16(PO) ･	25	–	4	4	4	4	–	---------	---------	NVC1, NVC1N, NVC2, NVC2N, NV1, NV1N, NV2, NV2N, SVC1 SVC1N, SVC2, SVC2N, SV1, SV1N, SV2, SV2N, VC1, VC1N, VC2 VC2N, V1, V1N, V2, V2N
17	78509-S2A-S71	ｽﾃｯｶｰ (VGS) ･････････････	860	–	1	1	1	1	–	---------	---------	NVC1, NVC1N, NVC2, NVC2N, NV1, NV1N, NV2, NV2N, SVC1 SVC1N, SVC2, SVC2N, SV1, SV1N, SV2, SV2N, VC1, VC1N, VC2 VC2N, V1, V1N, V2, V2N

B-32 ステアリングコラム

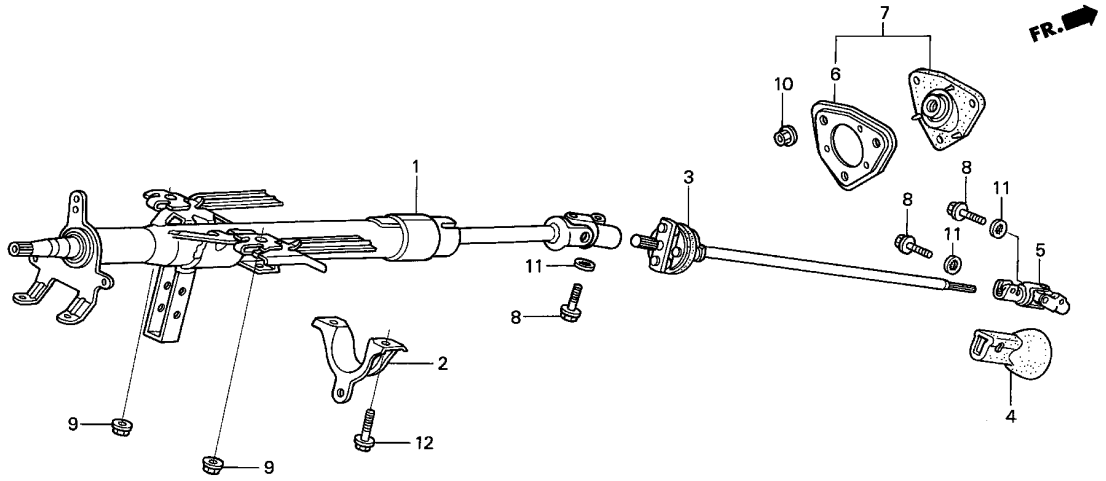

整備項目	標準時間
ジョイントCOMP.B,ステアリング	0.8
ダストシールCOMP.,ジョイント	0.9
シャフトCOMP.,ステアリング	1.1
コラムASSY.,ステアリング	1.4

見出番号	部品番号	部品名	希望小売価格	使用個数 AP1 100 MT	AP1 110 MT	AP1 120 MT	AP1 130 135,200 MT	AP2 100 MT	AP2 110 MT	適用号機 初号機	終号機	タイプ
1	53200-S2A-003	コラムASSY.,ステアリング	19,200	1	–	–	–	–	–			
				–	1	–	–	–	–	---------	---------	B1, B1N, B2, B2N
	53200-S2A-J01		19,200	–	1	–	–	–	–	---------	---------	V1, V1N, V2, V2N
	53200-S2A-013		16,500	–	–	1	1	1	–	---------	---------	BC1, BC1N, BC2, BC2N, B1, B1N, B2, B2N, NBC1, NBC1N, NBC2 NBC2N, NB1, NB1N, NB2, NB2N, SBC1, SBC1N, SBC2, SBC2N SB1, SB1N, SB2, SB2N
	53200-S2A-J02		16,500	–	–	1	1	1	–	---------	---------	NVC1, NVC1N, NVC2, NVC2N, NV1, NV1N, NV2, NV2N, SVC1 SVC1N, SVC2, SVC2N, SV1, SV1N, SV2, SV2N, VC1, VC1N, VC2 VC2N, V1, V1N, V2, V2N
	53200-S2A-A51		16,500	–	–	–	–	–	1			
2	53216-S2A-000	ホールドB,ステアリングコラム	300	1	1	1	1	1	1			
3	53319-S2A-003	シャフトCOMP.,ステアリング	7,000	1	–	–	–	–	1			
				–	1	1	1	1	–	---------	---------	BC1, BC1N, BC2, BC2N, B1, B1N, B2, B2N, NBC1, NBC1N, NBC2 NBC2N, NB1, NB1N, NB2, NB2N, SBC1, SBC1N, SBC2, SBC2N SB1, SB1N, SB2, SB2N
	53319-S2A-J01	シャフトCOMP.,ステアリング (C)	7,000	–	1	1	1	1	–	---------	---------	NVC1, NVC1N, NVC2, NVC2N, NV1, NV1N, NV2, NV2N, SVC1 SVC1N, SVC2, SVC2N, SV1, SV1N, SV2, SV2N, VC1, VC1N, VC2 VC2N, V1, V1N, V2, V2N
4	53321-SF1-950	ガード,ステアリングジョイント	340	1	–	–	–	–	1			
				–	1	1	1	1	–	---------	---------	BC1, BC1N, BC2, BC2N, B1, B1N, B2, B2N, NBC1, NBC1N, NBC2 NBC2N, NB1, NB1N, NB2, NB2N, SBC1, SBC1N, SBC2, SBC2N SB1, SB1N, SB2, SB2N
	53321-S2A-000		340	–	1	1	1	1	–	---------	---------	NVC1, NVC1N, NVC2, NVC2N, NV1, NV1N, NV2, NV2N, SVC1 SVC1N, SVC2, SVC2N, SV1, SV1N, SV2, SV2N, VC1, VC1N, VC2 VC2N, V1, V1N, V2, V2N

B-32 ステアリングコラム

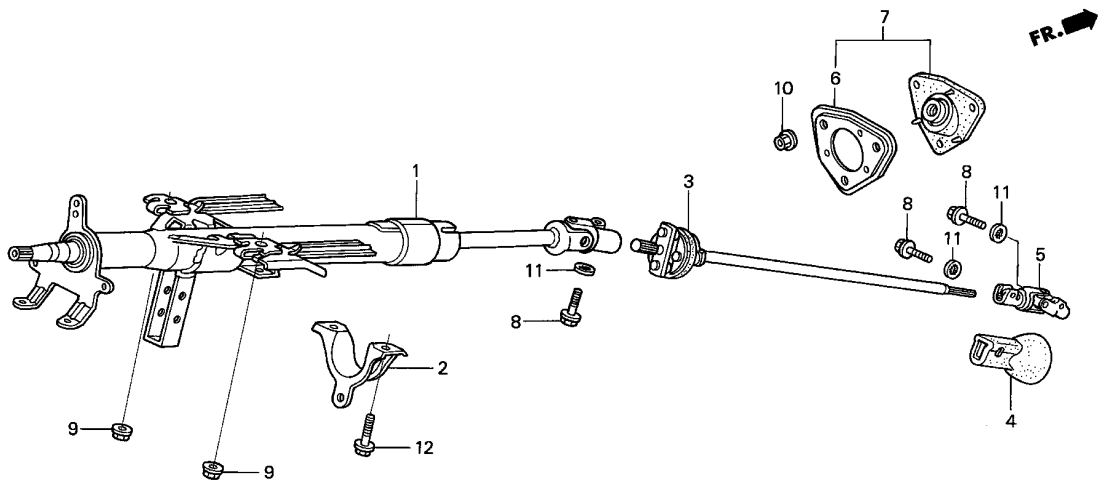

見出番号	部品番号	部品名	希望小売価格	使用個数 AP1 100 MT	AP1 110 MT	AP1 120 MT	AP1 130 135,200 MT	AP2 100 MT	AP2 110 MT	適用号機 初号機	終号機	タイプ
5	53323-SW5-003	ジョイントCOMP.B,ステアリング ・・・	4,150	1	–	–	–	–	–			
				–	1	1	1	1	–	---------	---------	BC1,BC1N,BC2,BC2N,B1,B1N,B2,B2N,NBC1,NBC1N,NBC2 NBC2N,NB1,NB1N,NB2,NB2N,SBC1,SBC1N,SBC2,SBC2N SB1,SB1N,SB2,SB2N
	53323-S2A-J01	・・・・・・・・・・・・・・・・・・・・・・	4,150	–	1	1	1	1	–	---------	---------	NVC1,NVC1N,NVC2,NVC2N,NV1,NV1N,NV2,NV2N,SVC1 SVC1N,SVC2,SVC2N,SV1,SV1N,SV2,SV2N,VC1,VC1N,VC2 VC2N,V1,V1N,V2,V2N
	53323-S2A-000	・・・・・・・・・・・・・・・・・・・・・・	4,150	–	–	–	–	–	1			
6	53332-S2A-000	プレートCOMP.,ジョイントカバー ・・	400	1	1	1	1	1	1			
7	53334-S2A-000	ダストシールCOMP.,ジョイント ・・・・	1,100	1	1	1	1	1	1			
8	90135-SB0-003	ボルト,ステアリングヨーク 8X28 (ニツホンセイコウ)	90	3	–	–	–	–	–			
				–	3	–	–	–	–	---------	1100840	B1,B1N,B2,B2N
	90135-SF1-000	ボルト,センターシヤフトヨーク ・・・・・・・	130	–	3	–	–	–	–	---------	---------	V1,V1N,V2,V2N
				–	3	–	–	–	–	1100841	---------	B1,B1N,B2,B2N
				–	–	3	3	3	3			
9	90361-SR3-000	ナット,フランジ 8MM ・・・・・・・・・・	105	2	2	2	2	2	2			
10	90361-SV4-003	ナット,ペイントカツテイング 6MM ・・・	90	3	3	3	3	3	3			
11	90511-671-003	ワツシヤー,ロツク ・・・・・・・・・・・・・・	105	3	3	3	3	3	3			
12	95701-08025-08	ボルト,フランジ 8X25 ・・・・・・・・	50	2	2	2	2	2	2			

5

B-33-10 パワステギヤーボックス

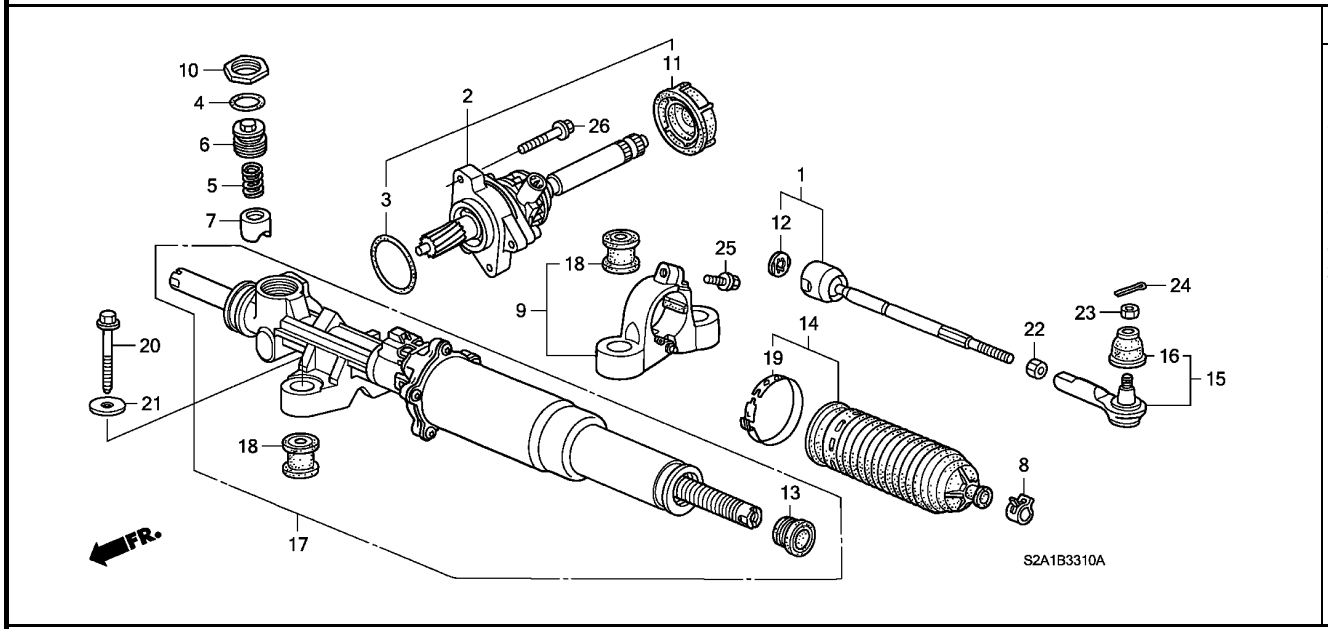

整備項目	標準時間
ｶﾞｲﾄﾞ,ｽﾃｱﾘﾝｸﾞﾗｯｸ	0.3
ﾌﾞｰﾂ,ﾀｲﾛｯﾄﾞｴﾝﾄﾞ (ｲﾂｺﾏｼ 0.3 ｶｻﾝ)	0.5
ｴﾝﾄﾞCOMP.,ﾀｲﾛｯﾄﾞ (ｲﾂｺﾏｼ 0.5 ｶｻﾝ)	0.7
ﾀﾞｽﾄｼｰﾙA,ﾀｲﾛｯﾄﾞ (ｲﾂｺﾏｼ 0.4 ｶｻﾝ)	0.8
ｴﾝﾄﾞｾｯﾄ,ﾗｯｸ (ｲﾂｺﾏｼ 0.7 ｶｻﾝ)	1.0
ｾﾝｻｰASSY.,ﾄﾙｸ	1.4
ﾎﾞｯｸｽCOMP.,ｽﾃｱﾘﾝｸﾞｷﾞﾔｰ	2.7

見出番号	部品番号	部品名	希望小売価格	使用個数 AP1 100 MT	AP1 110 MT	AP1 120 MT	AP1 130 MT	AP2 100 MT	AP2 110 MT	適用号機 初号機	終号機	タイプ
1	53010-S2A-003	ｴﾝﾄﾞｾｯﾄ,ﾗｯｸ	3,450	2	–	–	–	–	2			
				–	2	2	2	2	–	---------	---------	BC1, BC1N, BC2, BC2N, B1, B1N, B2, B2N, NBC1, NBC1N, NBC2 NBC2N, NB1, NB1N, NB2, NB2N, SBC1, SBC1N, SBC2, SBC2N SB1, SB1N, SB2, SB2N
2	53101-S2A-013	ｾﾝｻｰASSY.,ﾄﾙｸ	24,200	1	–	–	–	–	–			
				–	1	1	–	–	–	---------	---------	BC1, BC1N, BC2, BC2N, B1, B1N, B2, B2N
	53101-S2A-023		21,900	–	–	–	1	1	–	---------	---------	BC1, BC1N, BC2, BC2N, B1, B1N, B2, B2N, NBC1, NBC1N, NBC2 NBC2N, NB1, NB1N, NB2, NB2N, SBC1, SBC1N, SBC2, SBC2N SB1, SB1N, SB2, SB2N
				–	–	–	–	–	1			
3	53106-S0A-003	Oﾘﾝｸﾞ 54.4X3.1	150	1	–	–	–	–	1			
				–	1	1	1	1	–	---------	---------	BC1, BC1N, BC2, BC2N, B1, B1N, B2, B2N, NBC1, NBC1N, NBC2 NBC2N, NB1, NB1N, NB2, NB2N, SBC1, SBC1N, SBC2, SBC2N SB1, SB1N, SB2, SB2N
4	53412-SM4-J61	Oﾘﾝｸﾞ,ﾗｯｸｶﾞｲﾄﾞ (NOK)	115	1	–	–	–	–	1			
				–	1	1	1	1	–	---------	---------	BC1, BC1N, BC2, BC2N, B1, B1N, B2, B2N, NBC1, NBC1N, NBC2 NBC2N, NB1, NB1N, NB2, NB2N, SBC1, SBC1N, SBC2, SBC2N SB1, SB1N, SB2, SB2N
5	53413-SP0-010	ｽﾌﾟﾘﾝｸﾞ,ﾗｯｸｶﾞｲﾄﾞﾌﾟﾚｯｼｬｰ	155	1	–	–	–	–	1			
				–	1	1	1	1	–	---------	---------	BC1, BC1N, BC2, BC2N, B1, B1N, B2, B2N, NBC1, NBC1N, NBC2 NBC2N, NB1, NB1N, NB2, NB2N, SBC1, SBC1N, SBC2, SBC2N SB1, SB1N, SB2, SB2N
6	53414-SM4-J60	ｽｸﾘｭｰ,ﾗｯｸｶﾞｲﾄﾞ	540	1	–	–	–	–	1			
				–	1	1	1	1	–	---------	---------	BC1, BC1N, BC2, BC2N, B1, B1N, B2, B2N, NBC1, NBC1N, NBC2 NBC2N, NB1, NB1N, NB2, NB2N, SBC1, SBC1N, SBC2, SBC2N SB1, SB1N, SB2, SB2N

B-33-10 パワステギヤーボックス

見出番号	部品番号	部品名	希望小売価格	使用個数 AP1 100 MT	AP1 110 MT	AP1 120 MT	AP1 130 135,200 MT	AP2 100 MT	AP2 110 MT	適用号機 初号機	終号機	タイプ
7	53416-S2A-003	ｶﾞｲﾄﾞ,ｽﾃｱﾘﾝｸﾞﾗｯｸ ･･････	830	1	–	–	–	–	–			
				–	1	1	–	–	–	---------	---------	BC1, BC1N, BC2, BC2N, B1, B1N, B2, B2N
	53416-S2A-J01	ｶﾞｲﾄﾞCOMP.,ｽﾃｱﾘﾝｸﾞﾗｯｸ ･･	800	–	–	–	1	1	–	---------	---------	BC1, BC1N, BC2, BC2N, B1, B1N, B2, B2N, NBC1, NBC1N, NBC2 NBC2N, NB1, NB1N, NB2, NB2N, SBC1, SBC1N, SBC2, SBC2N SB1, SB1N, SB2, SB2N
				–	–	–	–	–	1			
8	53434-S84-A01	ｸﾘｯﾌﾟ,ｽﾃｱﾘﾝｸﾞﾀｲﾛｯﾄﾞ ････	150	2	–	–	–	–	2			
				–	2	2	2	2	–	---------	---------	BC1, BC1N, BC2, BC2N, B1, B1N, B2, B2N, NBC1, NBC1N, NBC2 NBC2N, NB1, NB1N, NB2, NB2N, SBC1, SBC1N, SBC2, SBC2N SB1, SB1N, SB2, SB2N
9	53438-S2A-003	ﾌﾞﾗｹｯﾄCOMP. ･････････････	5,100	1	–	–	–	–	–			
				–	1	1	–	–	–	---------	---------	BC1, BC1N, BC2, BC2N, B1, B1N, B2, B2N
	53438-S2A-013	･････････････････････	4,900	–	–	–	1	1	–	---------	---------	BC1, BC1N, BC2, BC2N, B1, B1N, B2, B2N, NBC1, NBC1N, NBC2 NBC2N, NB1, NB1N, NB2, NB2N, SBC1, SBC1N, SBC2, SBC2N SB1, SB1N, SB2, SB2N
				–	–	–	–	–	1			
10	53458-SM4-J60	ﾅｯﾄ,ﾗｯｸｽｸﾘｭｰﾛｯｸ ････････	245	1	–	–	–	–	1			
				–	1	1	1	1	–	---------	---------	BC1, BC1N, BC2, BC2N, B1, B1N, B2, B2N, NBC1, NBC1N, NBC2 NBC2N, NB1, NB1N, NB2, NB2N, SBC1, SBC1N, SBC2, SBC2N SB1, SB1N, SB2, SB2N
11	53501-S2A-003	ｶﾊﾞｰ,ﾋﾟﾆｵﾝﾀﾞｽﾄ ･････････	350	1	–	–	–	–	–			
				–	1	1	1	1	–	---------	---------	BC1, BC1N, BC2, BC2N, B1, B1N, B2, B2N, NBC1, NBC1N, NBC2 NBC2N, NB1, NB1N, NB2, NB2N, SBC1, SBC1N, SBC2, SBC2N SB1, SB1N, SB2, SB2N
12	53536-S84-A01	ﾜｯｼｬｰ,ﾀｲﾛｯﾄﾞﾛｯｸ ････････	130	2	–	–	–	–	2			
				–	2	2	2	2	–	---------	---------	BC1, BC1N, BC2, BC2N, B1, B1N, B2, B2N, NBC1, NBC1N, NBC2 NBC2N, NB1, NB1N, NB2, NB2N, SBC1, SBC1N, SBC2, SBC2N SB1, SB1N, SB2, SB2N
13	53537-SW5-003	ﾗﾊﾞｰCOMP.,ｽﾄｯﾊﾟｰ ･･････	400	2	–	–	–	–	2			
				–	2	2	2	2	–	---------	---------	BC1, BC1N, BC2, BC2N, B1, B1N, B2, B2N, NBC1, NBC1N, NBC2 NBC2N, NB1, NB1N, NB2, NB2N, SBC1, SBC1N, SBC2, SBC2N SB1, SB1N, SB2, SB2N
14	53537-S2A-003	ﾀﾞｽﾄｼｰﾙA,ﾀｲﾛｯﾄﾞ ････････	800	2	–	–	–	–	2			
				–	2	2	2	2	–	---------	---------	BC1, BC1N, BC2, BC2N, B1, B1N, B2, B2N, NBC1, NBC1N, NBC2 NBC2N, NB1, NB1N, NB2, NB2N, SBC1, SBC1N, SBC2, SBC2N SB1, SB1N, SB2, SB2N
15	53540-S47-951	ｴﾝﾄﾞCOMP.,ﾀｲﾛｯﾄﾞ ･･････	2,500	2	–	–	–	–	2			
				–	2	2	2	2	–	---------	---------	BC1, BC1N, BC2, BC2N, B1, B1N, B2, B2N, NBC1, NBC1N, NBC2 NBC2N, NB1, NB1N, NB2, NB2N, SBC1, SBC1N, SBC2, SBC2N SB1, SB1N, SB2, SB2N
16	53546-S30-005	ﾌﾞｰﾂ,ﾀｲﾛｯﾄﾞｴﾝﾄﾞ ････････	500	2	–	–	–	–	2			
				–	2	2	2	2	–	---------	---------	BC1, BC1N, BC2, BC2N, B1, B1N, B2, B2N, NBC1, NBC1N, NBC2 NBC2N, NB1, NB1N, NB2, NB2N, SBC1, SBC1N, SBC2, SBC2N SB1, SB1N, SB2, SB2N
17	53602-S2A-003	ﾎﾞｯｸｽCOMP.,ｽﾃｱﾘﾝｸﾞｷﾞﾔｰ ･	82,800	1	–	–	–	–	–			
				–	1	1	–	–	–	---------	---------	BC1, BC1N, BC2, BC2N, B1, B1N, B2, B2N
	53602-S2A-013	･････････････････････	75,000	–	–	–	1	1	–	---------	---------	BC1, BC1N, BC2, BC2N, B1, B1N, B2, B2N, NBC1, NBC1N, NBC2 NBC2N, NB1, NB1N, NB2, NB2N, SBC1, SBC1N, SBC2, SBC2N SB1, SB1N, SB2, SB2N
				–	–	–	–	–	1			
18	53685-S2A-003	ﾌﾞｯｼｭ,ｽﾃｱﾘﾝｸﾞｷﾞﾔｰﾎﾞｯｸｽ ﾏｳﾝﾃｲﾝｸﾞ	390	4	–	–	–	–	–			
				–	4	4	–	–	–	---------	---------	BC1, BC1N, BC2, BC2N, B1, B1N, B2, B2N

5

パワステギヤーボックス

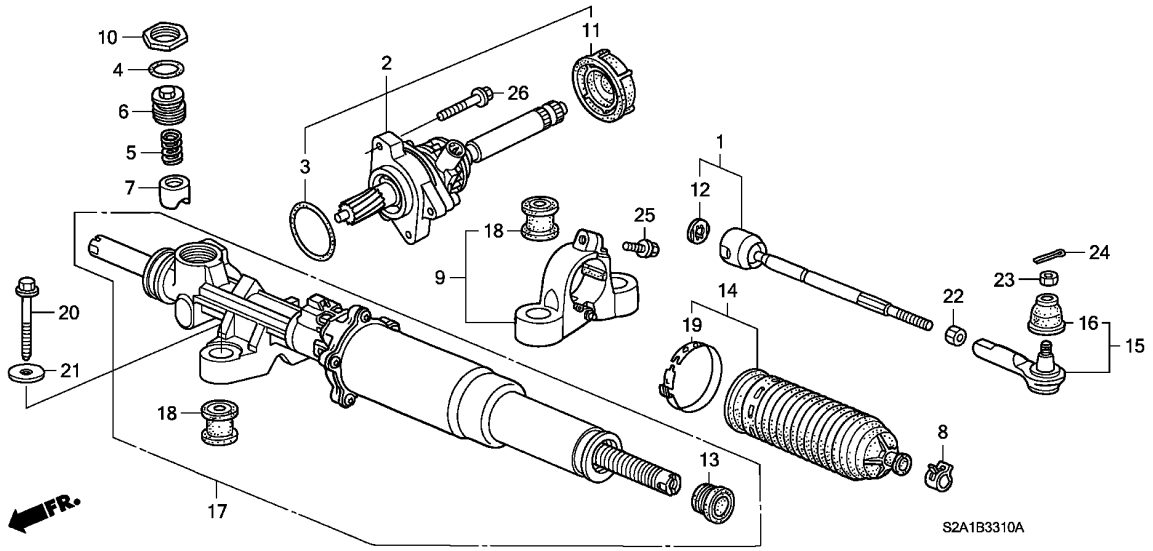

見出番号	部品番号	部品名	希望小売価格	AP1 100 MT	AP1 110 MT	AP1 120 MT	AP1 130 135, 200 MT	AP2 100 MT	AP2 110 MT	適用号機 初号機	適用号機 終号機	タイプ
18)	53685-SDA-A01	ブッシュ, ギヤーボックスマウンティング	500	–	–	–	4	4	–	---------	---------	BC1, BC1N, BC2, BC2N, B1, B1N, B2, B2N, NBC1, NBC1N, NBC2 NBC2N, NB1, NB1N, NB2, NB2N, SBC1, SBC1N, SBC2, SBC2N SB1, SB1N, SB2, SB2N
				–	–	–	–	–	4			
19	53892-S2A-003	バンド, ビローズ ·····	250	2	–	–	–	–	2			
				–	2	2	2	2	–	---------	---------	BC1, BC1N, BC2, BC2N, B1, B1N, B2, B2N, NBC1, NBC1N, NBC2 NBC2N, NB1, NB1N, NB2, NB2N, SBC1, SBC1N, SBC2, SBC2N SB1, SB1N, SB2, SB2N
20	90108-S2A-003	ボルト, ギヤーボックスマウンティング (10X107)	220	4	–	–	–	–	4			
				–	4	4	4	4	–	---------	---------	BC1, BC1N, BC2, BC2N, B1, B1N, B2, B2N, NBC1, NBC1N, NBC2 NBC2N, NB1, NB1N, NB2, NB2N, SBC1, SBC1N, SBC2, SBC2N SB1, SB1N, SB2, SB2N
21	90506-S0A-020	ワッシャー, プレイン 10MM ·····	100	4	–	–	–	–	4			
				–	4	4	4	4	–	---------	---------	BC1, BC1N, BC2, BC2N, B1, B1N, B2, B2N, NBC1, NBC1N, NBC2 NBC2N, NB1, NB1N, NB2, NB2N, SBC1, SBC1N, SBC2, SBC2N SB1, SB1N, SB2, SB2N
22	94001-14080-0S	ナット, 6カク 14MM ·····	50	2	–	–	–	–	2			
				–	2	2	2	2	–	---------	---------	BC1, BC1N, BC2, BC2N, B1, B1N, B2, B2N, NBC1, NBC1N, NBC2 NBC2N, NB1, NB1N, NB2, NB2N, SBC1, SBC1N, SBC2, SBC2N SB1, SB1N, SB2, SB2N
23	94030-12280	ナット, 6カク 12MM ·····	40	2	–	–	–	–	2			
				–	2	2	2	2	–	---------	---------	BC1, BC1N, BC2, BC2N, B1, B1N, B2, B2N, NBC1, NBC1N, NBC2 NBC2N, NB1, NB1N, NB2, NB2N, SBC1, SBC1N, SBC2, SBC2N SB1, SB1N, SB2, SB2N

B-33-10 パワステギヤーボックス

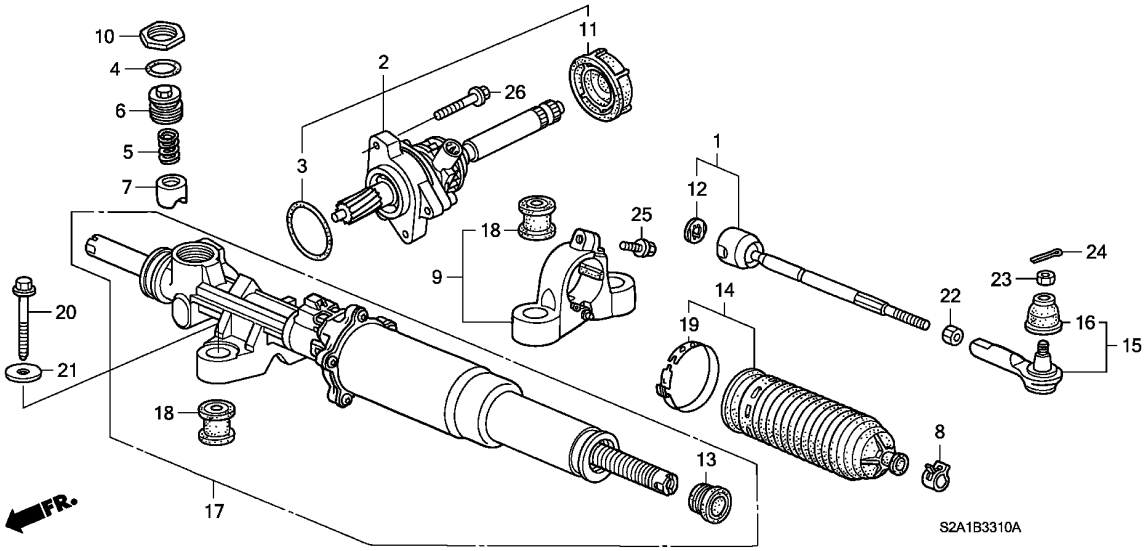

見出番号	部品番号	部品名	希望小売価格	使用個数 AP1 100 MT	AP1 110 MT	AP1 120 MT	AP1 130 MT	AP2 100 MT	AP2 110 MT	適用号機 初号機	終号機	タイプ
24	94201-30220	ﾋﾟﾝ,ｽﾌﾟﾘｯﾄ 3.0X22 ·····	30	2	–	–	–	–	2			
				–	2	2	2	2	–	---------	---------	BC1, BC1N, BC2, BC2N, B1, B1N, B2, B2N, NBC1, NBC1N, NBC2 NBC2N, NB1, NB1N, NB2, NB2N, SBC1, SBC1N, SBC2, SBC2N SB1, SB1N, SB2, SB2N
25	95701-08020-08	ﾎﾞﾙﾄ,ﾌﾗﾝｼﾞ 8X20 ·····	35	1	–	–	–	–	1			
				–	1	1	1	1	–	---------	---------	BC1, BC1N, BC2, BC2N, B1, B1N, B2, B2N, NBC1, NBC1N, NBC2 NBC2N, NB1, NB1N, NB2, NB2N, SBC1, SBC1N, SBC2, SBC2N SB1, SB1N, SB2, SB2N
26	95701-08025-08	ﾎﾞﾙﾄ,ﾌﾗﾝｼﾞ 8X25 ·····	50	2	–	–	–	–	2			
				–	2	2	2	2	–	---------	---------	BC1, BC1N, BC2, BC2N, B1, B1N, B2, B2N, NBC1, NBC1N, NBC2 NBC2N, NB1, NB1N, NB2, NB2N, SBC1, SBC1N, SBC2, SBC2N SB1, SB1N, SB2, SB2N

B-33-11 パワステギヤーボックス (VGS)

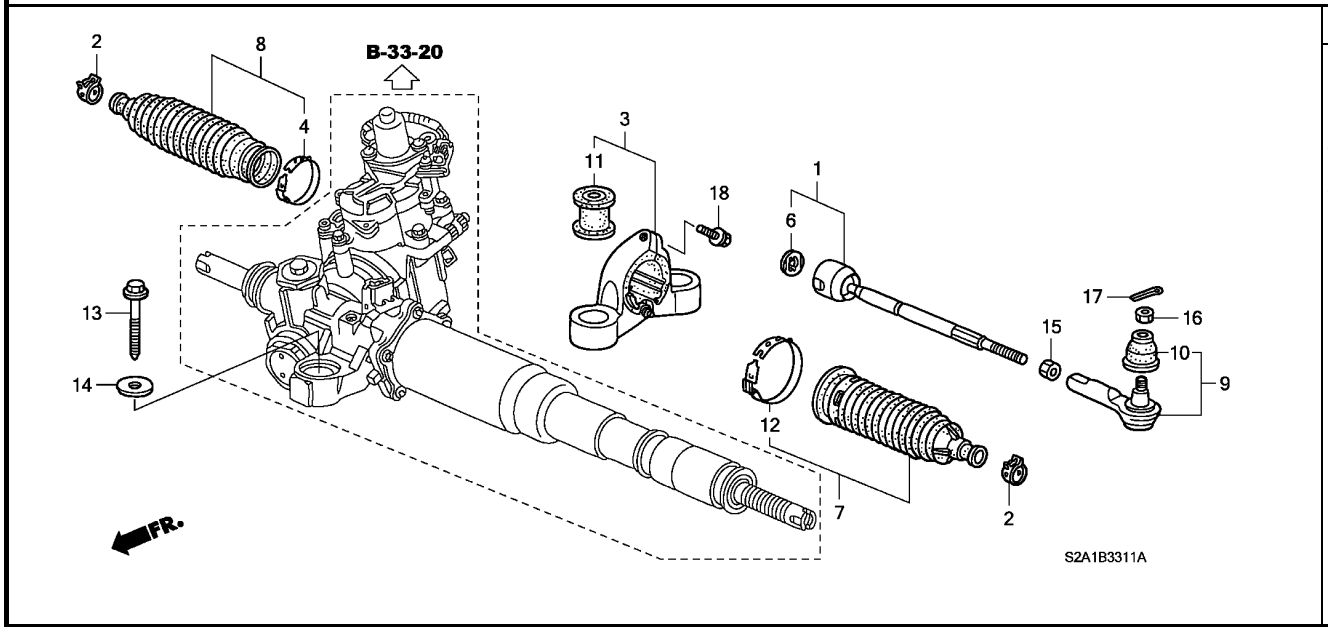

整備項目	標準時間
ブーツ, タイロッドエンド (イツコマシ 0.3 カサン)	0.5
ダストシール, タイロッド (イツコマシ 0.4 カサン)	0.8
エンドCOMP., タイロッド (イツコマシ 0.3 カサン)	1.2
エンドセット, ラック (イツコマシ 0.5 カサン)	1.5

見出番号	部品番号	部品名	希望小売価格	使用個数 AP1 100 MT	AP1 110 MT	AP1 120 MT	AP1 130 135,200 MT	AP2 100 MT	AP2 110 MT	適用号機 初号機	終号機	タイプ
1	53010-S2A-003	エンドセット, ラック	3,450	–	2	2	2	2	–	---------	---------	NVC1, NVC1N, NVC2, NVC2N, NV1, NV1N, NV2, NV2N, SVC1 SVC1N, SVC2, SVC2N, SV1, SV1N, SV2, SV2N, VC1, VC1N, VC2 VC2N, V1, V1N, V2, V2N
2	53434-S84-A01	クリップ, ステアリングタイロッド	150	–	2	2	2	2	–	---------	---------	NVC1, NVC1N, NVC2, NVC2N, NV1, NV1N, NV2, NV2N, SVC1 SVC1N, SVC2, SVC2N, SV1, SV1N, SV2, SV2N, VC1, VC1N, VC2 VC2N, V1, V1N, V2, V2N
3	53438-S2A-J00	ブラケットCOMP.	5,900	–	1	1	1	1	–	---------	---------	NVC1, NVC1N, NVC2, NVC2N, NV1, NV1N, NV2, NV2N, SVC1 SVC1N, SVC2, SVC2N, SV1, SV1N, SV2, SV2N, VC1, VC1N, VC2 VC2N, V1, V1N, V2, V2N
4	53449-S2G-003	バンド, ビローズ	250	–	1	1	1	1	–	---------	---------	NVC1, NVC1N, NVC2, NVC2N, NV1, NV1N, NV2, NV2N, SVC1 SVC1N, SVC2, SVC2N, SV1, SV1N, SV2, SV2N, VC1, VC1N, VC2 VC2N, V1, V1N, V2, V2N
6	53536-S84-A01	ワッシャー, タイロッドロック	130	–	2	2	2	2	–	---------	---------	NVC1, NVC1N, NVC2, NVC2N, NV1, NV1N, NV2, NV2N, SVC1 SVC1N, SVC2, SVC2N, SV1, SV1N, SV2, SV2N, VC1, VC1N, VC2 VC2N, V1, V1N, V2, V2N
7	53537-S2A-J00	ダストシールA, タイロッド	800	–	1	1	1	1	–	---------	---------	NVC1, NVC1N, NVC2, NVC2N, NV1, NV1N, NV2, NV2N, SVC1 SVC1N, SVC2, SVC2N, SV1, SV1N, SV2, SV2N, VC1, VC1N, VC2 VC2N, V1, V1N, V2, V2N
8	53538-S2A-J00	ダストシール, タイロッド	800	–	1	1	1	1	–	---------	---------	NVC1, NVC1N, NVC2, NVC2N, NV1, NV1N, NV2, NV2N, SVC1 SVC1N, SVC2, SVC2N, SV1, SV1N, SV2, SV2N, VC1, VC1N, VC2 VC2N, V1, V1N, V2, V2N
9	53540-S47-951	エンドCOMP., タイロッド	2,500	–	2	2	2	2	–	---------	---------	NVC1, NVC1N, NVC2, NVC2N, NV1, NV1N, NV2, NV2N, SVC1 SVC1N, SVC2, SVC2N, SV1, SV1N, SV2, SV2N, VC1, VC1N, VC2 VC2N, V1, V1N, V2, V2N
10	53546-S30-005	ブーツ, タイロッドエンド	500	–	2	2	2	2	–	---------	---------	NVC1, NVC1N, NVC2, NVC2N, NV1, NV1N, NV2, NV2N, SVC1 SVC1N, SVC2, SVC2N, SV1, SV1N, SV2, SV2N, VC1, VC1N, VC2 VC2N, V1, V1N, V2, V2N

B-33-11 パワステギヤーボックス (VGS)

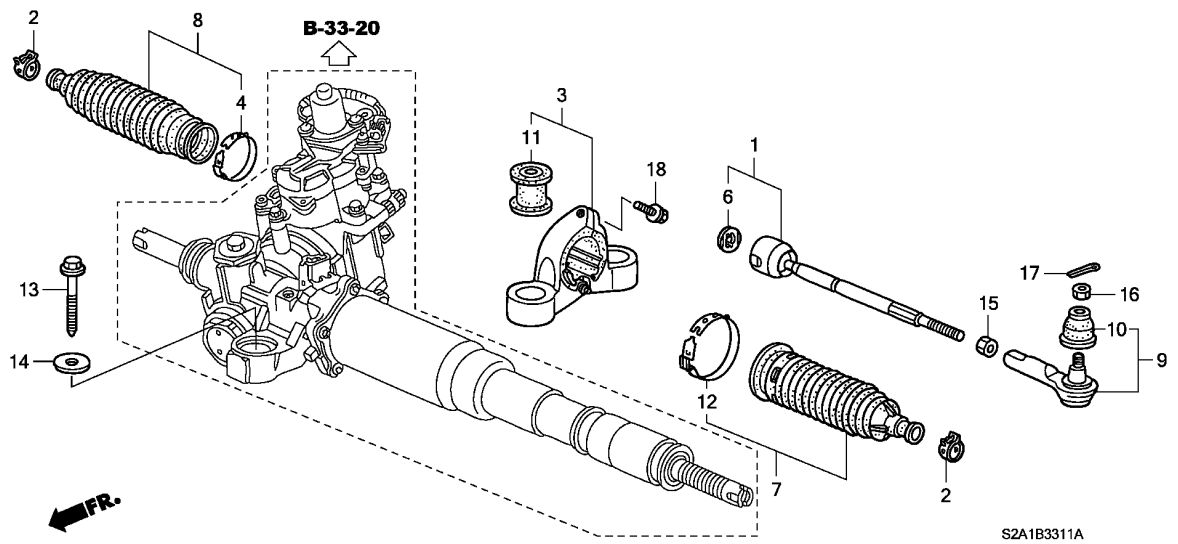

見出番号	部品番号	部品名	希望小売価格	使用個数 AP1 100 MT	AP1 110 MT	AP1 120 MT	AP1 130 135,200 MT	AP2 100 MT	AP2 110 MT	適用号機 初号機	終号機	タイプ
11	53685-S2A-J00	ﾌﾞｯｼｭ,ｽﾃｱﾘﾝｸﾞｷﾞﾔｰﾎﾞｯｸｽﾏｳﾝﾃｲﾝｸﾞ	350	–	2	2	2	2	–	---------	---------	NVC1, NVC1N, NVC2, NVC2N, NV1, NV1N, NV2, NV2N, SVC1 SVC1N, SVC2, SVC2N, SV1, SV1N, SV2, SV2N, VC1, VC1N, VC2 VC2N, V1, V1N, V2, V2N
12	53892-S2A-003	ﾊﾞﾝﾄﾞ,ﾋﾞﾛｰｽﾞ ･････････	250	–	1	1	1	1	–	---------	---------	NVC1, NVC1N, NVC2, NVC2N, NV1, NV1N, NV2, NV2N, SVC1 SVC1N, SVC2, SVC2N, SV1, SV1N, SV2, SV2N, VC1, VC1N, VC2 VC2N, V1, V1N, V2, V2N
13	90108-S2A-003	ﾎﾞﾙﾄ,ｷﾞﾔｰﾎﾞｯｸｽﾏｳﾝﾃｲﾝｸﾞ (10X107)	220	–	4	4	4	4	–	---------	---------	NVC1, NVC1N, NVC2, NVC2N, NV1, NV1N, NV2, NV2N, SVC1 SVC1N, SVC2, SVC2N, SV1, SV1N, SV2, SV2N, VC1, VC1N, VC2 VC2N, V1, V1N, V2, V2N
14	90506-S0A-020	ﾜｯｼｬｰ,ﾌﾟﾚｲﾝ 10MM ･･････	100	–	4	4	4	4	–	---------	---------	NVC1, NVC1N, NVC2, NVC2N, NV1, NV1N, NV2, NV2N, SVC1 SVC1N, SVC2, SVC2N, SV1, SV1N, SV2, SV2N, VC1, VC1N, VC2 VC2N, V1, V1N, V2, V2N
15	94001-14080-0S	ﾅｯﾄ,6ｶｸ 14MM ･････････	50	–	2	2	2	2	–	---------	---------	NVC1, NVC1N, NVC2, NVC2N, NV1, NV1N, NV2, NV2N, SVC1 SVC1N, SVC2, SVC2N, SV1, SV1N, SV2, SV2N, VC1, VC1N, VC2 VC2N, V1, V1N, V2, V2N
16	94030-12280	ﾅｯﾄ,6ｶｸ 12MM ･････････	40	–	2	2	2	2	–	---------	---------	NVC1, NVC1N, NVC2, NVC2N, NV1, NV1N, NV2, NV2N, SVC1 SVC1N, SVC2, SVC2N, SV1, SV1N, SV2, SV2N, VC1, VC1N, VC2 VC2N, V1, V1N, V2, V2N
17	94201-30220	ﾋﾟﾝ,ｽﾌﾟﾘｯﾄ 3.0X22 ･･････	30	–	2	2	2	2	–	---------	---------	NVC1, NVC1N, NVC2, NVC2N, NV1, NV1N, NV2, NV2N, SVC1 SVC1N, SVC2, SVC2N, SV1, SV1N, SV2, SV2N, VC1, VC1N, VC2 VC2N, V1, V1N, V2, V2N
18	95701-08020-08	ﾎﾞﾙﾄ,ﾌﾗﾝｼﾞ 8X20 ････････	35	–	1	1	1	1	–	---------	---------	NVC1, NVC1N, NVC2, NVC2N, NV1, NV1N, NV2, NV2N, SVC1 SVC1N, SVC2, SVC2N, SV1, SV1N, SV2, SV2N, VC1, VC1N, VC2 VC2N, V1, V1N, V2, V2N

B-33-20 パワステギヤーボックスショートパーツ (VGS)

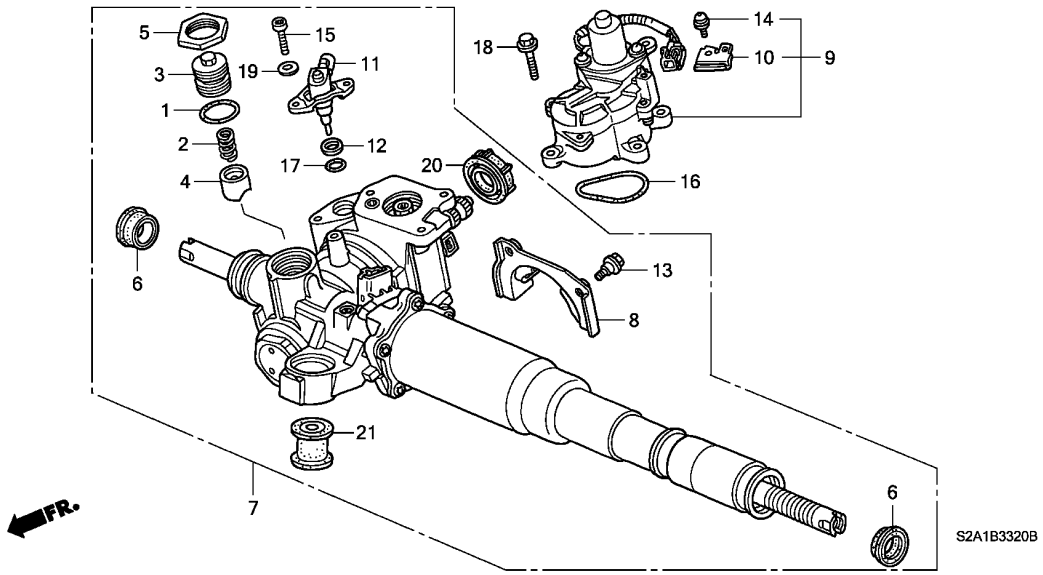

整備項目	標準時間
ｶﾞｲﾄﾞCOMP.,ｽﾃｱﾘﾝｸﾞﾗｯｸ ･･････	0.3
ﾓｰﾀｰASSY.,ｷﾞﾔｰﾄﾞ ････････････	0.6
ｾﾝｻｰ､ｷﾞﾔｰﾚｼｵ ･･････････････	1.5
ﾎﾞｯｸｽCOMP.,ｽﾃｱﾘﾝｸﾞｷﾞﾔｰ ･･････	3.7

見出番号	部品番号	部品名	希望小売価格	使用個数 AP1 100 MT	AP1 110 MT	AP1 120 MT	AP1 130 135,200 MT	AP2 100 MT	AP2 110 MT	適用号機 初号機	終号機	タイプ
1	53412-SM4-J61	Oﾘﾝｸﾞ,ﾗｯｸｶﾞｲﾄﾞ (NOK) ･･･	115	-	1	1	1	1	-	---------	---------	NVC1, NVC1N, NVC2, NVC2N, NV1, NV1N, NV2, NV2N, SVC1 SVC1N, SVC2, SVC2N, SV1, SV1N, SV2, SV2N, VC1, VC1N, VC2 VC2N, V1, V1N, V2, V2N
2	53413-SP0-010	ｽﾌﾟﾘﾝｸﾞ,ﾗｯｸｶﾞｲﾄﾞﾌﾟﾚｯｼｬｰ	155	-	1	1	1	1	-	---------	---------	NVC1, NVC1N, NVC2, NVC2N, NV1, NV1N, NV2, NV2N, SVC1 SVC1N, SVC2, SVC2N, SV1, SV1N, SV2, SV2N, VC1, VC1N, VC2 VC2N, V1, V1N, V2, V2N
3	53414-SM4-J60	ｽｸﾘｭｰ,ﾗｯｸｶﾞｲﾄﾞ ･････････	540	-	1	1	1	1	-	---------	---------	NVC1, NVC1N, NVC2, NVC2N, NV1, NV1N, NV2, NV2N, SVC1 SVC1N, SVC2, SVC2N, SV1, SV1N, SV2, SV2N, VC1, VC1N, VC2 VC2N, V1, V1N, V2, V2N
4	53416-S2A-J00	ｶﾞｲﾄﾞCOMP.,ｽﾃｱﾘﾝｸﾞﾗｯｸ ･･	890	-	1	-	-	-	-	---------	---------	V1, V1N, V2, V2N
	53416-S2A-J01	････････････････････	800	-	-	1	1	1	-	---------	---------	NVC1, NVC1N, NVC2, NVC2N, NV1, NV1N, NV2, NV2N, SVC1 SVC1N, SVC2, SVC2N, SV1, SV1N, SV2, SV2N, VC1, VC1N, VC2 VC2N, V1, V1N, V2, V2N
5	53458-SM4-J60	ﾅｯﾄ,ﾗｯｸｽｸﾘｭｰﾛｯｸ ････････	245	-	1	1	1	1	-	---------	---------	NVC1, NVC1N, NVC2, NVC2N, NV1, NV1N, NV2, NV2N, SVC1 SVC1N, SVC2, SVC2N, SV1, SV1N, SV2, SV2N, VC1, VC1N, VC2 VC2N, V1, V1N, V2, V2N
6	53537-SW5-003	ﾗﾊﾞｰCOMP.,ｽﾄｯﾊﾟｰ ･･････	400	-	2	2	2	2	-	---------	---------	NVC1, NVC1N, NVC2, NVC2N, NV1, NV1N, NV2, NV2N, SVC1 SVC1N, SVC2, SVC2N, SV1, SV1N, SV2, SV2N, VC1, VC1N, VC2 VC2N, V1, V1N, V2, V2N
7	53602-S2A-J00	ﾎﾞｯｸｽCOMP.,ｽﾃｱﾘﾝｸﾞｷﾞﾔｰ ･	365,400	-	1	-	-	-	-	---------	---------	V1, V1N, V2, V2N
				-	-	1	-	-	-	---------	1200468	VC1, VC1N, VC2, VC2N, V1, V1N, V2, V2N
	53602-S2A-J01	････････････････････	365,400	-	-	1	-	-	-	1200469	1202206	VC1, VC1N, VC2, VC2N, V1, V1N, V2, V2N
	53602-S2A-J02	････････････････････	365,400	-	-	1	-	-	-	1202207	---------	VC1, VC1N, VC2, VC2N, V1, V1N, V2, V2N
	53602-S2A-J03	････････････････････	365,400	-	-	-	1	1	-	---------	---------	NVC1, NVC1N, NVC2, NVC2N, NV1, NV1N, NV2, NV2N, SVC1 SVC1N, SVC2, SVC2N, SV1, SV1N, SV2, SV2N, VC1, VC1N, VC2 VC2N, V1, V1N, V2, V2N

B-33-20 パワステギヤーボックスショートパーツ (VGS)

見出番号	部品番号	部品名	希望小売価格	使用個数 AP1 100 MT	AP1 110 MT	AP1 120 MT	AP1 130 135,200 MT	AP2 100 MT	AP2 110 MT	適用号機 初号機	終号機	タイプ
8	53608-S2A-000	ｶﾊﾞｰ,ｷﾞﾔｰﾊｳｼﾞﾝｸﾞ ･･････	2,600	–	1	1	1	1	–	---------	---------	NVC1, NVC1N, NVC2, NVC2N, NV1, NV1N, NV2, NV2N, SVC1 SVC1N, SVC2, SVC2N, SV1, SV1N, SV2, SV2N, VC1, VC1N, VC2 VC2N, V1, V1N, V2, V2N
9	53700-S2A-J01	ﾓｰﾀｰASSY.,ｷﾞﾔｰﾄﾞ ･･････	62,900	–	1	1	–	–	–	---------	---------	VC1, VC1N, VC2, VC2N, V1, V1N, V2, V2N
	53700-S2A-J02	･････････････････････	57,000	–	–	–	1	1	–	---------	---------	NVC1, NVC1N, NVC2, NVC2N, NV1, NV1N, NV2, NV2N, SVC1 SVC1N, SVC2, SVC2N, SV1, SV1N, SV2, SV2N, VC1, VC1N, VC2 VC2N, V1, V1N, V2, V2N
10	53710-S2A-000	ｽﾃｰ,ｶﾌﾟﾗｰ ･･････････････	1,200	–	1	1	1	1	–	---------	---------	NVC1, NVC1N, NVC2, NVC2N, NV1, NV1N, NV2, NV2N, SVC1 SVC1N, SVC2, SVC2N, SV1, SV1N, SV2, SV2N, VC1, VC1N, VC2 VC2N, V1, V1N, V2, V2N
11	53803-S2A-003	ｾﾝｻｰ､ｷﾞﾔｰﾚｼｵ ･････････	11,500	–	1	1	1	1	–	---------	---------	NVC1, NVC1N, NVC2, NVC2N, NV1, NV1N, NV2, NV2N, SVC1 SVC1N, SVC2, SVC2N, SV1, SV1N, SV2, SV2N, VC1, VC1N, VC2 VC2N, V1, V1N, V2, V2N
12	53926-S2A-000	ﾘﾝｸﾞ,ﾊﾞｯｸｱｯﾌﾟ ･････････	1,280	–	1	–	–	–	–	---------	---------	V1, V1N, V2, V2N
				–	–	1	–	–	–	---------	1200468	VC1, VC1N, VC2, VC2N, V1, V1N, V2, V2N
	53926-S2A-010	･････････････････････	1,100	–	–	1	–	–	–	1200469	---------	VC1, VC1N, VC2, VC2N, V1, V1N, V2, V2N
				–	–	–	1	1	–	---------	---------	NVC1, NVC1N, NVC2, NVC2N, NV1, NV1N, NV2, NV2N, SVC1 SVC1N, SVC2, SVC2N, SV1, SV1N, SV2, SV2N, VC1, VC1N, VC2 VC2N, V1, V1N, V2, V2N
13	90149-S2A-000	ﾎﾞﾙﾄ,ｶﾊﾞｰ ･････････････	110	–	2	2	2	2	–	---------	---------	NVC1, NVC1N, NVC2, NVC2N, NV1, NV1N, NV2, NV2N, SVC1 SVC1N, SVC2, SVC2N, SV1, SV1N, SV2, SV2N, VC1, VC1N, VC2 VC2N, V1, V1N, V2, V2N
14	90169-S2A-000	ｽｸﾘｭｰ,ﾊﾟﾝ 5X14 ･････････	70	–	1	1	1	1	–	---------	---------	NVC1, NVC1N, NVC2, NVC2N, NV1, NV1N, NV2, NV2N, SVC1 SVC1N, SVC2, SVC2N, SV1, SV1N, SV2, SV2N, VC1, VC1N, VC2 VC2N, V1, V1N, V2, V2N
15	90200-S2A-000	ﾎﾞﾙﾄ,ｿｹｯﾄ (M5X12) ･････	85	–	2	–	–	–	–	---------	---------	V1, V1N, V2, V2N
				–	–	2	–	–	–	---------	1200468	VC1, VC1N, VC2, VC2N, V1, V1N, V2, V2N
	90200-S2A-010	･････････････････････	100	–	–	2	–	–	–	1200469	---------	VC1, VC1N, VC2, VC2N, V1, V1N, V2, V2N
				–	–	–	2	2	–	---------	---------	NVC1, NVC1N, NVC2, NVC2N, NV1, NV1N, NV2, NV2N, SVC1 SVC1N, SVC2, SVC2N, SV1, SV1N, SV2, SV2N, VC1, VC1N, VC2 VC2N, V1, V1N, V2, V2N
16	91353-S2A-000	Oﾘﾝｸﾞ ･････････････････	700	–	1	1	1	1	–	---------	---------	NVC1, NVC1N, NVC2, NVC2N, NV1, NV1N, NV2, NV2N, SVC1 SVC1N, SVC2, SVC2N, SV1, SV1N, SV2, SV2N, VC1, VC1N, VC2 VC2N, V1, V1N, V2, V2N
17	53922-S30-J61	Oﾘﾝｸﾞ 21.8X2.4 ･････････	105	–	1	–	–	–	–	---------	---------	V1, V1N, V2, V2N
				–	–	1	–	–	–	---------	1200468	VC1, VC1N, VC2, VC2N, V1, V1N, V2, V2N
	91355-S2A-010	Oﾘﾝｸﾞ,ｾﾝｻｰ ･････････････	180	–	–	1	–	–	–	1200469	---------	VC1, VC1N, VC2, VC2N, V1, V1N, V2, V2N
				–	–	–	1	1	–	---------	---------	NVC1, NVC1N, NVC2, NVC2N, NV1, NV1N, NV2, NV2N, SVC1 SVC1N, SVC2, SVC2N, SV1, SV1N, SV2, SV2N, VC1, VC1N, VC2 VC2N, V1, V1N, V2, V2N
18	95701-06020-08	ﾎﾞﾙﾄ,ﾌﾗﾝｼﾞ 6X20 ･････････	35	–	4	4	4	4	–	---------	---------	NVC1, NVC1N, NVC2, NVC2N, NV1, NV1N, NV2, NV2N, SVC1 SVC1N, SVC2, SVC2N, SV1, SV1N, SV2, SV2N, VC1, VC1N, VC2 VC2N, V1, V1N, V2, V2N
19	90506-S2A-000	ﾜｯｼｬｰ,ｾﾝｻｰ ･････････････	70	–	–	2	–	–	–	1200469	---------	VC1, VC1N, VC2, VC2N, V1, V1N, V2, V2N
				–	–	–	2	2	–	---------	---------	NVC1, NVC1N, NVC2, NVC2N, NV1, NV1N, NV2, NV2N, SVC1 SVC1N, SVC2, SVC2N, SV1, SV1N, SV2, SV2N, VC1, VC1N, VC2 VC2N, V1, V1N, V2, V2N
20	53501-S2A-003	ｶﾊﾞｰ,ﾋﾟﾆｵﾝﾀﾞｽﾄ ･････････	350	–	1	1	1	1	–	---------	---------	NVC1, NVC1N, NVC2, NVC2N, NV1, NV1N, NV2, NV2N, SVC1 SVC1N, SVC2, SVC2N, SV1, SV1N, SV2, SV2N, VC1, VC1N, VC2 VC2N, V1, V1N, V2, V2N
21	53685-S2A-J00	ﾌﾞｯｼｭ,ｽﾃｱﾘﾝｸﾞｷﾞﾔｰﾎﾞｯｸｽ ﾏｳﾝﾃｲﾝｸﾞ	350	–	2	2	2	2	–	---------	---------	NVC1, NVC1N, NVC2, NVC2N, NV1, NV1N, NV2, NV2N, SVC1 SVC1N, SVC2, SVC2N, SV1, SV1N, SV2, SV2N, VC1, VC1N, VC2 VC2N, V1, V1N, V2, V2N

5

B-34 シフトレバー

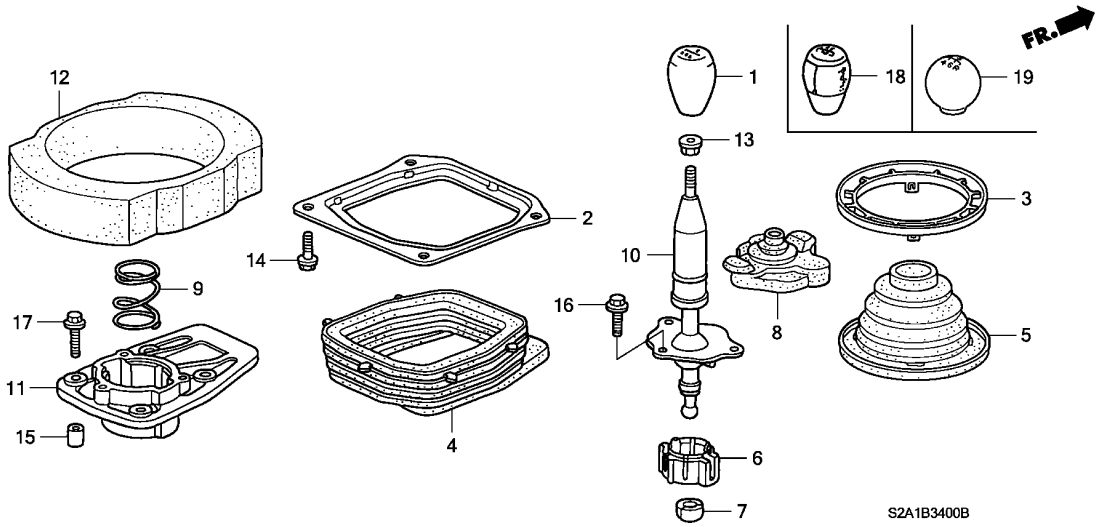

整備項目	標準時間
ノブ COMP.,チエンジレバー .ノブ,チエンジ	0.1
ブーツB,チエンジレバー	0.3
レバーセット,チエンジ	0.4
ハウジングセット,チエンジレバー	4.6

見出番号	部品番号	部品名	希望小売価格	使用個数 AP1 100 MT	AP1 110 MT	AP1 120 MT	AP1 130 MT	AP2 100 MT	AP2 110 MT	適用号機 初号機	終号機	タイプ
1	54102-S2A-000	ノブ,チエンジ	4,050	1	1	–	–	–	–			
2	54106-S2A-003	ホルダ-A,チエンジブーツ	400	1	1	1	1	1	1			
3	54107-S2A-003	ホルダ-B,チエンジブーツ	200	1	1	1	1	1	1			
4	54108-S2A-003	ブーツA,チエンジレバー	1,100	1	1	1	1	1	1			
5	54109-S2A-013	ブーツB,チエンジレバー	700	1	1	1	1	1	1			
6	54110-S2A-003	シート,チエンジレバーボール	350	1	1	1	1	1	1			
7	54111-S2A-003	カバー,ピボット	100	1	1	1	1	1	1			
8	54113-S2A-003	ブーツC,チエンジレバー	550	1	1	1	1	1	1			
9	54117-S2A-003	スプリング,レバープッシュ	150	1	1	1	1	1	1			
10	54201-S2A-003	レバーセット,チエンジ	7,550	1	1	–	–	–	–			
	54201-S2A-023		6,500	–	–	1	1	1	1			
11	54205-S2A-003	ハウジングセット,チエンジレバー	3,400	1	1	1	1	1	1			
12	74699-S2A-000	インシュレーター,チエンジレバー	1,400	1	1	1	1	1	1			
13	90310-ST7-Z00	ナット,チエンジレバーフランジ	100	1	1	1	1	1	1			
14	93403-06016-08	ボルトワッシャー 6X16	40	4	4	4	4	4	4			
15	94301-08140	ノックピン 8X14	60	2	2	2	2	2	2			
16	95701-06016-08	ボルト,フランジ 6X16	35	3	3	3	3	3	3			
17	95801-06030-08	ボルト,フランジ 6X30	40	4	4	4	4	4	4			
18	54102-S2A-030	ノブ COMP.,チエンジレバー	9,950	–	–	1	–	–	–			
	54102-S2A-040		9,000	–	–	–	1	1	–			
				–	–	–	–	–	1	--------	--------	SB1,SB1N,SB2,SB2N
19	54102-S2A-C00	ノブ,チエンジレバー	4,600	–	–	–	–	–	1	--------	--------	SS2,SS2N,SS3,SS3N

B-36 フロアーマット

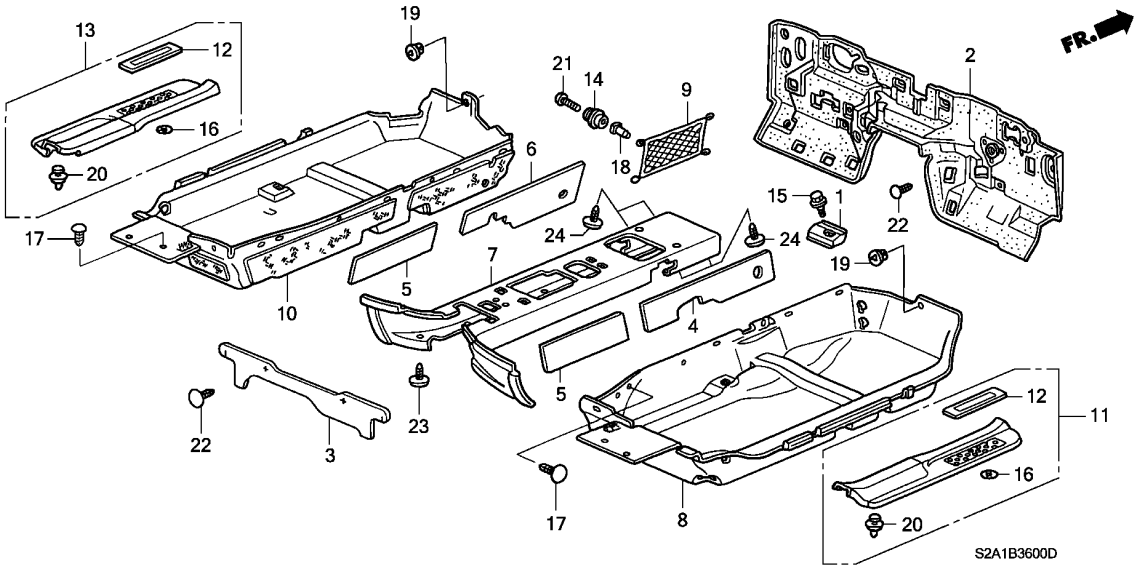

整備項目	標準時間
ガーニッシュ, R. サイド	0.1
マット, R. フロアー	0.7
マット, センターフロアー	2.9
インシュレーター, ダッシュボード	#5.8

見出番号	部品番号	部品名	希望小売価格	使用個数 AP1 100 MT	AP1 110 MT	AP1 120 MT	AP1 130 135,200 MT	AP2 100 MT	AP2 110 MT	適用号機 初号機	終号機	タイプ
1	74255-S2A-000	ストツパー, フツトレスト	400	1	1	1	1	1	1			
2	74260-S2A-000	インシュレーター, ダッシュボード	9,950	1	1	1	–	–	–			
	74260-S2A-010		9,000	–	–	–	1	1	1			
3	74535-S2A-000	インシュレーター, ロールバーフレーム	300	1	1	1	1	1	1			
4	74621-S2A-000	インシュレーター, R. トンネルサイド	880	1	1	1	1	–	–			
	74621-S2A-010		800	–	–	–	–	1	1			
5	74622-S2A-000	インシュレーター, リヤートンネルサイド	600	2	2	2	2	2	2			
6	74671-S2A-000	インシュレーター, L. トンネルサイド	1,600	1	1	1	1	1	1			
7	83301-S2A-E01ZA	マット, センターフロアー *NH167L*. . . . グラファイトブラック	12,800	1	1	–	–	–	–			
	83301-S2A-E01ZB	*R145L*. . . . . プレミアムレッド	12,800	1	1	–	–	–	–	---------	---------	B2, B2N, V2, V2N
	83301-S2A-E02ZA	*NH167L*. . . . グラファイトブラック	30,900	–	–	1	–	–	–	---------	1202185	
	83301-S2A-E02ZB	*R145L*. . . . . プレミアムレッド	30,900	–	–	1	–	–	–	---------	1202185	BC2, BC2N, B2, B2N, VC2, VC2N, V2, V2N
	83301-S2A-E02ZC	*B135L*. . . . . ピュアブルー	30,900	–	–	1	–	–	–	---------	1202185	BC2, BC2N, B2, B2N, VC2, VC2N, V2, V2N
	83301-S2A-E03ZA	*NH167L*. . . . グラファイトブラック	30,900	–	–	1	–	–	–	1202186		
	83301-S2A-E03ZB	*R145L*. . . . . プレミアムレッド	30,900	–	–	1	–	–	–	1202186	---------	BC2, BC2N, B2, B2N, VC2, VC2N, V2, V2N
	83301-S2A-E03ZC	*B135L*. . . . . ピュアブルー	30,900	–	–	1	–	–	–	1202186	---------	BC2, BC2N, B2, B2N, VC2, VC2N, V2, V2N
	83301-S2A-E51ZA	*B135L*. . . . . ピュアブルー	28,000	–	–	–	1	–	–	---------	---------	BC2, BC2N, B2, B2N, NBC2, NBC2N, NB2, NB2N, NVC2, NVC2N NV2, NV2N, SBC2, SBC2N, SB2, SB2N, SVC2, SVC2N, SV2 SV2N, VC2, VC2N, V2, V2N
	83301-S2A-E51ZB	*NH167L*. . . . グラファイトブラック	28,000	–	–	–	1	1	–			
	83301-S2A-E51ZC	*R145L*. . . . . プレミアムレッド	28,000	–	–	–	1	–	–	---------	---------	BC2, BC2N, B2, B2N, NBC2, NBC2N, NB2, NB2N, NVC2, NVC2N NV2, NV2N, SBC2, SBC2N, SB2, SB2N, SVC2, SVC2N, SV2 SV2N, VC2, VC2N, V2, V2N
	83301-S2A-E51ZD	*YR167L*. . . . . ライトタン	28,000	–	–	–	1	–	–	---------	---------	BC2, BC2N, B2, B2N, NBC2, NBC2N, NB2, NB2N, NVC2, NVC2N NV2, NV2N, SBC2, SBC2N, SB2, SB2N, SVC2, SVC2N, SV2 SV2N, VC2, VC2N, V2, V2N

6

B-36 フロアーマット

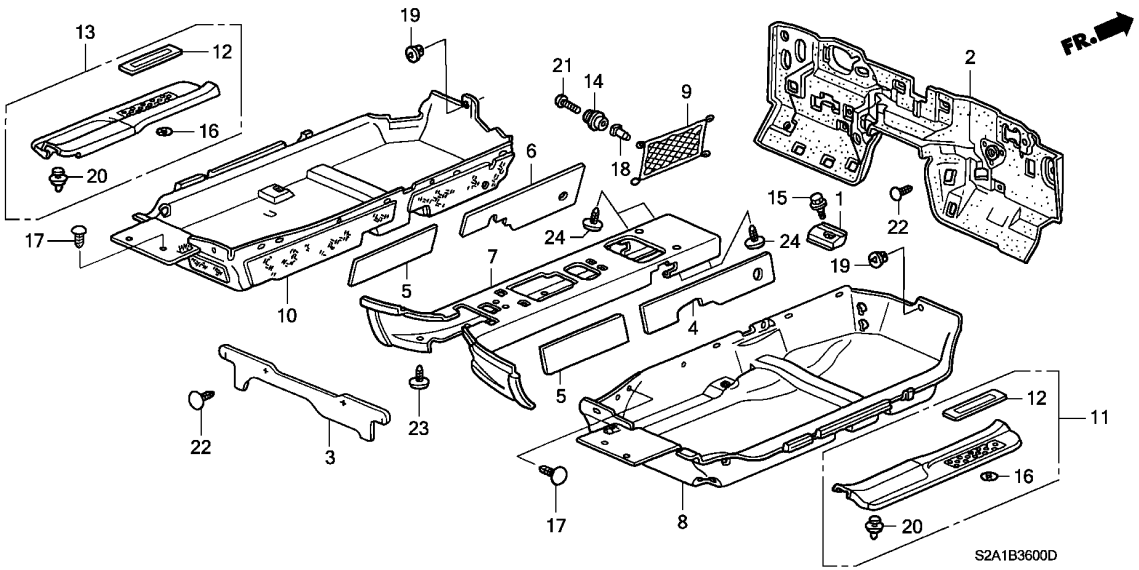

見出番号	部品番号	部品名	希望小売価格	使用個数 AP1 100 MT	AP1 110 MT	AP1 120 MT	AP1 130 135,200 MT	AP2 100 MT	AP2 110 MT	適用号機 初号機	終号機	タイプ
(7)	83301-S2A-E52ZB	ﾏﾂﾄ,ｾﾝﾀｰﾌﾛｱｰ										
		NH167L....ｸﾞﾗﾌｧｲﾄﾌﾞﾗｯｸ	28,000	–	–	–	–	–	1			
	83301-S2A-E02ZE	*YR158L*.....ﾀﾝ	30,900									
		(GIOIRE)		–	–	1	–	–	–	--------	1202185	B2,B2N,V2,V2N
	83301-S2A-E03ZE	*YR158L*.....ﾀﾝ	30,900									
		(GIOIRE)		–	–	1	–	–	–	1202186	--------	B2,B2N,V2,V2N
8	83302-S2A-E01ZA	ﾏﾂﾄ,R.ﾌﾛｱｰ										
		NH167L....ｸﾞﾗﾌｧｲﾄﾌﾞﾗｯｸ	17,400	1	1	–	–	–	–			
	83302-S2A-E01ZB	*R145L*.....ﾌﾟﾚﾐｱﾑﾚｯﾄﾞ	17,400	1	1	–	–	–	–	--------	--------	B2,B2N,V2,V2N
	83302-S2A-E02ZA	*NH167L*....ｸﾞﾗﾌｧｲﾄﾌﾞﾗｯｸ	21,000	–	–	1	–	–	–			
	83302-S2A-E02ZB	*R145L*.....ﾌﾟﾚﾐｱﾑﾚｯﾄﾞ	21,000	–	–	1	–	–	–	--------	--------	BC2,BC2N,B2,B2N,VC2,VC2N,V2,V2N
	83302-S2A-E02ZC	*B135L*.....ﾋﾟｭｱﾌﾞﾙｰ	21,000	–	–	1	–	–	–	--------	--------	BC2,BC2N,B2,B2N,VC2,VC2N,V2,V2N
	83302-S2A-E03ZA	*NH167L*....ｸﾞﾗﾌｧｲﾄﾌﾞﾗｯｸ	19,000	–	–	–	1	1	–			
	83302-S2A-E03ZB	*R145L*.....ﾌﾟﾚﾐｱﾑﾚｯﾄﾞ	19,000	–	–	–	1	1	–	--------	--------	BC2,BC2N,B2,B2N,NBC2,NBC2N,NB2,NB2N,NVC2,NVC2N NV2,NV2N,SBC2,SBC2N,SB2,SB2N,SVC2,SVC2N,SV2 SV2N,VC2,VC2N,V2,V2N
	83302-S2A-E03ZC	*B135L*.....ﾋﾟｭｱﾌﾞﾙｰ	19,000	–	–	–	1	1	–	--------	--------	BC2,BC2N,B2,B2N,NBC2,NBC2N,NB2,NB2N,NVC2,NVC2N NV2,NV2N,SBC2,SBC2N,SB2,SB2N,SVC2,SVC2N,SV2 SV2N,VC2,VC2N,V2,V2N
	83302-S2A-E03ZD	*YR167L*.....ﾗｲﾄﾀﾝ	19,000	–	–	–	1	–	–	--------	--------	BC2,BC2N,B2,B2N,NBC2,NBC2N,NB2,NB2N,NVC2,NVC2N NV2,NV2N,SBC2,SBC2N,SB2,SB2N,SVC2,SVC2N,SV2 SV2N,VC2,VC2N,V2,V2N
	83302-S2A-E03ZF	*YR344L*.....ﾊﾞｰﾁ	19,000	–	–	–	–	1	–	--------	--------	SBC2,SBC2N,SB2,SB2N,SVC2,SVC2N,SV2,SV2N
	83302-S2A-E04ZA	*NH167L*....ｸﾞﾗﾌｧｲﾄﾌﾞﾗｯｸ	19,000	–	–	–	–	–	1			
	83302-S2A-E04ZB	*R145L*.....ﾌﾟﾚﾐｱﾑﾚｯﾄﾞ	19,000	–	–	–	–	–	1	--------	--------	SB2,SB2N,SS2,SS2N
	83302-S2A-E04ZF	*YR344L*.....ﾊﾞｰﾁ	19,000	–	–	–	–	–	1	--------	--------	SB2,SB2N,SS2,SS2N
	83302-S2A-J11ZD	*YR158L*.....ﾀﾝ	26,500									
		(GIOIRE)		–	–	1	–	–	–	--------	--------	B2,B2N,V2,V2N

6

B-36 フロアーマット

見出番号	部品番号	部品名	希望小売価格	使用個数 AP1 100 MT	AP1 110 MT	AP1 120 MT	AP1 130 135,200 MT	AP2 100 MT	AP2 110 MT	適用号機 初号機	終号機	タイプ
9	83310-S2A-000ZA	ﾈｯﾄ,ﾄﾝﾈﾙｻｲﾄﾞ										
		NH167L....ｸﾞﾗﾌｧｲﾄﾌﾞﾗｯｸ	3,600	1	1	1	1	1	1			
	83310-S2A-000ZB	*B135L*.....ﾋﾟｭｱﾌﾞﾙｰ	3,600	–	–	1	1	1	–	---------	---------	BC2, BC2N, B2, B2N, NBC2, NBC2N, NB2, NB2N, NVC2, NVC2N NV2, NV2N, SBC2, SBC2N, SB2, SB2N, SVC2, SVC2N, SV2 SV2N, VC2, VC2N, V2, V2N
	83310-S2A-000ZC	*R145L*.....ﾌﾟﾚﾐｱﾑﾚｯﾄﾞ	3,600	–	–	1	1	1	1	---------	---------	BC2, BC2N, B2, B2N, NBC2, NBC2N, NB2, NB2N, NVC2, NVC2N NV2, NV2N, SBC2, SBC2N, SB2, SB2N, SS2, SS2N, SVC2 SVC2N, SV2, SV2N, VC2, VC2N, V2, V2N
	83310-S2A-000ZD	*YR344L*.....ﾊﾞｰﾁ	3,600	–	–	–	–	1	1	---------	---------	SBC2, SBC2N, SB2, SB2N, SS2, SS2N, SVC2, SVC2N, SV2 SV2N
10	83352-S2A-E01ZA	ﾏｯﾄ,L.ﾌﾛｱｰ										
		NH167L....ｸﾞﾗﾌｧｲﾄﾌﾞﾗｯｸ	17,400	1	–	–	–	–	–			
				–	1	–	–	–	–	---------	---------	B1, B1N, B2, B2N
	83352-S2A-E01ZB	*R145L*.....ﾌﾟﾚﾐｱﾑﾚｯﾄﾞ	17,400	1	1	–	–	–	–	---------	---------	B2, B2N
	83352-S2A-911ZA	*NH167L*....ｸﾞﾗﾌｧｲﾄﾌﾞﾗｯｸ	17,400	–	1	–	–	–	–	---------	---------	V1, V1N, V2, V2N
	83352-S2A-911ZB	*R145L*.....ﾌﾟﾚﾐｱﾑﾚｯﾄﾞ	17,400	–	1	–	–	–	–	---------	---------	V2, V2N
	83352-S2A-E02ZA	*NH167L*....ｸﾞﾗﾌｧｲﾄﾌﾞﾗｯｸ	21,000	–	–	1	–	–	–	---------	---------	BC1, BC1N, BC2, BC2N, B1, B1N, B2, B2N
	83352-S2A-E02ZB	*R145L*.....ﾌﾟﾚﾐｱﾑﾚｯﾄﾞ	21,000	–	–	1	–	–	–	---------	---------	BC2, BC2N, B2, B2N
	83352-S2A-E02ZC	*B135L*.....ﾋﾟｭｱﾌﾞﾙｰ	21,000	–	–	1	–	–	–	---------	---------	BC2, BC2N, B2, B2N
	83352-S2A-902ZA	*NH167L*....ｸﾞﾗﾌｧｲﾄﾌﾞﾗｯｸ	21,000	–	–	1	–	–	–	---------	---------	VC1, VC1N, VC2, VC2N, V1, V1N, V2, V2N
	83352-S2A-902ZB	*R145L*.....ﾌﾟﾚﾐｱﾑﾚｯﾄﾞ	21,000	–	–	1	–	–	–	---------	---------	VC2, VC2N, V2, V2N
	83352-S2A-902ZC	*B135L*.....ﾋﾟｭｱﾌﾞﾙｰ	21,000	–	–	1	–	–	–	---------	---------	VC2, VC2N, V2, V2N
	83352-S2A-E03ZA	*NH167L*....ｸﾞﾗﾌｧｲﾄﾌﾞﾗｯｸ	19,000	–	–	–	1	1	–	---------	---------	BC1, BC1N, BC2, BC2N, B1, B1N, B2, B2N, NBC1, NBC1N, NBC2 NBC2N, NB1, NB1N, NB2, NB2N, SBC1, SBC1N, SBC2, SBC2N SB1, SB1N, SB2, SB2N
	83352-S2A-E03ZB	*R145L*.....ﾌﾟﾚﾐｱﾑﾚｯﾄﾞ	19,000	–	–	–	1	1	–	---------	---------	BC2, BC2N, B2, B2N, NBC2, NBC2N, NB2, NB2N, SBC2, SBC2N SB2, SB2N
	83352-S2A-E03ZC	*B135L*.....ﾋﾟｭｱﾌﾞﾙｰ	19,000	–	–	–	1	1	–	---------	---------	BC2, BC2N, B2, B2N, NBC2, NBC2N, NB2, NB2N, SBC2, SBC2N SB2, SB2N
	83352-S2A-E03ZD	*YR167L*.....ﾗｲﾄﾀﾝ	19,000	–	–	–	1	–	–	---------	---------	BC2, BC2N, B2, B2N, NBC2, NBC2N, NB2, NB2N, SBC2, SBC2N SB2, SB2N
	83352-S2A-E03ZF	*YR344L*.....ﾊﾞｰﾁ	19,000	–	–	–	–	1	–	---------	---------	SBC2, SBC2N, SB2, SB2N
	83352-S2A-903ZA	*NH167L*....ｸﾞﾗﾌｧｲﾄﾌﾞﾗｯｸ	19,000	–	–	–	1	1	–	---------	---------	NVC1, NVC1N, NVC2, NVC2N, NV1, NV1N, NV2, NV2N, SVC1 SVC1N, SVC2, SVC2N, SV1, SV1N, SV2, SV2N, VC1, VC1N, VC2 VC2N, V1, V1N, V2, V2N
	83352-S2A-903ZB	*R145L*.....ﾌﾟﾚﾐｱﾑﾚｯﾄﾞ	19,000	–	–	–	1	1	–	---------	---------	NVC2, NVC2N, NV2, NV2N, SVC2, SVC2N, SV2, SV2N, VC2 VC2N, V2, V2N
	83352-S2A-903ZC	*B135L*.....ﾋﾟｭｱﾌﾞﾙｰ	19,000	–	–	–	1	1	–	---------	---------	NVC2, NVC2N, NV2, NV2N, SVC2, SVC2N, SV2, SV2N, VC2 VC2N, V2, V2N
	83352-S2A-903ZE	*YR167L*.....ﾗｲﾄﾀﾝ	19,000	–	–	–	1	–	–	---------	---------	NVC2, NVC2N, NV2, NV2N, SVC2, SVC2N, SV2, SV2N, VC2 VC2N, V2, V2N
	83352-S2A-903ZF	*YR344L*.....ﾊﾞｰﾁ	19,000	–	–	–	–	1	–	---------	---------	SVC2, SVC2N, SV2, SV2N
	83352-S2A-E04ZA	*NH167L*....ｸﾞﾗﾌｧｲﾄﾌﾞﾗｯｸ	19,000	–	–	–	–	–	1			
	83352-S2A-E04ZB	*R145L*.....ﾌﾟﾚﾐｱﾑﾚｯﾄﾞ	19,000	–	–	–	–	–	1	---------	---------	SB2, SB2N, SS2, SS2N
	83352-S2A-E04ZF	*YR344L*.....ﾊﾞｰﾁ	19,000	–	–	–	–	–	1	---------	---------	SB2, SB2N, SS2, SS2N
	83352-S2A-J11ZD	*YR158L*.....ﾀﾝ	26,500									
		(GIOIRE)		–	–	1	–	–	–	---------	---------	B2, B2N
	83352-S2A-J21ZD	*YR158L*.....ﾀﾝ	26,500									
		(GIOIRE)		–	–	1	–	–	–	---------	---------	V2, V2N
11	84201-S2A-900ZA	ｶﾞｰﾆｯｼｭ,R.ｻｲﾄﾞ										
		NH167L....ｸﾞﾗﾌｧｲﾄﾌﾞﾗｯｸ	10,900	1	1	–	–	–	–			
	84201-S2A-J00ZD	*B135L 1*...ﾋﾟｭｱﾌﾞﾙｰ	9,400	–	–	1	1	–	–	---------	---------	BC2, BC2N, B2, B2N, NBC2, NBC2N, NB2, NB2N, NVC2, NVC2N NV2, NV2N, SBC2, SBC2N, SB2, SB2N, SVC2, SVC2N, SV2 SV2N, VC2, VC2N, V2, V2N
	84201-S2A-J00ZE	*NH167L 1*										
		ｸﾞﾗﾌｧｲﾄﾌﾞﾗｯｸ	9,400	–	–	1	1	–	–			

6

B-36 フロアーマット

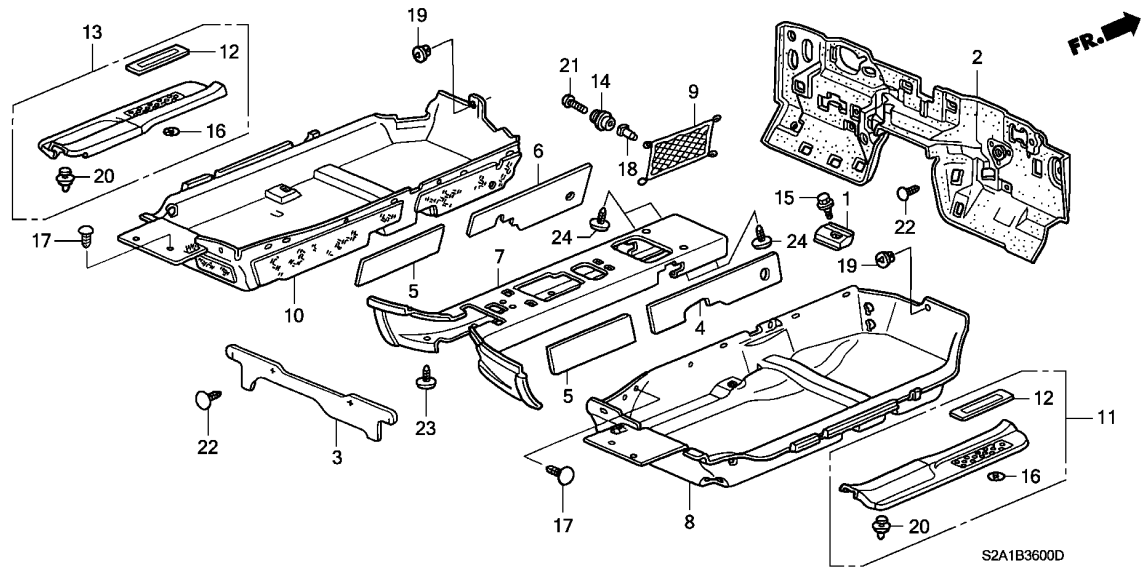

見出番号	部品番号	部品名	希望小売価格	使用個数 AP1 100 MT	AP1 110 MT	AP1 120 MT	AP1 130 135,200 MT	AP2 100 MT	AP2 110 MT	適用号機 初号機	終号機	タイプ
11)	84201-S2A-J00ZF	ｶﾞｰﾆｯｼｭ,R.ｻｲﾄﾞ										
		R145L 1.ﾌﾟﾚﾐｱﾑﾚｯﾄﾞ	9,400	–	–	1	1	–	–	---------	---------	BC2, BC2N, B2, B2N, NBC2, NBC2N, NB2, NB2N, NVC2, NVC2N NV2, NV2N, SBC2, SBC2N, SB2, SB2N, SVC2, SVC2N, SV2 SV2N, VC2, VC2N, V2, V2N
	84201-S2A-J00ZB	*NH167L*....ｸﾞﾗﾌｧｲﾄﾌﾞﾗｯｸ	9,400	–	–	–	–	1	1			
12	84202-S2A-000	ﾌﾟﾚｰﾄ,ﾌﾛﾝﾄｻｲﾄﾞ	9,050	2	2	–	–	–	–			
	84202-S2A-J00ZD	*NH474L*...USﾐﾃﾞｨｱﾑｼﾙﾊﾞｰ	7,800	–	–	2	2	2	2			
13	84251-S2A-900ZA	ｶﾞｰﾆｯｼｭ,L.ｻｲﾄﾞ										
		NH167L....ｸﾞﾗﾌｧｲﾄﾌﾞﾗｯｸ	10,900	1	1	–	–	–	–			
	84251-S2A-J00ZD	*B135L 1*...ﾋﾟｭｱﾌﾞﾙｰ	9,400	–	–	1	1	–	–	---------	---------	BC2, BC2N, B2, B2N, NBC2, NBC2N, NB2, NB2N, NVC2, NVC2N NV2, NV2N, SBC2, SBC2N, SB2, SB2N, SVC2, SVC2N, SV2 SV2N, VC2, VC2N, V2, V2N
	84251-S2A-J00ZE	*NH167L 1* ｸﾞﾗﾌｧｲﾄﾌﾞﾗｯｸ	9,400	–	–	1	1	–	–			
	84251-S2A-J00ZF	*R145L 1*.ﾌﾟﾚﾐｱﾑﾚｯﾄﾞ	9,400	–	–	1	1	–	–	---------	---------	BC2, BC2N, B2, B2N, NBC2, NBC2N, NB2, NB2N, NVC2, NVC2N NV2, NV2N, SBC2, SBC2N, SB2, SB2N, SVC2, SVC2N, SV2 SV2N, VC2, VC2N, V2, V2N
	84251-S2A-J00ZB	*NH167L*....ｸﾞﾗﾌｧｲﾄﾌﾞﾗｯｸ	9,400	–	–	–	–	1	1			
14	84410-S2A-003ZA	ｸﾘｯﾌﾟ,ﾄﾝﾈﾙｻｲﾄﾞ										
		NH167L....ｸﾞﾗﾌｧｲﾄﾌﾞﾗｯｸ	120	4	4	4	4	4	4			
	84410-S2A-003ZB	*R145L*.....ﾌﾟﾚﾐｱﾑﾚｯﾄﾞ	120	4	4	4	4	4	4	---------	---------	BC2, BC2N, B2, B2N, NBC2, NBC2N, NB2, NB2N, NVC2, NVC2N NV2, NV2N, SBC2, SBC2N, SB2, SB2N, SS2, SS2N, SVC2 SVC2N, SV2, SV2N, VC2, VC2N, V2, V2N
	84410-S2A-003ZC	*B135L*.....ﾋﾟｭｱﾌﾞﾙｰ	120	–	–	4	4	4	–	---------	---------	BC2, BC2N, B2, B2N, NBC2, NBC2N, NB2, NB2N, NVC2, NVC2N NV2, NV2N, SBC2, SBC2N, SB2, SB2N, SVC2, SVC2N, SV2 SV2N, VC2, VC2N, V2, V2N
	84410-S2A-003ZE	*YR344L*.....ﾊﾞｰﾁ	120	–	–	–	–	4	4	---------	---------	SBC2, SBC2N, SB2, SB2N, SS2, SS2N, SVC2, SVC2N, SV2 SV2N

6

B-36 フロアーマット

見出番号	部品番号	部品名	希望小売価格	使用個数 AP1 100 MT	AP1 110 MT	AP1 120 MT	AP1 130 135,200 MT	AP2 100 MT	AP2 110 MT	適用号機 初号機	終号機	タイプ
14)	84410-S2A-003ZD	ｸﾘｯﾌﾟ,ﾄﾝﾈﾙｻｲﾄﾞ *YR158L*.....ﾀﾝ (GIOIRE)	120	–	–	4	–	–	–	---------	---------	B2, B2N, V2, V2N
15	90121-SJ6-003	ﾎﾞﾙﾄ,ﾌﾗﾝｼﾞ 6X14 ･･････	100	1	1	1	1	1	1			
16	90194-SL0-000	ﾅｯﾄ,ﾌﾟｯｼｭ 2.4MM ･･････	95	4	4	4	4	4	4			
17	90667-S0D-003ZH	ｸﾘｯﾌﾟ,ﾄﾘﾑ 7MM *NH167L*....ｸﾞﾗﾌｧｲﾄﾌﾞﾗｯｸ	70	11	11	11	11	11	11			
	90667-S0D-003ZJ	*R145L*.....ﾌﾟﾚﾐｱﾑﾚｯﾄﾞ	70	11	11	11	11	11	11	---------	---------	BC2, BC2N, B2, B2N, NBC2, NBC2N, NB2, NB2N, NVC2, NVC2N NV2, NV2N, SBC2, SBC2N, SB2, SB2N, SS2, SS2N, SVC2 SVC2N, SV2, SV2N, VC2, VC2N, V2, V2N
	90667-S0D-003ZQ	*B135L*.....ﾋﾟｭｱﾌﾞﾙｰ	70	–	–	11	11	11	–	---------	---------	BC2, BC2N, B2, B2N, NBC2, NBC2N, NB2, NB2N, NVC2, NVC2N NV2, NV2N, SBC2, SBC2N, SB2, SB2N, SVC2, SVC2N, SV2 SV2N, VC2, VC2N, V2, V2N
	90667-S0D-003ZT	*YR167L*.....ﾗｲﾄﾀﾝ	70	–	–	–	11	–	–	---------	---------	BC2, BC2N, B2, B2N, NBC2, NBC2N, NB2, NB2N, NVC2, NVC2N NV2, NV2N, SBC2, SBC2N, SB2, SB2N, SVC2, SVC2N, SV2 SV2N, VC2, VC2N, V2, V2N
	90667-S0D-003YN	*YR344L*.....ﾊﾞｰﾁ	70	–	–	–	–	11	11	---------	---------	SBC2, SBC2N, SB2, SB2N, SS2, SS2N, SVC2, SVC2N, SV2 SV2N
	90667-S0D-003ZV	*YR158L*.....ﾀﾝ (GIOIRE)	70	–	–	11	–	–	–	---------	---------	B2, B2N, V2, V2N
18	90672-SL0-003	ｸﾞﾛﾒｯﾄ,ｽｸﾘｭｰ 4MM ･･････	115	4	4	4	4	4	4			
19	90676-SE0-000	ｸﾘｯﾌﾟ,ｽﾃｱﾘﾝｸﾞｶﾊﾞｰ ･････	160	2	2	2	2	2	2			
20	91560-S04-003	ｸﾘｯﾌﾟ,ｻｲﾄﾞｶﾞｰﾆｯｼｭ (ﾅﾁｭﾗﾙ)	70	6	6	6	6	6	6			
21	93901-44680	ｽｸﾘｭｰ,ﾀｯﾋﾟﾝｸﾞ 4X25 ････	25	4	4	4	4	4	4			
22	90667-S0D-003ZH	ｸﾘｯﾌﾟ,ﾄﾘﾑ 7MM *NH167L*....ｸﾞﾗﾌｧｲﾄﾌﾞﾗｯｸ	70	5	5	5	5	5	5			
23	90667-S0D-003ZH	ｸﾘｯﾌﾟ,ﾄﾘﾑ 7MM *NH167L*....ｸﾞﾗﾌｧｲﾄﾌﾞﾗｯｸ	70	13	13	12	12	–	–			
	90667-S0D-003ZJ	*R145L*.....ﾌﾟﾚﾐｱﾑﾚｯﾄﾞ	70	13	13	12	12	–	–	---------	---------	BC2, BC2N, B2, B2N, NBC2, NBC2N, NB2, NB2N, NVC2, NVC2N NV2, NV2N, SBC2, SBC2N, SB2, SB2N, SVC2, SVC2N, SV2 SV2N, VC2, VC2N, V2, V2N
	90667-S0D-003ZQ	*B135L*.....ﾋﾟｭｱﾌﾞﾙｰ	70	–	–	12	12	–	–	---------	---------	BC2, BC2N, B2, B2N, NBC2, NBC2N, NB2, NB2N, NVC2, NVC2N NV2, NV2N, SBC2, SBC2N, SB2, SB2N, SVC2, SVC2N, SV2 SV2N, VC2, VC2N, V2, V2N
	90667-S0D-003ZT	*YR167L*.....ﾗｲﾄﾀﾝ	70	–	–	–	12	–	–	---------	---------	BC2, BC2N, B2, B2N, NBC2, NBC2N, NB2, NB2N, NVC2, NVC2N NV2, NV2N, SBC2, SBC2N, SB2, SB2N, SVC2, SVC2N, SV2 SV2N, VC2, VC2N, V2, V2N
	90665-SB2-003ZQ	*NH167L*....ｸﾞﾗﾌｧｲﾄﾌﾞﾗｯｸ	100	–	–	–	–	12	12			
	90667-S0D-003ZV	*YR158L*.....ﾀﾝ (GIOIRE)	70	–	–	12	–	–	–	---------	---------	B2, B2N, V2, V2N
24	90667-S0D-003ZH	ｸﾘｯﾌﾟ,ﾄﾘﾑ 7MM *NH167L*....ｸﾞﾗﾌｧｲﾄﾌﾞﾗｯｸ	70	4	4	4	4	–	–			
	90667-S0D-003ZJ	*R145L*.....ﾌﾟﾚﾐｱﾑﾚｯﾄﾞ	70	4	4	4	4	–	–	---------	---------	BC2, BC2N, B2, B2N, NBC2, NBC2N, NB2, NB2N, NVC2, NVC2N NV2, NV2N, SBC2, SBC2N, SB2, SB2N, SVC2, SVC2N, SV2 SV2N, VC2, VC2N, V2, V2N
	90667-S0D-003ZQ	*B135L*.....ﾋﾟｭｱﾌﾞﾙｰ	70	–	–	4	4	–	–	---------	---------	BC2, BC2N, B2, B2N, NBC2, NBC2N, NB2, NB2N, NVC2, NVC2N NV2, NV2N, SBC2, SBC2N, SB2, SB2N, SVC2, SVC2N, SV2 SV2N, VC2, VC2N, V2, V2N
	90667-S0D-003ZT	*YR167L*.....ﾗｲﾄﾀﾝ	70	–	–	–	4	–	–	---------	---------	BC2, BC2N, B2, B2N, NBC2, NBC2N, NB2, NB2N, NVC2, NVC2N NV2, NV2N, SBC2, SBC2N, SB2, SB2N, SVC2, SVC2N, SV2 SV2N, VC2, VC2N, V2, V2N
	90665-SB2-003ZQ	*NH167L*....ｸﾞﾗﾌｧｲﾄﾌﾞﾗｯｸ	100	–	–	–	–	4	–	---------	1000608	
	90667-S0D-003ZH	*NH167L*....ｸﾞﾗﾌｧｲﾄﾌﾞﾗｯｸ	70	–	–	–	–	4	–	1000609		
				–	–	–	–	–	4			
	90667-S0D-003ZV	*YR158L*.....ﾀﾝ (GIOIRE)	70	–	–	4	–	–	–	---------	---------	B2, B2N, V2, V2N

6

B-36-10 グロメット

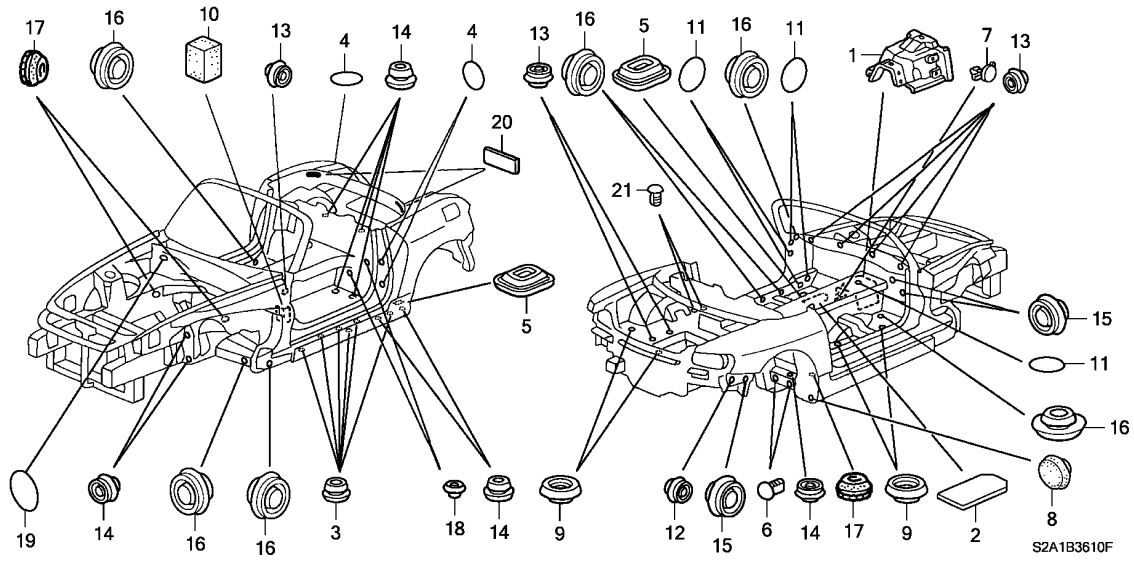

整備項目	標準時間
ミアンナイ	–

見出番号	部品番号	部品名	希望小売価格	使用個数 AP1 100 MT	AP1 110 MT	AP1 120 MT	AP1 130 135,200 MT	AP2 100 MT	AP2 110 MT	適用号機 初号機	終号機	タイプ
1	74691-S2A-000	インシュレーター,フロントフロアートンネル ・・	2,400	1	1	1	1	1	1			
2	74698-S2A-000	インシュレーター,フロントチエンジレバー ・	500	1	1	1	1	1	1			
3	82871-671-000	グロメット,ドレンホール 25MM ・・・・	135	12	12	12	12	12	12			
4	85268-SA0-000	プロテクション,テールゲート 20MM (エンケイ)	90	6	6	6	6	6	6			
5	90810-SB2-660	グロメット,タイダウン 20X35 ・・・・	130	4	4	4	4	4	4			
6	90852-SB5-003	プラグ,ホール ・・・・・・・・・・・・・・	100	4	4	4	4	4	–			
				–	–	–	–	–	4	--------	--------	SB1, SB1N, SB2, SB2N
7	91501-SF1-003	クリップ,ボンネットインシュレーター ・・・	135	7	–	–	–	–	–	--------	1004182	
	91501-S3A-000	クリップ,インシュレーター ・・・・・・・・・	70	7	–	–	–	–	–	1004183		
				–	7	7	7	7	7			
8	91603-SK7-000	グロメット,ワックスホール 25MM ・・・・	130	2	2	2	2	2	2			
9	91611-SM4-003	プラグ,フロアーホール 25MM ・・・・・	85	8	8	8	8	8	8			
10	91616-S30-000	ブロック,フロントインサイドパネル ・・・	150	2	2	2	2	2	2			
11	91657-SP0-000	シールC,ドアーパネルホール (25MM)	30	7	7	7	7	7	7			
12	95550-10000	プラグ,ブラインド 10MM ・・・・・	70	2	2	2	2	2	2			
13	95551-11000	プラグ,ブラインド 11MM ・・・・・	70	8	8	8	8	8	8			
14	95551-15000	プラグ,ブラインド 15MM ・・・・・	105	16	16	16	16	16	16			
15	95551-20000	プラグ,ブラインド 20MM ・・・・・	105	4	4	4	4	4	4			
16	95551-25000	プラグ,ブラインド 25MM ・・・・・	140	14	14	14	14	14	14			
17	91618-SA5-000	グロメットB,コントロールワイヤー 16MM	100	2	–	4	4	4	4			
				–	2	–	–	–	–	--------	--------	B1, B1N, B2, B2N
				–	4	–	–	–	–	--------	--------	V1, V1N, V2, V2N

6

B-36-10 グロメット

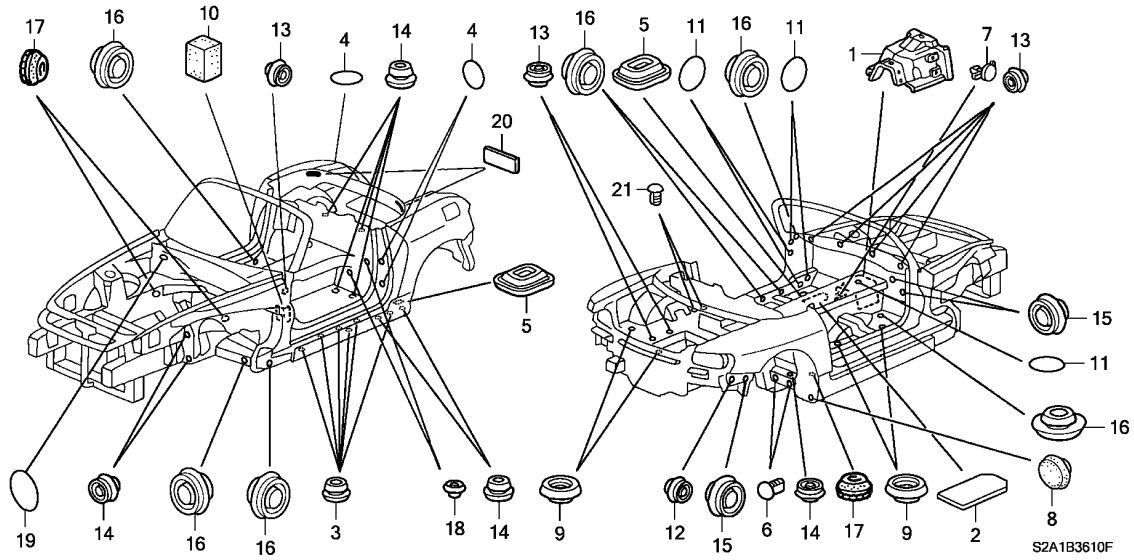

見出番号	部品番号	部品名	希望小売価格	使用個数 AP1 100 MT	AP1 110 MT	AP1 120 MT	AP1 130 135, 200 MT	AP2 100 MT	AP2 110 MT	適用号機 初号機	終号機	タイプ
18	95550-07000	ﾌﾟﾗｸﾞ,ﾌﾞﾗｲﾝﾄﾞ 7MM ･･････	70	1	1	1	1	1	1	--------	--------	BC1N, BC2N, B1N, B2N, NBC1N, NBC2N, NB1N, NB2N, NVC1N NVC2N, NV1N, NV2N, SBC1N, SBC2N, SB1N, SB2N, SS2N, SS3N SVC1N, SVC2N, SV1N, SV2N, VC1N, VC2N, V1N, V2N
				2	2	4	4	4	4	--------	--------	BC1, BC2, B1, B2, NBC1, NBC2, NB1, NB2, NVC1, NVC2, NV1 NV2, SBC1, SBC2, SB1, SB2, SS2, SS3, SVC1, SVC2, SV1, SV2 VC1, VC2
				-	4	4	4	-	-	--------	--------	V1, V2
19	91625-SE0-000	ｼｰﾙ 50MM(ﾌﾟﾗｽﾁｯｸ) ･･････	75	-	2	2	2	-	-	--------	--------	NVC1, NVC1N, NVC2, NVC2N, NV1, NV1N, NV2, NV2N, SVC1 SVC1N, SVC2, SVC2N, SV1, SV1N, SV2, SV2N, VC1, VC1N, VC2 VC2N, V1, V1N, V2, V2N
20	74308-S2A-000	ｼｰﾙ,ﾘﾔｰｳｲﾝﾄﾞｼｰﾙﾄﾞﾛｱｰ ･･･	300	-	-	2	2	2	2			
21	90852-671-003	ﾌﾟﾗｸﾞ,ﾎｰﾙ ･････････････	105	-	-	-	2	2	2			

6

B-37 インストルメントパネル

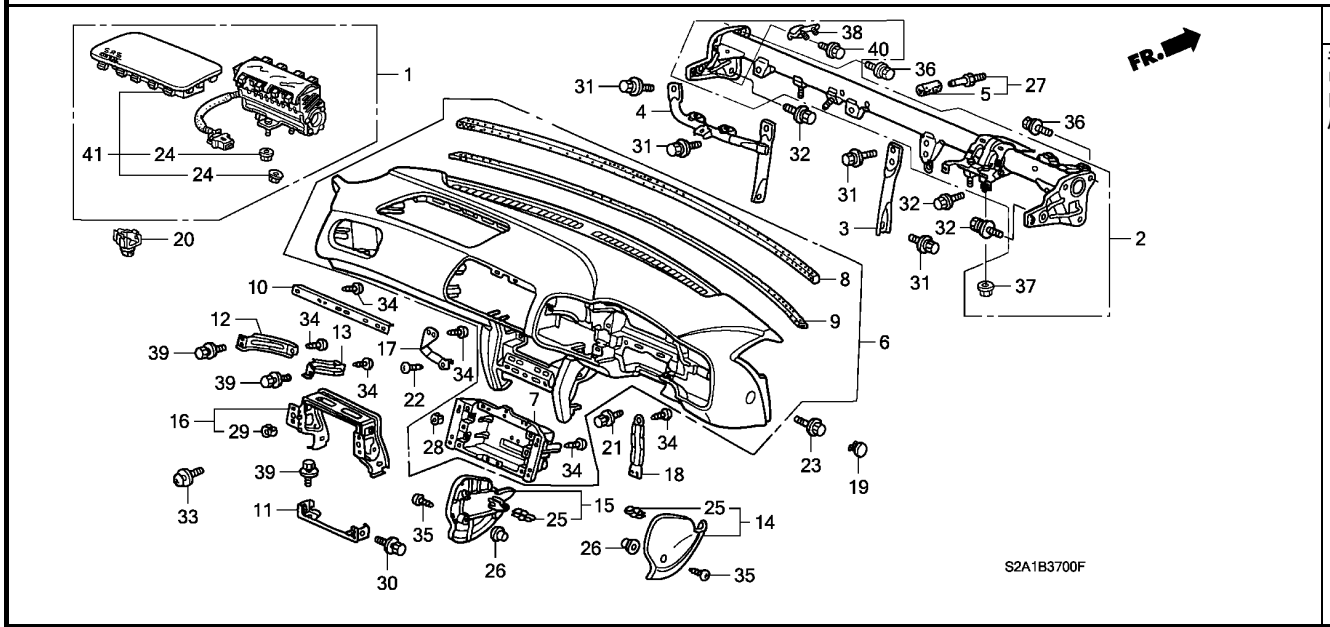

整備項目	標準時間
モジュールキット,パッセンジャー	0.6
リッドCOMP.,パッセンジャー	0.7
ビームCOMP.,ステアリングハンガー	2.4
パネルASSY.,インストルメント	2.6

見出番号	部品番号	部品名	希望小売価格	使用個数 AP1 100 MT	AP1 110 MT	AP1 120 MT	AP1 130 135,200 MT	AP2 100 MT	AP2 110 MT	適用号機 初号機	終号機	タイプ
1	06780-S2A-N80ZA	モジュールキット,パッセンジャー *NH167L*....グラファイトブラック	77,000	1	1	1	1	1	–			
	06780-S2A-N80ZB	*B135L*.....ピュアブルー	77,000	–	–	1	1	–	–	---------	---------	BC2, BC2N, B2, B2N, NBC2, NBC2N, NB2, NB2N, NVC2, NVC2N NV2, NV2N, SBC2, SBC2N, SB2, SB2N, SVC2, SVC2N, SV2 SV2N, VC2, VC2N, V2, V2N
	06780-S2A-N80ZC	*R145L*.....プレミアムレッド	77,000	–	–	1	1	–	–	---------	---------	BC2, BC2N, B2, B2N, NBC2, NBC2N, NB2, NB2N, NVC2, NVC2N NV2, NV2N, SBC2, SBC2N, SB2, SB2N, SVC2, SVC2N, SV2 SV2N, VC2, VC2N, V2, V2N
	06780-S2A-N81ZA	*NH167L*....グラファイトブラック	70,000	–	–	–	–	–	1			
2	61310-S2A-000ZZ	ビームCOMP.,ステアリングハンガー ・	19,900	1	1	–	–	–	–	---------	---------	B1, B2, V1, V2
				–	–	1	–	–	–	---------	1202585	BC1, BC2, B1, B2, VC1, VC2, V1, V2
	61310-S2A-900ZZ	・・・・・・・・・・・・・・・・・・・・・・・	19,900	1	1	–	–	–	–	---------	---------	B1N, B2N, V1N, V2N
				–	–	1	–	–	–	---------	1202586	BC1N, BC2N, B1N, B2N, VC1N, VC2N, V1N, V2N
	61310-S2A-010ZZ	・・・・・・・・・・・・・・・・・・・・・・・	19,800	–	–	1	–	–	–	1202586	---------	BC1, BC2, B1, B2, VC1, VC2, V1, V2
				–	–	–	1	–	–	---------	---------	BC1, BC2, B1, B2, NBC1, NBC2, NB1, NB2, NVC1, NVC2, NV1 NV2, SBC1, SBC2, SB1, SB2, SVC1, SVC2, SV1, SV2, VC1, VC2 V1, V2
	61310-S2A-901ZZ	・・・・・・・・・・・・・・・・・・・・・・・	19,800	–	–	1	–	–	–	1202587	---------	BC1N, BC2N, B1N, B2N, VC1N, VC2N, V1N, V2N
				–	–	–	1	–	–	---------	---------	BC1N, BC2N, B1N, B2N, NBC1N, NBC2N, NB1N, NB2N, NVC1N NVC2N, NV1N, NV2N, SBC1N, SBC2N, SB1N, SB2N, SVC1N SVC2N, SV1N, SV2N, VC1N, VC2N, V1N, V2N
	61310-S2A-020ZZ	・・・・・・・・・・・・・・・・・・・・・・・	18,000	–	–	–	–	1	1	---------	---------	SBC1, SBC2, SB1, SB2, SS2, SS3, SVC1, SVC2, SV1, SV2
	61310-S2A-902ZZ	・・・・・・・・・・・・・・・・・・・・・・・	18,000	–	–	–	–	1	1	---------	---------	SBC1N, SBC2N, SB1N, SB2N, SS2N, SS3N, SVC1N, SVC2N SV1N, SV2N
3	61312-S2A-000ZZ	パイプ,センター ・・・・・・・・・・・・・	750	1	1	1	1	1	1			
4	61330-S2A-000ZZ	ビームCOMP.,パッセンジャーSRS ・	3,000	1	1	1	1	1	1			
5	66844-SA7-000	キャップ,インストルメントパネルステー ・・	185	3	3	3	3	3	3			

6

B-37 インストルメントパネル

見出番号	部品番号	部品名	希望小売価格	使用個数 AP1 100 MT	AP1 110 MT	AP1 120 MT	AP1 130 135,200 MT	AP2 100 MT	AP2 110 MT	適用号機 初号機	終号機	タイプ
6	77100-S2A-003ZA	ﾊﾟﾈﾙASSY.,ｲﾝｽﾄﾙﾒﾝﾄ *NH167L*....ｸﾞﾗﾌｧｲﾄﾌﾞﾗｯｸ	34,000	1	1	1	1	1	–	---------	---------	BC1,BC2,B1,B2,NBC1,NBC2,NB1,NB2,NVC1,NVC2,NV1 NV2,SBC1,SBC2,SB1,SB2,SVC1,SVC2,SV1,SV2,VC1,VC2 V1,V2
	77100-S2A-003ZB	*B135L*.....ﾋﾟｭｱﾌﾞﾙｰ	34,000	–	–	1	1	–	–	---------	---------	BC2,B2,NBC2,NB2,NVC2,NV2,SBC2,SB2,SVC2,SV2,VC2 V2
	77100-S2A-003ZC	*R145L*.....ﾌﾟﾚﾐｱﾑﾚｯﾄﾞ	34,000	–	–	1	1	–	–	---------	---------	BC2,B2,NBC2,NB2,NVC2,NV2,SBC2,SB2,SVC2,SV2,VC2 V2
	77100-S2A-J01ZA	*NH167L*....ｸﾞﾗﾌｧｲﾄﾌﾞﾗｯｸ	34,000	1	1	1	1	1	–	---------	---------	BC1N,BC2N,B1N,B2N,NBC1N,NBC2N,NB1N,NB2N,NVC1N NVC2N,NV1N,NV2N,SBC1N,SBC2N,SB1N,SB2N,SVC1N SVC2N,SV1N,SV2N,VC1N,VC2N,V1N,V2N
	77100-S2A-J01ZB	*B135L*.....ﾋﾟｭｱﾌﾞﾙｰ	34,000	–	–	1	1	–	–	---------	---------	BC2N,B2N,NBC2N,NB2N,NVC2N,NV2N,SBC2N,SB2N,SVC2N SV2N,VC2N,V2N
	77100-S2A-J01ZC	*R145L*.....ﾌﾟﾚﾐｱﾑﾚｯﾄﾞ	34,000	–	–	1	1	–	–	---------	---------	BC2N,B2N,NBC2N,NB2N,NVC2N,NV2N,SBC2N,SB2N,SVC2N SV2N,VC2N,V2N
	77100-S2A-J02ZA	*NH167L*....ｸﾞﾗﾌｧｲﾄﾌﾞﾗｯｸ	34,000	–	–	–	–	–	1	---------	---------	SB1N,SB2N,SS2N,SS3N
	77100-S2A-013ZA	*NH167L*....ｸﾞﾗﾌｧｲﾄﾌﾞﾗｯｸ	34,000	–	–	–	–	–	1	---------	---------	SB1,SB2,SS2,SS3
7	77102-S2A-J01	ﾎﾞｯｸｽ,ｲﾝｽﾄﾙﾒﾝﾄﾊﾟﾈﾙ ﾅﾋﾞｹﾞｰｼｮﾝ	600	1	1	1	1	1	1	---------	---------	BC1N,BC2N,B1N,B2N,NBC1N,NBC2N,NB1N,NB2N,NVC1N NVC2N,NV1N,NV2N,SBC1N,SBC2N,SB1N,SB2N,SS2N,SS3N SVC1N,SVC2N,SV1N,SV2N,VC1N,VC2N,V1N,V2N
8	77106-S2A-000	ｼｰﾙ,ｲﾝｽﾄﾙﾒﾝﾄﾌﾛﾝﾄ	330	1	1	1	1	1	–			
	77106-S2A-010	.....	330	–	–	–	–	–	1			
9	77107-S2A-000	ｼｰﾙ,ｲﾝｽﾄﾙﾒﾝﾄﾀﾞｯｼｭﾎﾞｰﾄﾞ .	160	1	1	1	1	1	1			
10	77111-S2A-000	ﾌﾞﾗｹｯﾄ,ｲﾝｽﾄﾙﾒﾝﾄﾊﾟｯｾﾝｼﾞｬｰ	260	1	1	1	1	1	1			
11	77113-S2A-000ZZ	ﾌﾞﾗｹｯﾄ,ｾﾝﾀｰｼﾞｮｲﾝﾄ	400	1	1	1	1	1	1			
12	77115-S2A-000ZZ	ｽﾃｰA,ｲﾝｽﾄﾙﾒﾝﾄﾊﾟｯｾﾝｼﾞｬｰ .	210	1	1	1	1	1	1			
13	77116-S2A-000ZZ	ｽﾃｰB,ｲﾝｽﾄﾙﾒﾝﾄﾊﾟｯｾﾝｼﾞｬｰ .	210	1	1	1	1	1	1			
14	77120-S2A-003ZA	ｶﾊﾞｰ,R.ﾌﾛﾝﾄｺﾝｿｰﾙ *NH167L*....ｸﾞﾗﾌｧｲﾄﾌﾞﾗｯｸ	700	1	1	1	1	1	1			
	77120-S2A-003ZB	*B135L*.....ﾋﾟｭｱﾌﾞﾙｰ	700	–	–	1	1	–	–	---------	---------	BC2,BC2N,B2,B2N,NBC2,NBC2N,NB2,NB2N,NVC2,NVC2N NV2,NV2N,SBC2,SBC2N,SB2,SB2N,SVC2,SVC2N,SV2 SV2N,VC2,VC2N,V2,V2N
	77120-S2A-003ZC	*R145L*.....ﾌﾟﾚﾐｱﾑﾚｯﾄﾞ	700	–	–	1	1	–	–	---------	---------	BC2,BC2N,B2,B2N,NBC2,NBC2N,NB2,NB2N,NVC2,NVC2N NV2,NV2N,SBC2,SBC2N,SB2,SB2N,SVC2,SVC2N,SV2 SV2N,VC2,VC2N,V2,V2N
15	77125-S2A-003ZA	ｶﾊﾞｰ,L.ﾌﾛﾝﾄｺﾝｿｰﾙ *NH167L*....ｸﾞﾗﾌｧｲﾄﾌﾞﾗｯｸ	700	1	1	1	1	1	1			
	77125-S2A-003ZB	*B135L*.....ﾋﾟｭｱﾌﾞﾙｰ	700	–	–	1	1	–	–	---------	---------	BC2,BC2N,B2,B2N,NBC2,NBC2N,NB2,NB2N,NVC2,NVC2N NV2,NV2N,SBC2,SBC2N,SB2,SB2N,SVC2,SVC2N,SV2 SV2N,VC2,VC2N,V2,V2N
	77125-S2A-003ZC	*R145L*.....ﾌﾟﾚﾐｱﾑﾚｯﾄﾞ	700	–	–	1	1	–	–	---------	---------	BC2,BC2N,B2,B2N,NBC2,NBC2N,NB2,NB2N,NVC2,NVC2N NV2,NV2N,SBC2,SBC2N,SB2,SB2N,SVC2,SVC2N,SV2 SV2N,VC2,VC2N,V2,V2N
16	77160-S2A-003ZZ	ﾌﾚｰﾑCOMP.,ｲﾝｽﾄﾙﾒﾝﾄｾﾝﾀｰ .	1,250	1	1	1	1	1	1			
17	77171-S2A-J00ZZ	ｻﾎﾟｰﾄ,ﾅﾋﾞｹﾞｰｼｮﾝ	200	1	1	1	1	1	1	---------	---------	BC1N,BC2N,B1N,B2N,NBC1N,NBC2N,NB1N,NB2N,NVC1N NVC2N,NV1N,NV2N,SBC1N,SBC2N,SB1N,SB2N,SS2N,SS3N SVC1N,SVC2N,SV1N,SV2N,VC1N,VC2N,V1N,V2N
18	77205-S30-003ZZ	ﾌﾞﾗｹｯﾄ,ﾒｰﾀｰ	180	2	2	2	2	2	2			
19	77218-SL5-A00ZA	ﾘｯﾄﾞ,ｲﾝｽﾄﾙﾒﾝﾄﾊﾟﾈﾙｻｲﾄﾞ *NH167L*....ｸﾞﾗﾌｧｲﾄﾌﾞﾗｯｸ	155	2	2	2	2	2	2			
	77218-SL5-A00ZK	*B135L*.....ﾋﾟｭｱﾌﾞﾙｰ	155	–	–	2	2	–	–	---------	---------	BC2,BC2N,B2,B2N,NBC2,NBC2N,NB2,NB2N,NVC2,NVC2N NV2,NV2N,SBC2,SBC2N,SB2,SB2N,SVC2,SVC2N,SV2 SV2N,VC2,VC2N,V2,V2N

6

B-37 インストルメントパネル

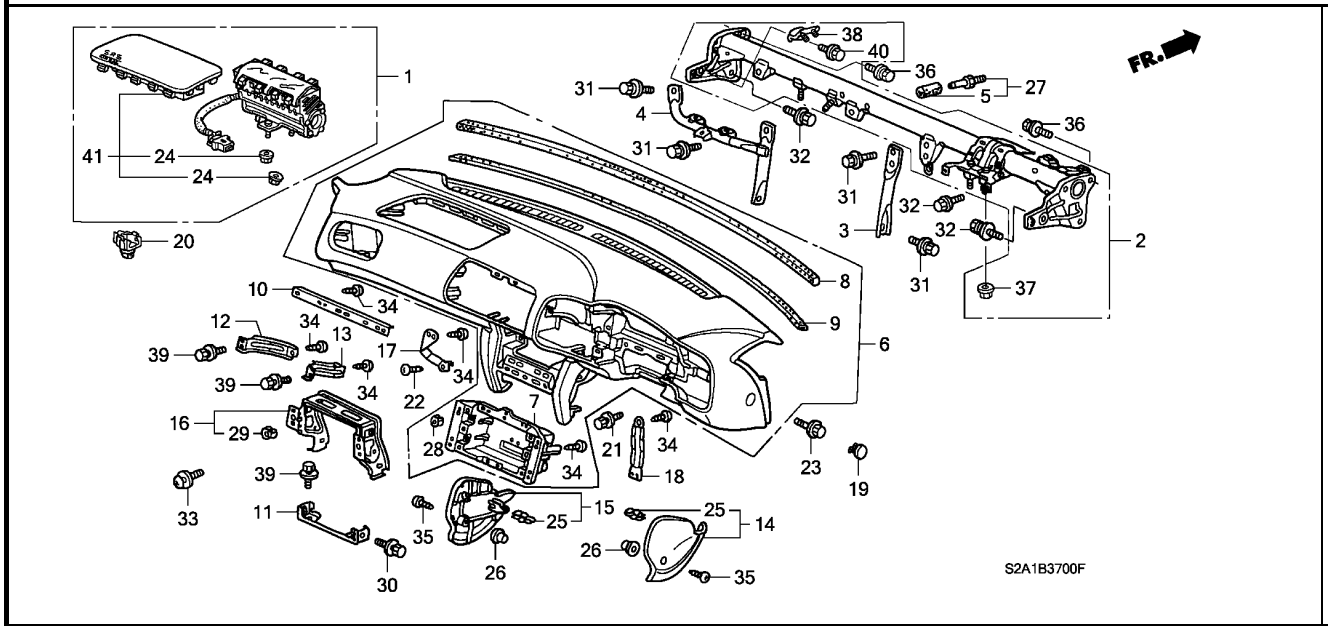

見出番号	部品番号	部品名	希望小売価格	使用個数 AP1 100 MT	AP1 110 MT	AP1 120 MT	AP1 130 135,200 MT	AP2 100 MT	AP2 110 MT	適用号機 初号機	終号機	タイプ
19)	77218-SL5-A00ZL	ﾘｯﾄﾞ,ｲﾝｽﾄﾙﾒﾝﾄﾊﾟﾈﾙｻｲﾄﾞ *R145L*.....ﾌﾟﾚﾐｱﾑﾚｯﾄﾞ	155	–	–	2	2	–	–	--------	--------	BC2, BC2N, B2, B2N, NBC2, NBC2N, NB2, NB2N, NVC2, NVC2N NV2, NV2N, SBC2, SBC2N, SB2, SB2N, SVC2, SVC2N, SV2 SV2N, VC2, VC2N, V2, V2N
20	77982-S04-N81	ﾎﾙﾀﾞｰ,ｶﾌﾟﾗｰ (2P) ·····	110	1	1	–	–	–	–			
	77982-S9A-N81	·····	110	–	–	1	1	1	1			
21	90128-SA7-000	ﾎﾞﾙﾄﾜｯｼｬｰ 6X25 ·····	160	2	2	2	2	2	2			
22	90151-S0A-003	ｽｸﾘｭｰ,ﾀｯﾋﾟﾝｸﾞ 5X12 ·····	70	1	1	1	1	1	1	--------	--------	BC1N, BC2N, B1N, B2N, NBC1N, NBC2N, NB1N, NB2N, NVC1N NVC2N, NV1N, NV2N, SBC1N, SBC2N, SB1N, SB2N, SS2N, SS3N SVC1N, SVC2N, SV1N, SV2N, VC1N, VC2N, V1N, V2N
23	90192-SL0-000	ﾎﾞﾙﾄﾜｯｼｬｰ 6X25 ·····	10	2	2	2	2	2	2			
24	90321-SP0-A80	ﾅｯﾄﾜｯｼｬｰ 6MM ·····	75	3	3	3	3	3	3			
25	90666-S84-A01	ｸﾘｯﾌﾟ,ｽﾅｯﾌﾟﾌｨｯﾃｨﾝｸﾞ ····	80	4	4	4	4	4	4			
26	90681-693-000	ｸﾞﾛﾒｯﾄ,ｽｸﾘｭｰ 4MM ·····	105	2	2	2	2	2	2			
27	90770-S30-000	ﾋﾟﾝ ·····	300	3	3	3	3	3	3			
28	91640-SM4-003	ｸﾞﾛﾒｯﾄ,ｽｸﾘｭｰ 4MM ·····	75	4	4	4	4	4	4	--------	--------	BC1N, BC2N, B1N, B2N, NBC1N, NBC2N, NB1N, NB2N, NVC1N NVC2N, NV1N, NV2N, SBC1N, SBC2N, SB1N, SB2N, SS2N, SS3N SVC1N, SVC2N, SV1N, SV2N, VC1N, VC2N, V1N, V2N
29	91641-SM4-003	ｸﾞﾛﾒｯﾄ,ｽｸﾘｭｰ 4MM ·····	75	4	4	4	4	4	4			
30	93404-06016-08	ﾎﾞﾙﾄﾜｯｼｬｰ 6X16 ·····	35	2	2	2	2	2	2			
31	93405-08016-08	ﾎﾞﾙﾄﾜｯｼｬｰ 8X16 ·····	50	6	6	6	6	6	6			
32	93405-08020-08	ﾎﾞﾙﾄﾜｯｼｬｰ 8X20 ·····	50	7	7	7	7	7	7			
33	93891-06016-08	ｽｸﾘｭｰﾜｯｼｬｰ 6X16 ·····	35	2	2	2	2	2	2			
34	93913-14420	ｽｸﾘｭｰ,ﾀｯﾋﾟﾝｸﾞ 4X16(PO) ·	25	N	N	N	N	N	N			
35	93913-14480	ｽｸﾘｭｰ,ﾀｯﾋﾟﾝｸﾞ 4X16(PO) ·	25	2	2	2	2	2	2			

B-37 インストルメントパネル

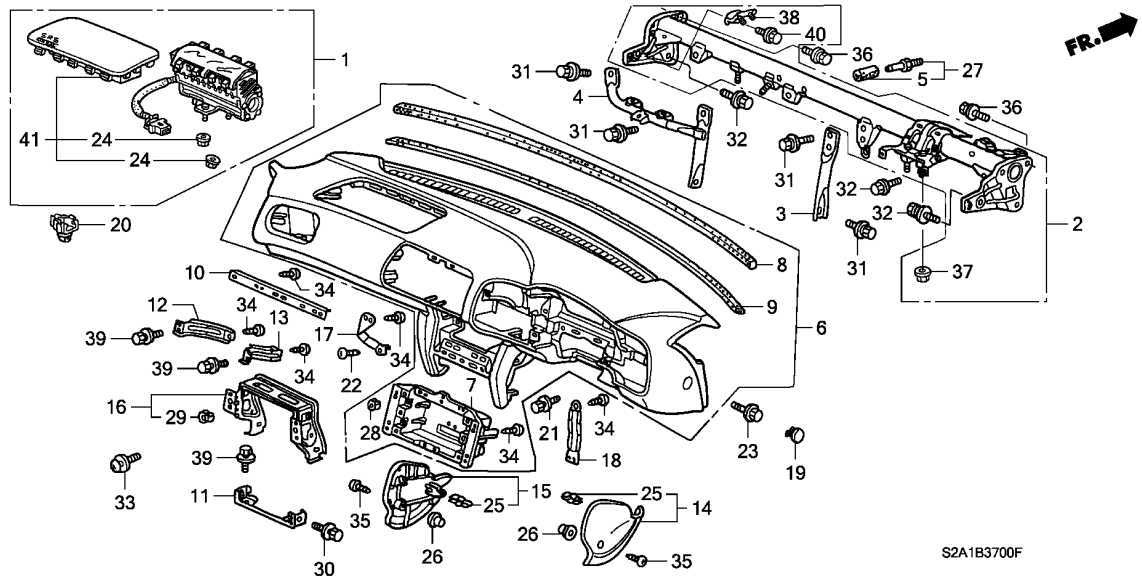

見出番号	部品番号	部品名	希望小売価格	使用個数 AP1 100 MT	AP1 110 MT	AP1 120 MT	AP1 130 135,200 MT	AP2 100 MT	AP2 110 MT	適用号機 初号機	終号機	タイプ
36	93405-08020-08	ボルトワッシャー 8X20 ・・・・・・・・・	50	2	–	–	–	–	–			
				–	2	–	–	–	–	---------	---------	B1, B1N, B2, B2N
	90110-SV4-000	ボルトワッシャー 8X21 ・・・・・・・・・	150	–	2	–	–	–	–	---------	---------	V1, V1N, V2, V2N
				–	–	2	2	2	2			
37	90361-SR3-000	ナット,フランジ 8MM ・・・・・・・・・・	105	–	–	–	1	–	–	---------	---------	NBC1, NBC1N, NBC2, NBC2N, NB1, NB1N, NB2, NB2N, NVC1 NVC1N, NVC2, NVC2N, NV1, NV1N, NV2, NV2N, SBC1, SBC1N SBC2, SBC2N, SB1, SB1N, SB2, SB2N, SVC1, SVC1N, SVC2 SVC2N, SV1, SV1N, SV2, SV2N
				–	–	–	1	–	–	1300032	---------	BC1, BC1N, BC2, BC2N, B1, B1N, B2, B2N, VC1, VC1N, VC2 VC2N, V1, V1N, V2, V2N
				–	–	–	–	1	1			
38	61354-S2A-000ZZ	ブラケットCOMP.,ドライブバイワイヤー ドライバー	500	–	–	–	–	1	1			
39	93404-06016-08	ボルトワッシャー 6X16 ・・・・・・・・・	35	4	4	4	4	–	–			
	90104-S2A-003	・・・・・・・・・・・・・・・・・・・・・・	100	–	–	–	–	4	4			
40	95701-06012-08	ボルト,フランジ 6X12 ・・・・・・・・	35	–	–	–	–	1	1			
41	77821-S2A-N80ZA	リッドCOMP.,パッセンジャー *NH167L*....グラファイトブラック	6,200	–	–	–	–	–	1			

6

B-37-10 インストルメントパネルガーニッシュ

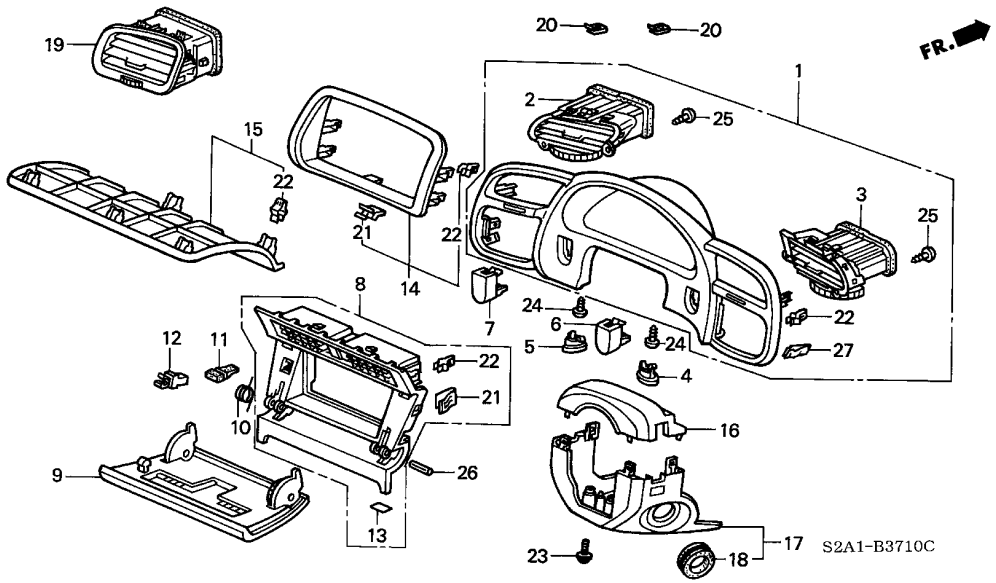

整備項目	標準時間
ｶﾊﾞｰASSY.,ﾊﾟｯｾﾝｼﾞｬｰ ｲﾝｽﾄﾙﾒﾝﾄﾛｱｰ	0.1
ｶﾊﾞｰASSY.,ｺﾗﾑﾛｱｰ ・・・・・・・・・・・・・	0.2
.ﾗｯﾁ	
.ｱｳﾄﾚｯﾄASSY.,ﾊﾟｯｾﾝｼﾞｬｰ	
.ﾊﾟﾈﾙASSY.,ﾅﾋﾞｹﾞｰｼｮﾝ	
ｶﾊﾞｰ,ｺﾗﾑｱｯﾊﾟｰ ・・・・・・・・・・・・・・・・	0.3
.ﾘｯﾄﾞCOMP.,ﾗｼﾞｵ	
.ﾊﾟﾈﾙCOMP.,ﾗｼﾞｵ	
ﾊﾟﾈﾙASSY.,ﾒｰﾀｰ ・・・・・・・・・・・・・・	0.5

見出番号	部品番号	部品名	希望小売価格	使用個数 AP1 100 MT	AP1 110 MT	AP1 120 MT	AP1 130 135,200 MT	AP2 100 MT	AP2 110 MT	適用号機 初号機	終号機	タイプ
1	77200-S2A-003ZA	ﾊﾟﾈﾙASSY.,ﾒｰﾀｰ *NH167L*....ｸﾞﾗﾌｧｲﾄﾌﾞﾗｯｸ	9,600	1	–	–	–	–	–			
				–	1	–	–	–	–	--------	1100849	B1,B1N,B2,B2N
	77200-S2A-013ZA	*NH167L*....ｸﾞﾗﾌｧｲﾄﾌﾞﾗｯｸ	9,250	–	1	–	–	–	–	--------	--------	V1,V1N,V2,V2N
				–	1	–	–	–	–	1100850	--------	B1,B1N,B2,B2N
	77200-S2A-023ZB	*NH473L*.....USﾀﾞｰｸｼﾙﾊﾞｰ	8,850	–	–	1	–	–	–			
	77200-S2A-J01ZA	*NH167L*....ｸﾞﾗﾌｧｲﾄﾌﾞﾗｯｸ	8,000	–	–	–	1	–	–			
	77200-S2A-J01ZB	*NH167L 1* ｸﾞﾗﾌｧｲﾄﾌﾞﾗｯｸ	8,000	–	–	–	–	1	–			
	77200-S2A-J02ZB	*NH167L 1* ｸﾞﾗﾌｧｲﾄﾌﾞﾗｯｸ	8,000	–	–	–	–	–	1			
2	77201-S2A-003ZA	ｱｳﾄﾚｯﾄASSY.,L.ﾄﾞﾗｲﾊﾞｰ *NH167L*....ｸﾞﾗﾌｧｲﾄﾌﾞﾗｯｸ	2,500	1	1	1	–	–	–			
	77201-S2A-003ZB	*NH167L 1* ｸﾞﾗﾌｧｲﾄﾌﾞﾗｯｸ	2,500	–	–	–	1	–	–			
	77201-S2A-003ZC	*NH167L 2* ｸﾞﾗﾌｧｲﾄﾌﾞﾗｯｸ	2,500	–	–	–	–	1	1			
3	77202-S2A-003ZA	ｱｳﾄﾚｯﾄASSY.,R.ﾄﾞﾗｲﾊﾞｰ *NH167L*....ｸﾞﾗﾌｧｲﾄﾌﾞﾗｯｸ	2,500	1	1	1	–	–	–			
	77202-S2A-003ZB	*NH167L 1* ｸﾞﾗﾌｧｲﾄﾌﾞﾗｯｸ	2,500	–	–	–	1	–	–			
	77202-S2A-003ZC	*NH167L 2* ｸﾞﾗﾌｧｲﾄﾌﾞﾗｯｸ	2,500	–	–	–	–	1	1			
4	77204-S2A-003ZA	ﾘｯﾄﾞ,R.ﾒｰﾀｰﾊﾟﾈﾙ *NH167L*....ｸﾞﾗﾌｧｲﾄﾌﾞﾗｯｸ	270	1	1	1	1	1	1			
5	77206-S2A-003ZA	ﾘｯﾄﾞ,L.ﾒｰﾀｰﾊﾟﾈﾙ *NH167L*....ｸﾞﾗﾌｧｲﾄﾌﾞﾗｯｸ	270	1	1	1	1	1	1			

B-37-10 インストルメントパネルガーニッシュ

見出番号	部品番号	部品名	希望小売価格	使用個数 AP1 100 MT	AP1 110 MT	AP1 120 MT	AP1 130 135,200 MT	AP2 100 MT	AP2 110 MT	適用号機 初号機	終号機	タイプ
6	77208-S2A-003ZA	ﾘｯﾄﾞ,R.ｽｲｯﾁﾎｰﾙ										
		NH167L....ｸﾞﾗﾌｧｲﾄﾌﾞﾗｯｸ	295	1	1	–	–	–	–			
7	77209-S2A-003ZA	ﾘｯﾄﾞ,L.ｽｲｯﾁﾎｰﾙ										
		NH167L....ｸﾞﾗﾌｧｲﾄﾌﾞﾗｯｸ	295	1	1	–	–	–	–			
	77209-S2A-013ZB	*NH473L*.....USﾀﾞｰｸｼﾙﾊﾞｰ	250	–	–	1	–	–	–			
	77209-S2A-013ZA	*NH167L*....ｸﾞﾗﾌｧｲﾄﾌﾞﾗｯｸ	250	–	–	–	1	1	1			
8	77251-S2A-003ZA	ﾊﾟﾈﾙCOMP.,ﾗｼﾞｵ										
		NH167L....ｸﾞﾗﾌｧｲﾄﾌﾞﾗｯｸ	2,780	1	1	–	–	–	–			
	77251-S2A-013ZA	*NH167L*....ｸﾞﾗﾌｧｲﾄﾌﾞﾗｯｸ	2,650	–	–	1	–	–	–			
	77251-S2A-013ZB	*B135L*.....ﾋﾟｭｱﾌﾞﾙｰ	2,650	–	–	1	–	–	–	---------	---------	BC2, BC2N, B2, B2N, VC2, VC2N, V2, V2N
	77251-S2A-013ZC	*R145L*.....ﾌﾟﾚﾐｱﾑﾚｯﾄﾞ	2,650	–	–	1	–	–	–	---------	---------	BC2, BC2N, B2, B2N, VC2, VC2N, V2, V2N
	77251-S2A-901ZA	*B135L*.....ﾋﾟｭｱﾌﾞﾙｰ	2,400	–	–	–	1	–	–	---------	---------	BC2, BC2N, B2, B2N, NBC2, NBC2N, NB2, NB2N, NVC2, NVC2N NV2, NV2N, SBC2, SBC2N, SB2, SB2N, SVC2, SVC2N, SV2 SV2N, VC2, VC2N, V2, V2N
	77251-S2A-901ZB	*NH167L*....ｸﾞﾗﾌｧｲﾄﾌﾞﾗｯｸ	2,400	–	–	–	1	1	–			
	77251-S2A-901ZC	*R145L*.....ﾌﾟﾚﾐｱﾑﾚｯﾄﾞ	2,400	–	–	–	1	–	–	---------	---------	BC2, BC2N, B2, B2N, NBC2, NBC2N, NB2, NB2N, NVC2, NVC2N NV2, NV2N, SBC2, SBC2N, SB2, SB2N, SVC2, SVC2N, SV2 SV2N, VC2, VC2N, V2, V2N
	77251-S2A-902ZB	*NH167L*....ｸﾞﾗﾌｧｲﾄﾌﾞﾗｯｸ	2,400	–	–	–	–	–	1			
9	77252-S2A-003ZA	ﾘｯﾄﾞCOMP.,ﾗｼﾞｵ										
		NH167L....ｸﾞﾗﾌｧｲﾄﾌﾞﾗｯｸ	2,310	1	1	–	–	–	–			
	77252-S2A-013ZA	*NH167L*....ｸﾞﾗﾌｧｲﾄﾌﾞﾗｯｸ	2,210	–	–	1	–	–	–			
	77252-S2A-013ZB	*B135L*.....ﾋﾟｭｱﾌﾞﾙｰ	2,210	–	–	1	–	–	–	---------	---------	BC2, BC2N, B2, B2N, VC2, VC2N, V2, V2N
	77252-S2A-013ZC	*R145L*.....ﾌﾟﾚﾐｱﾑﾚｯﾄﾞ	2,210	–	–	1	–	–	–	---------	---------	BC2, BC2N, B2, B2N, VC2, VC2N, V2, V2N
	77252-S2A-901ZE	*NH592L*.....BPｸｰﾙｼﾙﾊﾞｰ	2,000	–	–	–	1	–	–			
	77252-S2A-901ZF	*NH647L*RGﾐﾃﾞｨｱﾑｻﾃﾝﾌﾞﾗｯｸ	2,000	–	–	–	–	1	–			
	77252-S2A-902ZF	*NH647L*RGﾐﾃﾞｨｱﾑｻﾃﾝﾌﾞﾗｯｸ	2,000	–	–	–	–	–	1			
10	77254-S2A-003	ｽﾌﾟﾘﾝｸﾞ	70	1	1	1	–	–	–			
	77254-S2A-901	.....	60	–	–	–	1	1	1			
11	77255-S2A-003	ﾗﾊﾞｰ,ｽﾄｯﾊﾟｰ	65	2	2	2	2	2	2			
12	77256-S2A-003	ﾗｯﾁ	160	1	1	1	1	1	1			
13	77257-S2A-003	ｸｯｼｮﾝ	50	2	2	2	2	2	2			
14	77260-S2A-J01ZA	ﾊﾟﾈﾙASSY.,ﾅﾋﾞｹﾞｰｼｮﾝ										
		NH167L....ｸﾞﾗﾌｧｲﾄﾌﾞﾗｯｸ	1,800	1	1	1	1	1	1	---------	---------	BC1N, BC2N, B1N, B2N, NBC1N, NBC2N, NB1N, NB2N, NVC1N NVC2N, NV1N, NV2N, SBC1N, SBC2N, SB1N, SB2N, SS2N, SS3N SVC1N, SVC2N, SV1N, SV2N, VC1N, VC2N, V1N, V2N
	77260-S2A-J01ZB	*B135L*.....ﾋﾟｭｱﾌﾞﾙｰ	1,800	–	–	1	1	–	–	---------	---------	BC2N, B2N, NBC2N, NB2N, NVC2N, NV2N, SBC2N, SB2N, SVC2N SV2N, VC2N, V2N
	77260-S2A-J01ZC	*R145L*.....ﾌﾟﾚﾐｱﾑﾚｯﾄﾞ	1,800	–	–	1	1	–	–	---------	---------	BC2N, B2N, NBC2N, NB2N, NVC2N, NV2N, SBC2N, SB2N, SVC2N SV2N, VC2N, V2N
15	77320-S2A-003ZA	ｶﾊﾞｰASSY.,ﾊﾟｯｾﾝｼﾞｬｰ ｲﾝｽﾄﾙﾒﾝﾄﾛｱｰ										
		NH167L....ｸﾞﾗﾌｧｲﾄﾌﾞﾗｯｸ	650	1	1	1	1	1	1			
	77320-S2A-003ZB	*B135L*.....ﾋﾟｭｱﾌﾞﾙｰ	650	–	–	1	1	–	–	---------	---------	BC2, BC2N, B2, B2N, NBC2, NBC2N, NB2, NB2N, NVC2, NVC2N NV2, NV2N, SBC2, SBC2N, SB2, SB2N, SVC2, SVC2N, SV2 SV2N, VC2, VC2N, V2, V2N
	77320-S2A-003ZC	*R145L*.....ﾌﾟﾚﾐｱﾑﾚｯﾄﾞ	650	–	–	1	1	–	–	---------	---------	BC2, BC2N, B2, B2N, NBC2, NBC2N, NB2, NB2N, NVC2, NVC2N NV2, NV2N, SBC2, SBC2N, SB2, SB2N, SVC2, SVC2N, SV2 SV2N, VC2, VC2N, V2, V2N
16	77350-S2A-003ZA	ｶﾊﾞｰ,ｺﾗﾑｱｯﾊﾟｰ										
		NH167L....ｸﾞﾗﾌｧｲﾄﾌﾞﾗｯｸ	750	1	–	–	–	–	1			
				–	1	1	1	1	–	---------	---------	BC1, BC1N, BC2, BC2N, B1, B1N, B2, B2N, NBC1, NBC1N, NBC2 NBC2N, NB1, NB1N, NB2, NB2N, SBC1, SBC1N, SBC2, SBC2N SB1, SB1N, SB2, SB2N

6

B-37-10 インストルメントパネルガーニッシュ

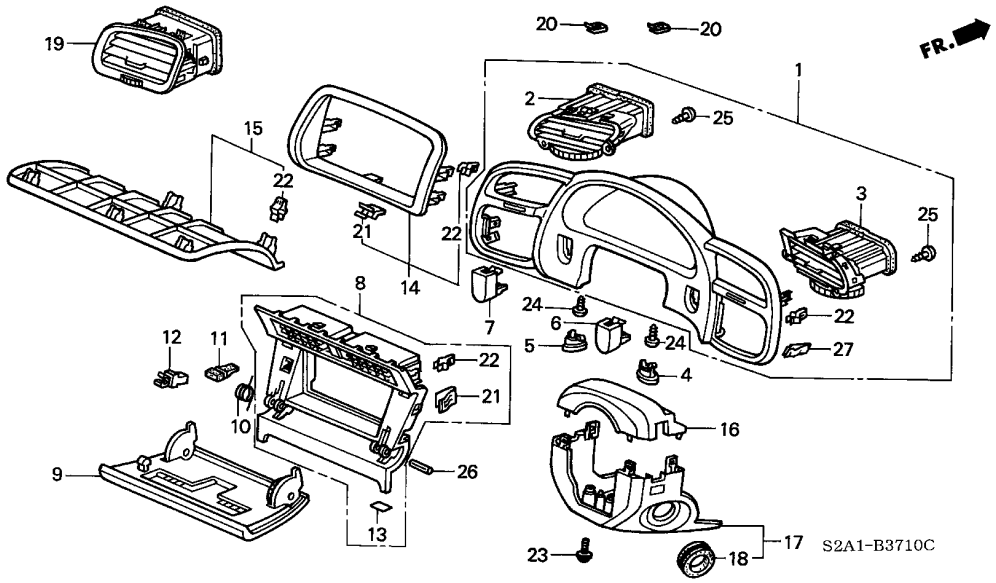

見出番号	部品番号	部品名	希望小売価格	使用個数 AP1 100 MT	AP1 110 MT	AP1 120 MT	AP1 130 135,200 MT	AP2 100 MT	AP2 110 MT	適用号機 初号機	終号機	タイプ
16)	77350-S2A-901ZA	ｶﾊﾞｰ,ｺﾗﾑｱｯﾊﾟｰ *NH167L*....ｸﾞﾗﾌｧｲﾄﾌﾞﾗｯｸ	750	–	1	1	1	1	–	--------	--------	NVC1, NVC1N, NVC2, NVC2N, NV1, NV1N, NV2, NV2N, SVC1 SVC1N, SVC2, SVC2N, SV1, SV1N, SV2, SV2N, VC1, VC1N, VC2 VC2N, V1, V1N, V2, V2N
17	77360-S2A-003ZA	ｶﾊﾞｰASSY.,ｺﾗﾑﾛｱｰ *NH167L*....ｸﾞﾗﾌｧｲﾄﾌﾞﾗｯｸ	1,100	1	1	1	1	1	–			
	77360-S2A-J01ZA	*NH167L*....ｸﾞﾗﾌｧｲﾄﾌﾞﾗｯｸ	1,200	–	–	–	–	–	1			
18	77371-SX0-A00	ﾘﾝｸﾞ,ｺﾗﾑｶﾊﾞｰ ･････････	350	1	1	1	1	1	1			
19	77630-S2A-003ZA	ｱｳﾄﾚｯﾄASSY.,ﾊﾟｯｾﾝｼﾞｬｰ *NH167L*....ｸﾞﾗﾌｧｲﾄﾌﾞﾗｯｸ	2,500	1	1	1	–	–	–			
				–	–	–	1	–	–	--------	--------	BC1, BC1N, BC2, BC2N, B1, B1N, B2, B2N, NBC1, NBC1N, NBC2 NBC2N, NB1, NB1N, NB2, NB2N, NVC1, NVC1N, NVC2, NVC2N NV1, NV1N, NV2, NV2N, VC1, VC1N, VC2, VC2N, V1, V1N, V2 V2N
	77630-S2A-003ZB	*NH167L 1* ｸﾞﾗﾌｧｲﾄﾌﾞﾗｯｸ	2,500	–	–	–	1	–	–	--------	--------	SBC1, SBC1N, SBC2, SBC2N, SB1, SB1N, SB2, SB2N, SVC1 SVC1N, SVC2, SVC2N, SV1, SV1N, SV2, SV2N
				–	–	–	–	1	1			
20	90302-SA4-003	ﾅｯﾄ,ｽﾌﾟﾘﾝｸﾞ 4MM ････････	120	2	2	2	2	2	2			
21	90666-SM4-003	ｸﾘｯﾌﾟ,ｽﾅｯﾌﾟﾌｨｯﾃｨﾝｸﾞ ････	85	2	2	2	2	2	2	--------	--------	BC1, BC2, B1, B2, NBC1, NBC2, NB1, NB2, NVC1, NVC2, NV1 NV2, SBC1, SBC2, SB1, SB2, SS2, SS3, SVC1, SVC2, SV1, SV2 VC1, VC2, V1, V2
				4	4	4	4	4	4	--------	--------	BC1N, BC2N, B1N, B2N, NBC1N, NBC2N, NB1N, NB2N, NVC1N NVC2N, NV1N, NV2N, SBC1N, SBC2N, SB1N, SB2N, SS2N, SS3N SVC1N, SVC2N, SV1N, SV2N, VC1N, VC2N, V1N, V2N

6

B-37-10 インストルメントパネルガーニッシュ

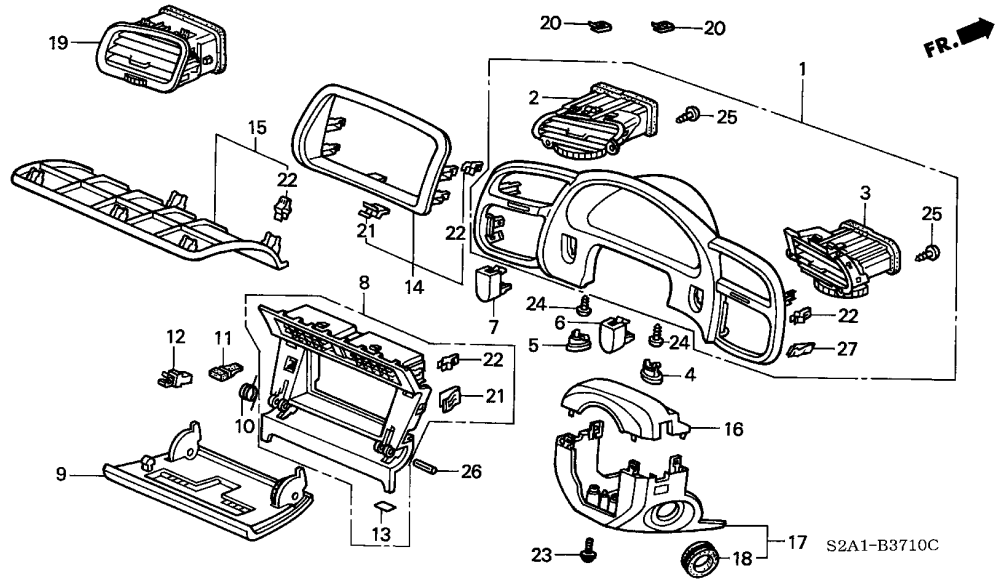

見出番号	部品番号	部品名	希望小売価格	AP1 100 MT	AP1 110 MT	AP1 120 MT	AP1 130 135, 200 MT	AP2 100 MT	AP2 110 MT	適用号機 初号機	適用号機 終号機	タイプ
22	90666-S84-A01	ｸﾘｯﾌﾟ, ｽﾅｯﾌﾟﾌｲｯﾃｲﾝｸﾞ ････	80	15	15	15	15	15	15	--------	--------	BC1, BC2, B1, B2, NBC1, NBC2, NB1, NB2, NVC1, NVC2, NV1 NV2, SBC1, SBC2, SB1, SB2, SS2, SS3, SVC1, SVC2, SV1, SV2 VC1, VC2, V1, V2
				21	21	21	21	21	21	--------	--------	BC1N, BC2N, B1N, B2N, NBC1N, NBC2N, NB1N, NB2N, NVC1N NVC2N, NV1N, NV2N, SBC1N, SBC2N, SB1N, SB2N, SS2N, SS3N SVC1N, SVC2N, SV1N, SV2N, VC1N, VC2N, V1N, V2N
23	93891-05012-08	ｽｸﾘｭｰﾜｯｼｬｰ 5X12 ･･･････	30	3	3	3	3	3	3			
24	93913-14280	ｽｸﾘｭｰ, ﾀｯﾋﾟﾝｸﾞ 4X12(P0) ･	25	2	2	2	2	2	–			
	93903-44380	ｽｸﾘｭｰ, ﾀｯﾋﾟﾝｸﾞ 4X12 ･････	25	–	–	–	–	–	2			
25	93913-24120	ｽｸﾘｭｰ, ﾀｯﾋﾟﾝｸﾞ 4X10 ･････	25	4	4	4	4	4	4			
26	94305-30162	ﾋﾟﾝ, ｽﾌﾟﾘﾝｸﾞ 3X16 ･･････	50	2	2	2	2	2	2			
27	77203-S2A-003	ｸﾘｯﾌﾟ, ﾒｰﾀｰﾊﾟﾈﾙ ･････････	100	2	2	2	2	2	2			

6

B-37-20 ダクト

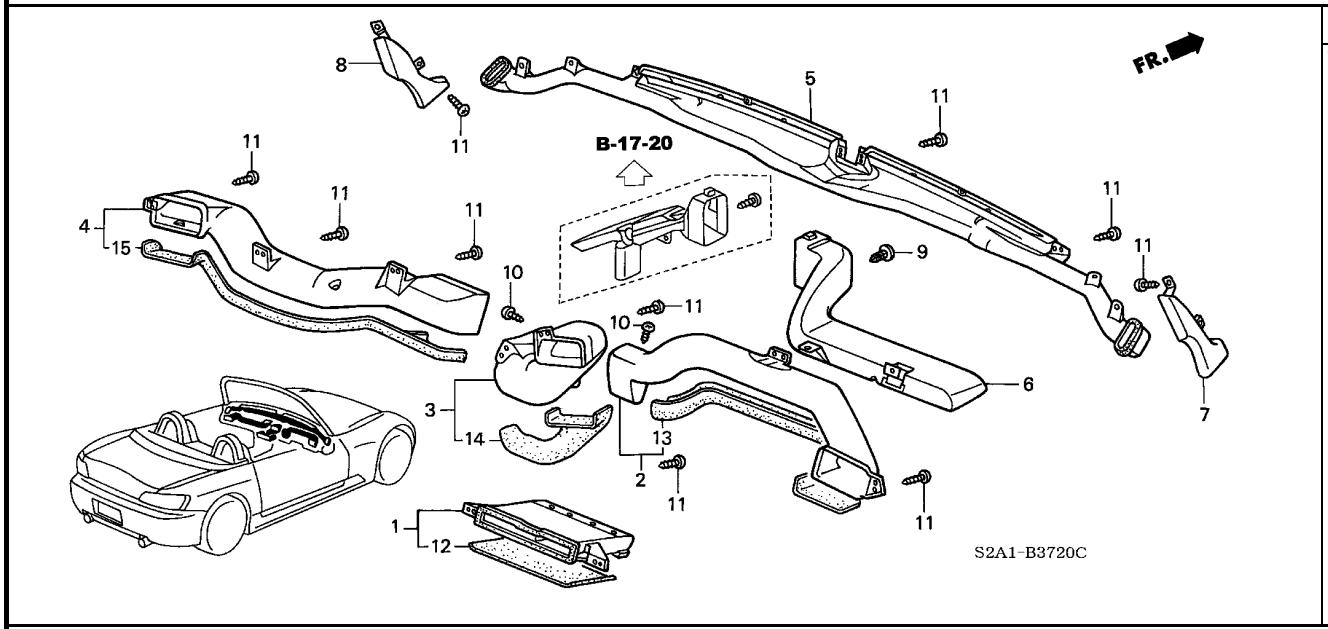

整備項目	標準時間
アウトレット, ヒータードライバー	0.1
ダクト, フロントデフロスター	2.0

見出番号	部品番号	部品名	希望小売価格	AP1 100 MT	AP1 110 MT	AP1 120 MT	AP1 130 135,200 MT	AP2 100 MT	AP2 110 MT	適用号機 初号機	適用号機 終号機	タイプ
1	77410-S2A-003	ダクトASSY., センターエアー コンディショナー	1,140	1	–	–	–	–	–	--------	1007599	
	77410-S2A-013	・・・・・・・・・・・・・・・・・・・・・・・・	1,000	1	–	–	–	–	–	1007600		
				–	1	1	1	1	1			
2	77420-S2A-003	ダクト, ドライバーアウトサイド ・・・・	1,710	1	–	–	–	–	–	--------	1007599	
	77420-S2A-013	・・・・・・・・・・・・・・・・・・・・・・・・	2,000	1	–	–	–	–	–	1007600		
				–	1	1	1	1	1			
3	77425-S2A-003	ダクト, ドライバーインサイド ・・・・・	1,140	1	–	–	–	–	–	--------	1007599	
	77425-S2A-013	・・・・・・・・・・・・・・・・・・・・・・・・	1,150	1	–	–	–	–	–	1007600		
				–	1	1	1	1	1			
4	77430-S2A-003	ダクト, パッセンジャーエアー コンディショナー	1,710	1	–	–	–	–	–	--------	1007625	
	77430-S2A-013	・・・・・・・・・・・・・・・・・・・・・・・・	1,500	1	–	–	–	–	–	1007626		
				–	1	1	1	1	1			
5	77460-S2A-003	ダクト, フロントデフロスター ・・・・・・・	2,700	1	1	1	1	1	1			
6	79891-S2A-003	アウトレット, ヒータードライバー ・・・・・	1,300	1	1	1	1	1	1			
7	84104-S2A-000	ダクト, R. サイドデフロスター ・・・・・	800	1	1	1	1	1	1			
8	84154-S2A-000	ダクト, L. サイドデフロスター ・・・・・	700	1	1	1	1	1	1			
9	90654-SA5-003	クリップ, ジョイントカバー ・・・・・・・	100	1	1	1	1	1	1			
10	93913-14120	スクリュー, タッピング 4X10 ・・・・・	25	4	4	4	4	4	4			
11	93913-14420	スクリュー, タッピング 4X16(PO) ・	25	N	N	N	N	N	N			
12	77412-S2A-003	シールB ・・・・・・・・・・・・・・・・・・・	150	1	–	–	–	–	–	1007600		
				–	1	1	1	1	1			
13	77421-S2A-003	シール ・・・・・・・・・・・・・・・・・・・・	430	1	–	–	–	–	–	1007600		
				–	1	1	1	1	1			

6

B-37-20 ダクト

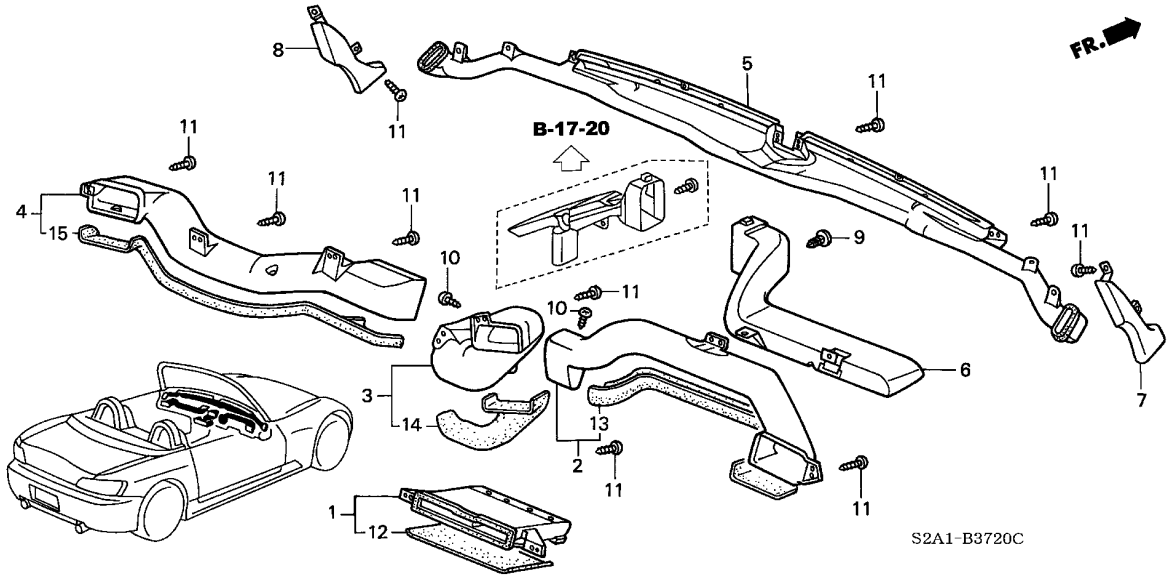

見出番号	部品番号	部品名	希望小売価格	使用個数 AP1 100 MT	AP1 110 MT	AP1 120 MT	AP1 130 MT	AP2 100 MT	AP2 110 MT	適用号機 初号機	終号機	タイプ
14	77426-S2A-003	シール	140	1	–	–	–	–	–	1007600		
				–	1	1	1	1	1			
15	77431-S2A-003	シール	300	1	–	–	–	–	–	1007626		
				–	1	1	1	1	1			

B-37-40 コンソール (AP1) (-120)

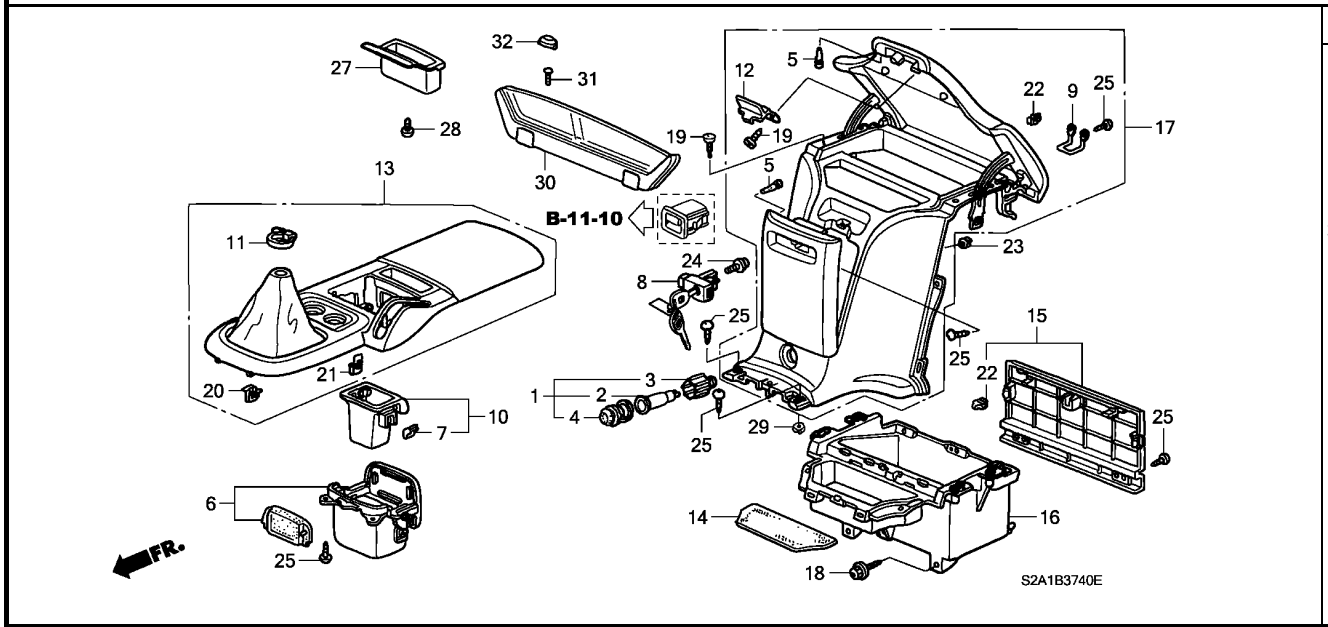

整備項目	標準時間
ノブ, アームレスト ・・・・・・・・・・・・・・・・・・・・	0.1
.ロックASSY., リヤーコンソール	
.スクリーンASSY., エアロ	
コンソールセット, センター ・・・・・・・・・・・・・・・・・	0.3
.カップホルダーCOMP.	
.ポケット, センターコンソール	
コンソールセット, リヤー ・・・・・・・・・・・・・・・・・・	0.5
ソケットASSY., アクセサリー ・・・・・・・・・・・・・・	0.6
ボックス, リヤーコンソール ・・・・・・・・・・・・・・・	1.7

見出番号	部品番号	部品名	希望小売価格	使用個数 AP1 100 MT	AP1 110 MT	AP1 120 MT	AP1 130 135,200 MT	AP2 100 MT	AP2 110 MT	適用号機 初号機	終号機	タイプ
1	39600-S10-A01	ソケットASSY., アクセサリー ・・・・・・・	1,500	1	1	1	–	–	–			
2	39620-S01-A01	ソケット, アクセサリー ・・・・・・・・・・・・	550	1	1	1	–	–	–			
3	39621-S01-A01	カバー, ソケット ・・・・・・・・・・・・・・	300	1	1	1	–	–	–			
4	39623-S10-A01	キャップ, ソケット ・・・・・・・・・・・・・	300	1	1	1	–	–	–			
5	66418-SA5-000	ストップパー, グローブボックスリッド ・	120	4	4	4	–	–	–			
6	77230-S2A-003ZA	カップホルダーCOMP.										
		NH167L....グラファイトブラック	2,550	1	1	–	–	–	–			
	77230-S2A-013ZA	*NH167L*....グラファイトブラック	2,430	–	–	1	–	–	–			
7	77234-S2A-000	クリップ ・・・・・・・・・・・・・・・・・・・	220	2	2	2	–	–	–			
8	77540-S2A-003ZA	ロックASSY., リヤーコンソール										
		NH167L....グラファイトブラック	2,160	1	1	1	–	–	–			
9	77542-S2A-003	ストライカー, リヤーコンソール ・・・・・・・・	230	1	1	1	–	–	–			
10	77710-S2A-000	インナーCOMP., アシュトレイ ・・・・・・・	1,330	1	1	1	–	–	–			
11	83415-SL0-Z00	タイラップ ・・・・・・・・・・・・・・・・・・	220	1	1	1	–	–	–			
12	83415-S30-003	ノブ, アームレスト ・・・・・・・・・・・・・	240	1	1	1	–	–	–			
13	83420-S2A-J01ZA	コンソールセット, センター										
		NH167L....グラファイトブラック	15,800	1	–	–	–	–	–	---------	1008084	B1, B1N
	83420-S2A-J21ZA	*NH167L*....グラファイトブラック	15,800	1	–	–	–	–	–	---------	1008084	B2, B2N
	83420-S2A-307ZA	*NH167L*....グラファイトブラック	16,000	1	–	–	–	–	–	1008085	---------	B1, B1N
				–	1	–	–	–	–	---------	---------	B1, B1N, V1, V1N
	83420-S2A-309ZA	*NH167L*....グラファイトブラック	16,000	1	–	–	–	–	–	1008085	---------	B2, B2N
				–	1	–	–	–	–	---------	---------	B2, B2N, V2, V2N
	83420-S2A-J03ZB	*NH167L 1* グラファイトブラック	15,300	–	–	1	–	–	–	---------	---------	BC1, BC1N, B1, B1N, VC1, VC1N, V1, V1N
	83420-S2A-J23ZB	*NH167L 1* グラファイトブラック	15,300	–	–	1	–	–	–	---------	---------	BC2, BC2N, B2, B2N, VC2, VC2N, V2, V2N

6

B-37-40 コンソール (AP1) (-120)

見出番号	部品番号	部品名	希望小売価格	使用個数 AP1 100 MT	AP1 110 MT	AP1 120 MT	AP1 130 135,200 MT	AP2 100 MT	AP2 110 MT	適用号機 初号機	終号機	タイプ
13)	83420-S2A-J41ZB	コンソールセット,センター *YR158L*.....タン (GIOIRE)	15,300	-	-	1	-	-	-	---------	---------	B2,B2N,V2,V2N
	83420-S2A-307ZA	*NH167L*....グラファイトブラック (ハードトップシヨウシャ)	16,000	(1)	-	-	-	-	-	---------	1008084	B1,B1N
	83420-S2A-309ZA	*NH167L*....グラファイトブラック (ハードトップシヨウシャ)	16,000	(1)	-	-	-	-	-	---------	1008084	B2,B2N
	83420-S2A-J03ZB	*NH167L 1* グラファイトブラック (リアガラスツキソフトトップキット)	15,300	(1)	-	-	-	-	-	---------	1008084	B1,B1N
	83420-S2A-J23ZB	*NH167L 1* グラファイトブラック (リアガラスツキソフトトップキット)	15,300	(1)	-	-	-	-	-	---------	1008084	B2,B2N
14	84554-S2A-000	マット,アツパーリヤーコンソール ·····	270	1	1	1	-	-	-			
15	84556-S2A-003ZA	ボードASSY.,リヤーコンソールバツク *NH167L*....グラファイトブラック	1,000	1	1	1	-	-	-			
	84556-S2A-003ZB	*B135L*.....ピュアブルー	1,000	-	-	1	-	-	-	---------	---------	BC2,BC2N,B2,B2N,VC2,VC2N,V2,V2N
	84556-S2A-003ZC	*R145L*.....プレミアムレッド	1,000	-	-	1	-	-	-	---------	---------	BC2,BC2N,B2,B2N,VC2,VC2N,V2,V2N
16	84560-S2A-003ZA	ボツクス,リヤーコンソール *NH167L*....グラファイトブラック	3,000	1	1	1	-	-	-			
17	84570-S2A-003ZA	コンソールセット,リヤー *NH167L*....グラファイトブラック	8,700	1	1	-	-	-	-			
	84570-S2A-A01ZA	*NH167L*....グラファイトブラック	7,500	-	-	1	-	-	-			
	84570-S2A-A01ZB	*B135L*.....ピュアブルー	7,500	-	-	1	-	-	-	---------	---------	BC2,BC2N,B2,B2N,VC2,VC2N,V2,V2N
	84570-S2A-A01ZC	*R145L*.....プレミアムレッド	7,500	-	-	1	-	-	-	---------	---------	BC2,BC2N,B2,B2N,VC2,VC2N,V2,V2N
18	90134-S30-003	スクリユー,アース 5X18 ·····	70	4	4	4	-	-	-			
19	90144-SP0-000	スクリユー,タツピング 4X16(PO) ·	55	6	6	6	-	-	-			
20	90610-SR3-003	クリツプ,ガーニツシュ (KATO) ···	75	5	5	5	-	-	-			
21	90611-SM4-013	クリツプ,ピラーガーニツシュ ·····	85	1	1	1	-	-	-			
22	90666-S84-A01	クリツプ,スナツプフイツテイング ····	80	5	5	5	-	-	-			
23	91641-SM4-003	グロメット,スクリユー 4MM ·····	75	1	1	1	-	-	-			
24	93891-04012-07	スクリユーワツシヤー 4X12 ·····	30	1	1	1	-	-	-			
25	93913-14480	スクリユー,タツピング 4X16(PO) ·	25	N	N	N	-	-	-			
27	83404-S2A-013ZA	ポケツト,センターコンソール *NH167L*....グラファイトブラック	700	1	-	-	-	-	-	1008085		
				-	1	-	-	-	-			
	83404-S2A-023ZA	*NH167L*....グラファイトブラック	670	-	-	1	-	-	-			
28	93913-14180	スクリユー,タツピング 4X10(PO) ·	25	1	-	-	-	-	-	1008085		
				-	1	1	-	-	-			
29	91640-SM4-003	グロメット,スクリユー 4MM ·····	75	2	2	2	-	-	-			
30	84580-S2A-A00ZA	スクリーンASSY., エアロ *NH167L*....グラファイトブラック	20,000	-	-	1	-	-	-			
31	84581-S2A-A00	ボルト,トラス ·····	150	-	-	2	-	-	-			
32	84582-S2A-A00ZA	キヤツプ,タツピングスクリユー *NH167L*....グラファイトブラック	350	-	-	2	-	-	-			

6

B-37-41 コンソール (AP1)(130-)(AP2)

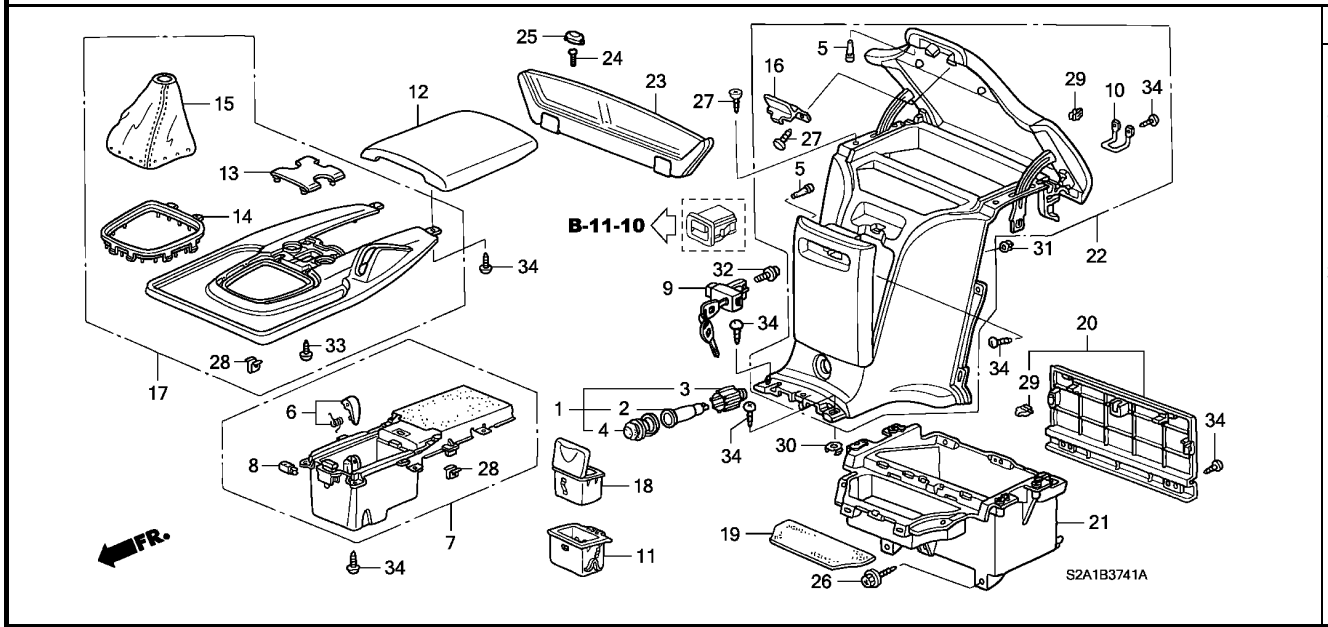

整備項目	標準時間
ノブ, アームレスト ・・・・・・・・・・・・・・・・・・・・	0.1
. ロックASSY., リヤーコンソール . スクリーンASSY., エアロ アームレスト, センターコンソール ・・・・・・・・・・・・・	0.3
. ブーツ, チエンジレバー . コンソールセット, センター . カップホルダーセット . ラッチ コンソールセット, リヤー ・・・・・・・・・・・・・・・・・	0.5
ソケットASSY., アクセサリー ・・・・・・・・・・・・・	0.6
ボックス, リヤーコンソール ・・・・・・・・・・・・・・・	1.7

見出番号	部品番号	部品名	希望小売価格	使用個数 AP1 100 MT	AP1 110 MT	AP1 120 MT	AP1 130 135,200 MT	AP2 100 MT	AP2 110 MT	適用号機 初号機	終号機	タイプ
1	39600-S10-A01	ソケットASSY., アクセサリー ・・・・・・・	1,500	-	-	-	1	1	1			
2	39620-S01-A01	ソケット, アクセサリー ・・・・・・・・・・・・	550	-	-	-	1	1	1			
3	39621-S01-A01	カバー, ソケット ・・・・・・・・・・・・・・	300	-	-	-	1	1	1			
4	39623-S10-A01	キャップ, ソケット ・・・・・・・・・・・・・	300	-	-	-	1	1	1			
5	66418-SA5-000	ストッパー, グローブボックスリッド ・	120	-	-	-	4	4	4			
6	77231-S2A-A51ZA	セパレーターセット *NH167L*....グラファイトブラック	500	-	-	-	1	1	1			
7	77232-S2A-A51ZA	カップホルダーセット *NH167L*....グラファイトブラック	13,100	-	-	-	1	-	-	---------	---------	BC2, BC2N, B2, B2N, VC2, VC2N, V2, V2N
	77232-S2A-A51ZB	*NH167L 1* グラファイトブラック	13,100	-	-	-	1	-	-	---------	---------	BC1, BC1N, B1, B1N, NBC1, NBC1N, NBC2, NBC2N, NB1, NB1N NB2, NB2N, NVC1, NVC1N, NVC2, NVC2N, NV1, NV1N, NV2 NV2N, SBC1, SBC1N, SBC2, SBC2N, SB1, SB1N, SB2, SB2N SVC1, SVC1N, SVC2, SVC2N, SV1, SV1N, SV2, SV2N, VC1 VC1N, V1, V1N
	77232-S2A-A51ZC	*NH167L 2* グラファイトブラック	13,100	-	-	-	-	1	1			
8	77236-S2A-A51	ラッチ ・・・・・・・・・・・・・・・・・・・・	300	-	-	-	1	1	1			
9	77540-S2A-901ZA	ロックASSY., リヤーコンソール *NH167L*....グラファイトブラック	2,000	-	-	-	1	1	1			
10	77542-S2A-003	ストライカー, リヤーコンソール ・・・・・・・・	230	-	-	-	1	1	1			
11	77720-S2A-000ZA	ケースCOMP., アシュトレー *NH167L*....グラファイトブラック	1,900	-	-	-	1	1	1			

6

B-37-41 コンソール (AP1)(130-)(AP2)

見出番号	部品番号	部品名	希望小売価格	使用個数 AP1 100 MT	AP1 110 MT	AP1 120 MT	AP1 130 135,200 MT	AP2 100 MT	AP2 110 MT	適用号機 初号機	終号機	タイプ
12	83402-S2A-J51ZA	アームレスト,センターコンソール										
		NH167L....グラファイトブラック	8,150	–	–	–	1	–	–	---------	---------	BC1,BC1N,B1,B1N,NBC1,NBC1N,NB1,NB1N,NVC1,NVC1N NV1,NV1N,SBC1,SBC1N,SB1,SB1N,SVC1,SVC1N,SV1 SV1N,VC1,VC1N,V1,V1N
	83402-S2A-J52ZA	*NH167L*....グラファイトブラック	7,400	–	–	–	–	1	–	---------	---------	SBC1,SBC1N,SB1,SB1N,SVC1,SVC1N,SV1,SV1N
	83402-S2A-J61ZA	アームレスト,センターコンソール (ホンガワシヨウ)										
		NH167L....グラファイトブラック	10,600	–	–	–	1	–	–	---------	---------	BC2,BC2N,B2,B2N,NBC2,NBC2N,NB2,NB2N,NVC2,NVC2N NV2,NV2N,SBC2,SBC2N,SB2,SB2N,SVC2,SVC2N,SV2 SV2N,VC2,VC2N,V2,V2N
	83402-S2A-J62ZA	*NH167L*....グラファイトブラック	9,600	–	–	–	–	1	–	---------	---------	SBC2,SBC2N,SB2,SB2N,SVC2,SVC2N,SV2,SV2N
	83402-S2A-J53ZA	アームレスト,センターコンソール										
		NH167L....グラファイトブラック	7,400	–	–	–	–	–	1	---------	---------	SB1,SB1N
	83402-S2A-J63ZA	アームレスト,センターコンソール (ホンガワシヨウ)										
		NH167L....グラファイトブラック	9,600	–	–	–	–	–	1	---------	---------	SB2,SB2N,SS2,SS2N,SS3,SS3N
13	83403-S2A-J51ZB	パネル,センターコンソールスイツチ										
		NH592L.....BPクールシルバー	6,100	–	–	–	1	–	–			
	83403-S2A-J51ZC	*NH646L*.....RGサテンブラック	6,100	–	–	–	–	1	–			
	83403-S2A-E51ZD	*NH646L*.....RGサテンブラック	6,100	–	–	–	–	–	1			
14	83413-S2A-J51ZA	ガーニツシユ,チエンジレバーブーツ										
		NH167L....グラファイトブラック	600	–	–	–	1	1	1			
15	83414-S2A-J51ZA	ブーツ,チエンジレバー										
		NH167L....グラファイトブラック	6,900	–	–	–	1	1	1			
16	83415-S30-003	ノブ,アームレスト ·····	240	–	–	–	1	1	1			
17	83420-S2A-J51ZA	コンソールセツト,センター										
		NH167L....グラファイトブラック	19,300	–	–	–	1	–	–	---------	---------	BC2,BC2N,B2,B2N,VC2,VC2N,V2,V2N
	83420-S2A-J51ZB	*NH167L 1* グラファイトブラック	19,300	–	–	–	1	–	–	---------	---------	BC1,BC1N,B1,B1N,NBC1,NBC1N,NBC2,NBC2N,NB1,NB1N NB2,NB2N,NVC1,NVC1N,NVC2,NVC2N,NV1,NV1N,NV2 NV2N,SBC1,SBC1N,SBC2,SBC2N,SB1,SB1N,SB2,SB2N SVC1,SVC1N,SVC2,SVC2N,SV1,SV1N,SV2,SV2N,VC1 VC1N,V1,V1N
	83420-S2A-J51ZC	*NH167L 2* グラファイトブラック	19,300	–	–	–	–	1	–			
	83420-S2A-E51ZC	*NH167L 2* グラファイトブラック	19,300	–	–	–	–	–	1			
18	83480-S3N-003ZH	アシユトレイASSY.,L.リヤードアーライニング										
		NH167L....グラファイトブラック	1,700	–	–	–	1	1	1			
19	84554-S2A-000	マツト,アツパーリヤーコンソール ·····	270	–	–	–	1	1	1			
20	84556-S2A-003ZA	ボードASSY.,リヤーコンソールバツク										
		NH167L....グラファイトブラック	1,000	–	–	–	1	1	1			
	84556-S2A-003ZB	*B135L*.....ピユアブルー	1,000	–	–	–	1	–	–	---------	---------	BC2,BC2N,B2,B2N,NBC2,NBC2N,NB2,NB2N,NVC2,NVC2N NV2,NV2N,SBC2,SBC2N,SB2,SB2N,SVC2,SVC2N,SV2 SV2N,VC2,VC2N,V2,V2N
	84556-S2A-003ZC	*R145L*.....プレミアムレッド	1,000	–	–	–	1	–	–	---------	---------	BC2,BC2N,B2,B2N,NBC2,NBC2N,NB2,NB2N,NVC2,NVC2N NV2,NV2N,SBC2,SBC2N,SB2,SB2N,SVC2,SVC2N,SV2 SV2N,VC2,VC2N,V2,V2N
21	84560-S2A-003ZA	ボツクス,リヤーコンソール										
		NH167L....グラファイトブラック	3,000	–	–	–	1	1	1			
22	84570-S2A-A01ZA	コンソールセツト,リヤー										
		NH167L....グラファイトブラック	7,500	–	–	–	1	1	1			

6

B-37-41 コンソール (AP1) (130-) (AP2)

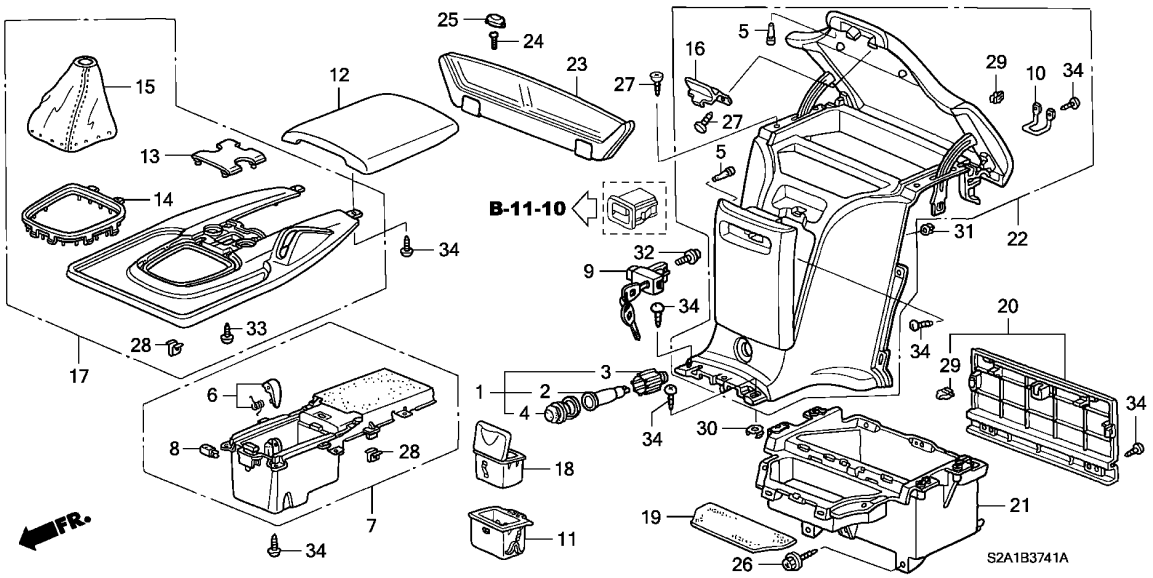

見出番号	部品番号	部品名	希望小売価格	使用個数 AP1 100 MT	AP1 110 MT	AP1 120 MT	AP1 130 135, 200 MT	AP2 100 MT	AP2 110 MT	適用号機 初号機	終号機	タイプ
22)	84570-S2A-A01ZB	コンソールセット, リヤー *B135L*.....ピュアブルー	7,500	–	–	–	1	–	–	--------	--------	BC2, BC2N, B2, B2N, NBC2, NBC2N, NB2, NB2N, NVC2, NVC2N NV2, NV2N, SBC2, SBC2N, SB2, SB2N, SVC2, SVC2N, SV2 SV2N, VC2, VC2N, V2, V2N
	84570-S2A-A01ZC	*R145L*.....プレミアムレッド	7,500	–	–	–	1	–	–	--------	--------	BC2, BC2N, B2, B2N, NBC2, NBC2N, NB2, NB2N, NVC2, NVC2N NV2, NV2N, SBC2, SBC2N, SB2, SB2N, SVC2, SVC2N, SV2 SV2N, VC2, VC2N, V2, V2N
23	84580-S2A-A00ZA	スクリーンASSY., エアロ *NH167L*....グラファイトブラック	20,000	–	–	–	1	1	1			
24	84581-S2A-A00	ボルト, トラス ·····	150	–	–	–	2	2	2			
25	84582-S2A-A00ZA	キャップ, タッピングスクリュー *NH167L*....グラファイトブラック	350	–	–	–	2	2	2			
26	90134-S30-003	スクリュー, アース 5X18 ·····	70	–	–	–	4	4	4			
27	90144-SP0-000	スクリュー, タッピング 4X16(P0) ·	55	–	–	–	6	6	6			
28	90610-SR3-003	クリップ, ガーニッシュ (KATO) ···	75	–	–	–	6	6	6			
29	90666-S84-A01	クリップ, スナップフィッティング ····	80	–	–	–	5	5	5			
30	91640-SM4-003	グロメット, スクリュー 4MM ·····	75	–	–	–	2	2	2			
31	91641-SM4-003	グロメット, スクリュー 4MM ·····	75	–	–	–	1	1	1			
32	93891-04012-07	スクリューワッシャー 4X12 ·····	30	–	–	–	1	1	1			
33	93913-14280	スクリュー, タッピング 4X12(P0) ·	25	–	–	–	4	4	4			
34	93913-14480	スクリュー, タッピング 4X16(P0) ·	25	–	–	–	N	N	N			

6

B-38-10 ソフトトップフレーム

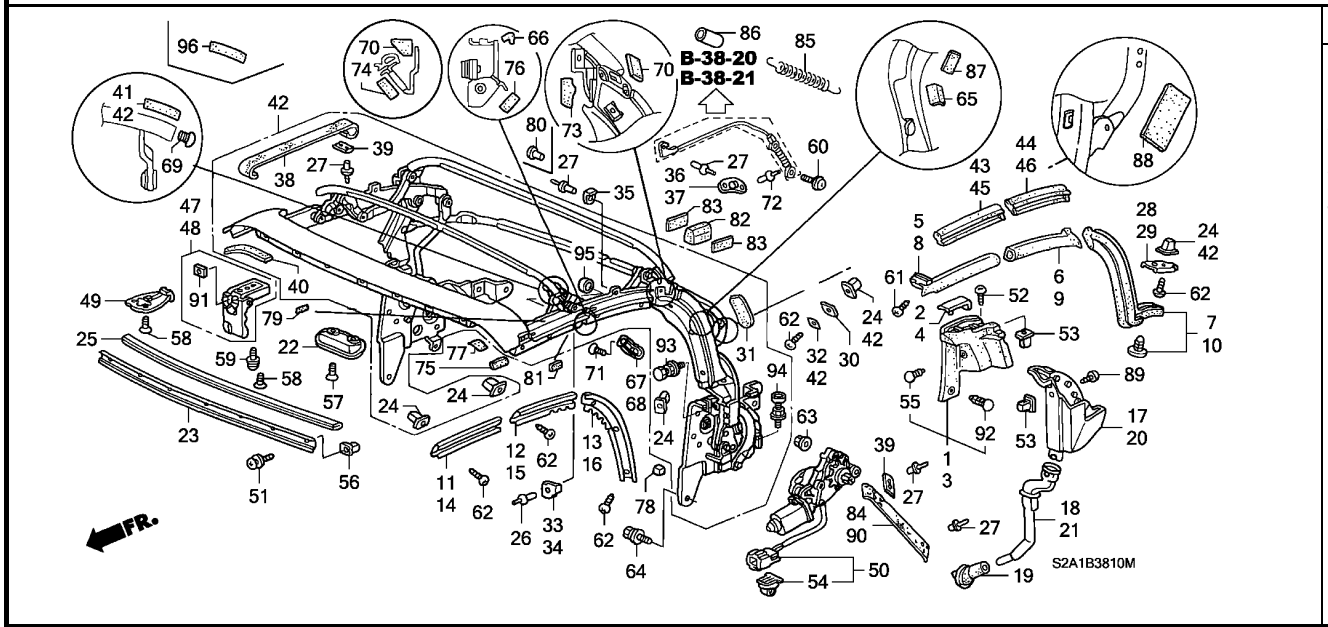

整備項目	標準時間
ロックASSY.,R.ハンドル	0.2
.ウエザーストリップ,R.ルーフサイドドアー（イツコマシ 0.1 カサン）	
ストライカーASSY.,ソフトトップ（イツコマシ 0.1 カサン）	0.3
ストライカーASSY.,ハードトップ（イツコマシ 0.1 カサン）	0.5
モーター,ソフトトップ	1.6
タンクASSY.,R.ドレン	1.7
フレームCOMP.	5.0

見出番号	部品番号	部品名	希望小売価格	使用個数 AP1 100 MT	AP1 110 MT	AP1 120 MT	AP1 130 135,200 MT	AP2 100 MT	AP2 110 MT	適用号機 初号機	終号機	タイプ
1	72311-S2A-003	ウエザーストリップ,R.センターピラーアウター	4,200	1	1	1	1	1	1			
2	72313-S2A-003	キャップ,R.ウエザーストリップセンターピラーアウター	280	1	1	1	1	1	1			
3	72351-S2A-003	ウエザーストリップ,L.センターピラーアウター	4,200	1	1	1	1	1	1			
4	72353-S2A-003	キャップ,L.ウエザーストリップセンターピラーアウター	280	1	1	1	1	1	1			
5	72381-S2A-013	ウエザーストリップ,R.ルーフサイドドアー	3,200	1	1	1	1	1	1			
6	72382-S2A-013	ウエザーストリップ,R.ルーフコーナードアー	2,600	1	1	1	1	1	1			
7	72383-S2A-013	ウエザーストリップ,R.センターピラー・	3,400	1	1	1	1	1	1			
8	72391-S2A-013	ウエザーストリップ,L.ルーフサイドドアー	3,200	1	1	1	1	1	1			
9	72392-S2A-013	ウエザーストリップ,L.ルーフコーナードアー	2,600	1	1	1	1	1	1			
10	72393-S2A-013	ウエザーストリップ,L.センターピラー・	3,400	1	1	1	1	1	1			
11	72421-S2A-003	リテーナー,R.ルーフ	2,270	1	–	–	–	–	–	--------	1000897	
	72421-S2A-013		2,000	1	–	–	–	–	–	1000898		
				–	1	1	1	1	1			
		(リアガラスツキソフトトップキット)		(1)	–	–	–	–	–	--------	1000897	
12	72422-S2A-003	リテーナー,R.ルーフコーナー	2,270	1	–	–	–	–	–	--------	1000897	
	72422-S2A-013		2,000	1	–	–	–	–	–	1000898		
				–	1	1	1	1	1			
		(リアガラスツキソフトトップキット)		(1)	–	–	–	–	–	--------	1000897	
13	72423-S2A-003	リテーナー,R.センターピラー	2,500	1	–	–	–	–	–	--------	1000897	
	72423-S2A-013		2,200	1	–	–	–	–	–	1000898		
				–	1	1	1	1	1			
		(リアガラスツキソフトトップキット)		(1)	–	–	–	–	–	--------	1000897	

6

B-38-10 ソフトトップフレーム

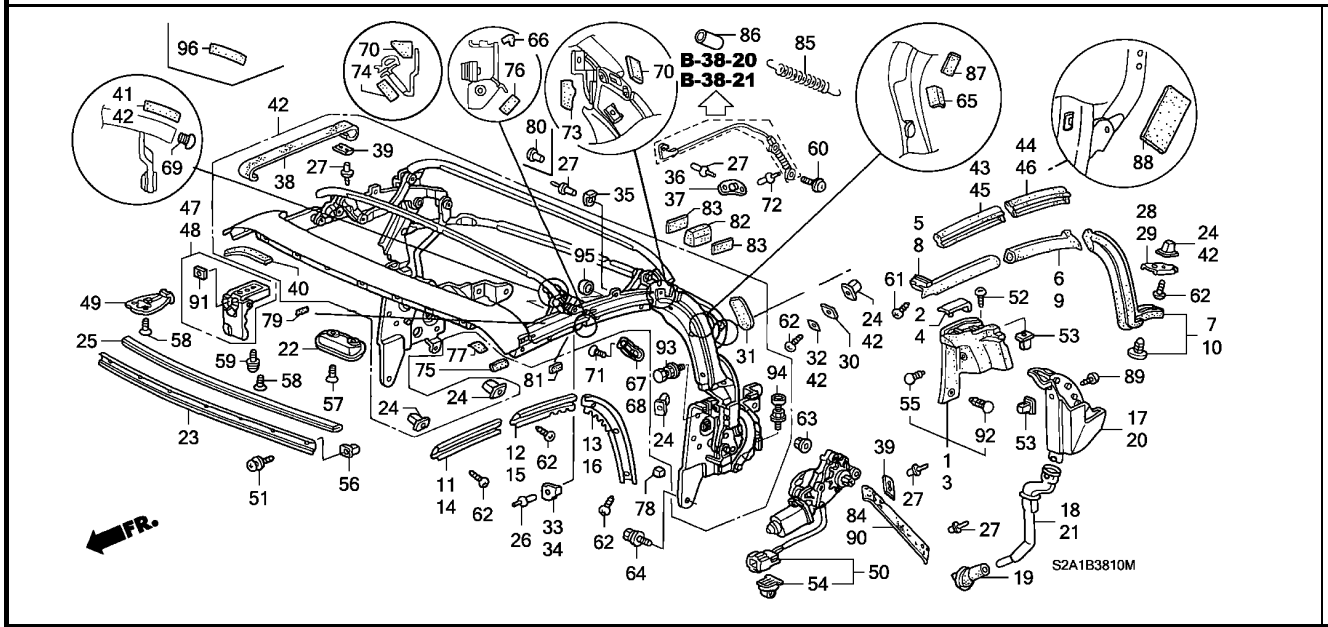

見出番号	部品番号	部品名	希望小売価格	使用個数 AP1 100 MT	AP1 110 MT	AP1 120 MT	AP1 130 135,200 MT	AP2 100 MT	AP2 110 MT	適用号機 初号機	終号機	タイプ
14	72461-S2A-003	ﾘﾃｰﾅｰ, L. ﾙｰﾌ ･････････････	2,270	1	–	–	–	–	–	---------	1000897	
	72461-S2A-013	･････････････････････････	2,000	1	–	–	–	–	–	1000898		
				–	1	1	1	1	1			
		(ﾘｱｶﾞﾗｽﾂｷｿﾌﾄﾄｯﾌﾟｷｯﾄ)		(1)	–	–	–	–	–	---------	1000897	
15	72462-S2A-003	ﾘﾃｰﾅｰ, L. ﾙｰﾌｺｰﾅｰ ････････	2,270	1	–	–	–	–	–	---------	1000897	
	72462-S2A-013	･････････････････････････	2,000	1	–	–	–	–	–	1000898		
				–	1	1	1	1	1			
		(ﾘｱｶﾞﾗｽﾂｷｿﾌﾄﾄｯﾌﾟｷｯﾄ)		(1)	–	–	–	–	–	---------	1000897	
16	72463-S2A-003	ﾘﾃｰﾅｰ, L. ｾﾝﾀｰﾋﾟﾗｰ ･･････	2,500	1	–	–	–	–	–	---------	1000897	
	72463-S2A-013	･････････････････････････	2,200	1	–	–	–	–	–	1000898		
				–	1	1	1	1	1			
		(ﾘｱｶﾞﾗｽﾂｷｿﾌﾄﾄｯﾌﾟｷｯﾄ)		(1)	–	–	–	–	–	---------	1000897	
17	74867-S2A-003	ﾀﾝｸASSY., R. ﾄﾞﾚﾝ ････････	3,630	1	–	–	–	–	–	---------	1000393	
	74867-S2A-013	･････････････････････････	3,200	1	–	–	–	–	–	1000394		
				–	1	1	1	1	1			
18	74868-S2A-003	ﾊﾟｲﾌﾟ, R. ﾄﾞﾚﾝﾛｱｰ ････････	600	1	1	1	1	1	1			
19	74869-S2A-000	ﾌﾟﾗｸﾞ, ﾄﾞﾚﾝ ･････････････	240	2	2	2	2	2	2			
20	74877-S2A-003	ﾀﾝｸASSY, . L. ﾄﾞﾚﾝ ････････	3,630	1	–	–	–	–	–	---------	1000393	
	74877-S2A-013	･････････････････････････	3,200	1	–	–	–	–	–	1000394		
				–	1	1	1	1	1			
21	74878-S2A-003	ﾊﾟｲﾌﾟ, L. ﾄﾞﾚﾝﾛｱｰ ････････	600	1	1	1	1	1	1			
22	86001-S2A-003	ﾊﾝﾄﾞﾙ, ｿﾌﾄﾄｯﾌﾟ ･･････････	600	1	1	1	1	1	1			
23	86002-S2A-003	ﾌﾟﾚｰﾄ, ﾎﾙﾀﾞｰｿﾌﾄﾄｯﾌﾟ ･････	650	1	1	1	1	1	1			
24	86003-S2A-003	ｽｸﾘｭｰ, ｸﾞﾛﾒｯﾄ 4MM ･･････	70	20	20	20	20	20	20			
25	86004-S2A-003	ﾄﾘﾑ, ｿﾌﾄﾄｯﾌﾟ ･････････････	550	1	1	1	1	1	1			

B-38-10 ソフトトップフレーム

見出番号	部品番号	部品名	希望小売価格	使用個数 AP1 100 MT	AP1 110 MT	AP1 120 MT	AP1 130 135,200 MT	AP2 100 MT	AP2 110 MT	適用号機 初号機	終号機	タイプ
26	86005-S2A-003	ﾘﾍﾞｯﾄ ･････････････････	70	2	2	2	2	2	2			
27	86006-S2A-003	ﾘﾍﾞｯﾄ ･････････････････	70	20	–	–	–	–	–	--------	1000897	
				16	–	–	–	–	–	1000898	1008151	
				14	–	–	–	–	–	1008152		
				–	14	18	18	18	18			
		(ﾘｱｶﾞﾗｽﾂｷｿﾌﾄﾄｯﾌﾟｷｯﾄ)		(18)	(18)	–	–	–	–			
28	86007-S2A-003	ﾌﾟﾚｰﾄA, R.ｾｯﾄ ･････････	70	1	1	1	1	1	1			
29	86008-S2A-003	ﾌﾟﾚｰﾄA, L.ｾｯﾄ ･････････	70	1	1	1	1	1	1			
30	86009-S2A-003	ﾌﾟﾚｰﾄB, ｾｯﾄ ･･････････････	120	2	2	2	2	2	2			
31	86010-S2A-003	ｻｲﾚﾝｻｰ ･････････････････	200	2	2	2	2	2	2			
32	86011-S2A-003	ﾃｰﾌﾟ, ｼｰﾙ ･････････････････	80	6	–	–	–	–	–	--------	1000897	
				2	–	–	–	–	–	1000898		
				–	2	2	2	–	–			
	86011-S2A-013	･････････････････････････	70	–	–	–	–	2	2			
	86011-S2A-003	･････････････････････････	80									
		(ﾘｱｶﾞﾗｽﾂｷｿﾌﾄﾄｯﾌﾟｷｯﾄ)		(2)	–	–	–	–	–	--------	1000897	
33	86012-S2A-003	ｽﾄｯﾊﾟｰC, R.ﾘﾝｸ ･････････	150	1	1	1	1	1	1			
34	86013-S2A-003	ｽﾄｯﾊﾟｰC, L.ﾘﾝｸ ･････････	150	1	1	1	1	1	1			
35	86014-S2A-003	ｽﾄｯﾊﾟｰB, ﾘﾝｸ ･････････････	115	2	–	–	–	–	–	--------	1008151	
	86014-S2A-013	･････････････････････････	180	2	–	–	–	–	–	1008152		
				–	2	2	2	2	2			
		(ﾘｱｶﾞﾗｽﾂｷｿﾌﾄﾄｯﾌﾟｷｯﾄ)		(2)	–	–	–	–	–	--------	1008151	
36	86015-S2A-003	ｶﾞｲﾄﾞ, R.ｹｰﾌﾞﾙ ･････････	300	1	–	–	–	–	–	--------	1000897	
	86015-S2A-033	･････････････････････････	260	1	–	–	–	–	–	1000898		
				–	1	1	1	1	1			
		(ﾘｱｶﾞﾗｽﾂｷｿﾌﾄﾄｯﾌﾟｷｯﾄ)		(1)	–	–	–	–	–	--------	1000897	
37	86016-S2A-003	ｶﾞｲﾄﾞ, L.ｹｰﾌﾞﾙ ･････････	300	1	–	–	–	–	–	--------	1000897	
	86016-S2A-033	･････････････････････････	260	1	–	–	–	–	–	1000898		
				–	1	1	1	1	1			
		(ﾘｱｶﾞﾗｽﾂｷｿﾌﾄﾄｯﾌﾟｷｯﾄ)		(1)	–	–	–	–	–	--------	1000897	
38	86020-S2A-003	ﾊﾞﾝﾄﾞ ･････････････････	930	2	2	–	–	–	–			
	86020-S2A-J01	･････････････････････････	800									
		(ﾘｱｶﾞﾗｽﾂｷｿﾌﾄﾄｯﾌﾟｷｯﾄ)		(2)	(2)	–	–	–	–			
				–	–	2	2	2	2			
39	86021-S2A-003	ﾊﾞﾝﾄﾞｾｯﾄ, ﾌﾟﾚｰﾄ ･････････	120	4	4	6	6	6	6			
		(ﾘｱｶﾞﾗｽﾂｷｿﾌﾄﾄｯﾌﾟｷｯﾄ)		(6)	(6)	–	–	–	–			
40	86022-S2A-003	ﾃｰﾌﾟ ･････････････････	120	2	2	2	2	2	–			
	86022-S2A-J01	･････････････････････････	120	–	–	–	–	–	2			
41	86023-S2A-003	ﾄﾘﾑ, ｶﾊﾞｰ ･････････････････	100	–	–	2	2	2	2			
42	86024-S2A-003	ﾌﾚｰﾑCOMP. ･････････････････	97,100	1	1	–	–	–	–			
	86024-S2A-J01	･････････････････････････	93,000									
		(ﾘｱｶﾞﾗｽﾂｷｿﾌﾄﾄｯﾌﾟｷｯﾄ)		(1)	(1)	–	–	–	–			
				–	–	1	1	1	1			
43	86031-S2A-003	ﾌﾟﾛﾃｸﾀｰ, R.ｿﾌﾄﾄｯﾌﾟﾙｰﾌA ･･	920	1	–	–	–	–	–	--------	1000897	
	86031-S2A-013	･････････････････････････	800	1	–	–	–	–	–	1000898		
				–	1	1	1	1	1			
		(ﾘｱｶﾞﾗｽﾂｷｿﾌﾄﾄｯﾌﾟｷｯﾄ)		(1)	–	–	–	–	–	--------	1000897	
44	86032-S2A-003	ﾌﾟﾛﾃｸﾀｰ, R.ｿﾌﾄﾄｯﾌﾟﾙｰﾌB ･･	1,480	1	–	–	–	–	–	--------	1000897	
	86032-S2A-013	･････････････････････････	1,300	1	–	–	–	–	–	1000898		
				–	1	1	1	1	1			
		(ﾘｱｶﾞﾗｽﾂｷｿﾌﾄﾄｯﾌﾟｷｯﾄ)		(1)	–	–	–	–	–	--------	1000897	
45	86036-S2A-003	ﾌﾟﾛﾃｸﾀｰ, L.ｿﾌﾄﾄｯﾌﾟﾙｰﾌA ･･	920	1	–	–	–	–	–	--------	1000897	

6

B-38-10 ソフトトップフレーム

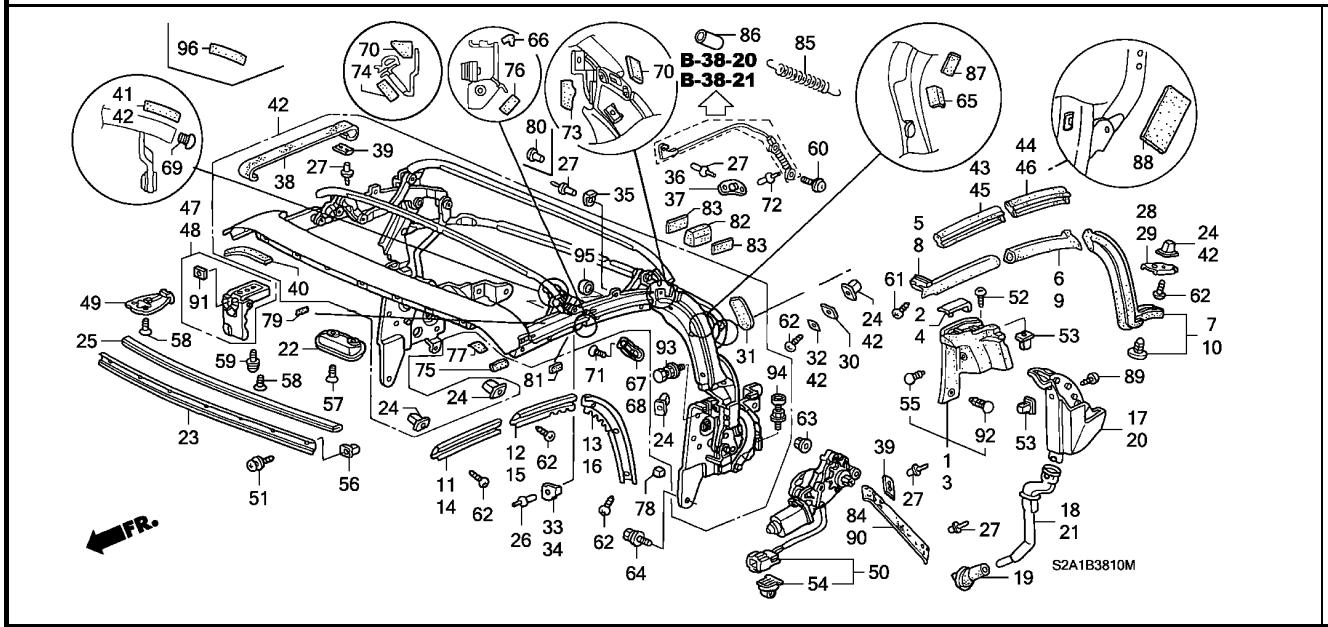

見出番号	部品番号	部品名	希望小売価格	AP1 100 MT	AP1 110 MT	AP1 120 MT	AP1 130 135,200 MT	AP2 100 MT	AP2 110 MT	適用号機 初号機	適用号機 終号機	タイプ
45)	86036-S2A-013	ﾌﾟﾛﾃｸﾀｰ, L. ｿﾌﾄﾄｯﾌﾟﾙｰﾌA ･･	800	1	–	–	–	–	–	1000898		
				–	1	1	1	1	1			
		(ﾘｱｶﾞﾗｽｯｷｿﾌﾄﾄｯﾌﾟｷｯﾄ)		(1)	–	–	–	–	–	---------	1000897	
46	86037-S2A-003	ﾌﾟﾛﾃｸﾀｰ, L. ｿﾌﾄﾄｯﾌﾟﾙｰﾌB ･･	1,480	1	–	–	–	–	–	---------	1000897	
	86037-S2A-013	･････････････････････	1,300	1	–	–	–	–	–	1000898		
				–	1	1	1	1	1			
		(ﾘｱｶﾞﾗｽｯｷｿﾌﾄﾄｯﾌﾟｷｯﾄ)		(1)	–	–	–	–	–	---------	1000897	
47	86250-S2A-013	ﾛｯｸASSY., R. ﾊﾝﾄﾞﾙ ･･････	7,550	1	1	–	–	–	–			
	86250-S2A-J01	･････････････････････	8,500	–	–	1	1	1	1			
		(ﾘｱｶﾞﾗｽｯｷｿﾌﾄﾄｯﾌﾟｷｯﾄ)		(1)	(1)	–	–	–	–			
48	86260-S2A-013	ﾛｯｸASSY., L. ﾊﾝﾄﾞﾙ ･･････	7,550	1	1	–	–	–	–			
	86260-S2A-J01	･････････････････････	8,500	–	–	1	1	1	1			
		(ﾘｱｶﾞﾗｽｯｷｿﾌﾄﾄｯﾌﾟｷｯﾄ)		(1)	(1)	–	–	–	–			
49	86270-S2A-013	ｽﾄﾗｲｶｰASSY., ｿﾌﾄﾄｯﾌﾟ ････	2,200	2	2	–	–	–	–			
	86270-S2A-J01	ｽﾄﾗｲｶｰ, ｿﾌﾄﾄｯﾌﾟ ･････････	1,900	–	–	2	2	2	2			
	86270-S2A-902	ｽﾄﾗｲｶｰASSY., ﾊｰﾄﾞﾄｯﾌﾟ ･･･	1,900									
		(ﾊｰﾄﾞﾄｯﾌﾟｼｮｳｼｬ)		(2)	(2)	(2)	(2)	(2)	(2)			
	86270-S2A-J01	ｽﾄﾗｲｶｰ, ｿﾌﾄﾄｯﾌﾟ ････････	1,900									
		(ﾘｱｶﾞﾗｽｯｷｿﾌﾄﾄｯﾌﾟｷｯﾄ)		(2)	(2)	–	–	–	–			
50	86400-S2A-003	ﾓｰﾀｰ, ｿﾌﾄﾄｯﾌﾟ ･････････	16,000	2	2	2	2	2	2			
51	90114-S2A-000	ｽｸﾘｭｰ, ﾀｯﾋﾟﾝｸﾞ 4X12(ﾌﾞﾗｯｸ)	60	7	7	7	7	7	7			
52	90137-SD2-003	ｽｸﾘｭｰ, ﾀｯﾋﾟﾝｸﾞ 4X12(ｽﾃﾝﾚｽ)	180	2	2	2	2	2	2			
53	91503-SK7-013	ｸﾞﾛﾒｯﾄ, ｽｸﾘｭｰ (4MM) ････	105	4	4	4	4	4	4			
54	91533-S04-003	ｸﾘｯﾌﾟ, ｶﾌﾟﾗｰ (ﾅﾁｭﾗﾙ) ････	60	2	2	2	2	2	2			
55	91567-SR2-013	ｸﾘｯﾌﾟ ･････････････････	75	2	2	2	2	2	2			

B-38-10 ソフトトップフレーム

見出番号	部品番号	部品名	希望小売価格	使用個数 AP1 100 MT	AP1 110 MT	AP1 120 MT	AP1 130 135,200 MT	AP2 100 MT	AP2 110 MT	適用号機 初号機	終号機	タイプ
56	91605-S2A-003	ｸﾞﾛﾒｯﾄ,ｽｸﾘｭｰ (M4) ·····	60	9	9	9	9	9	9			
57	93600-06012-0G	ｽｸﾘｭｰ,ﾌﾗｯﾄ 6X12 ·····	30	2	2	2	2	2	2			
58	93600-06016-0G	ｽｸﾘｭｰ,ﾌﾗｯﾄ 6X16 ·····	30	6	6	6	6	6	6			
59	93892-06016-07	ｽｸﾘｭｰﾜｯｼｬｰ 6X16 ·····	35	2	–	–	–	–	–	--------	1008417	
	90131-S0X-A00	ｽｸﾘｭｰ,ﾄﾗｽ 6X16 ·····	60	2	–	–	–	–	–	1008418		
				–	2	2	2	2	2			
		(ﾘｱｶﾞﾗｽｯｷｿﾌﾄﾄｯﾌﾟｷｯﾄ)		(2)	–	–	–	–	–	--------	1008417	
60	93894-06010-07	ｽｸﾘｭｰﾜｯｼｬｰ 6X10 ·····	35	2	2	2	2	2	2			
61	93903-443G0	ｽｸﾘｭｰ,ﾀｯﾋﾟﾝｸﾞ 4X12 ·····	50	2	2	2	2	2	2			
62	93903-443J0	ｽｸﾘｭｰ,ﾀｯﾋﾟﾝｸﾞ 4X12 ·····	45	20	20	20	20	20	20			
63	94050-06000	ﾅｯﾄ,ﾌﾗﾝｼﾞ 6MM ·····	35	6	6	6	6	6	6			
64	95801-08016-08	ﾎﾞﾙﾄ,ﾌﾗﾝｼﾞ 8X16 ·····	40	10	–	–	–	–	–	--------	1008151	
	93401-08016-08	ﾎﾞﾙﾄﾜｯｼｬｰ 8X16 ·····	45	10	–	–	–	–	–	1008152		
				–	10	10	10	10	–			
	93406-08016-08	·····	45	–	–	–	–	–	10			
65	86025-S2A-003	ﾃｰﾌﾟ,ﾌﾟﾛﾃｸｼｮﾝ ·····	540	2	2	–	–	–	–			
	86025-S2A-J01	·····	460	–	–	2	2	2	–			
	86025-S2A-J02	·····	460	–	–	–	–	–	2			
	86025-S2A-J01	·····	460									
		(ﾘｱｶﾞﾗｽｯｷｿﾌﾄﾄｯﾌﾟｷｯﾄ)		(2)	(2)	–	–	–	–			
66	86026-S2A-003	ﾃｰﾌﾟA,ｼｰﾙ ·····	70	2	2	2	2	2	2			
67	86027-S2A-003	ｶﾊﾞｰ,R.ﾌﾛﾝﾄﾎﾞｳ ·····	240	1	1	1	1	1	1			
68	86028-S2A-003	ｶﾊﾞｰ,L.ﾌﾛﾝﾄﾎﾞｳ ·····	240	1	1	1	1	1	1			
69	86029-S2A-003	ｷｬｯﾌﾟ,ｴﾝﾄﾞ ·····	210	2	2	2	2	2	2			
70	86030-S2A-003	ﾃｰﾌﾟB,ｼｰﾙ ·····	70	2	–	–	–	–	–	--------	1000897	
				4	–	–	–	–	–	1000898		
				–	4	4	4	4	4			
		(ﾘｱｶﾞﾗｽｯｷｿﾌﾄﾄｯﾌﾟｷｯﾄ)		(4)	–	–	–	–	–	--------	1000897	
71	93600-04008-0G	ｽｸﾘｭｰ,ﾌﾗｯﾄ 4X8 ·····	25	2	2	2	2	2	2			
72	86033-S2A-003	ﾘﾍﾞｯﾄ ·····	70	4	–	–	–	–	–	1000898		
				–	4	4	4	4	4			
		(ﾘｱｶﾞﾗｽｯｷｿﾌﾄﾄｯﾌﾟｷｯﾄ)		(4)	–	–	–	–	–	--------	1000897	
73	86040-S2A-003	ｼｰﾙ,ﾃｰﾌﾟ (C) ·····	160	2	–	–	–	–	–	1000898		
				–	2	2	2	2	2			
		(ﾘｱｶﾞﾗｽｯｷｿﾌﾄﾄｯﾌﾟｷｯﾄ)		(2)	–	–	–	–	–	--------	1000897	
74	86041-S2A-003	ｼｰﾙ,ﾃｰﾌﾟ (D) ·····	160	2	–	–	–	–	–	1000898		
				–	2	2	2	2	2			
		(ﾘｱｶﾞﾗｽｯｷｿﾌﾄﾄｯﾌﾟｷｯﾄ)		(2)	–	–	–	–	–	--------	1000897	
75	86042-S2A-003	ｼｰﾙ,ﾃｰﾌﾟ (E) ·····	160	2	–	–	–	–	–	1000898		
				–	2	2	2	2	2			
		(ﾘｱｶﾞﾗｽｯｷｿﾌﾄﾄｯﾌﾟｷｯﾄ)		(2)	–	–	–	–	–	--------	1000897	
76	86043-S2A-003	ｼｰﾙ,ﾃｰﾌﾟ (F) ·····	160	2	–	–	–	–	–	1000898		
				–	2	2	2	2	2			
		(ﾘｱｶﾞﾗｽｯｷｿﾌﾄﾄｯﾌﾟｷｯﾄ)		(2)	–	–	–	–	–	--------	1000897	
77	86044-S2A-003	ｼｰﾙ,ﾃｰﾌﾟ (G) ·····	160	2	–	–	–	–	–	1000898		
				–	2	2	2	2	2			
		(ﾘｱｶﾞﾗｽｯｷｿﾌﾄﾄｯﾌﾟｷｯﾄ)		(2)	–	–	–	–	–	--------	1000897	
78	86045-S2A-003	ｼｰﾙ,ﾃｰﾌﾟ (H) ·····	180	2	–	–	–	–	–	1000898		
				–	2	2	2	–	–			
		(ﾘｱｶﾞﾗｽｯｷｿﾌﾄﾄｯﾌﾟｷｯﾄ)		(2)	–	–	–	–	–	--------	1000897	
79	86047-S2A-003	ﾃｰﾌﾟ,ﾌﾟﾛﾃｸｼｮﾝ ·····	460	2	–	–	–	–	–	1008152		
				–	2	2	2	2	2			
		(ﾘｱｶﾞﾗｽｯｷｿﾌﾄﾄｯﾌﾟｷｯﾄ)		(2)	–	–	–	–	–	--------	1000897	

6

B-38-10 ソフトトップフレーム

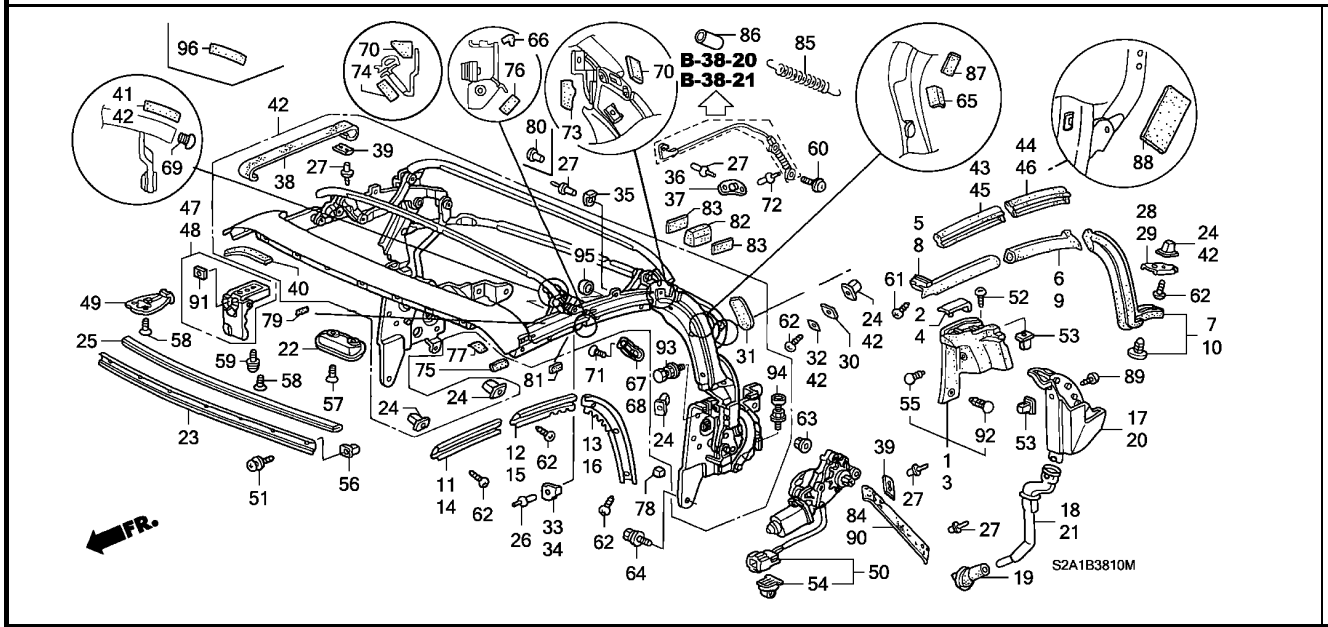

見出番号	部品番号	部品名	希望小売価格	使用個数 AP1 100 MT	AP1 110 MT	AP1 120 MT	AP1 130 135, 200 MT	AP2 100 MT	AP2 110 MT	適用号機 初号機	終号機	タイプ
80	86048-S2A-003	ﾘﾍﾞｯﾄ ･････････････････	70	2	–	–	–	–	–	1008152		
				–	2	2	2	2	2			
		(ﾘｱｶﾞﾗｽﾂｷｿﾌﾄﾄｯﾌﾟｷｯﾄ)		(2)	–	–	–	–	–	---------	1000897	
81	86049-S2A-003	ﾃｰﾌﾟ (BUTYL) ･････････	100	2	–	–	–	–	–	1008418		
				–	2	2	2	2	2			
		(ﾘｱｶﾞﾗｽﾂｷｿﾌﾄﾄｯﾌﾟｷｯﾄ)		(2)	–	–	–	–	–	---------	1000897	
82	86445-S2A-000	ﾗﾊﾞｰ,ｿﾌﾄﾄｯﾌﾟﾘﾝｸｽﾍﾟｰｻｰ ･･	280									
		(ﾊｰﾄﾞﾄｯﾌﾟｼｮｳｼｬ)		(2)	(2)	(2)	(2)	(2)	(2)			
83	91617-S2A-000	ｸｯｼｮﾝA (20X11) ･････････	100									
		(ﾊｰﾄﾞﾄｯﾌﾟｼｮｳｼｬ)		(4)	–	–	–	–	–	---------	1008084	
84	86050-S2A-J01	ﾊﾞﾝﾄﾞA,R. ･････････････	800	–	–	1	1	1	1			
		(ﾘｱｶﾞﾗｽﾂｷｿﾌﾄﾄｯﾌﾟｷｯﾄ)		(1)	(1)	–	–	–	–			
85	86051-S2A-J01	ｽﾌﾟﾘﾝｸﾞA ･････････････	400	–	–	2	2	2	2			
		(ﾘｱｶﾞﾗｽﾂｷｿﾌﾄﾄｯﾌﾟｷｯﾄ)		(2)	(2)	–	–	–	–			
86	86052-S2A-J01	ｶﾊﾞｰ,ｽﾌﾟﾘﾝｸﾞ ･････････	300	–	–	2	2	2	2			
		(ﾘｱｶﾞﾗｽﾂｷｿﾌﾄﾄｯﾌﾟｷｯﾄ)		(2)	(2)	–	–	–	–			
87	86054-S2A-J01	ﾃｰﾌﾟC,ﾌﾟﾛﾃｸｼｮﾝ ･････････	300	–	–	2	2	2	–			
	86054-S2A-J02	･････････････････････	300	–	–	–	–	–	2			
	86054-S2A-J01	･････････････････････	300									
		(ﾘｱｶﾞﾗｽﾂｷｿﾌﾄﾄｯﾌﾟｷｯﾄ)		(2)	(2)	–	–	–	–			
88	86055-S2A-J01	ﾃｰﾌﾟD,ﾌﾟﾛﾃｸｼｮﾝ ･････････	300	–	–	2	2	2	2			
		(ﾘｱｶﾞﾗｽﾂｷｿﾌﾄﾄｯﾌﾟｷｯﾄ)		(2)	(2)	–	–	–	–			
89	93903-443G0	ｽｸﾘｭｰ,ﾀｯﾋﾟﾝｸﾞ 4X12 ･････	50	2	2	–	–	–	–			
	90137-SD2-003	ｽｸﾘｭｰ,ﾀｯﾋﾟﾝｸﾞ 4X12(ｽﾃﾝﾚｽ)	180	–	–	2	2	2	2			
90	86056-S2A-J01	ﾊﾞﾝﾄﾞA,L. ･････････････	800	–	–	1	1	1	1			
		(ﾘｱｶﾞﾗｽﾂｷｿﾌﾄﾄｯﾌﾟｷｯﾄ)		(1)	(1)	–	–	–	–			

B-38-10 ソフトトップフレーム

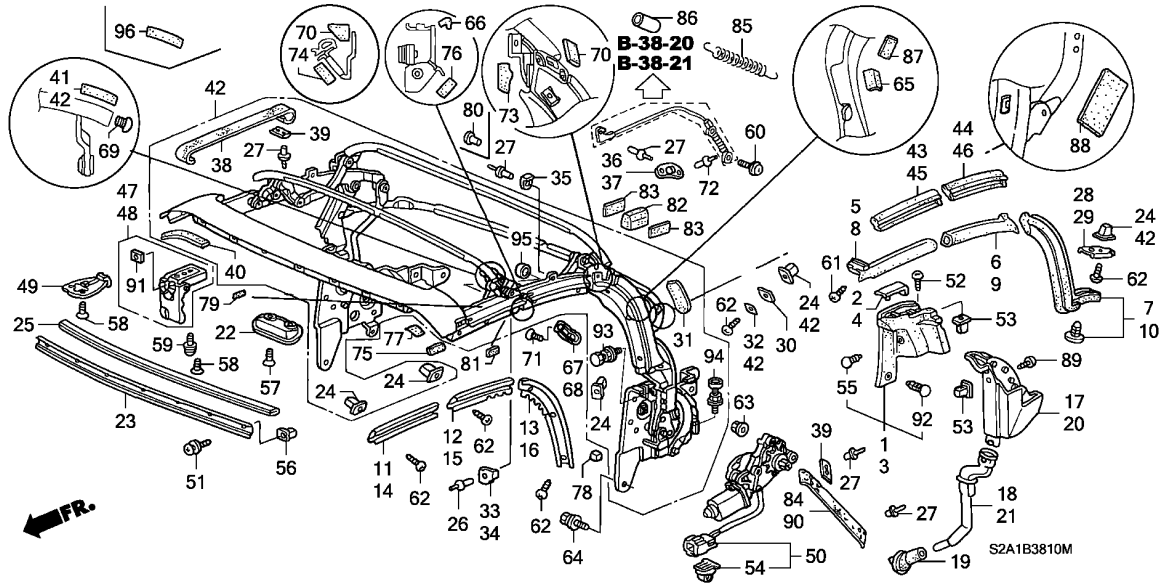

見出番号	部品番号	部品名	希望小売価格	使用個数 AP1 100 MT	AP1 110 MT	AP1 120 MT	AP1 130 135, 200 MT	AP2 100 MT	AP2 110 MT	適用号機 初号機	終号機	タイプ
91	86251-S2A-901	ﾗﾊﾞｰ ･････････････････	80	–	–	2	2	2	2			
		(ﾘｱｶﾞﾗｽﾂｷｿﾌﾄﾄｯﾌﾟｷｯﾄ)		(2)	(2)	–	–	–	–			
92	91567-S2A-003	ｸﾘｯﾌﾟB ･････････････････	75	–	–	–	2	2	2			
93	86105-S2A-003	ｽﾄｯﾊﾟｰASSY.,ﾘﾝｸ ････････	500	–	–	–	–	2	2			
94	86106-S2A-003	ｽﾄｯﾊﾟｰASSY.,ﾘﾝｸ ････････	500	–	–	–	–	2	2			
95	86107-S2A-003	ｷｬｯﾌﾟ,ｽﾄｯﾊﾟｰ ･････････	150	–	–	–	–	2	2			
96	86023-S2A-003	ﾄﾘﾑ,ｶﾊﾞｰ ･･････････････	100	2	2	–	–	–	–			

6

B-38-20 ソフトトップクロス (1)

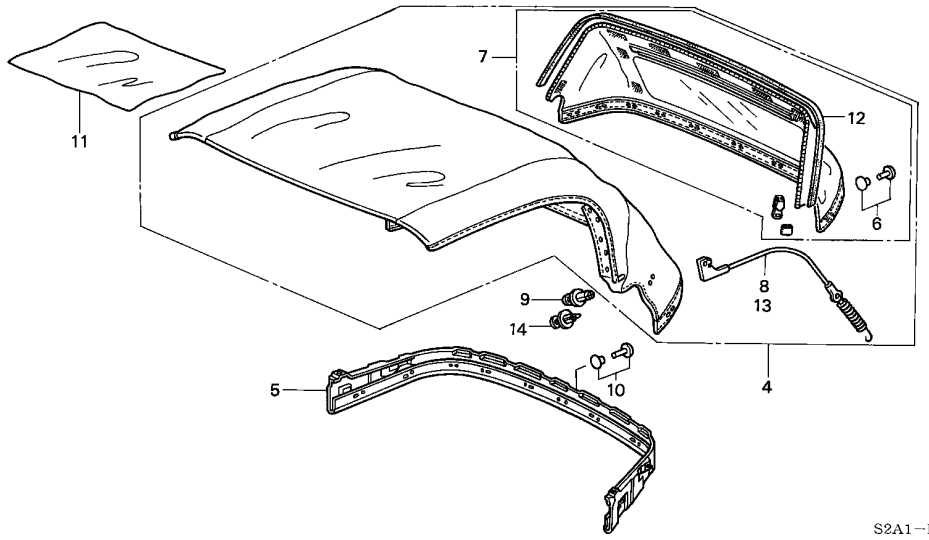

整備項目	標準時間
ｳｲﾝﾄﾞｳCOMP.	2.9
ｸﾛｽASSY.,ﾄｯﾌﾟ	4.5

見出番号	部品番号	部品名	希望小売価格	使用個数 AP1 100 MT	AP1 110 MT	AP1 120 MT	AP1 130 MT	AP2 100 MT	AP2 110 MT	適用号機 初号機	終号機	タイプ
4	86310-S2A-013	ｸﾛｽASSY.,ﾄｯﾌﾟ	77,200	1	−	−	−	−	−	--------	1008151	
	86310-S2A-023		78,600	1	−	−	−	−	−	1008152		
				−	1	−	−	−	−			
5	86314-S2A-003	ﾚｲﾝﾚｲﾙ,ｿﾌﾄﾄｯﾌﾟ	9,600	1	1	−	−	−	−			
6	86315-S2A-003	ﾘﾍﾞｯﾄ	180	2	2	−	−	−	−			
7	86317-S2A-003	ｳｲﾝﾄﾞｳCOMP.	19,200	1	1	−	−	−	−			
8	86319-S2A-003	ﾜｲﾔｰ,R.ﾃﾝｼｮﾝ	1,390	1	1	−	−	−	−			
9	91590-SJ6-003	ﾋﾟﾝ,ｸﾘｯﾌﾟ 8.5MM	150	2	2	−	−	−	−			
10	86320-S2A-003	ﾘﾍﾞｯﾄ (ｻｰﾋﾞｽﾖｳ)	240	11	11	−	−	−	−			
11	86321-S2A-003	ｸﾛｽ,ﾄｯﾌﾟ (300X300)(ﾌﾞﾗｯｸ)(ｻｰﾋﾞｽﾖｳ)	1,600	(1)	(1)	−	−	−	−			
12	86322-S2A-003	ﾗﾊﾞｰ,ﾘﾔｰﾊﾟｯﾁ	1,620	1	1	−	−	−	−			
13	86329-S2A-003	ﾜｲﾔｰ,L.ﾃﾝｼｮﾝ	1,390	1	1	−	−	−	−			
14	91545-SE0-003	ｸﾘｯﾌﾟASSY., 8MM	115	2	2	−	−	−	−			

6

B-38-21 ソフトトップクロス (2)(リヤーガラスツキソフトトップキット)

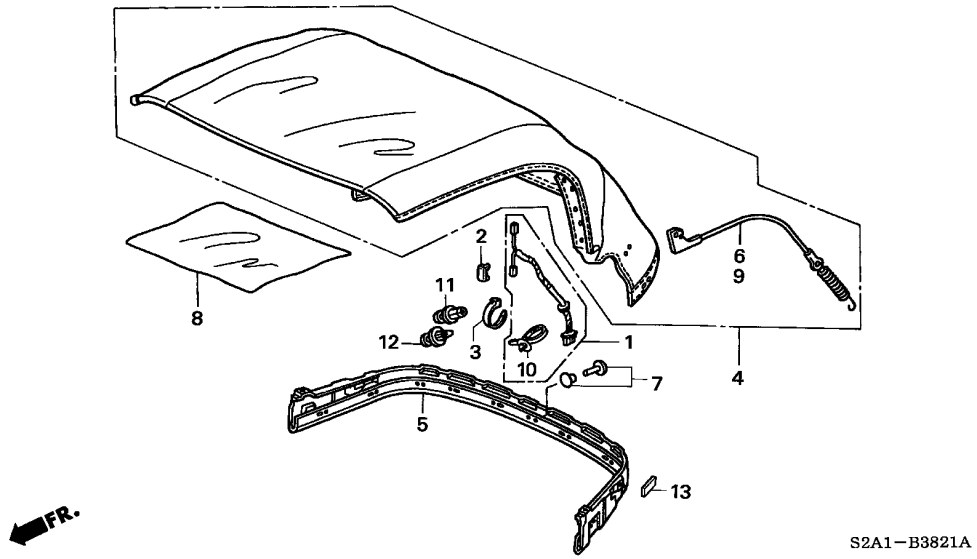

整備項目	標準時間
サブコード,リヤーデフロスター	0.5
クロスASSY.,トップ	4.5

見出番号	部品番号	部品名	希望小売価格	使用個数 AP1 100 MT	AP1 110 MT	AP1 120 MT	AP1 130 MT	AP2 100 MT	AP2 110 MT	適用号機 初号機	終号機	タイプ
1	32119-S2A-000	サブコード,リヤーデフロスター	2,000	−	−	1	1	1	1			
		(リアガラスツキソフトトップキット)		(1)	(1)	−	−	−	−			
2	73223-S2A-J01	カバー,リヤーウインドシールドハーネスホルダー	200	−	−	1	1	1	1			
		(リアガラスツキソフトトップキット)		(1)	(1)	−	−	−	−			
3	86053-S2A-J01	バンド	240	−	−	1	1	1	1			
		(リアガラスツキソフトトップキット)		(1)	(1)	−	−	−	−			
4	86310-S2A-J01	クロスASSY.,トップ (GLASS)(ブラック)	86,900									
		(リアガラスツキソフトトップキット)		(1)	(1)	−	−	−	−			
				−	−	1	1	−	−			
	86310-S2A-J02		79,000	−	−	−	−	1	−			
	86310-S2A-N01	クロスASSY.,トップ (GLASS)(ブルー)	86,900									
		(リアガラスツキソフトトップキット)		(1)	(1)	−	−	−	−			
				−	−	(1)	(1)	−	−			
	86310-S2A-N02		79,000	−	−	−	−	(1)	−			
	86310-S2A-J03	クロスASSY.,トップ (GLASS)(ブラック)	79,000	−	−	−	−	−	1			
	86310-S2A-N03	クロスASSY.,トップ (GLASS)(ブルー)	79,000	−	−	−	−	−	(1)			
5	86314-S2A-003	レインレイル,ソフトトップ	9,600	−	−	1	1	1	1			
		(リアガラスツキソフトトップキット)		(1)	(1)	−	−	−	−			
6	86319-S2A-J01	ワイヤー,R.テンション	1,200	−	−	1	1	1	1			
		(リアガラスツキソフトトップキット)		(1)	(1)	−	−	−	−			
7	86320-S2A-003	リベット (サービスヨウ)	240	−	−	11	11	11	11			
		(リアガラスツキソフトトップキット)		(11)	(11)	−	−	−	−			

6

B-38-21 ソフトトップクロス (2)(リヤーガラスツキソフトトップキット)

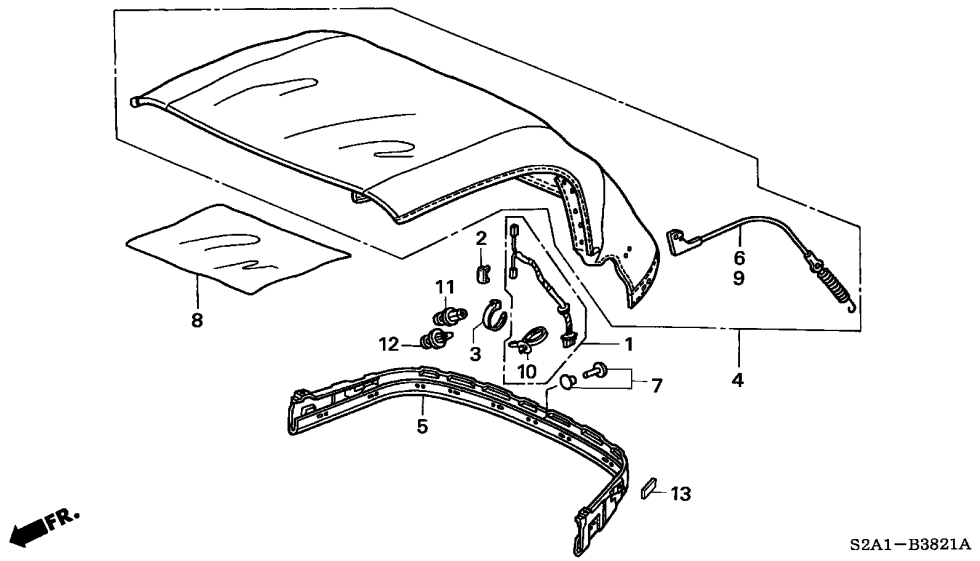

見出番号	部品番号	部品名	希望小売価格	使用個数 AP1 100 MT	AP1 110 MT	AP1 120 MT	AP1 130 135,200 MT	AP2 100 MT	AP2 110 MT	適用号機 初号機	終号機	タイプ
8	86321-S2A-N01	クロス,トップ (300X300)(ブルー) (サービスヨウ)	1,600									
		(リアガラスツキソフトトップキット)		(1)	(1)	−	−	−	−			
				−	−	(1)	(1)	(1)	(1)			
	86321-S2A-003	クロス,トップ (300X300)(ブラック) (サービスヨウ)	1,600									
		(リアガラスツキソフトトップキット)		(1)	(1)	−	−	−	−			
				−	−	(1)	(1)	(1)	(1)			
9	86329-S2A-J01	ワイヤー,L.テンシヨン ・・・・・・・・・・・	1,200	−	−	1	1	1	1			
		(リアガラスツキソフトトップキット)		(1)	(1)	−	−	−	−			
10	91541-S0A-003	クリップ,ハーネスバンド (ブラック) (145MM)	100	−	−	1	1	1	1			
		(リアガラスツキソフトトップキット)		(1)	(1)	−	−	−	−			
11	91545-SE0-003	クリップ ASSY., 8MM ・・・・・・・・	115	−	−	2	2	2	2			
		(リアガラスツキソフトトップキット)		(2)	(2)	−	−	−	−			
12	91590-SJ6-003	ピン,クリップ 8.5MM ・・・・・・・・	150	−	−	2	2	2	2			
		(リアガラスツキソフトトップキット)		(2)	(2)	−	−	−	−			
13	86056-S2A-000	テープ,シール (J) ・・・・・・・・・・・	80	−	−	−	−	2	2			

6

B-39 ピラーガーニッシュ

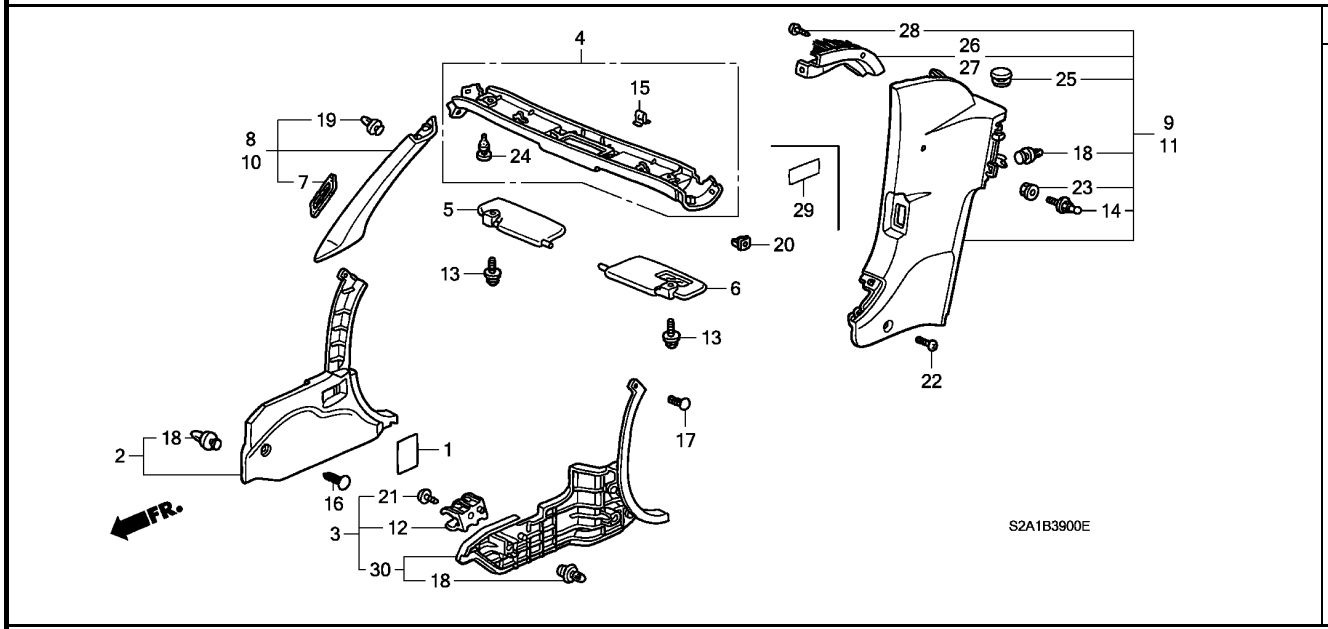

整備項目	標準時間
ｶﾞｰﾆｯｼｭｾｯﾄ,R.ﾌﾛﾝﾄﾋﾟﾗｰ ･･････	0.1
.ｻﾝﾊﾞｲｻﾞｰASSY.,R.	
ﾌﾞﾗｼCOMP.,R. ･･････････････	0.2
.ｶﾞｰﾆｯｼｭ,R.ﾘﾔｰｻｲﾄﾞ	
.ﾗｲﾆﾝｸﾞ,R.ｶｳﾙｻｲﾄﾞ	
ｶﾞｰﾆｯｼｭASSY.,ﾌﾛﾝﾄﾙｰﾌﾚｰﾙ ･････	0.3
(ﾊｰﾄﾞﾄｯﾌﾟ 0.2 ｶｻﾝ)	

見出番号	部品番号	部品名	希望小売価格	使用個数 AP1 100 MT	AP1 110 MT	AP1 120 MT	AP1 130 MT	AP2 100 MT	AP2 110 MT	適用号機 初号機	終号機	タイプ
1	38205-S2A-010	ﾗﾍﾞﾙ,ﾋｭｰｽﾞ ･････････････	180	1	1	1	1	–	–			
	38205-S2A-J00	･････････････････････	160	–	–	–	–	1	–			
	38205-S2A-J01	･････････････････････	160	–	–	–	–	–	1			
2	83113-S2A-J00ZA	ﾗｲﾆﾝｸﾞ,R.ｶｳﾙｻｲﾄﾞ										
		NH167L....ｸﾞﾗﾌｧｲﾄﾌﾞﾗｯｸ	1,700	1	1	1	1	1	1			
	83113-S2A-J00ZB	*B135L*.........ﾋﾟｭｱﾌﾞﾙｰ	1,700	–	–	1	1	–	–	--------	--------	BC2,BC2N,B2,B2N,NBC2,NBC2N,NB2,NB2N,NVC2,NVC2N NV2,NV2N,SBC2,SBC2N,SB2,SB2N,SVC2,SVC2N,SV2 SV2N,VC2,VC2N,V2,V2N
	83113-S2A-J00ZC	*R145L*.......ﾌﾟﾚﾐｱﾑﾚｯﾄﾞ	1,700	–	–	1	1	–	–	--------	--------	BC2,BC2N,B2,B2N,NBC2,NBC2N,NB2,NB2N,NVC2,NVC2N NV2,NV2N,SBC2,SBC2N,SB2,SB2N,SVC2,SVC2N,SV2 SV2N,VC2,VC2N,V2,V2N
3	83161-S2A-J00ZA	ﾗｲﾆﾝｸﾞ,L.ｶｳﾙｻｲﾄﾞ										
		NH167L....ｸﾞﾗﾌｧｲﾄﾌﾞﾗｯｸ	1,970	1	–	–	–	–	–			
				–	1	–	–	–	–	--------	--------	B1,B1N,B2,B2N
	83161-S2A-J01ZA	*NH167L*....ｸﾞﾗﾌｧｲﾄﾌﾞﾗｯｸ	1,700	–	–	1	1	1	–	--------	--------	BC1,BC1N,BC2,BC2N,B1,B1N,B2,B2N,NBC1,NBC1N,NBC2 NBC2N,NB1,NB1N,NB2,NB2N,SBC1,SBC1N,SBC2,SBC2N SB1,SB1N,SB2,SB2N
				–	–	–	–	–	1			
	83161-S2A-J01ZB	*B135L*.........ﾋﾟｭｱﾌﾞﾙｰ	1,700	–	–	1	1	–	–	--------	--------	BC2,BC2N,B2,B2N,NBC2,NBC2N,NB2,NB2N,SBC2,SBC2N SB2,SB2N
	83161-S2A-J01ZC	*R145L*.......ﾌﾟﾚﾐｱﾑﾚｯﾄﾞ	1,700	–	–	1	1	–	–	--------	--------	BC2,BC2N,B2,B2N,NBC2,NBC2N,NB2,NB2N,SBC2,SBC2N SB2,SB2N
4	83205-S2A-000ZA	ｶﾞｰﾆｯｼｭASSY.,ﾌﾛﾝﾄﾙｰﾌﾚｰﾙ										
		NH167L....ｸﾞﾗﾌｧｲﾄﾌﾞﾗｯｸ	2,900	1	1	1	1	1	1			
5	83230-S2A-000ZA	ｻﾝﾊﾞｲｻﾞｰASSY.,R.										
		NH167L....ｸﾞﾗﾌｧｲﾄﾌﾞﾗｯｸ	3,100	1	1	1	1	–	–			
				–	–	–	–	1	–	--------	1002046	

6

B-39 ピラーガーニッシュ

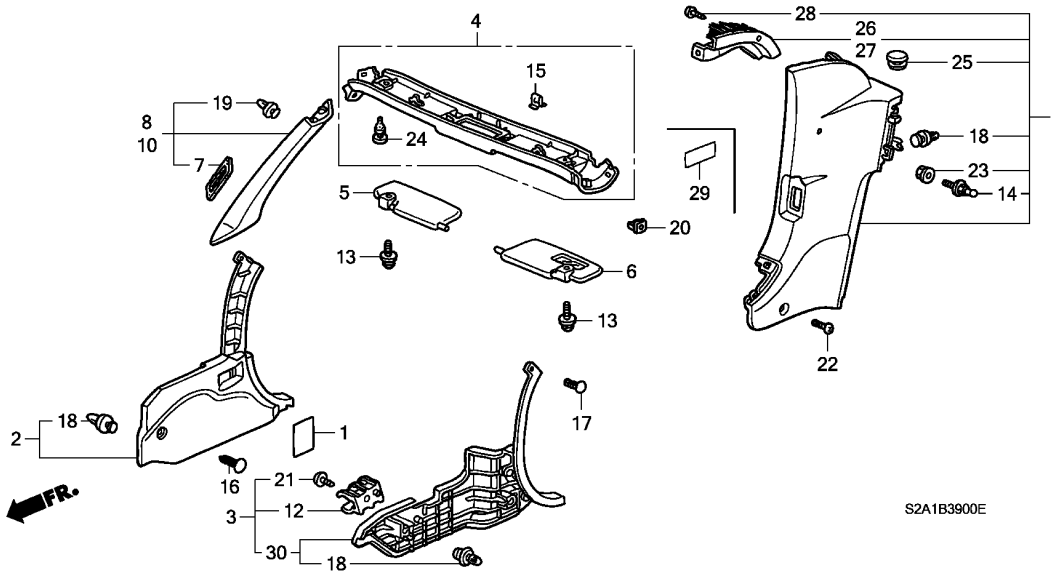

見出番号	部品番号	部品名	希望小売価格	使用個数 AP1 100 MT	AP1 110 MT	AP1 120 MT	AP1 130 135,200 MT	AP2 100 MT	AP2 110 MT	適用号機 初号機	終号機	タイプ
(5)	83230-S2A-030ZA	ｻﾝﾊﾞｲｻﾞｰ-ASSY.,R.										
		NH167L....ｸﾞﾗﾌｧｲﾄﾌﾞﾗｯｸ	3,100	–	–	–	–	1	–	1002047		
				–	–	–	–	–	1			
6	83280-S2A-000ZA	ｻﾝﾊﾞｲｻﾞｰ-ASSY.,L.										
		NH167L....ｸﾞﾗﾌｧｲﾄﾌﾞﾗｯｸ	4,100	1	1	1	1	–	–			
				–	–	–	–	1	–	--------	1002059	
	83280-S2A-030ZA	*NH167L*....ｸﾞﾗﾌｧｲﾄﾌﾞﾗｯｸ	4,100	–	–	–	–	1	–	1002060		
				–	–	–	–	–	1			
7	84102-S2A-000	ｼｰﾙA	240	2	2	2	2	2	2			
8	84103-S2A-000ZA	ｶﾞｰﾆｯｼｭｾｯﾄ,R.ﾌﾛﾝﾄﾋﾟﾗｰ										
		NH167L....ｸﾞﾗﾌｧｲﾄﾌﾞﾗｯｸ	1,900	1	1	1	1	1	1			
9	84141-S2A-000ZA	ｶﾞｰﾆｯｼｭ,R.ﾘﾔｰｻｲﾄﾞ										
		NH167L....ｸﾞﾗﾌｧｲﾄﾌﾞﾗｯｸ	3,400	1	–	–	–	–	–	--------	1008084	
	84141-S2A-010ZA	*NH167L*....ｸﾞﾗﾌｧｲﾄﾌﾞﾗｯｸ	3,000	1	–	–	–	–	–	1008085		
				–	1	1	1	1	1			
	84141-S2A-010ZB	*B135L*.....ﾋﾟｭｱﾌﾞﾙｰ	3,000	–	–	1	1	–	–	--------	--------	BC2, BC2N, B2, B2N, NBC2, NBC2N, NB2, NB2N, NVC2, NVC2N NV2, NV2N, SBC2, SBC2N, SB2, SB2N, SVC2, SVC2N, SV2 SV2N, VC2, VC2N, V2, V2N
	84141-S2A-010ZC	*R145L*.....ﾌﾟﾚﾐｱﾑﾚｯﾄﾞ	3,000	–	–	1	1	–	–	--------	--------	BC2, BC2N, B2, B2N, NBC2, NBC2N, NB2, NB2N, NVC2, NVC2N NV2, NV2N, SBC2, SBC2N, SB2, SB2N, SVC2, SVC2N, SV2 SV2N, VC2, VC2N, V2, V2N
	84141-S2A-J00ZA	*NH167L*....ｸﾞﾗﾌｧｲﾄﾌﾞﾗｯｸ	3,000									
		(ﾊｰﾄﾞﾄｯﾌﾟｼｮｳｼｬ)		(1)	–	–	–	–	–	--------	1008084	
10	84153-S2A-000ZA	ｶﾞｰﾆｯｼｭｾｯﾄ,L.ﾌﾛﾝﾄﾋﾟﾗｰ										
		NH167L....ｸﾞﾗﾌｧｲﾄﾌﾞﾗｯｸ	1,900	1	1	1	1	1	1			

B-39 ピラーガーニッシュ

見出番号	部品番号	部品名	希望小売価格	使用個数 AP1 100 MT	AP1 110 MT	AP1 120 MT	AP1 130 135,200 MT	AP2 100 MT	AP2 110 MT	適用号機 初号機	終号機	タイプ
11	84191-S2A-000ZA	ｶﾞｰﾆｯｼｭ,L.ﾘﾔｰｻｲﾄﾞ										
		NH167L....ｸﾞﾗﾌｧｲﾄﾌﾞﾗｯｸ	3,400	1	–	–	–	–	–	--------	1008084	
	84191-S2A-010ZA	*NH167L*....ｸﾞﾗﾌｧｲﾄﾌﾞﾗｯｸ	3,000	1	–	–	–	–	–	1008085		
				–	1	1	1	1	1			
	84191-S2A-010ZB	*B135L*.....ﾋﾟｭｱﾌﾞﾙｰ	3,000	–	–	1	1	–	–	--------	--------	BC2,BC2N,B2,B2N,NBC2,NBC2N,NB2,NB2N,NVC2,NVC2N NV2,NV2N,SBC2,SBC2N,SB2,SB2N,SVC2,SVC2N,SV2 SV2N,VC2,VC2N,V2,V2N
	84191-S2A-010ZC	*R145L*.....ﾌﾟﾚﾐｱﾑﾚｯﾄﾞ	3,000	–	–	1	1	–	–	--------	--------	BC2,BC2N,B2,B2N,NBC2,NBC2N,NB2,NB2N,NVC2,NVC2N NV2,NV2N,SBC2,SBC2N,SB2,SB2N,SVC2,SVC2N,SV2 SV2N,VC2,VC2N,V2,V2N
	84191-S2A-J00ZA	*NH167L*....ｸﾞﾗﾌｧｲﾄﾌﾞﾗｯｸ	3,000									
		(ﾊｰﾄﾞﾄｯﾌﾟｼｮｳｼｬ)		(1)	–	–	–	–	–	--------	1008084	
12	89515-658-923	ﾎﾙﾀﾞｰ,ｴﾏｰｼﾞｪﾝｼｰ (ﾚｯﾄﾞ) ・	460	1	1	–	–	–	–			
	89515-S3A-000	ﾎﾙﾀﾞｰ,ｴﾏｰｼﾞｪﾝｼｰﾌﾚｱｰ ・・・・	300	–	–	1	1	1	1			
13	90132-S2A-000	ｽｸﾘｭｰﾜｯｼｬｰ 5X20 ・・・・・・・・	85	2	2	2	2	2	2			
14	90317-S2A-003	ﾌｯｸ,ﾒｲﾙ ・・・・・・・・・・・・・・・・	250	2	2	2	2	2	2			
15	90610-SX0-003	ｸﾘｯﾌﾟ,ｶﾞｰﾆｯｼｭ ・・・・・・・・・・	80	2	2	2	2	2	2			
16	90667-S0D-003ZH	ｸﾘｯﾌﾟ,ﾄﾘﾑ 7MM										
		NH167L....ｸﾞﾗﾌｧｲﾄﾌﾞﾗｯｸ	70	1	1	1	1	1	1			
	90667-S0D-003ZQ	*B135L*.....ﾋﾟｭｱﾌﾞﾙｰ	70	–	–	1	1	–	–	--------	--------	BC2,BC2N,B2,B2N,NBC2,NBC2N,NB2,NB2N,NVC2,NVC2N NV2,NV2N,SBC2,SBC2N,SB2,SB2N,SVC2,SVC2N,SV2 SV2N,VC2,VC2N,V2,V2N
	90667-S0D-003ZJ	*R145L*.....ﾌﾟﾚﾐｱﾑﾚｯﾄﾞ	70	–	–	1	1	–	–	--------	--------	BC2,BC2N,B2,B2N,NBC2,NBC2N,NB2,NB2N,NVC2,NVC2N NV2,NV2N,SBC2,SBC2N,SB2,SB2N,SVC2,SVC2N,SV2 SV2N,VC2,VC2N,V2,V2N
17	91504-SD5-901	ｸﾘｯﾌﾟ,ｳｵｯｼｬｰﾏｳｽ ・・・・・・・・	80	2	2	2	2	2	2			
18	91560-SZ3-003	ｸﾘｯﾌﾟ,ﾄﾞｱｰﾗｲﾆﾝｸﾞ (ﾅﾁｭﾗﾙ)	90	5	5	5	5	5	5			
19	91560-S84-A11	ｸﾘｯﾌﾟ,ﾋﾟﾗｰｶﾞｰﾆｯｼｭ (ﾌﾞﾗｯｸ)	90	4	4	4	4	4	4			
20	91641-SM4-003	ｸﾞﾛﾒｯﾄ,ｽｸﾘｭｰ 4MM ・・・・・・・	75	2	2	2	2	2	2			
21	93913-14220	ｽｸﾘｭｰ,ﾀｯﾋﾟﾝｸﾞ 4X12 ・・・・・	25	1	1	1	1	1	1			
22	93913-14480	ｽｸﾘｭｰ,ﾀｯﾋﾟﾝｸﾞ 4X16(PO) ・	25	2	2	2	2	2	2			
23	94050-06000	ﾅｯﾄ,ﾌﾗﾝｼﾞ 6MM ・・・・・・・・・・	35	2	2	2	2	2	2			
24	66418-579-000	ｽﾄｯﾊﾟｰ,ｸﾞﾛｰﾌﾞﾎﾞｯｸｽﾘｯﾄﾞ ・	175	2	2	2	2	2	2			
25	83201-SS0-000ZB	ｷｬｯﾌﾟ,ｻﾝﾙｰﾌﾒｲﾝﾃﾅﾝｽ										
		NH167L....ｸﾞﾗﾌｧｲﾄﾌﾞﾗｯｸ	105									
		(ﾋﾀﾞﾘﾖｳ)		1	–	–	–	–	–	1008085		
				–	1	1	1	1	1			
	83201-SS0-000YE	*B135L*.....ﾋﾟｭｱﾌﾞﾙｰ	105									
		(ﾋﾀﾞﾘﾖｳ)		–	–	1	1	–	–	--------	--------	BC2,BC2N,B2,B2N,NBC2,NBC2N,NB2,NB2N,NVC2,NVC2N NV2,NV2N,SBC2,SBC2N,SB2,SB2N,SVC2,SVC2N,SV2 SV2N,VC2,VC2N,V2,V2N
	83201-SS0-000YF	*R145L*.....ﾌﾟﾚﾐｱﾑﾚｯﾄﾞ	105									
		(ﾋﾀﾞﾘﾖｳ)		–	–	1	1	–	–	--------	--------	BC2,BC2N,B2,B2N,NBC2,NBC2N,NB2,NB2N,NVC2,NVC2N NV2,NV2N,SBC2,SBC2N,SB2,SB2N,SVC2,SVC2N,SV2 SV2N,VC2,VC2N,V2,V2N
26	84142-S2A-000	ﾌﾞﾗｼCOMP.,R. ・・・・・・・・・・・	1,400	1	–	–	–	–	–	1008085		
				–	1	1	1	1	1			
	84142-S2A-J00	ﾍﾞｰｽ,R.ﾌﾞﾗｼ ・・・・・・・・・・・・	1,400									
		(ﾊｰﾄﾞﾄｯﾌﾟｼｮｳｼｬ)		(1)	(1)	(1)	(1)	(1)	(1)			
27	84192-S2A-000	ﾌﾞﾗｼCOMP.,L. ・・・・・・・・・・・	1,400	1	–	–	–	–	–	1008085		
				–	1	1	1	1	1			
	84192-S2A-J00	ﾍﾞｰｽ,L.ﾌﾞﾗｼ ・・・・・・・・・・・・	1,400									
		(ﾊｰﾄﾞﾄｯﾌﾟｼｮｳｼｬ)		(1)	(1)	(1)	(1)	(1)	(1)			

6

B-39 ピラーガーニッシュ

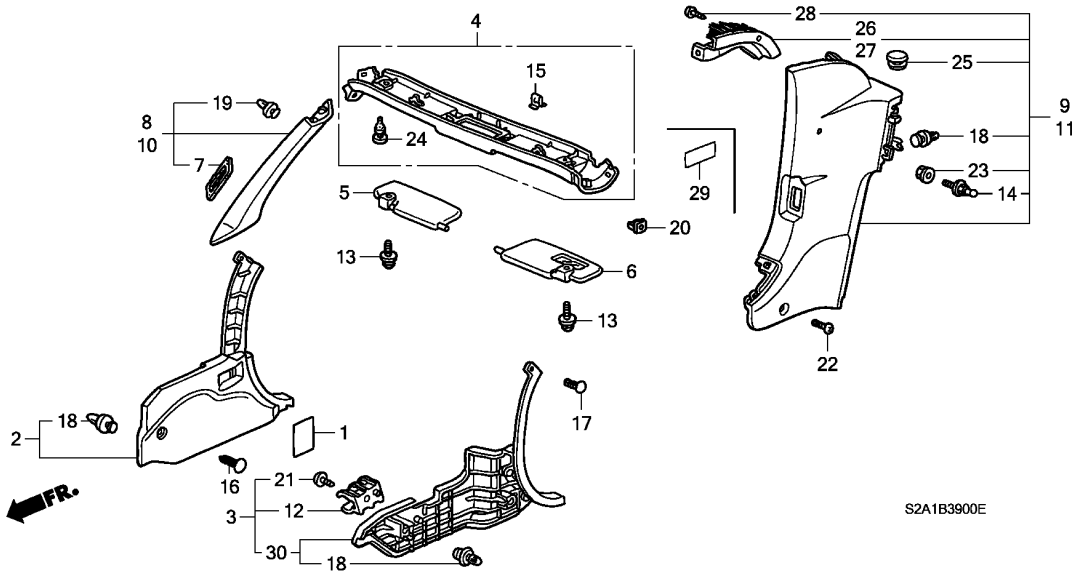

見出番号	部品番号	部品名	希望小売価格	使用個数 AP1 100 MT	AP1 110 MT	AP1 120 MT	AP1 130 135, 200 MT	AP2 100 MT	AP2 110 MT	適用号機 初号機	終号機	タイプ
28	93913-14280	ｽｸﾘｭｰ, ﾀｯﾋﾟﾝｸﾞ 4X12 (PO) ・	25	4	–	–	–	–	–	1008085		
				–	4	4	4	4	4			
		(ﾊｰﾄﾞﾄｯﾌﾟｼｮｳｼｬ)		(4)	(4)	(4)	(4)	(4)	(4)			
29	69313-S2A-000	ﾗﾍﾞﾙ, ﾊｰﾄﾞﾄｯﾌﾟｲﾝﾌｫﾒｰｼｮﾝ ・	150									
		(ﾊｰﾄﾞﾄｯﾌﾟｼｮｳｼｬ)		(1)	(1)	(1)	(1)	(1)	(1)			
30	83163-S2A-900ZA	ﾗｲﾆﾝｸﾞ, L. ｶｳﾝｻｲﾄﾞ *NH167L*. . . . ｸﾞﾗﾌｧｲﾄﾌﾞﾗｯｸ	1,700	–	1	1	1	1	–	--------	--------	NVC1, NVC1N, NVC2, NVC2N, NV1, NV1N, NV2, NV2N, SVC1 SVC1N, SVC2, SVC2N, SV1, SV1N, SV2, SV2N, VC1, VC1N, VC2 VC2N, V1, V1N, V2, V2N
	83163-S2A-900ZB	*B135L*. . . . . ﾋﾟｭｱﾌﾞﾙｰ	1,700	–	–	1	1	–	–	--------	--------	NVC2, NVC2N, NV2, NV2N, SVC2, SVC2N, SV2, SV2N, VC2 VC2N, V2, V2N
	83163-S2A-900ZC	*R145L*. . . . . ﾌﾟﾚﾐｱﾑﾚｯﾄﾞ	1,700	–	–	1	1	–	–	--------	--------	NVC2, NVC2N, NV2, NV2N, SVC2, SVC2N, SV2, SV2N, VC2 VC2N, V2, V2N

6

B-39-10 ドアーライニング

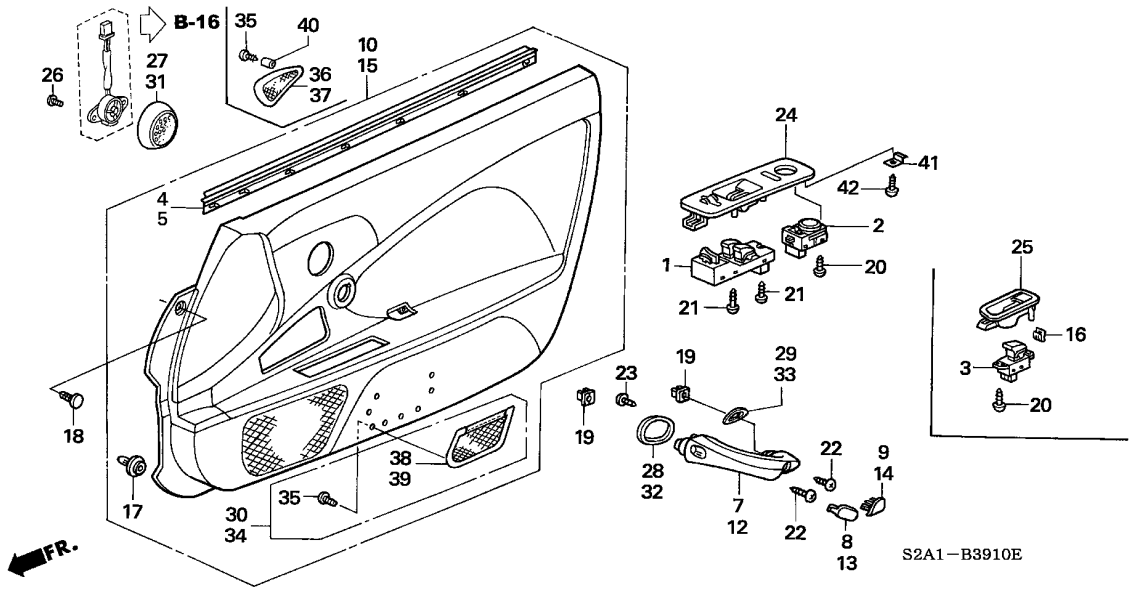

整備項目	標準時間
パネル, L. パワーウインドウサブスイッチ ・・・・・	0.1
.パネル, パワーウインドウマスター	
ライニングCOMP., R. フロントドアー ・・・・・・・	0.2
.サブスイッチASSY., パワーウインドウ	
.スイッチASSY., パワーウインドウマスター	
.スイッチCOMP., リモートコントロールミラー	
グリル, R. ツイーター ・・・・・・・・・・・・・・・・・	0.3
.グリップ, R. ドアーライニング	
.ネットCOMP., R. フロントドアーサイド	
.ウエザーストリップ, R. ドアーインナー	

見出番号	部品番号	部品名	希望小売価格	使用個数 AP1 100 MT	AP1 110 MT	AP1 120 MT	AP1 130 135,200 MT	AP2 100 MT	AP2 110 MT	適用号機 初号機	終号機	タイプ
1	35750-S2A-J01	スイッチASSY., パワーウインドウマスター	8,250	1	1	1	1	–	–			
	35750-S2A-J02	・・・・・・・・・・・・・・・・・・・・・・・・	7,500	–	–	–	–	1	1			
2	35753-SR2-003	スイッチCOMP., リモートコントロールミラー	4,000	1	1	1	1	1	1			
3	35760-S2A-003	サブスイッチASSY., パワーウインドウ	3,500	1	1	1	1	1	1			
4	72335-S2A-003	ウエザーストリップ, R. ドアーインナー ・	1,400	1	1	1	1	1	1			
5	72375-S2A-003	ウエザーストリップ, L. ドアーインナー ・	1,400	1	1	1	1	1	1			
7	83520-S2A-003ZA	グリップ, R. ドアーライニング *NH167L*....グラファイトブラック	1,000	1	1	1	1	1	1			
8	83521-S2A-003ZA	キャップA, R. グリップ *NH167L*....グラファイトブラック	130	1	1	1	1	1	1			
9	83522-S2A-003ZA	キャップB, R. グリップ *NH167L*....グラファイトブラック	130	1	1	1	1	1	1			
10	83530-S2A-003ZA	ライニングCOMP., R. フロントドアー *NH167L*....グラファイトブラック	21,900	1	1	–	–	–	–	--------	--------	B1, B1N, V1, V1N
	83530-S2A-013ZA	*NH167L*....グラファイトブラック	18,000	–	–	1	–	–	–	--------	--------	BC1, BC1N, B1, B1N, VC1, VC1N, V1, V1N
	83530-S2A-901ZA	ライニングCOMP., R. フロントドアー (ホンガワシヨウ) *NH167L*....グラファイトブラック	30,500	1	1	–	–	–	–	--------	--------	B2, B2N, V2, V2N
	83530-S2A-901ZB	*R145L*.....プレミアムレッド	30,500	1	1	–	–	–	–	--------	--------	B2, B2N, V2, V2N
	83530-S2A-902ZA	*NH167L*....グラファイトブラック	25,000	–	–	1	–	–	–	--------	--------	BC2, BC2N, B2, B2N, VC2, VC2N, V2, V2N
	83530-S2A-902ZB	*R145L*.....プレミアムレッド	25,000	–	–	1	–	–	–	--------	--------	BC2, BC2N, B2, B2N, VC2, VC2N, V2, V2N
	83530-S2A-902ZC	*B135L*.....ピュアブルー	25,000	–	–	1	–	–	–	--------	--------	BC2, BC2N, B2, B2N, VC2, VC2N, V2, V2N
	83530-S2A-J51ZA	ライニングCOMP., R. フロントドアー *NH167L*....グラファイトブラック	20,900	–	–	–	1	–	–	--------	--------	BC1, BC1N, B1, B1N, NBC1, NBC1N, NB1, NB1N, NVC1, NVC1N NV1, NV1N, SBC1, SBC1N, SB1, SB1N, SVC1, SVC1N, SV1 SV1N, VC1, VC1N, V1, V1N

6

B-39-10 ドアーライニング

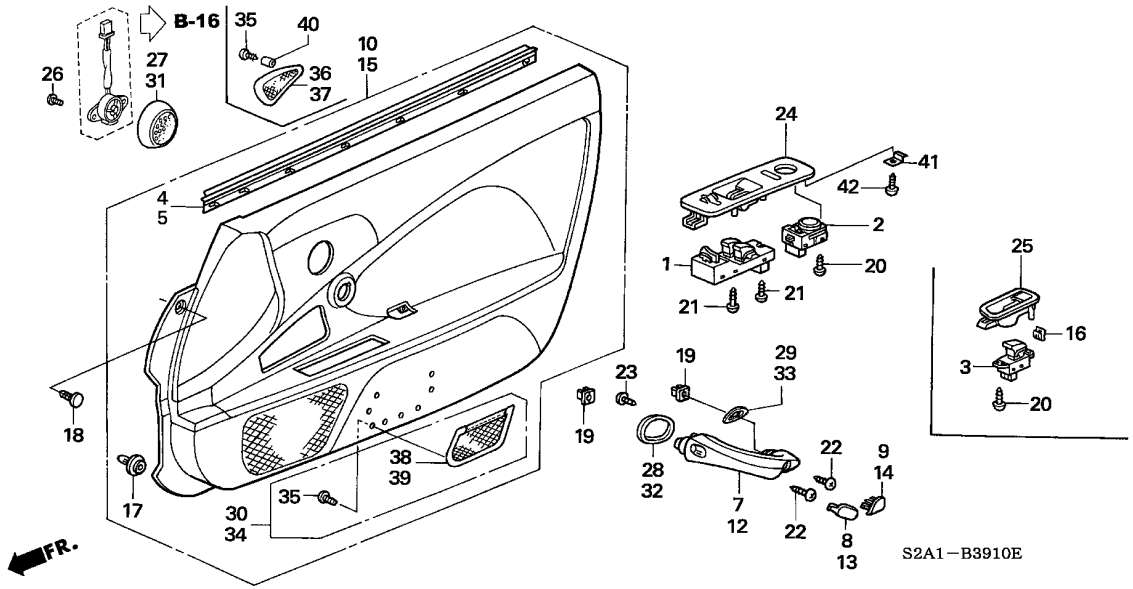

見出番号	部品番号	部品名	希望小売価格	使用個数 AP1 100 MT	AP1 110 MT	AP1 120 MT	AP1 130 135,200 MT	AP2 100 MT	AP2 110 MT	適用号機 初号機	終号機	タイプ
10)	83530-S2A-J61ZA	ﾗｲﾆﾝｸﾞ COMP.,R.ﾌﾛﾝﾄﾄﾞｱｰ (ﾎﾝｶﾞﾜｼｮｳ)										
		B135L.....ﾋﾟｭｱﾌﾞﾙｰ	28,600	–	–	–	1	–	–	---------	---------	BC2,BC2N,B2,B2N,NBC2,NBC2N,NB2,NB2N,NVC2,NVC2N NV2,NV2N,SBC2,SBC2N,SB2,SB2N,SVC2,SVC2N,SV2 SV2N,VC2,VC2N,V2,V2N
	83530-S2A-J61ZB	*NH167L*....ｸﾞﾗﾌｧｲﾄﾌﾞﾗｯｸ	28,600	–	–	–	1	–	–	---------	---------	BC2,BC2N,B2,B2N,NBC2,NBC2N,NB2,NB2N,NVC2,NVC2N NV2,NV2N,SBC2,SBC2N,SB2,SB2N,SVC2,SVC2N,SV2 SV2N,VC2,VC2N,V2,V2N
	83530-S2A-J61ZC	*NH167RED*...ﾌﾞﾗｯｸ/ﾚｯﾄﾞ2	28,600	–	–	–	1	–	–	---------	---------	BC2,BC2N,B2,B2N,NBC2,NBC2N,NB2,NB2N,NVC2,NVC2N NV2,NV2N,SBC2,SBC2N,SB2,SB2N,SVC2,SVC2N,SV2 SV2N,VC2,VC2N,V2,V2N
	83530-S2A-J61ZD	*R145L*.....ﾌﾟﾚﾐｱﾑﾚｯﾄﾞ	28,600	–	–	–	1	–	–	---------	---------	BC2,BC2N,B2,B2N,NBC2,NBC2N,NB2,NB2N,NVC2,NVC2N NV2,NV2N,SBC2,SBC2N,SB2,SB2N,SVC2,SVC2N,SV2 SV2N,VC2,VC2N,V2,V2N
	83530-S2A-J61ZE	*YR167L*.....ﾗｲﾄﾀﾝ	28,600	–	–	–	1	–	–	---------	---------	BC2,BC2N,B2,B2N,NBC2,NBC2N,NB2,NB2N,NVC2,NVC2N NV2,NV2N,SBC2,SBC2N,SB2,SB2N,SVC2,SVC2N,SV2 SV2N,VC2,VC2N,V2,V2N
	83530-S2A-J62ZB	*NH167L*....ｸﾞﾗﾌｧｲﾄﾌﾞﾗｯｸ	26,000	–	–	–	–	1	–	---------	---------	SBC2,SBC2N,SB2,SB2N,SVC2,SVC2N,SV2,SV2N
	83530-S2A-J52ZA	ﾗｲﾆﾝｸﾞ COMP.,R.ﾌﾛﾝﾄﾄﾞｱｰ										
		NH167L....ｸﾞﾗﾌｧｲﾄﾌﾞﾗｯｸ	19,000	–	–	–	–	1	–	---------	---------	SBC1,SBC1N,SB1,SB1N,SVC1,SVC1N,SV1,SV1N
	83530-S2A-J53ZA	*NH167L*....ｸﾞﾗﾌｧｲﾄﾌﾞﾗｯｸ	19,000	–	–	–	–	–	1	---------	---------	SB1,SB1N
	83530-S2A-J63ZB	ﾗｲﾆﾝｸﾞ COMP.,R.ﾌﾛﾝﾄﾄﾞｱｰ (ﾎﾝｶﾞﾜｼｮｳ)										
		NH167L....ｸﾞﾗﾌｧｲﾄﾌﾞﾗｯｸ	26,000	–	–	–	–	–	1	---------	---------	SB2,SB2N,SS2,SS2N
	83530-S2A-J71ZA	ﾗｲﾆﾝｸﾞ COMP.,R.ﾌﾛﾝﾄﾄﾞｱｰ										
		NH1L.....ﾌﾞﾗｯｸ	26,000	–	–	–	–	–	1	---------	---------	SS3,SS3N

6

ドアーライニング

見出番号	部品番号	部品名	希望小売価格	使用個数 AP1 100 MT	AP1 110 MT	AP1 120 MT	AP1 130 135,200 MT	AP2 100 MT	AP2 110 MT	適用号機 初号機	終号機	タイプ
10)	83530-S2A-J01ZD	ﾗｲﾆﾝｸﾞ COMP.,R.ﾌﾛﾝﾄﾄﾞｱｰ (ﾎﾝｶﾞﾜｼｮｳ) *YR158L*.....ﾀﾝ (GIOIRE)	27,700	-	-	1	-	-	-	---------	---------	B2,B2N,V2,V2N
12	83570-S2A-003ZA	ｸﾞﾘｯﾌﾟ,L.ﾄﾞｱｰﾗｲﾆﾝｸﾞ *NH167L*....ｸﾞﾗﾌｧｲﾄﾌﾞﾗｯｸ	1,000	1	1	1	1	1	1			
13	83571-S2A-003ZA	ｷｬｯﾌﾟA,L.ｸﾞﾘｯﾌﾟ *NH167L*....ｸﾞﾗﾌｧｲﾄﾌﾞﾗｯｸ	130	1	1	1	1	1	1			
14	83572-S2A-003ZA	ｷｬｯﾌﾟB,L.ｸﾞﾘｯﾌﾟ *NH167L*....ｸﾞﾗﾌｧｲﾄﾌﾞﾗｯｸ	130	1	1	1	1	1	1			
15	83580-S2A-003ZA	ﾗｲﾆﾝｸﾞ COMP.,L.ﾌﾛﾝﾄﾄﾞｱｰ *NH167L*....ｸﾞﾗﾌｧｲﾄﾌﾞﾗｯｸ	21,900	1	1	-	-	-	-	---------	---------	B1,B1N,V1,V1N
	83580-S2A-013ZA	*NH167L*....ｸﾞﾗﾌｧｲﾄﾌﾞﾗｯｸ	18,000	-	-	1	-	-	-	---------	---------	BC1,BC1N,B1,B1N,VC1,VC1N,V1,V1N
	83580-S2A-J51ZB	*NH167L*....ｸﾞﾗﾌｧｲﾄﾌﾞﾗｯｸ	19,000	-	-	-	1	1	-	---------	---------	BC1,BC1N,B1,B1N,NBC1,NBC1N,NB1,NB1N,NVC1,NVC1N NV1,NV1N,SBC1,SBC1N,SB1,SB1N,SVC1,SVC1N,SV1 SV1N,VC1,VC1N,V1,V1N
	83580-S2A-901ZA	ﾗｲﾆﾝｸﾞ COMP.,L.ﾌﾛﾝﾄﾄﾞｱｰ (ﾎﾝｶﾞﾜｼｮｳ) *NH167L*....ｸﾞﾗﾌｧｲﾄﾌﾞﾗｯｸ	30,500	1	1	-	-	-	-	---------	---------	B2,B2N,V2,V2N
	83580-S2A-901ZB	*R145L*.....ﾌﾟﾚﾐｱﾑﾚｯﾄﾞ	30,500	1	1	-	-	-	-	---------	---------	B2,B2N,V2,V2N
	83580-S2A-902ZA	*NH167L*....ｸﾞﾗﾌｧｲﾄﾌﾞﾗｯｸ	25,000	-	-	1	-	-	-	---------	---------	BC2,BC2N,B2,B2N,VC2,VC2N,V2,V2N
	83580-S2A-902ZB	*R145L*.....ﾌﾟﾚﾐｱﾑﾚｯﾄﾞ	25,000	-	-	1	-	-	-	---------	---------	BC2,BC2N,B2,B2N,VC2,VC2N,V2,V2N
	83580-S2A-902ZC	*B135L*.....ﾋﾟｭｱﾌﾞﾙｰ	25,000	-	-	1	-	-	-	---------	---------	BC2,BC2N,B2,B2N,VC2,VC2N,V2,V2N
	83580-S2A-J61ZA	*B135L*.....ﾋﾟｭｱﾌﾞﾙｰ	28,600	-	-	-	1	-	-	---------	---------	BC2,BC2N,B2,B2N,NBC2,NBC2N,NB2,NB2N,NVC2,NVC2N NV2,NV2N,SBC2,SBC2N,SB2,SB2N,SVC2,SVC2N,SV2 SV2N,VC2,VC2N,V2,V2N
	83580-S2A-J61ZB	*NH167L*....ｸﾞﾗﾌｧｲﾄﾌﾞﾗｯｸ	28,600	-	-	-	1	-	-	---------	---------	BC2,BC2N,B2,B2N,NBC2,NBC2N,NB2,NB2N,NVC2,NVC2N NV2,NV2N,SBC2,SBC2N,SB2,SB2N,SVC2,SVC2N,SV2 SV2N,VC2,VC2N,V2,V2N
	83580-S2A-J61ZC	*NH167RED*...ﾌﾞﾗｯｸ/ﾚｯﾄﾞ2	28,600	-	-	-	1	-	-	---------	---------	BC2,BC2N,B2,B2N,NBC2,NBC2N,NB2,NB2N,NVC2,NVC2N NV2,NV2N,SBC2,SBC2N,SB2,SB2N,SVC2,SVC2N,SV2 SV2N,VC2,VC2N,V2,V2N
	83580-S2A-J61ZD	*R145L*.....ﾌﾟﾚﾐｱﾑﾚｯﾄﾞ	28,600	-	-	-	1	-	-	---------	---------	BC2,BC2N,B2,B2N,NBC2,NBC2N,NB2,NB2N,NVC2,NVC2N NV2,NV2N,SBC2,SBC2N,SB2,SB2N,SVC2,SVC2N,SV2 SV2N,VC2,VC2N,V2,V2N
	83580-S2A-J61ZE	*YR167L*.....ﾗｲﾄﾀﾝ	28,600	-	-	-	1	-	-	---------	---------	BC2,BC2N,B2,B2N,NBC2,NBC2N,NB2,NB2N,NVC2,NVC2N NV2,NV2N,SBC2,SBC2N,SB2,SB2N,SVC2,SVC2N,SV2 SV2N,VC2,VC2N,V2,V2N
	83580-S2A-J62ZB	*NH167L*....ｸﾞﾗﾌｧｲﾄﾌﾞﾗｯｸ	26,000	-	-	-	-	1	-	---------	---------	SBC2,SBC2N,SB2,SB2N,SVC2,SVC2N,SV2,SV2N
	83580-S2A-J52ZB	ﾗｲﾆﾝｸﾞ COMP.,L.ﾌﾛﾝﾄﾄﾞｱｰ *NH167L*....ｸﾞﾗﾌｧｲﾄﾌﾞﾗｯｸ	19,000	-	-	-	-	-	1	---------	---------	SB1,SB1N
	83580-S2A-J63ZB	ﾗｲﾆﾝｸﾞ COMP.,L.ﾌﾛﾝﾄﾄﾞｱｰ (ﾎﾝｶﾞﾜｼｮｳ) *NH167L*....ｸﾞﾗﾌｧｲﾄﾌﾞﾗｯｸ	26,000	-	-	-	-	-	1	---------	---------	SB2,SB2N,SS2,SS2N
	83580-S2A-J71ZA	ﾗｲﾆﾝｸﾞ COMP.,L.ﾌﾛﾝﾄﾄﾞｱｰ *NH1L*.....ﾌﾞﾗｯｸ	26,000	-	-	-	-	-	1	---------	---------	SS3,SS3N
	83580-S2A-J01ZD	ﾗｲﾆﾝｸﾞ COMP.,L.ﾌﾛﾝﾄﾄﾞｱｰ (ﾎﾝｶﾞﾜｼｮｳ) *YR158L*.....ﾀﾝ (GIOIRE)	27,700	-	-	1	-	-	-	---------	---------	B2,B2N,V2,V2N
16	90666-SM4-003	ｸﾘｯﾌﾟ,ｽﾅｯﾌﾟﾌｨｯﾃｲﾝｸﾞ ····	85	1	1	1	-	-	-			
	90667-SL4-003	·····	85	-	-	-	1	1	1			
17	91560-SZ3-003	ｸﾘｯﾌﾟ,ﾄﾞｱｰﾗｲﾆﾝｸﾞ (ﾅﾁｭﾗﾙ)	90	12	12	-	-	-	-			
	91560-S84-A01	·····	90	-	-	12	12	12	12			

B-39-10 ドアーライニング

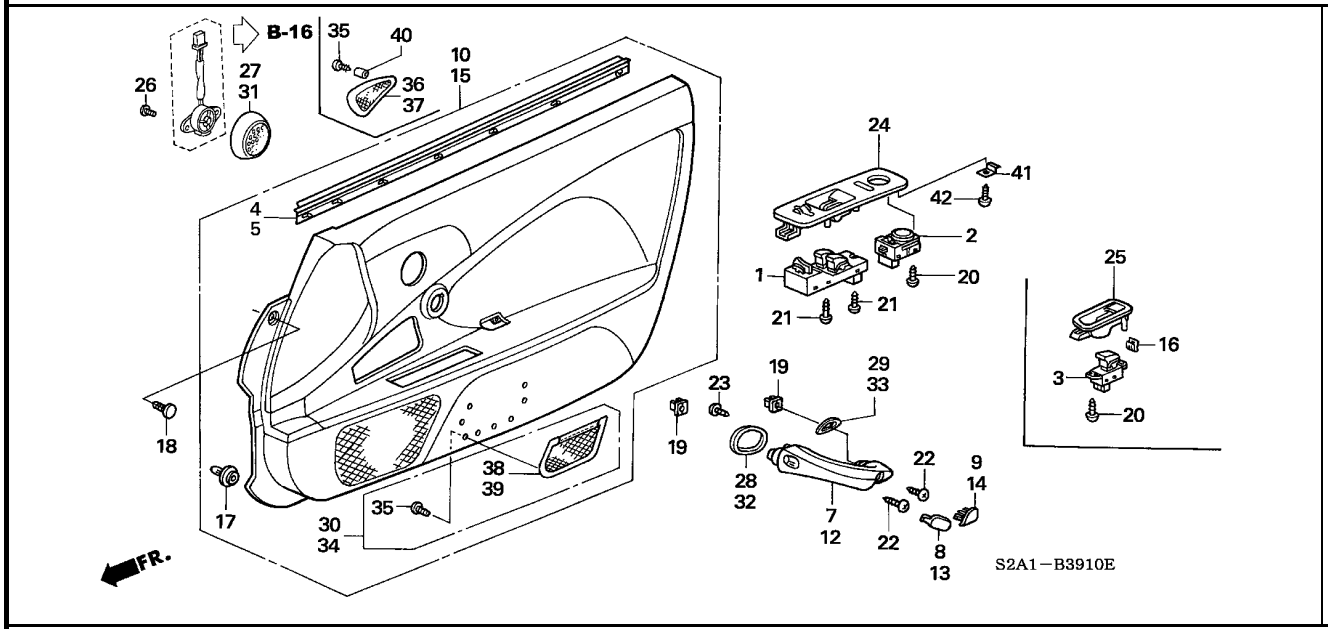

見出番号	部品番号	部品名	希望小売価格	使用個数 AP1 100 MT	AP1 110 MT	AP1 120 MT	AP1 130 135,200 MT	AP2 100 MT	AP2 110 MT	適用号機 初号機	終号機	タイプ
18	91561-SM4-013ZA	ｸﾘｯﾌﾟ,ﾄﾞｱｰﾗｲﾆﾝｸﾞ *NH167L*....ｸﾞﾗﾌｧｲﾄﾌﾞﾗｯｸ	95	2	2	2	2	2	2			
	91561-SM4-013YA	*B135L*.....ﾋﾟｭｱﾌﾞﾙｰ	95	−	−	2	2	−	−	--------	--------	BC2, BC2N, B2, B2N, NBC2, NBC2N, NB2, NB2N, NVC2, NVC2N NV2, NV2N, SBC2, SBC2N, SB2, SB2N, SVC2, SVC2N, SV2 SV2N, VC2, VC2N, V2, V2N
	91561-SM4-013YB	*R145L*.....ﾌﾟﾚﾐｱﾑﾚｯﾄﾞ	95	−	−	2	2	−	−	--------	--------	BC2, BC2N, B2, B2N, NBC2, NBC2N, NB2, NB2N, NVC2, NVC2N NV2, NV2N, SBC2, SBC2N, SB2, SB2N, SVC2, SVC2N, SV2 SV2N, VC2, VC2N, V2, V2N
19	91626-SP0-003	ｸﾞﾛﾒｯﾄ,ｽｸﾘｭｰ 5MM ·····	125	4	4	4	4	4	4			
20	93901-32220	ｽｸﾘｭｰ,ﾀｯﾋﾟﾝｸﾞ 3X10 ·····	25	4	4	4	4	4	4			
21	93901-32420	ｽｸﾘｭｰ,ﾀｯﾋﾟﾝｸﾞ 3X16 ·····	25	3	3	3	3	3	3			
22	93903-45520	ｽｸﾘｭｰ,ﾀｯﾋﾟﾝｸﾞ 5X25 ·····	30	4	4	4	4	4	4			
23	93913-14220	ｽｸﾘｭｰ,ﾀｯﾋﾟﾝｸﾞ 4X12 ·····	25	4	4	4	4	4	4			
24	83511-S2A-003ZA	ﾊﾟﾈﾙ,ﾊﾟﾜｰｳｲﾝﾄﾞｳﾏｽﾀｰ *NH167L*....ｸﾞﾗﾌｧｲﾄﾌﾞﾗｯｸ	400	1	1	1	1	1	1			
	83511-S2A-003ZB	*B135L*.....ﾋﾟｭｱﾌﾞﾙｰ	400	−	−	1	1	−	−	--------	--------	BC2, BC2N, B2, B2N, NBC2, NBC2N, NB2, NB2N, NVC2, NVC2N NV2, NV2N, SBC2, SBC2N, SB2, SB2N, SVC2, SVC2N, SV2 SV2N, VC2, VC2N, V2, V2N
	83511-S2A-003ZC	*R145L*.....ﾌﾟﾚﾐｱﾑﾚｯﾄﾞ	400	−	−	1	1	−	−	--------	--------	BC2, BC2N, B2, B2N, NBC2, NBC2N, NB2, NB2N, NVC2, NVC2N NV2, NV2N, SBC2, SBC2N, SB2, SB2N, SVC2, SVC2N, SV2 SV2N, VC2, VC2N, V2, V2N
	83511-S2A-003ZD	*YR167L*.....ﾗｲﾄﾀﾝ	400	−	−	−	1	−	−	--------	--------	BC2, BC2N, B2, B2N, NBC2, NBC2N, NB2, NB2N, NVC2, NVC2N NV2, NV2N, SBC2, SBC2N, SB2, SB2N, SVC2, SVC2N, SV2 SV2N, VC2, VC2N, V2, V2N
	83511-S2A-003ZE	*YR158L*.....ﾀﾝ (GIOIRE)	400	−	−	1	−	−	−	--------	--------	B2, B2N, V2, V2N

6

ドアーライニング

見出番号	部品番号	部品名	希望小売価格	使用個数 AP1 100 MT	AP1 110 MT	AP1 120 MT	AP1 130 135,200 MT	AP2 100 MT	AP2 110 MT	適用号機 初号機	終号機	タイプ
25	83561-S2A-003ZA	ﾊﾟﾈﾙ,L.ﾊﾟﾜｰｳｲﾝﾄﾞｳｻﾌﾞｽｲｯﾁ										
		NH167L....ｸﾞﾗﾌｧｲﾄﾌﾞﾗｯｸ	300	1	1	1	1	1	1			
	83561-S2A-003ZB	*B135L*.....ﾋﾟｭｱﾌﾞﾙｰ	300	–	–	1	1	–	–	---------	---------	BC2,BC2N,B2,B2N,NBC2,NBC2N,NB2,NB2N,NVC2,NVC2N NV2,NV2N,SBC2,SBC2N,SB2,SB2N,SVC2,SVC2N,SV2 SV2N,VC2,VC2N,V2,V2N
	83561-S2A-003ZC	*R145L*.....ﾌﾟﾚﾐｱﾑﾚｯﾄﾞ	300	–	–	1	1	–	–	---------	---------	BC2,BC2N,B2,B2N,NBC2,NBC2N,NB2,NB2N,NVC2,NVC2N NV2,NV2N,SBC2,SBC2N,SB2,SB2N,SVC2,SVC2N,SV2 SV2N,VC2,VC2N,V2,V2N
	83561-S2A-003ZD	*YR167L*.....ﾗｲﾄﾀﾝ	300	–	–	–	1	–	–	---------	---------	BC2,BC2N,B2,B2N,NBC2,NBC2N,NB2,NB2N,NVC2,NVC2N NV2,NV2N,SBC2,SBC2N,SB2,SB2N,SVC2,SVC2N,SV2 SV2N,VC2,VC2N,V2,V2N
	83561-S2A-003ZE	*YR158L*.....ﾀﾝ (GIOIRE)	300	–	–	1	–	–	–	---------	---------	B2,B2N,V2,V2N
26	93913-14120	ｽｸﾘｭｰ,ﾀｯﾋﾟﾝｸﾞ 4X10 ·····	25	–	–	4	4	4	4			
27	83501-S2A-003ZB	ｸﾞﾘﾙ,R.ﾂｲｰﾀｰ										
		NH167L....ｸﾞﾗﾌｧｲﾄﾌﾞﾗｯｸ	3,970	–	–	1	–	–	–			
	83501-S2A-003ZC	*R145L*.....ﾌﾟﾚﾐｱﾑﾚｯﾄﾞ	3,970	–	–	1	–	–	–	---------	---------	BC2,BC2N,B2,B2N,VC2,VC2N,V2,V2N
	83501-S2A-003ZD	*B135L*.....ﾋﾟｭｱﾌﾞﾙｰ	3,970	–	–	1	–	–	–	---------	---------	BC2,BC2N,B2,B2N,VC2,VC2N,V2,V2N
28	83502-S2A-003ZB	ﾘﾝｸﾞ,R.ｱｯﾊﾟｰ										
		NH472L....ｱﾙﾐﾆｭｰﾑｼﾙﾊﾞｰ	800	–	–	1	1	1	1			
29	83503-S2A-003ZD	ﾘﾝｸﾞ,R.ﾛｱｰ										
		NH472L....ｱﾙﾐﾆｭｰﾑｼﾙﾊﾞｰ	800	–	–	1	1	1	1			
30	83540-S2A-003ZA	ﾈｯﾄCOMP.,R.ﾌﾛﾝﾄﾄﾞｱｰｻｲﾄﾞ										
		B135L.....ﾋﾟｭｱﾌﾞﾙｰ	3,090	–	–	1	–	–	–	---------	---------	BC2,BC2N,B2,B2N,VC2,VC2N,V2,V2N
	83540-S2A-003ZB	*NH167L*....ｸﾞﾗﾌｧｲﾄﾌﾞﾗｯｸ	3,090	–	–	1	–	–	–			
	83540-S2A-003ZC	*R145L*.....ﾌﾟﾚﾐｱﾑﾚｯﾄﾞ	3,090	–	–	1	–	–	–	---------	---------	BC2,BC2N,B2,B2N,VC2,VC2N,V2,V2N
31	83551-S2A-003ZB	ｸﾞﾘﾙ,L.ﾂｲｰﾀｰ										
		NH167L....ｸﾞﾗﾌｧｲﾄﾌﾞﾗｯｸ	3,970	–	–	1	–	–	–			
	83551-S2A-003ZC	*R145L*.....ﾌﾟﾚﾐｱﾑﾚｯﾄﾞ	3,970	–	–	1	–	–	–	---------	---------	BC2,BC2N,B2,B2N,VC2,VC2N,V2,V2N
	83551-S2A-003ZD	*B135L*.....ﾋﾟｭｱﾌﾞﾙｰ	3,970	–	–	1	–	–	–	---------	---------	BC2,BC2N,B2,B2N,VC2,VC2N,V2,V2N
32	83552-S2A-003ZB	ﾘﾝｸﾞ,L.ｱｯﾊﾟｰ										
		NH472L....ｱﾙﾐﾆｭｰﾑｼﾙﾊﾞｰ	800	–	–	1	1	1	1			
33	83553-S2A-003ZD	ﾘﾝｸﾞ,L.ﾛｱｰ										
		NH472L....ｱﾙﾐﾆｭｰﾑｼﾙﾊﾞｰ	800	–	–	1	1	1	1			
34	83590-S2A-003ZA	ﾈｯﾄCOMP.,L.ﾌﾛﾝﾄﾄﾞｱｰｻｲﾄﾞ										
		B135L.....ﾋﾟｭｱﾌﾞﾙｰ	3,090	–	–	1	–	–	–	---------	---------	BC2,BC2N,B2,B2N,VC2,VC2N,V2,V2N
	83590-S2A-003ZB	*NH167L*....ｸﾞﾗﾌｧｲﾄﾌﾞﾗｯｸ	3,090	–	–	1	–	–	–			
	83590-S2A-003ZC	*R145L*.....ﾌﾟﾚﾐｱﾑﾚｯﾄﾞ	3,090	–	–	1	–	–	–	---------	---------	BC2,BC2N,B2,B2N,VC2,VC2N,V2,V2N
35	90132-SS0-000	ｽｸﾘｭｰ,ﾀｯﾋﾟﾝｸﾞ 4X10(PO) ·	65	–	–	N	N	N	N			
36	83501-S2A-J51ZA	ｸﾞﾘﾙ,R.ﾂｲｰﾀｰ										
		NH167L....ｸﾞﾗﾌｧｲﾄﾌﾞﾗｯｸ	1,500	–	–	–	1	1	1			
	83501-S2A-J51ZB	*B135L*.....ﾋﾟｭｱﾌﾞﾙｰ	1,500	–	–	–	1	–	–	---------	---------	BC2,BC2N,B2,B2N,NBC2,NBC2N,NB2,NB2N,NVC2,NVC2N NV2,NV2N,SBC2,SBC2N,SB2,SB2N,SVC2,SVC2N,SV2 SV2N,VC2,VC2N,V2,V2N
	83501-S2A-J51ZC	*R145L*.....ﾌﾟﾚﾐｱﾑﾚｯﾄﾞ	1,500	–	–	–	1	–	–	---------	---------	BC2,BC2N,B2,B2N,NBC2,NBC2N,NB2,NB2N,NVC2,NVC2N NV2,NV2N,SBC2,SBC2N,SB2,SB2N,SVC2,SVC2N,SV2 SV2N,VC2,VC2N,V2,V2N
37	83551-S2A-J51ZA	ｸﾞﾘﾙ,L.ﾂｲｰﾀｰ										
		B135L.....ﾋﾟｭｱﾌﾞﾙｰ	1,500	–	–	–	1	–	–	---------	---------	BC2,BC2N,B2,B2N,NBC2,NBC2N,NB2,NB2N,NVC2,NVC2N NV2,NV2N,SBC2,SBC2N,SB2,SB2N,SVC2,SVC2N,SV2 SV2N,VC2,VC2N,V2,V2N
	83551-S2A-J51ZB	*NH167L*....ｸﾞﾗﾌｧｲﾄﾌﾞﾗｯｸ	1,500	–	–	–	1	1	1			

B-39-10 ドアーライニング

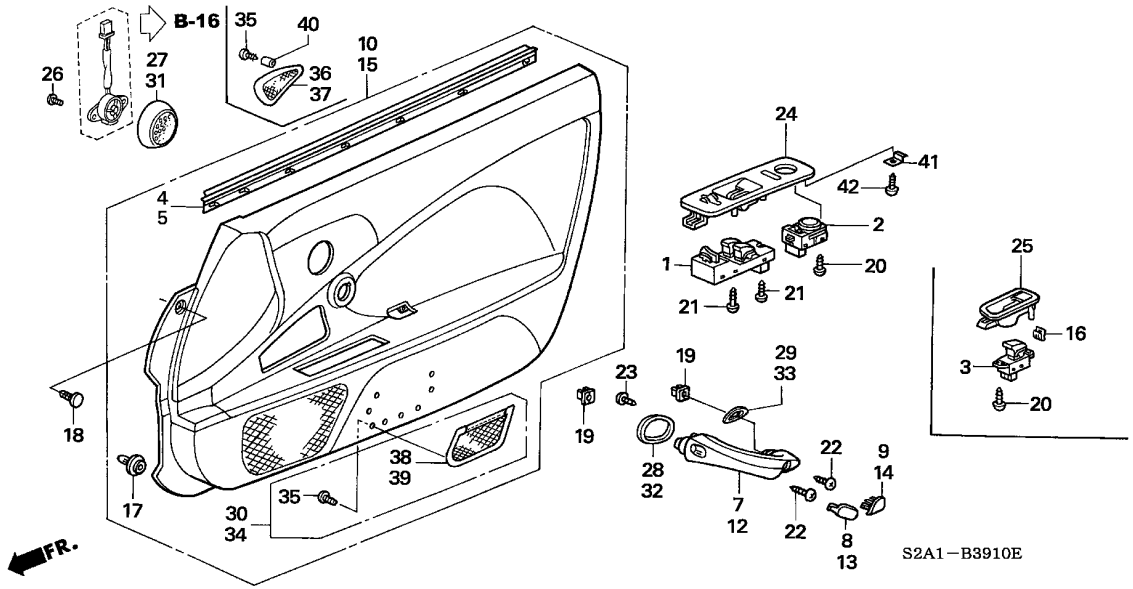

見出番号	部品番号	部品名	希望小売価格	使用個数 AP1 100 MT	AP1 110 MT	AP1 120 MT	AP1 130 135,200 MT	AP2 100 MT	AP2 110 MT	適用号機 初号機	終号機	タイプ
37)	83551-S2A-J51ZC	ｸﾞﾘﾙ,L.ﾂｲｰﾀｰ *R145L*.....ﾌﾟﾚﾐｱﾑﾚｯﾄﾞ	1,500	−	−	−	1	−	−	--------	--------	BC2, BC2N, B2, B2N, NBC2, NBC2N, NB2, NB2N, NVC2, NVC2N NV2, NV2N, SBC2, SBC2N, SB2, SB2N, SVC2, SVC2N, SV2 SV2N, VC2, VC2N, V2, V2N
38	83540-S2A-J51ZA	ﾈｯﾄCOMP.,R.ﾌﾛﾝﾄﾄﾞｱｰｻｲﾄﾞ *B135L*.....ﾋﾟｭｱﾌﾞﾙｰ	3,000	−	−	−	1	−	−	--------	--------	BC2, BC2N, B2, B2N, NBC2, NBC2N, NB2, NB2N, NVC2, NVC2N NV2, NV2N, SBC2, SBC2N, SB2, SB2N, SVC2, SVC2N, SV2 SV2N, VC2, VC2N, V2, V2N
	83540-S2A-J51ZB	*NH167L*....ｸﾞﾗﾌｧｲﾄﾌﾞﾗｯｸ	3,000	−	−	−	1	1	1			
	83540-S2A-J51ZC	*R145L*.....ﾌﾟﾚﾐｱﾑﾚｯﾄﾞ	3,000	−	−	−	1	−	−	--------	--------	BC2, BC2N, B2, B2N, NBC2, NBC2N, NB2, NB2N, NVC2, NVC2N NV2, NV2N, SBC2, SBC2N, SB2, SB2N, SVC2, SVC2N, SV2 SV2N, VC2, VC2N, V2, V2N
39	83590-S2A-J51ZA	ﾈｯﾄCOMP.,L.ﾌﾛﾝﾄﾄﾞｱｰｻｲﾄﾞ *B135L*.....ﾋﾟｭｱﾌﾞﾙｰ	3,000	−	−	−	1	−	−	--------	--------	BC2, BC2N, B2, B2N, NBC2, NBC2N, NB2, NB2N, NVC2, NVC2N NV2, NV2N, SBC2, SBC2N, SB2, SB2N, SVC2, SVC2N, SV2 SV2N, VC2, VC2N, V2, V2N
	83590-S2A-J51ZB	*NH167L*....ｸﾞﾗﾌｧｲﾄﾌﾞﾗｯｸ	3,000	−	−	−	1	1	1			
	83590-S2A-J51ZC	*R145L*.....ﾌﾟﾚﾐｱﾑﾚｯﾄﾞ	3,000	−	−	−	1	−	−	--------	--------	BC2, BC2N, B2, B2N, NBC2, NBC2N, NB2, NB2N, NVC2, NVC2N NV2, NV2N, SBC2, SBC2N, SB2, SB2N, SVC2, SVC2N, SV2 SV2N, VC2, VC2N, V2, V2N
40	83504-S2A-J51	ｶﾗｰ	80	−	−	−	4	4	4			
41	83515-S2A-003	ﾌﾞﾗｹｯﾄ,ﾄﾞﾗｲﾊﾞｰｶﾞｰﾆｯｼｭ ..	180	−	−	−	−	1	1			
42	93913-14220	ｽｸﾘｭｰ,ﾀｯﾋﾟﾝｸﾞ 4X12	25	1	1	1	1	−	−			
	93903-42180	ｽｸﾘｭｰ,ﾀｯﾋﾟﾝｸﾞ 3X8	25	−	−	−	−	1	1			

6

B-39-30 ロールバーガーニッシュ

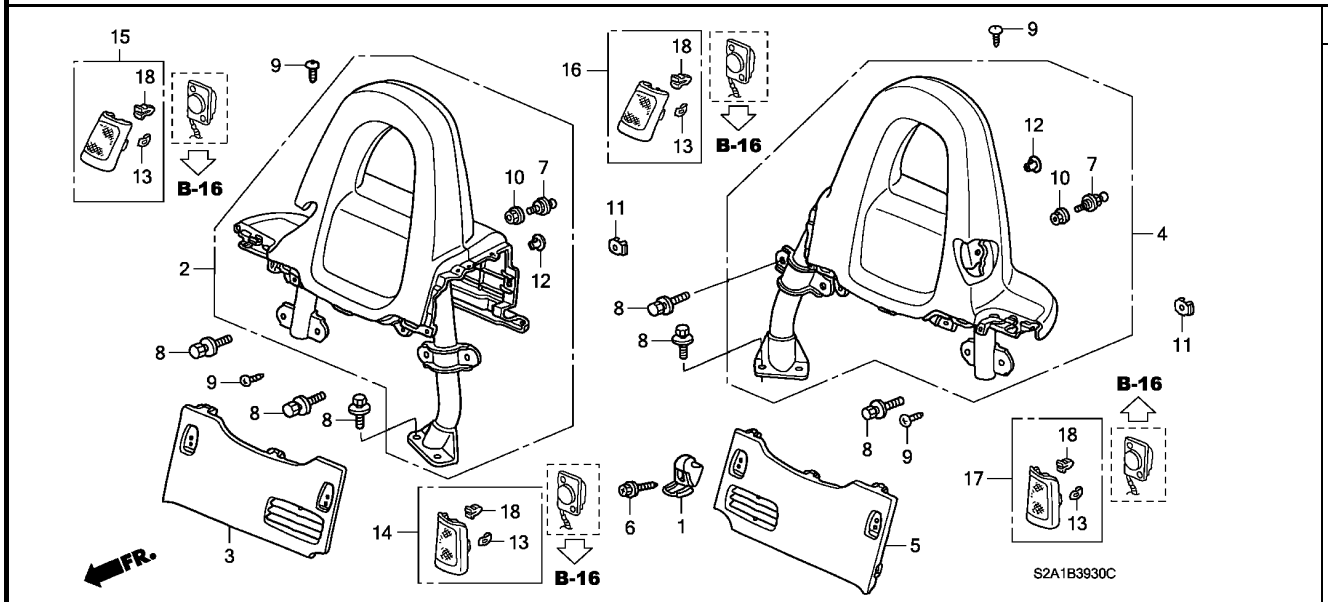

整備項目	標準時間
ガーニッシュASSY.,R.ロールバーロアー ・・・・・	0.1
ガーニッシュCOMP.,R.ロールバー アッパー ・・	1.1

見出番号	部品番号	部品名	希望小売価格	使用個数 AP1 100 MT	AP1 110 MT	AP1 120 MT	AP1 130 MT	AP2 100 MT	AP2 110 MT	適用号機 初号機	終号機	タイプ
1	83425-S2A-000ZA	ハンガー,コンソール										
		NH167L....グラファイトブラック	220	4	4	4	4	4	4			
	83425-S2A-000ZB	*B135L*.....ピュアブルー	220	–	–	4	4	–	–	---------	---------	BC2,BC2N,B2,B2N,NBC2,NBC2N,NB2,NB2N,NVC2,NVC2N NV2,NV2N,SBC2,SBC2N,SB2,SB2N,SVC2,SVC2N,SV2 SV2N,VC2,VC2N,V2,V2N
	83425-S2A-000ZC	*R145L*.....プレミアムレッド	220	–	–	4	4	–	–	---------	---------	BC2,BC2N,B2,B2N,NBC2,NBC2N,NB2,NB2N,NVC2,NVC2N NV2,NV2N,SBC2,SBC2N,SB2,SB2N,SVC2,SVC2N,SV2 SV2N,VC2,VC2N,V2,V2N
2	84515-S2A-000ZA	ガーニッシュCOMP.,R.ロールバー アッパー										
		NH167L....グラファイトブラック	12,800	1	1	–	–	–	–			
	84515-S2A-010ZA	*NH167L*....グラファイトブラック	11,000	–	–	1	1	1	–			
	84515-S2A-010ZB	*B135L*.....ピュアブルー	11,000	–	–	1	1	–	–	---------	---------	BC2,BC2N,B2,B2N,NBC2,NBC2N,NB2,NB2N,NVC2,NVC2N NV2,NV2N,SBC2,SBC2N,SB2,SB2N,SVC2,SVC2N,SV2 SV2N,VC2,VC2N,V2,V2N
	84515-S2A-010ZC	*R145L*.....プレミアムレッド	11,000	–	–	1	1	–	–	---------	---------	BC2,BC2N,B2,B2N,NBC2,NBC2N,NB2,NB2N,NVC2,NVC2N NV2,NV2N,SBC2,SBC2N,SB2,SB2N,SVC2,SVC2N,SV2 SV2N,VC2,VC2N,V2,V2N
	84515-S2A-A51ZA	*NH167L*....グラファイトブラック	11,000	–	–	–	–	–	1			
3	84525-S2A-000ZA	ガーニッシュASSY.,R.ロールバーロアー										
		NH167L....グラファイトブラック	1,100	1	1	1	1	1	1			
	84525-S2A-000ZB	*B135L*.....ピュアブルー	1,100	–	–	1	1	–	–	---------	---------	BC2,BC2N,B2,B2N,NBC2,NBC2N,NB2,NB2N,NVC2,NVC2N NV2,NV2N,SBC2,SBC2N,SB2,SB2N,SVC2,SVC2N,SV2 SV2N,VC2,VC2N,V2,V2N
	84525-S2A-000ZC	*R145L*.....プレミアムレッド	1,100	–	–	1	1	–	–	---------	---------	BC2,BC2N,B2,B2N,NBC2,NBC2N,NB2,NB2N,NVC2,NVC2N NV2,NV2N,SBC2,SBC2N,SB2,SB2N,SVC2,SVC2N,SV2 SV2N,VC2,VC2N,V2,V2N

B-39-30 ロールバーガーニッシュ

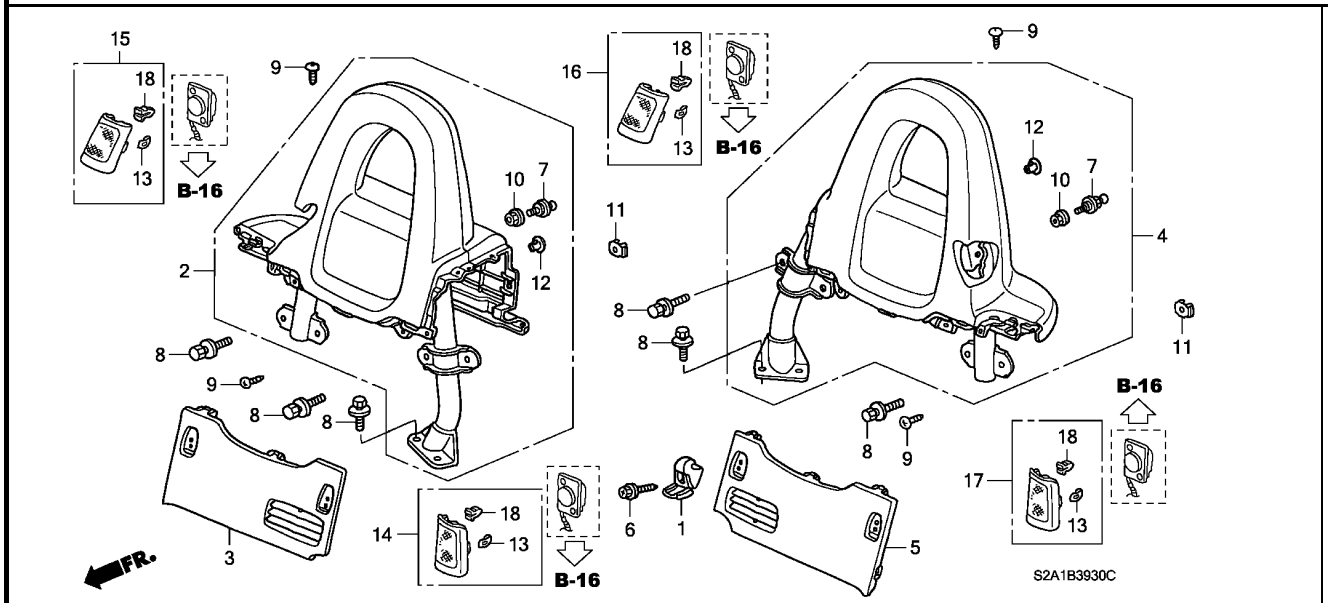

見出番号	部品番号	部品名	希望小売価格	使用個数 AP1 100 MT	AP1 110 MT	AP1 120 MT	AP1 130 135,200 MT	AP2 100 MT	AP2 110 MT	適用号機 初号機	終号機	タイプ
4	84565-S2A-000ZA	ｶﾞｰﾆｯｼｭCOMP.,L.ﾛｰﾙﾊﾞｰ ｱｯﾊﾟｰ										
		NH167L....ｸﾞﾗﾌｧｲﾄﾌﾞﾗｯｸ	12,800	1	1	–	–	–	–			
	84565-S2A-010ZA	*NH167L*....ｸﾞﾗﾌｧｲﾄﾌﾞﾗｯｸ	11,000	–	–	1	1	1	–			
	84565-S2A-010ZB	*B135L*.....ﾋﾟｭｱﾌﾞﾙｰ	11,000	–	–	1	1	–	–	--------	--------	BC2, BC2N, B2, B2N, NBC2, NBC2N, NB2, NB2N, NVC2, NVC2N NV2, NV2N, SBC2, SBC2N, SB2, SB2N, SVC2, SVC2N, SV2 SV2N, VC2, VC2N, V2, V2N
	84565-S2A-010ZC	*R145L*.....ﾌﾟﾚﾐｱﾑﾚｯﾄﾞ	11,000	–	–	1	1	–	–	--------	--------	BC2, BC2N, B2, B2N, NBC2, NBC2N, NB2, NB2N, NVC2, NVC2N NV2, NV2N, SBC2, SBC2N, SB2, SB2N, SVC2, SVC2N, SV2 SV2N, VC2, VC2N, V2, V2N
	84565-S2A-A51ZA	*NH167L*....ｸﾞﾗﾌｧｲﾄﾌﾞﾗｯｸ	11,000	–	–	–	–	–	1			
5	84575-S2A-000ZA	ｶﾞｰﾆｯｼｭASSY.,L.ﾛｰﾙﾊﾞｰﾛｱｰ										
		NH167L....ｸﾞﾗﾌｧｲﾄﾌﾞﾗｯｸ	1,100	1	1	1	1	1	1			
	84575-S2A-000ZB	*B135L*.....ﾋﾟｭｱﾌﾞﾙｰ	1,100	–	–	1	1	–	–	--------	--------	BC2, BC2N, B2, B2N, NBC2, NBC2N, NB2, NB2N, NVC2, NVC2N NV2, NV2N, SBC2, SBC2N, SB2, SB2N, SVC2, SVC2N, SV2 SV2N, VC2, VC2N, V2, V2N
	84575-S2A-000ZC	*R145L*.....ﾌﾟﾚﾐｱﾑﾚｯﾄﾞ	1,100	–	–	1	1	–	–	--------	--------	BC2, BC2N, B2, B2N, NBC2, NBC2N, NB2, NB2N, NVC2, NVC2N NV2, NV2N, SBC2, SBC2N, SB2, SB2N, SVC2, SVC2N, SV2 SV2N, VC2, VC2N, V2, V2N
6	90136-S0A-003	ｽｸﾘｭｰ,ET 5X28	70	4	4	4	4	4	4			
7	90317-S2A-003	ﾌｯｸ,ﾒｲﾙ	250	4	4	2	2	2	2			
		(ﾘｱｶﾞﾗｽｽｷｿﾌﾄﾄｯﾌﾟｷｯﾄ)		(2)	(2)	–	–	–	–			
8	93404-08020-08	ﾎﾞﾙﾄﾜｯｼｬｰ 8X20	45	16	16	16	16	16	16			
9	93913-14480	ｽｸﾘｭｰ,ﾀｯﾋﾟﾝｸﾞ 4X16(PO) .	25	8	8	8	8	8	8			
10	94050-06000	ﾅｯﾄ,ﾌﾗﾝｼﾞ 6MM	35	4	4	2	2	2	2			
		(ﾘｱｶﾞﾗｽｽｷｿﾌﾄﾄｯﾌﾟｷｯﾄ)		(2)	(2)	–	–	–	–			

B-39-30 ロールバーガーニッシュ

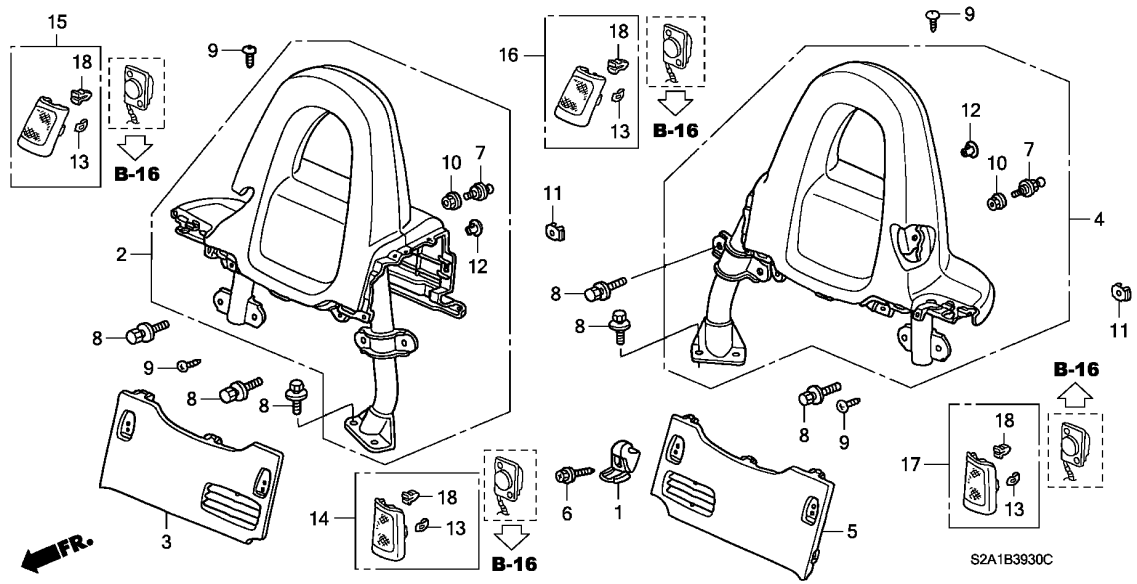

見出番号	部品番号	部品名	希望小売価格	使用個数 AP1 100 MT	AP1 110 MT	AP1 120 MT	AP1 130 135,200 MT	AP2 100 MT	AP2 110 MT	適用号機 初号機	終号機	タイプ
11	91641-SM4-003	ｸﾞﾛﾒｯﾄ,ｽｸﾘｭｰ 4MM ･･････	75	6	6	6	6	6	6			
12	84535-S2A-000ZB	ｷｬｯﾌﾟ,ｶﾞｰﾆｯｼｭ										
		NH167L....ｸﾞﾗﾌｧｲﾄﾌﾞﾗｯｸ	100	–	–	2	2	2	2			
	84535-S2A-000ZA	*B135L*.....ﾋﾟｭｱﾌﾞﾙｰ	100	–	–	2	2	–	–	--------	--------	BC2, BC2N, B2, B2N, NBC2, NBC2N, NB2, NB2N, NVC2, NVC2N NV2, NV2N, SBC2, SBC2N, SB2, SB2N, SVC2, SVC2N, SV2 SV2N, VC2, VC2N, V2, V2N
	84535-S2A-000ZC	*R145L*.....ﾌﾟﾚﾐｱﾑﾚｯﾄﾞ	100	–	–	2	2	–	–	--------	--------	BC2, BC2N, B2, B2N, NBC2, NBC2N, NB2, NB2N, NVC2, NVC2N NV2, NV2N, SBC2, SBC2N, SB2, SB2N, SVC2, SVC2N, SV2 SV2N, VC2, VC2N, V2, V2N
	84535-S2A-000ZB	*NH167L*....ｸﾞﾗﾌｧｲﾄﾌﾞﾗｯｸ (ﾘｱｶﾞﾗｽｽｷｿﾌﾄﾄｯﾌﾟｷｯﾄ)	100	(2)	(2)	–	–	–	–			
13	77205-S0X-A01	ｸﾘｯﾌﾟ,ｽﾅｯﾌﾟﾌｨｯﾃｨﾝｸﾞ ････	70	–	–	–	–	–	8			
14	84516-S2A-A51ZA	ﾘｯﾄﾞ,R.ﾛｰﾙﾊﾞｰｽﾋﾟｰｶｰｲﾝﾅｰ										
		NH167L....ｸﾞﾗﾌｧｲﾄﾌﾞﾗｯｸ	500	–	–	–	–	–	1			
15	84517-S2A-A51ZA	ﾘｯﾄﾞ,R.ﾛｰﾙﾊﾞｰｽﾋﾟｰｶｰｱｳﾀｰ										
		NH167L....ｸﾞﾗﾌｧｲﾄﾌﾞﾗｯｸ	500	–	–	–	–	–	1			
16	84566-S2A-A51ZA	ﾘｯﾄﾞ,L.ﾛｰﾙﾊﾞｰｽﾋﾟｰｶｰｲﾝﾅｰ										
		NH167L....ｸﾞﾗﾌｧｲﾄﾌﾞﾗｯｸ	500	–	–	–	–	–	1			
17	84567-S2A-A51ZA	ﾘｯﾄﾞ,L.ﾛｰﾙﾊﾞｰｽﾋﾟｰｶｰｱｳﾀｰ										
		NH167L....ｸﾞﾗﾌｧｲﾄﾌﾞﾗｯｸ	500	–	–	–	–	–	1			
18	90666-SDA-A01	ｸﾘｯﾌﾟ,ｽﾅｯﾌﾟﾌｨｯﾃｨﾝｸﾞ (P0)	120	–	–	–	–	–	8			

6

B-39-40 トランクライニング

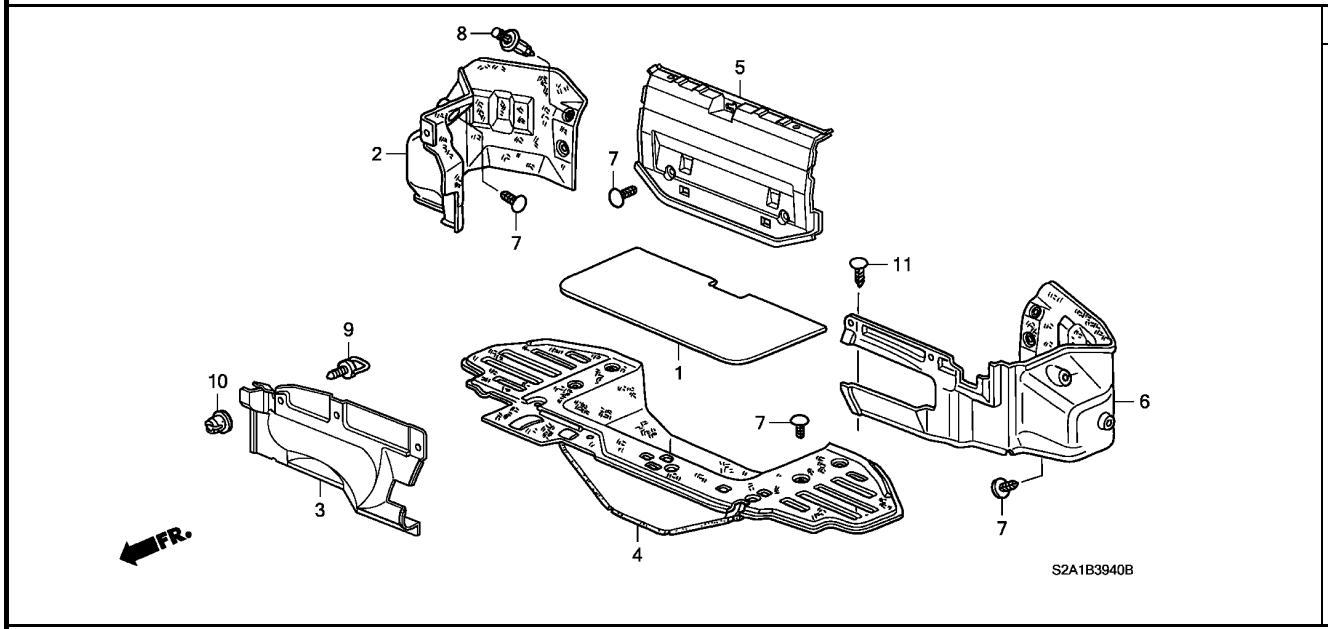

整備項目	標準時間
ﾗｲﾆﾝｸﾞ, L. ﾄﾗﾝｸｻｲﾄﾞ (ﾅﾋﾞｹﾞｰﾀｰﾂｷ 0.1 ｶｻﾝ)	0.2
. ﾗｲﾆﾝｸﾞ, R. ﾄﾗﾝｸｻｲﾄﾞ	
ﾗｲﾆﾝｸﾞ, ﾄﾗﾝｸﾌﾛｱｰ	0.3
ﾗｲﾆﾝｸﾞ, ﾘﾔｰﾊﾟﾈﾙ	0.5

見出番号	部品番号	部品名	希望小売価格	使用個数 AP1 100 MT	AP1 110 MT	AP1 120 MT	AP1 130 MT	AP2 100 MT	AP2 110 MT	適用号機 初号機	終号機	タイプ
1	84521-S2A-003ZA	ﾘｯﾄﾞ, ﾂｰﾙﾎﾞｯｸｽ										
		NH85L.....ｸﾞﾚｰｲﾚﾌﾞﾝ	2,500	1	1	1	1	1	1			
2	84601-S2A-003ZA	ﾗｲﾆﾝｸﾞ, R. ﾄﾗﾝｸｻｲﾄﾞ										
		NH85L.....ｸﾞﾚｰｲﾚﾌﾞﾝ	3,900	1	1	1	1	1	1			
3	84611-S2A-003ZA	ﾗｲﾆﾝｸﾞ, ｽﾍﾟｱｰﾀｲﾔｶﾊﾞｰ										
		NH85L.....ｸﾞﾚｰｲﾚﾌﾞﾝ	2,700	1	1	1	1	1	1	--------	--------	BC1, BC2, B1, B2, NBC1, NBC2, NB1, NB2, NVC1, NVC2, NV1 NV2, SBC1, SBC2, SB1, SB2, SS2, SS3, SVC1, SVC2, SV1, SV2 VC1, VC2, V1, V2
	84611-S2A-901ZA	*NH85L*.....ｸﾞﾚｰｲﾚﾌﾞﾝ	2,990	1	1	1	–	–	–	--------	--------	BC1N, BC2N, B1N, B2N, VC1N, VC2N, V1N, V2N
	84611-S2A-902ZA	*NH85L*.....ｸﾞﾚｰｲﾚﾌﾞﾝ	2,700	–	–	–	1	1	1	--------	--------	BC1N, BC2N, B1N, B2N, NBC1N, NBC2N, NB1N, NB2N, NVC1N NVC2N, NV1N, NV2N, SBC1N, SBC2N, SB1N, SB2N, SS2N, SS3N SVC1N, SVC2N, SV1N, SV2N, VC1N, VC2N, V1N, V2N
4	84621-S2A-003ZA	ﾗｲﾆﾝｸﾞ, ﾄﾗﾝｸﾌﾛｱｰ										
		NH85L.....ｸﾞﾚｰｲﾚﾌﾞﾝ	7,000	1	1	1	1	1	1	--------	--------	BC1, BC2, B1, B2, NBC1, NBC2, NB1, NB2, NVC1, NVC2, NV1 NV2, SBC1, SBC2, SB1, SB2, SS2, SS3, SVC1, SVC2, SV1, SV2 VC1, VC2, V1, V2
	84621-S2A-901ZA	*NH85L*.....ｸﾞﾚｰｲﾚﾌﾞﾝ	7,000	1	1	1	1	1	1	--------	--------	BC1N, BC2N, B1N, B2N, NBC1N, NBC2N, NB1N, NB2N, NVC1N NVC2N, NV1N, NV2N, SBC1N, SBC2N, SB1N, SB2N, SS2N, SS3N SVC1N, SVC2N, SV1N, SV2N, VC1N, VC2N, V1N, V2N
5	84640-S2A-003ZA	ﾗｲﾆﾝｸﾞ, ﾘﾔｰﾊﾟﾈﾙ										
		NH167L....ｸﾞﾗﾌｧｲﾄﾌﾞﾗｯｸ	4,200	1	1	–	–	–	–			
	84640-S2A-003ZB	*NH85L*.....ｸﾞﾚｰｲﾚﾌﾞﾝ	4,200	–	–	1	1	1	–			
	84640-S2A-013ZB	*NH85L*.....ｸﾞﾚｰｲﾚﾌﾞﾝ	4,200	–	–	–	–	–	1			
6	84651-S2A-003ZA	ﾗｲﾆﾝｸﾞ, L. ﾄﾗﾝｸｻｲﾄﾞ										
		NH85L.....ｸﾞﾚｰｲﾚﾌﾞﾝ	3,900	1	1	1	1	1	1	--------	--------	BC1, BC2, B1, B2, NBC1, NBC2, NB1, NB2, NVC1, NVC2, NV1 NV2, SBC1, SBC2, SB1, SB2, SS2, SS3, SVC1, SVC2, SV1, SV2 VC1, VC2, V1, V2

B-39-40 トランクライニング

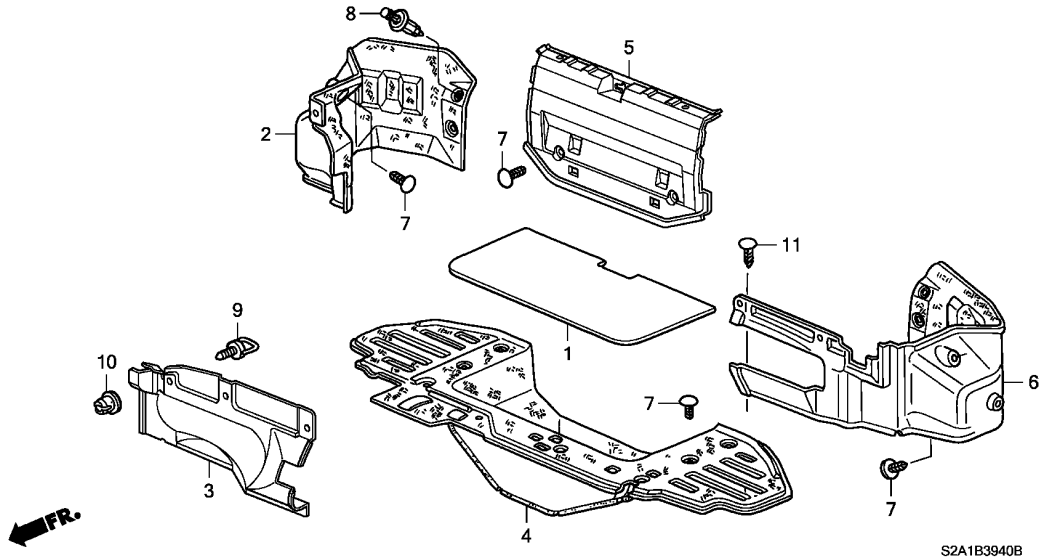

見出番号	部品番号	部品名	希望小売価格	使用個数 AP1 100 MT	AP1 110 MT	AP1 120 MT	AP1 130 135,200 MT	AP2 100 MT	AP2 110 MT	適用号機 初号機	終号機	タイプ
(6)	84651-S2A-901ZA	ﾗｲﾆﾝｸﾞ,L.ﾄﾗﾝｸｻｲﾄﾞ										
		NH85L.....ｸﾞﾚｰｲﾚﾌﾞﾝ	4,310	1	1	1	–	–	–	--------	--------	BC1N, BC2N, B1N, B2N, VC1N, VC2N, V1N, V2N
	84651-S2A-902ZA	*NH85L*.....ｸﾞﾚｰｲﾚﾌﾞﾝ	3,900	–	–	–	1	1	–	--------	--------	BC1N, BC2N, B1N, B2N, NBC1N, NBC2N, NB1N, NB2N, NVC1N NVC2N, NV1N, NV2N, SBC1N, SBC2N, SB1N, SB2N, SVC1N SVC2N, SV1N, SV2N, VC1N, VC2N, V1N, V2N
	84651-S2A-903ZA	*NH85L*.....ｸﾞﾚｰｲﾚﾌﾞﾝ	3,900	–	–	–	–	–	1	--------	--------	SB1N, SB2N, SS2N, SS3N
7	90671-S0D-003ZF	ｸﾘｯﾌﾟ,ﾙｰﾌ 7MM										
		NH120L.....ｽﾀｰﾌﾞﾗｯｸ	70	17	17	17	17	–	–			
	90671-S0D-003ZK	*NH167L*....ｸﾞﾗﾌｧｲﾄﾌﾞﾗｯｸ	70	–	–	–	–	17	17			
8	91505-ST7-003ZD	ｸﾘｯﾌﾟ,ｶｳﾙﾄｯﾌﾟ										
		NH120L.....ｽﾀｰﾌﾞﾗｯｸ	110	4	4	4	4	–	–			
	91505-ST7-003ZA	*NH167L*....ｸﾞﾗﾌｧｲﾄﾌﾞﾗｯｸ	110	–	–	–	–	4	4			
9	91550-S10-013	ｸﾘｯﾌﾟ,ﾘﾝｸﾞﾌﾟﾙ	120	3	3	3	3	3	3			
10	91551-S10-003	ｸﾞﾛﾒｯﾄ,ﾘﾝｸﾞ	60	3	3	3	3	3	3			
11	90667-S0D-003ZC	ｸﾘｯﾌﾟ,ﾄﾘﾑ 7MM										
		NH120L.....ｽﾀｰﾌﾞﾗｯｸ	70	1	1	1	1	1	–			
	90667-S0D-003ZH	*NH167L*....ｸﾞﾗﾌｧｲﾄﾌﾞﾗｯｸ	70	–	–	–	–	–	1			

6

B-39-50 リヤートレイ

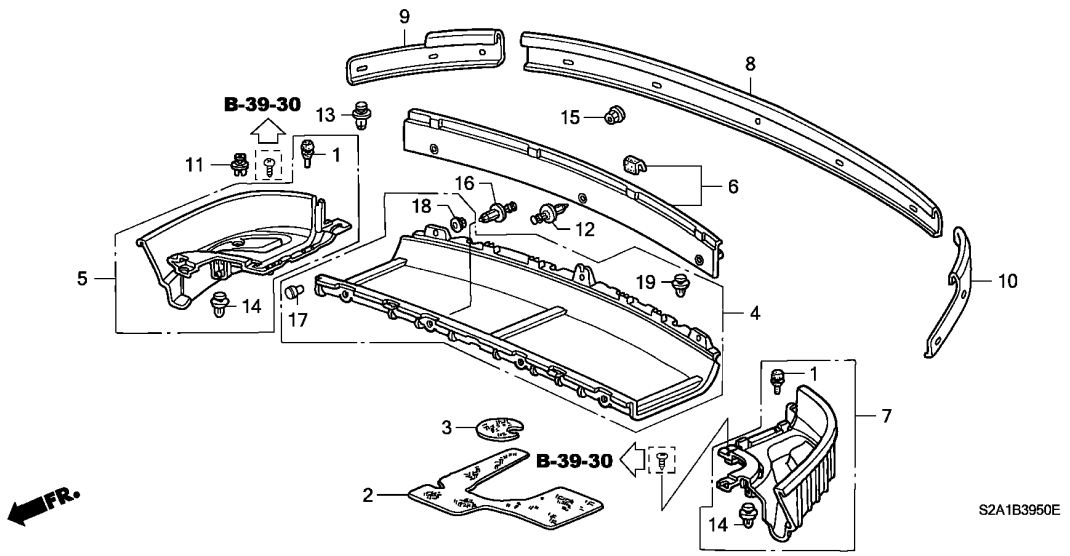

整備項目	標準時間
ｶﾞｰﾆｯｼｭ,ﾘﾔｰﾄﾚｲ	0.2
ﾄﾚｲASSY.,ﾘﾔｰ	0.3
ｶﾞｰﾆｯｼｭASSY.,R.ﾘﾔｰﾄﾚｲｻｲﾄﾞ	1.2

見出番号	部品番号	部品名	希望小売価格	使用個数 AP1 100 MT	AP1 110 MT	AP1 120 MT	AP1 130 MT	AP2 100 MT	AP2 110 MT	適用号機 初号機	終号機	タイプ
1	66418-688-000	ｽﾄｯﾊﾟｰ,ｸﾞﾛｰﾌﾞﾎﾞｯｸｽﾘｯﾄﾞ・	120	4	4	4	4	4	4			
2	74627-S2A-000	ｲﾝｼｭﾚｰﾀｰ,ﾌｭｰｴﾙﾊｳｼﾞﾝｸﾞ・・	600	1	1	1	1	1	1			
3	74628-S2A-000	ｲﾝｼｭﾚｰﾀｰ,ﾌｭｰｴﾙﾒｲﾝﾃﾅﾝｽﾘｯﾄﾞ	120	1	1	1	1	1	1			
4	84500-S2A-000ZA	ﾄﾚｲASSY.,ﾘﾔｰ										
		NH167L....ｸﾞﾗﾌｧｲﾄﾌﾞﾗｯｸ	6,950	1	1	–	–	–	–			
	84500-S2A-010ZA	*NH167L*....ｸﾞﾗﾌｧｲﾄﾌﾞﾗｯｸ	6,000	–	–	1	1	1	1			
	84500-S2A-010ZB	*B135L*.....ﾋﾟｭｱﾌﾞﾙｰ	6,000	–	–	1	1	–	–	---------	---------	BC2,BC2N,B2,B2N,NBC2,NBC2N,NB2,NB2N,NVC2,NVC2N NV2,NV2N,SBC2,SBC2N,SB2,SB2N,SVC2,SVC2N,SV2 SV2N,VC2,VC2N,V2,V2N
	84500-S2A-010ZC	*R145L*.....ﾌﾟﾚﾐｱﾑﾚｯﾄﾞ	6,000	–	–	1	1	–	–	---------	---------	BC2,BC2N,B2,B2N,NBC2,NBC2N,NB2,NB2N,NVC2,NVC2N NV2,NV2N,SBC2,SBC2N,SB2,SB2N,SVC2,SVC2N,SV2 SV2N,VC2,VC2N,V2,V2N
5	84501-S2A-000ZA	ｶﾞｰﾆｯｼｭASSY.,R.ﾘﾔｰﾄﾚｲｻｲﾄﾞ										
		NH167L....ｸﾞﾗﾌｧｲﾄﾌﾞﾗｯｸ	1,500	1	1	1	1	1	1			
	84501-S2A-000ZB	*B135L*.....ﾋﾟｭｱﾌﾞﾙｰ	1,500	–	–	1	1	–	–	---------	---------	BC2,BC2N,B2,B2N,NBC2,NBC2N,NB2,NB2N,NVC2,NVC2N NV2,NV2N,SBC2,SBC2N,SB2,SB2N,SVC2,SVC2N,SV2 SV2N,VC2,VC2N,V2,V2N
	84501-S2A-000ZC	*R145L*.....ﾌﾟﾚﾐｱﾑﾚｯﾄﾞ	1,500	–	–	1	1	–	–	---------	---------	BC2,BC2N,B2,B2N,NBC2,NBC2N,NB2,NB2N,NVC2,NVC2N NV2,NV2N,SBC2,SBC2N,SB2,SB2N,SVC2,SVC2N,SV2 SV2N,VC2,VC2N,V2,V2N
6	84502-S2A-000ZA	ｶﾞｰﾆｯｼｭ,ﾘﾔｰﾄﾚｲ										
		NH167L....ｸﾞﾗﾌｧｲﾄﾌﾞﾗｯｸ	2,500	1	1	1	1	1	1			
	84502-S2A-000ZB	*B135L*.....ﾋﾟｭｱﾌﾞﾙｰ	2,500	–	–	1	1	–	–	---------	---------	BC2,BC2N,B2,B2N,NBC2,NBC2N,NB2,NB2N,NVC2,NVC2N NV2,NV2N,SBC2,SBC2N,SB2,SB2N,SVC2,SVC2N,SV2 SV2N,VC2,VC2N,V2,V2N

6

B-39-50 リヤートレイ

見出番号	部品番号	部品名	希望小売価格	使用個数 AP1 100 MT	AP1 110 MT	AP1 120 MT	AP1 130 135,200 MT	AP2 100 MT	AP2 110 MT	適用号機 初号機	終号機	タイプ
(6)	84502-S2A-000ZC	ｶﾞｰﾆｯｼｭ,ﾘﾔｰﾄﾚｲ										
		R145L.....ﾌﾟﾚﾐｱﾑﾚｯﾄﾞ	2,500	–	–	1	1	–	–	---------	---------	BC2, BC2N, B2, B2N, NBC2, NBC2N, NB2, NB2N, NVC2, NVC2N NV2, NV2N, SBC2, SBC2N, SB2, SB2N, SVC2, SVC2N, SV2 SV2N, VC2, VC2N, V2, V2N
7	84551-S2A-000ZA	ｶﾞｰﾆｯｼｭASSY.,L.ﾘﾔｰﾄﾚｲｻｲﾄﾞ										
		NH167L....ｸﾞﾗﾌｧｲﾄﾌﾞﾗｯｸ	1,740	1	1	–	–	–	–			
	84551-S2A-010ZA	*NH167L*....ｸﾞﾗﾌｧｲﾄﾌﾞﾗｯｸ	1,500	–	–	1	1	1	1			
	84551-S2A-010ZB	*B135L*.....ﾋﾟｭｱﾌﾞﾙｰ	1,500	–	–	1	1	–	–	---------	---------	BC2, BC2N, B2, B2N, NBC2, NBC2N, NB2, NB2N, NVC2, NVC2N NV2, NV2N, SBC2, SBC2N, SB2, SB2N, SVC2, SVC2N, SV2 SV2N, VC2, VC2N, V2, V2N
	84551-S2A-010ZC	*R145L*.....ﾌﾟﾚﾐｱﾑﾚｯﾄﾞ	1,500	–	–	1	1	–	–	---------	---------	BC2, BC2N, B2, B2N, NBC2, NBC2N, NB2, NB2N, NVC2, NVC2N NV2, NV2N, SBC2, SBC2N, SB2, SB2N, SVC2, SVC2N, SV2 SV2N, VC2, VC2N, V2, V2N
8	86312-S2A-003	ﾘﾃｰﾅｰ,ﾘﾔｰﾛｱｰｿﾌﾄﾄｯﾌﾟ ····	6,500	1	1	–	–	–	–			
	86312-S2A-J01	·····	5,600	–	–	1	1	1	1			
9	86313-S2A-003	ﾘﾃｰﾅｰ,R.ｻｲﾄﾞｿﾌﾄﾄｯﾌﾟ ····	2,800	1	1	1	1	1	1			
10	86318-S2A-003	ﾘﾃｰﾅｰ,L.ｻｲﾄﾞｿﾌﾄﾄｯﾌﾟ ····	2,800	1	1	1	1	1	1			
11	90657-SH3-013	ｸﾘｯﾌﾟ,ﾂｰｳｴｲﾊﾞﾙﾌﾞｶﾊﾞｰ ···	115	2	2	2	2	2	2			
12	91505-ST7-003ZA	ｸﾘｯﾌﾟ,ｶｳﾙﾄﾂﾌﾟ										
		NH167L....ｸﾞﾗﾌｧｲﾄﾌﾞﾗｯｸ	110	3	3	3	3	3	3			
	91505-ST7-003ZN	*B135L*.....ﾋﾟｭｱﾌﾞﾙｰ	110	–	–	3	3	–	–	---------	---------	BC2, BC2N, B2, B2N, NBC2, NBC2N, NB2, NB2N, NVC2, NVC2N NV2, NV2N, SBC2, SBC2N, SB2, SB2N, SVC2, SVC2N, SV2 SV2N, VC2, VC2N, V2, V2N
	91505-ST7-003ZP	*R145L*.....ﾌﾟﾚﾐｱﾑﾚｯﾄﾞ	110	–	–	3	3	–	–	---------	---------	BC2, BC2N, B2, B2N, NBC2, NBC2N, NB2, NB2N, NVC2, NVC2N NV2, NV2N, SBC2, SBC2N, SB2, SB2N, SVC2, SVC2N, SV2 SV2N, VC2, VC2N, V2, V2N
13	91550-SS0-003	ｸﾘｯﾌﾟ,SRSｶﾊﾞｰ ·····	95	2	2	2	2	2	2			
14	91560-SZ3-003	ｸﾘｯﾌﾟ,ﾄﾞｱｰﾗｲﾆﾝｸﾞ (ﾅﾁｭﾗﾙ)	90	2	2	–	–	–	–			
	91560-S84-A01	·····	90	–	–	2	2	2	2			
15	90301-SP0-003	ﾅｯﾄ,ﾍﾟｲﾝﾄｶﾂﾃｲﾝｸﾞ 6MM ···	95	11	11	11	11	11	11			
16	91545-SE0-003	ｸﾘｯﾌﾟASSY., 8MM ·····	115	4	4	4	4	4	–			
	91501-S04-003	ｸﾘｯﾌﾟ,ｲﾝﾅｰﾌｪﾝﾀﾞｰ ·····	100	–	–	–	–	–	4			
17	84505-S2A-000	ｽﾄｯﾊﾟｰASSY.,ﾘﾔｰﾄﾚｲ ·····	180	–	–	2	2	2	2			
		(ﾘｱｶﾞﾗｽｽｷｿﾌﾄﾄｯﾌﾟｷｯﾄ)		(2)	(2)	–	–	–	–			
18	94050-06080	ﾅｯﾄ,ﾌﾗﾝｼﾞ 6MM ·····	35	–	–	2	2	2	2			
		(ﾘｱｶﾞﾗｽｽｷｿﾌﾄﾄｯﾌﾟｷｯﾄ)		(2)	(2)	–	–	–	–			
19	91560-SZ3-003	ｸﾘｯﾌﾟ,ﾄﾞｱｰﾗｲﾆﾝｸﾞ (ﾅﾁｭﾗﾙ)	90	4	4	–	–	–	–			
	91560-S84-A01	·····	90	–	–	4	4	–	–			
				–	–	–	–	4	–	---------	1002007	
	91560-S6A-003	ｸﾘｯﾌﾟ,ﾄﾞｱｰﾗｲﾆﾝｸﾞ (ｵﾚﾝｼﾞ)	90	–	–	–	–	4	–	1002008		
				–	–	–	–	–	4			

6

B-40 シート

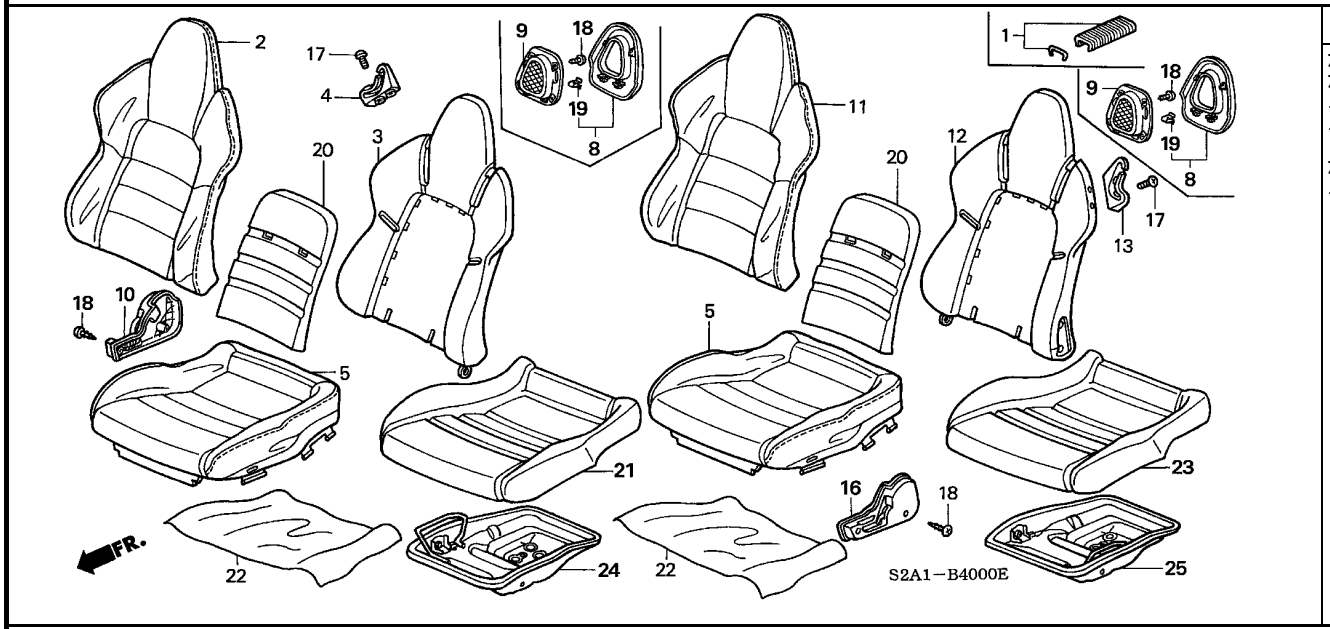

整備項目	標準時間
カバー, ヘッドレスト ・・・・・・・・・・・・・・・・・	0.2
カバー, フロントシートクッショントリム ・・・・・・・・・	0.8
.フレームCOMP., R. フロントシートクッション	
.パッド&フレームCOMP., R. フロントシートクッション	
カバー, R. フロントシートバックトリム ・・・・・・・・	0.9
.パッド&フレームCOMP., R. フロントシート バック	

見出番号	部品番号	部品名	希望小売価格	使用個数 AP1 100 MT	AP1 110 MT	AP1 120 MT	AP1 130 135,200 MT	AP2 100 MT	AP2 110 MT	適用号機 初号機	終号機	タイプ
1	04810-SB3-000	Cクリップセット, トリムファスナー (30コセット)	320	1	1	1	1	1	1			
	04810-SB3-R00	Cクリップセット, トリムファスナー (100コセット)	950	1	1	1	1	1	1			
2	81121-S2A-E01ZA	カバー, R. フロントシートバックトリム *NH167L*....グラファイトブラック	27,200	1	1	1	1	–	–	---------	---------	BC1, BC1N, B1, B1N, NBC1, NBC1N, NB1, NB1N, NVC1, NVC1N NV1, NV1N, SBC1, SBC1N, SB1, SB1N, SVC1, SVC1N, SV1 SV1N, VC1, VC1N, V1, V1N
	81121-S2A-A11ZA	カバー, R. フロントシートバックトリム (ホンガワシヨウ) *NH167L*....グラファイトブラック	77,200	1	1	1	–	–	–	---------	---------	BC2, BC2N, B2, B2N, VC2, VC2N, V2, V2N
	81121-S2A-A11ZB	*R145L*.....プレミアムレッド	77,200	1	1	–	–	–	–	---------	---------	B2, B2N, V2, V2N
	81121-S2A-A11ZC	*B135L*.....ピュアブルー	77,200	–	–	1	–	–	–	---------	---------	BC2, BC2N, B2, B2N, VC2, VC2N, V2, V2N
	81121-S2A-A11ZD	*R153L*.....ビビッドレッド	77,200	–	–	1	–	–	–	---------	---------	BC2, BC2N, B2, B2N, VC2, VC2N, V2, V2N
	81121-S2A-A13ZA	*NH167L*....グラファイトブラック	77,000	–	–	–	1	–	–	---------	---------	BC2, BC2N, B2, B2N, NBC2, NBC2N, NB2, NB2N, NVC2, NVC2N NV2, NV2N, SBC2, SBC2N, SB2, SB2N, SVC2, SVC2N, SV2 SV2N, VC2, VC2N, V2, V2N
	81121-S2A-A13ZC	*B135L*.....ピュアブルー	77,000	–	–	–	1	–	–	---------	---------	BC2, BC2N, B2, B2N, NBC2, NBC2N, NB2, NB2N, NVC2, NVC2N NV2, NV2N, SBC2, SBC2N, SB2, SB2N, SVC2, SVC2N, SV2 SV2N, VC2, VC2N, V2, V2N
	81121-S2A-A13ZD	*R153L*.....ビビッドレッド	77,000	–	–	–	1	–	–	---------	---------	BC2, BC2N, B2, B2N, NBC2, NBC2N, NB2, NB2N, NVC2, NVC2N NV2, NV2N, SBC2, SBC2N, SB2, SB2N, SVC2, SVC2N, SV2 SV2N, VC2, VC2N, V2, V2N
	81121-S2A-A13ZE	*YR167L*.....ライトタン	77,000	–	–	–	1	–	–	---------	---------	BC2, BC2N, B2, B2N, NBC2, NBC2N, NB2, NB2N, NVC2, NVC2N NV2, NV2N, SBC2, SBC2N, SB2, SB2N, SVC2, SVC2N, SV2 SV2N, VC2, VC2N, V2, V2N

6

見出番号	部品番号	部品名	希望小売価格	使用個数 AP1 100 MT	AP1 110 MT	AP1 120 MT	AP1 130 135,200 MT	AP2 100 MT	AP2 110 MT	適用号機 初号機	終号機	タイプ
(2)	81121-S2A-A13ZF	カバー,R.フロントシートバックトリム (ホンガワシヨウ) *NH167RED*...ブラック/レッド2	77,000	–	–	–	1	–	–	---------	---------	BC2,BC2N,B2,B2N,NBC2,NBC2N,NB2,NB2N,NVC2,NVC2N NV2,NV2N,SBC2,SBC2N,SB2,SB2N,SVC2,SVC2N,SV2 SV2N,VC2,VC2N,V2,V2N
	81121-S2A-E02ZA	カバー,R.フロントシートバックトリム *NH167L*....グラファイトブラック	23,500	–	–	–	–	1	–	---------	---------	SBC1,SBC1N,SB1,SB1N,SVC1,SVC1N,SV1,SV1N
	81121-S2A-J11ZA	カバー,R.フロントシートバックトリム (ホンガワシヨウ) *B135L*.....ピュアブルー	70,000	–	–	–	–	1	–	---------	---------	SBC2,SBC2N,SB2,SB2N,SVC2,SVC2N,SV2,SV2N
	81121-S2A-J11ZB	*NH167L*....グラファイトブラック	70,000	–	–	–	–	1	–	---------	---------	SBC2,SBC2N,SB2,SB2N,SVC2,SVC2N,SV2,SV2N
	81121-S2A-J11ZC	*R153L*.....ビビットレッド	70,000	–	–	–	–	1	–	---------	---------	SBC2,SBC2N,SB2,SB2N,SVC2,SVC2N,SV2,SV2N
	81121-S2A-J11ZD	*YR344L*.....バーチ	70,000	–	–	–	–	1	–	---------	---------	SBC2,SBC2N,SB2,SB2N,SVC2,SVC2N,SV2,SV2N
	81121-S2A-E03ZA	カバー,R.フロントシートバックトリム *NH167L*....グラファイトブラック	23,500	–	–	–	–	–	1	---------	---------	SB1,SB1N
	81121-S2A-J12ZB	カバー,R.フロントシートバックトリム (ホンガワシヨウ) *NH167L*....グラファイトブラック	70,000	–	–	–	–	–	1	---------	---------	SB2,SB2N,SS2,SS2N
	81121-S2A-J12ZC	*R153L*.....ビビットレッド	70,000	–	–	–	–	–	1	---------	---------	SB2,SB2N,SS2,SS2N
	81121-S2A-J12ZD	*YR344L*.....バーチ	70,000	–	–	–	–	–	1	---------	---------	SB2,SB2N,SS2,SS2N
	81121-S2A-J41ZB	カバー,R.フロントシートバックトリム *Y63L*.....カーボンイエロー	31,000	–	–	–	–	–	1	---------	---------	SS3,SS3N
	81121-S2A-J31ZA	カバー,R.フロントシートバックトリム (ホンガワシヨウ) *YR158L*.....タン	77,200									
		(GIOIRE)		–	–	1	–	–	–	---------	---------	B2,B2N,V2,V2N
3	81122-S2A-J11	パッド&フレームCOMP.,R.フロントシートバック	22,000	1	1	1	1	–	–			
	81122-S2A-J12	.....	20,000	–	–	–	–	1	–			
	81122-S2A-J13	.....	20,000	–	–	–	–	–	1			
4	81127-S2A-003ZA	ガイド,R.シートベルト *NH167L*....グラファイトブラック	500	1	1	1	1	1	1			
5	81131-S2A-J01ZA	カバー,フロントシートクッショントリム *NH167L*....グラファイトブラック	21,000	2	2	2	2	–	–	---------	---------	BC1,BC1N,B1,B1N,NBC1,NBC1N,NB1,NB1N,NVC1,NVC1N NV1,NV1N,SBC1,SBC1N,SB1,SB1N,SVC1,SVC1N,SV1 SV1N,VC1,VC1N,V1,V1N
	81131-S2A-A11ZA	カバー,フロントシートクッショントリム (ホンガワシヨウ) *NH167L*....グラファイトブラック	63,000	2	2	2	2	–	–	---------	---------	BC2,BC2N,B2,B2N,NBC2,NBC2N,NB2,NB2N,NVC2,NVC2N NV2,NV2N,SBC2,SBC2N,SB2,SB2N,SVC2,SVC2N,SV2 SV2N,VC2,VC2N,V2,V2N
	81131-S2A-A11ZB	*R145L*.....プレミアムレッド	63,000	2	2	–	–	–	–	---------	---------	B2,B2N,V2,V2N
	81131-S2A-A11ZC	*B135L*.....ピュアブルー	63,000	–	–	2	2	–	–	---------	---------	BC2,BC2N,B2,B2N,NBC2,NBC2N,NB2,NB2N,NVC2,NVC2N NV2,NV2N,SBC2,SBC2N,SB2,SB2N,SVC2,SVC2N,SV2 SV2N,VC2,VC2N,V2,V2N
	81131-S2A-A11ZD	*R153L*.....ビビットレッド	63,000	–	–	2	2	–	–	---------	---------	BC2,BC2N,B2,B2N,NBC2,NBC2N,NB2,NB2N,NVC2,NVC2N NV2,NV2N,SBC2,SBC2N,SB2,SB2N,SVC2,SVC2N,SV2 SV2N,VC2,VC2N,V2,V2N
	81131-S2A-A11ZE	*YR167L*.....ライトタン	63,000	–	–	–	2	–	–	---------	---------	BC2,BC2N,B2,B2N,NBC2,NBC2N,NB2,NB2N,NVC2,NVC2N NV2,NV2N,SBC2,SBC2N,SB2,SB2N,SVC2,SVC2N,SV2 SV2N,VC2,VC2N,V2,V2N
	81131-S2A-A11ZF	*NH167RED*...ブラック/レッド2	63,000	–	–	–	2	–	–	---------	---------	BC2,BC2N,B2,B2N,NBC2,NBC2N,NB2,NB2N,NVC2,NVC2N NV2,NV2N,SBC2,SBC2N,SB2,SB2N,SVC2,SVC2N,SV2 SV2N,VC2,VC2N,V2,V2N
	81131-S2A-J02ZA	カバー,フロントシートクッショントリム *NH167L*....グラファイトブラック	21,000	–	–	–	–	2	–	---------	---------	SBC1,SBC1N,SB1,SB1N,SVC1,SVC1N,SV1,SV1N

6

B-40 シート

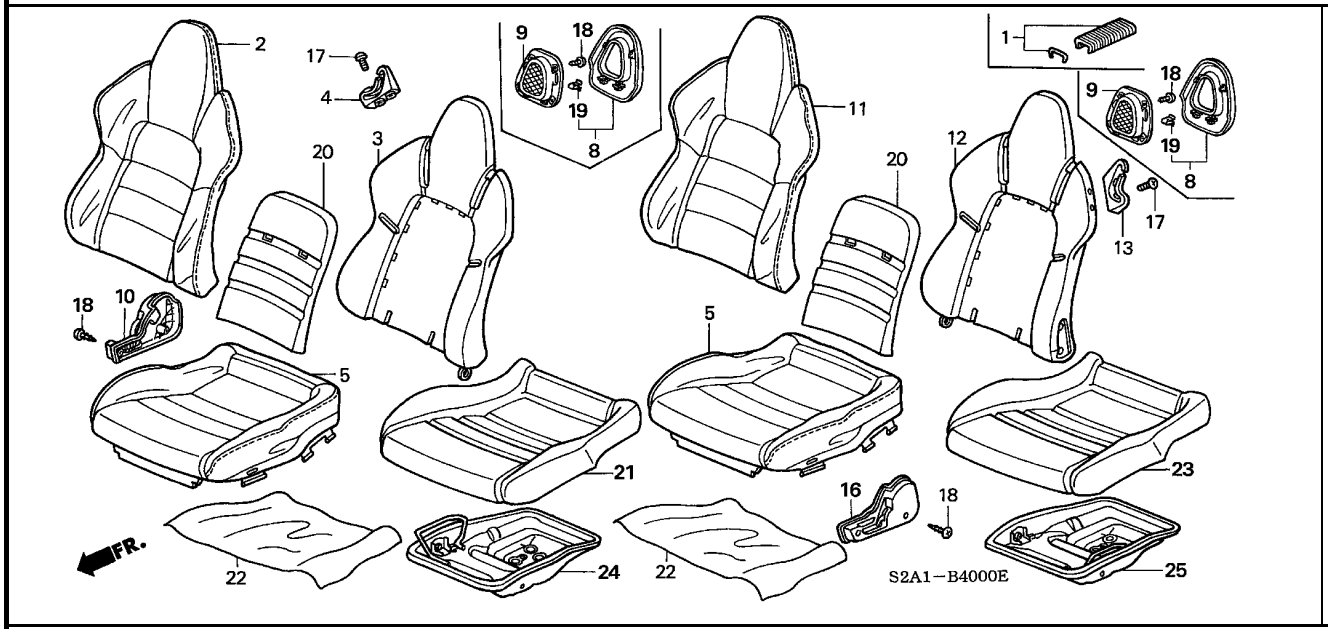

見出番号	部品番号	部品名	希望小売価格	AP1 100 MT	AP1 110 MT	AP1 120 MT	AP1 130 MT	AP2 100 MT	AP2 110 MT	適用号機 初号機	適用号機 終号機	タイプ
				使用個数								
(5)	81131-S2A-A12ZA	カバー,フロントシートクッショントリム (ホンガワシヨウ)										
		NH167L....グラファイトブラック	63,000	-	-	-	-	2	-	---------	---------	SBC2, SBC2N, SB2, SB2N, SVC2, SVC2N, SV2, SV2N
	81131-S2A-A12ZC	*B135L*.....ピュアブルー	63,000	-	-	-	-	2	-	---------	---------	SBC2, SBC2N, SB2, SB2N, SVC2, SVC2N, SV2, SV2N
	81131-S2A-A12ZD	*R153L*.....ビビッドレッド	63,000	-	-	-	-	2	-	---------	---------	SBC2, SBC2N, SB2, SB2N, SVC2, SVC2N, SV2, SV2N
	81131-S2A-A12ZH	*YR344L*.....バーチ	63,000	-	-	-	-	2	-	---------	---------	SBC2, SBC2N, SB2, SB2N, SVC2, SVC2N, SV2, SV2N
	81131-S2A-A13ZA	*NH167L*....グラファイトブラック	63,000	-	-	-	-	-	2	---------	---------	SB2, SB2N, SS2, SS2N
	81131-S2A-A13ZD	*R153L*.....ビビッドレッド	63,000	-	-	-	-	-	2	---------	---------	SB2, SB2N, SS2, SS2N
	81131-S2A-A13ZH	*YR344L*.....バーチ	63,000	-	-	-	-	-	2	---------	---------	SB2, SB2N, SS2, SS2N
	81131-S2A-J03ZA	カバー,フロントシートクッショントリム										
		NH167L....グラファイトブラック	21,000	-	-	-	-	-	2	---------	---------	SB1, SB1N
	81131-S2A-J41ZB	*Y63L*.....カーボンイエロー	27,800									
		(ミギヨウ)		-	-	-	-	-	1	---------	---------	SS3, SS3N
	81531-S2A-J41ZB	*Y63L*.....カーボンイエロー	27,800									
		(ヒダリヨウ)		-	-	-	-	-	1	---------	---------	SS3, SS3N
	81131-S2A-J31ZA	カバー,フロントシートクッショントリム (ホンガワシヨウ)										
		YR158L.....タン	69,300									
		(GIOIRE)		-	-	2	-	-	-	---------	---------	B2, B2N, V2, V2N
8	81147-S2A-003ZA	カバー,ヘッドレスト										
		NH167L....グラファイトブラック	680	2	2	-	-	-	-			
	81147-S2A-003ZB	*R145L*.....プレミアムレッド	680	2	2	-	-	-	-	---------	---------	B2, B2N, V2, V2N
	81147-S2A-A01ZA	*NH474L*...USミディアムシルバー	640	-	-	2	2	-	-			
9	81148-S2A-003	ネットCOMP.,フロントシート ·····	1,760	2	2	2	2	-	-			
10	81238-S2A-003ZA	カバー,R.リクライニング										
		NH167L....グラファイトブラック	750	1	1	1	1	1	1			

6

B-40 シート

見出番号	部品番号	部品名	希望小売価格	使用個数 AP1 100 MT	AP1 110 MT	AP1 120 MT	AP1 130 135,200 MT	AP2 100 MT	AP2 110 MT	適用号機 初号機	終号機	タイプ
11	81521-S2A-E01ZA	ｶﾊﾞｰ,L.ﾌﾛﾝﾄｼｰﾄﾊﾞｯｸﾄﾘﾑ										
		NH167L....ｸﾞﾗﾌｧｲﾄﾌﾞﾗｯｸ	25,900	1	1	1	1	-	-	---------	---------	BC1,BC1N,B1,B1N,NBC1,NBC1N,NB1,NB1N,NVC1,NVC1N NV1,NV1N,SBC1,SBC1N,SB1,SB1N,SVC1,SVC1N,SV1 SV1N,VC1,VC1N,V1,V1N
	81521-S2A-A11ZA	ｶﾊﾞｰ,L.ﾌﾛﾝﾄｼｰﾄﾊﾞｯｸﾄﾘﾑ (ﾎﾝｶﾞﾜｼｮｳ)										
		NH167L....ｸﾞﾗﾌｧｲﾄﾌﾞﾗｯｸ	77,200	1	1	1	-	-	-	---------	---------	BC2,BC2N,B2,B2N,VC2,VC2N,V2,V2N
	81521-S2A-A11ZB	*R145L*.....ﾌﾟﾚﾐｱﾑﾚｯﾄﾞ	77,200	1	1	-	-	-	-	---------	---------	B2,B2N,V2,V2N
	81521-S2A-A11ZC	*B135L*.....ﾋﾟｭｱﾌﾞﾙｰ	77,200	-	-	1	-	-	-	---------	---------	BC2,BC2N,B2,B2N,VC2,VC2N,V2,V2N
	81521-S2A-A11ZD	*R153L*.....ﾋﾞﾋﾞｯﾄﾞﾚｯﾄﾞ	77,200	-	-	1	-	-	-	---------	---------	BC2,BC2N,B2,B2N,VC2,VC2N,V2,V2N
	81521-S2A-A13ZA	*NH167L*....ｸﾞﾗﾌｧｲﾄﾌﾞﾗｯｸ	77,000	-	-	-	1	-	-	---------	---------	BC2,BC2N,B2,B2N,NBC2,NBC2N,NB2,NB2N,NVC2,NVC2N NV2,NV2N,SBC2,SBC2N,SB2,SB2N,SVC2,SVC2N,SV2 SV2N,VC2,VC2N,V2,V2N
	81521-S2A-A13ZC	*B135L*.....ﾋﾟｭｱﾌﾞﾙｰ	77,000	-	-	-	1	-	-	---------	---------	BC2,BC2N,B2,B2N,NBC2,NBC2N,NB2,NB2N,NVC2,NVC2N NV2,NV2N,SBC2,SBC2N,SB2,SB2N,SVC2,SVC2N,SV2 SV2N,VC2,VC2N,V2,V2N
	81521-S2A-A13ZD	*R153L*.....ﾋﾞﾋﾞｯﾄﾞﾚｯﾄﾞ	77,000	-	-	-	1	-	-	---------	---------	BC2,BC2N,B2,B2N,NBC2,NBC2N,NB2,NB2N,NVC2,NVC2N NV2,NV2N,SBC2,SBC2N,SB2,SB2N,SVC2,SVC2N,SV2 SV2N,VC2,VC2N,V2,V2N
	81521-S2A-A13ZE	*YR167L*.....ﾗｲﾄﾀﾝ	77,000	-	-	-	1	-	-	---------	---------	BC2,BC2N,B2,B2N,NBC2,NBC2N,NB2,NB2N,NVC2,NVC2N NV2,NV2N,SBC2,SBC2N,SB2,SB2N,SVC2,SVC2N,SV2 SV2N,VC2,VC2N,V2,V2N
	81521-S2A-A13ZF	*NH167RED*...ﾌﾞﾗｯｸ/ﾚｯﾄﾞ2	77,000	-	-	-	1	-	-	---------	---------	BC2,BC2N,B2,B2N,NBC2,NBC2N,NB2,NB2N,NVC2,NVC2N NV2,NV2N,SBC2,SBC2N,SB2,SB2N,SVC2,SVC2N,SV2 SV2N,VC2,VC2N,V2,V2N
	81521-S2A-A51ZA	*B135L*.....ﾋﾟｭｱﾌﾞﾙｰ	70,000	-	-	-	-	1	-	---------	---------	SBC2,SBC2N,SB2,SB2N,SVC2,SVC2N,SV2,SV2N
	81521-S2A-A51ZB	*NH167L*....ｸﾞﾗﾌｧｲﾄﾌﾞﾗｯｸ	70,000	-	-	-	-	1	-	---------	---------	SBC2,SBC2N,SB2,SB2N,SVC2,SVC2N,SV2,SV2N
	81521-S2A-A51ZC	*R153L*.....ﾋﾞﾋﾞｯﾄﾞﾚｯﾄﾞ	70,000	-	-	-	-	1	-	---------	---------	SBC2,SBC2N,SB2,SB2N,SVC2,SVC2N,SV2,SV2N
	81521-S2A-A51ZD	*YR344L*.....ﾊﾞｰﾁ	70,000	-	-	-	-	1	-	---------	---------	SBC2,SBC2N,SB2,SB2N,SVC2,SVC2N,SV2,SV2N
	81521-S2A-E02ZA	ｶﾊﾞｰ,L.ﾌﾛﾝﾄｼｰﾄﾊﾞｯｸﾄﾘﾑ										
		NH167L....ｸﾞﾗﾌｧｲﾄﾌﾞﾗｯｸ	23,500	-	-	-	-	1	-	---------	---------	SBC1,SBC1N,SB1,SB1N,SVC1,SVC1N,SV1,SV1N
	81521-S2A-A52ZB	ｶﾊﾞｰ,L.ﾌﾛﾝﾄｼｰﾄﾊﾞｯｸﾄﾘﾑ (ﾎﾝｶﾞﾜｼｮｳ)										
		NH167L....ｸﾞﾗﾌｧｲﾄﾌﾞﾗｯｸ	70,000	-	-	-	-	-	1	---------	---------	SB2,SB2N,SS2,SS2N
	81521-S2A-A52ZC	*R153L*.....ﾋﾞﾋﾞｯﾄﾞﾚｯﾄﾞ	70,000	-	-	-	-	-	1	---------	---------	SB2,SB2N,SS2,SS2N
	81521-S2A-A52ZD	*YR344L*.....ﾊﾞｰﾁ	70,000	-	-	-	-	-	1	---------	---------	SB2,SB2N,SS2,SS2N
	81521-S2A-A61ZB	ｶﾊﾞｰ,L.ﾌﾛﾝﾄｼｰﾄﾊﾞｯｸﾄﾘﾑ										
		Y63L.....ｶｰﾎﾞﾝｲｴﾛｰ	31,000	-	-	-	-	-	1	---------	---------	SS3,SS3N
	81521-S2A-E03ZA	*NH167L*....ｸﾞﾗﾌｧｲﾄﾌﾞﾗｯｸ	23,500	-	-	-	-	-	1	---------	---------	SB1,SB1N
	81521-S2A-J31ZA	ｶﾊﾞｰ,L.ﾌﾛﾝﾄｼｰﾄﾊﾞｯｸﾄﾘﾑ (ﾎﾝｶﾞﾜｼｮｳ)										
		YR158L.....ﾀﾝ	77,200									
		(GIOIRE)		-	-	1	-	-	-	---------	---------	B2,B2N,V2,V2N
12	81522-S2A-J01	ﾊﾟｯﾄﾞ&ﾌﾚｰﾑCOMP.,L.ﾌﾛﾝﾄｼｰﾄﾊﾞｯｸ	22,700	1	-	-	-	-	-	---------	1000531	
	81522-S2A-J11	.....	22,000	1	-	-	-	-	-	1000532		
				-	1	1	1	-	-			
	81522-S2A-J12	.....	20,000	-	-	-	-	1	-			
	81522-S2A-J13	.....	20,000	-	-	-	-	-	1			
13	81527-S2A-003ZA	ｶﾞｲﾄﾞ,L.ｼｰﾄﾍﾞﾙﾄ										
		NH167L....ｸﾞﾗﾌｧｲﾄﾌﾞﾗｯｸ	500	1	1	1	1	1	1			
16	81638-S2A-003ZA	ｶﾊﾞｰ,L.ﾘｸﾗｲﾆﾝｸﾞ										
		NH167L....ｸﾞﾗﾌｧｲﾄﾌﾞﾗｯｸ	750	1	1	1	1	1	1			
17	90101-SS1-000	ﾎﾞﾙﾄ 5X16	80	4	4	4	4	4	4			
18	90134-SE3-003	ｽｸﾘｭｰ,ﾀｯﾋﾟﾝｸﾞ 5X10	85	12	12	12	12	4	4			
19	90610-SR3-003	ｸﾘｯﾌﾟ,ｶﾞｰﾆｯｼｭ (KATO) ...	75	8	8	8	8	-	-			
20	81123-S2A-J01	ﾊﾟｯﾄﾞCOMP.,ﾌﾛﾝﾄｼｰﾄﾊﾞｯｸﾒｲﾝ	13,200	2	2	2	2	-	-			

6

B-40 シート

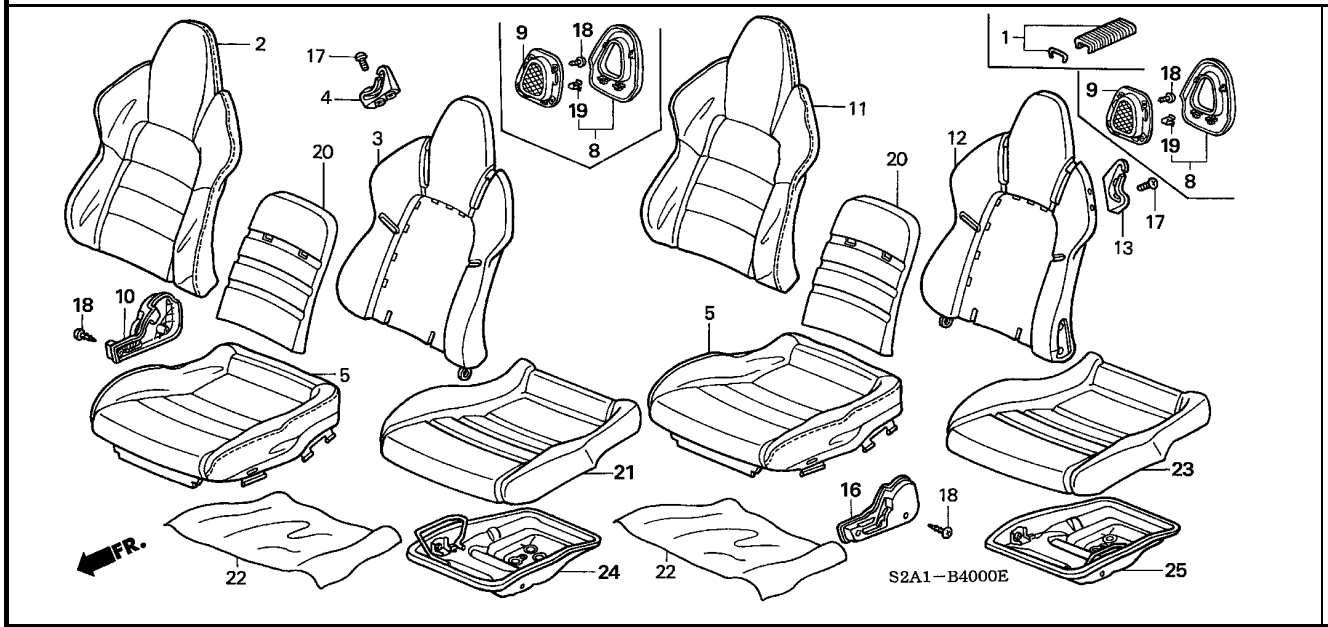

見出番号	部品番号	部品名	希望小売価格	使用個数 AP1 100 MT	AP1 110 MT	AP1 120 MT	AP1 130 135,200 MT	AP2 100 MT	AP2 110 MT	適用号機 初号機	終号機	タイプ
20)	81123-S2A-J02	ﾊﾟｯﾄﾞCOMP.,ﾌﾛﾝﾄｼｰﾄﾊﾞｯｸﾒｲﾝ	12,000	−	−	−	−	2	2			
21	81132-S2A-003	ﾊﾟｯﾄﾞ&ﾌﾚｰﾑCOMP.,R.ﾌﾛﾝﾄｼｰﾄｸｯｼｮﾝ	19,800	1	1	1	1	−	−			
	81132-S2A-013	・・・・・・・・・・・・・・・・・・・・・・	18,000	−	−	−	−	1	1			
22	81137-S2A-003	ｿﾓｳﾌ ・・・・・・・・・・・・・・・・・・・	580	2	2	2	2	2	2			
23	81532-S2A-003	ﾊﾟｯﾄﾞ&ﾌﾚｰﾑCOMP.,L.ﾌﾛﾝﾄｼｰﾄｸｯｼｮﾝ	19,800	1	1	1	1	−	−			
	81532-S2A-013	・・・・・・・・・・・・・・・・・・・・・・	18,000	−	−	−	−	1	1			
24	81136-S2A-003	ﾌﾚｰﾑCOMP.,R.ﾌﾛﾝﾄｼｰﾄｸｯｼｮﾝ	10,500	1	1	1	1	−	−			
	81136-S2A-013	・・・・・・・・・・・・・・・・・・・・・・	9,500	−	−	−	−	1	1			
25	81536-S2A-003	ﾌﾚｰﾑCOMP.,L.ﾌﾛﾝﾄｼｰﾄｸｯｼｮﾝ	10,500	1	1	1	1	−	−			
	81536-S2A-013	・・・・・・・・・・・・・・・・・・・・・・	9,500	−	−	−	−	1	1			

B-40-10 シート構成部品（運転席側）

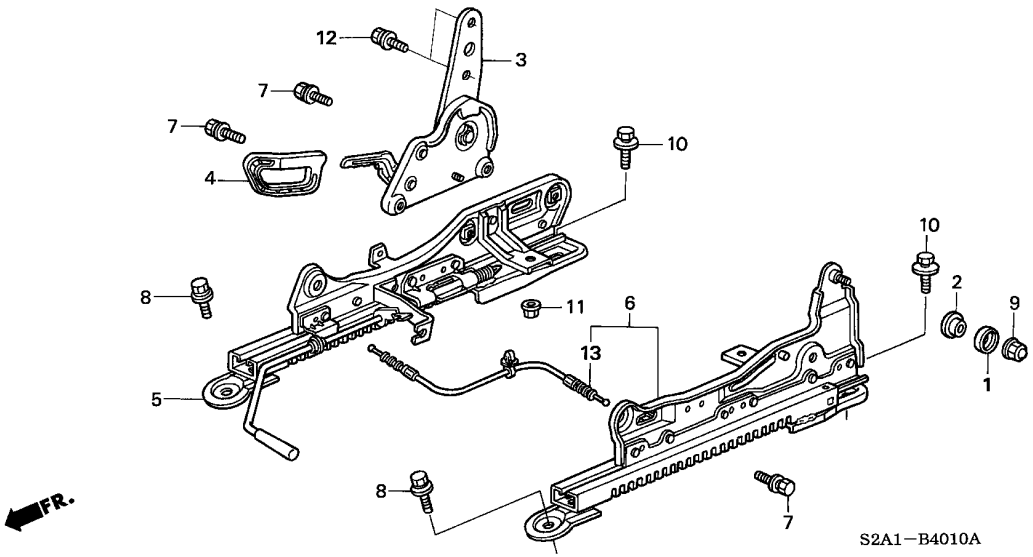

整備項目	標準時間
ケーブル	0.3
アジヤスター, R. インナースライド（イツコマシ 0.1 カサン）	0.4
.アジヤスター, R. アウタースライド（イツコマシ 0.1 カサン）	
アジヤスター, R. リクライニング	0.6

見出番号	部品番号	部品名	希望小売価格	使用個数 AP1 100 MT	AP1 110 MT	AP1 120 MT	AP1 130 135,200 MT	AP2 100 MT	AP2 110 MT	適用号機 初号機	終号機	タイプ
1	77209-SB0-003	ワッシヤー, ナイロン	105	1	1	1	1	1	1			
2	81117-S47-003	ブッシュ, ナイロン（テイ・エス テック）	100	1	1	1	1	1	1			
3	81230-S2A-003	アジヤスター, R. リクライニング	7,800	1	1	1	1	–	–			
				–	–	–	–	1	–	--------	1001478	
	81230-S2A-013		7,800	–	–	–	–	1	–	1001479		
				–	–	–	–	–	1			
4	81231-S2A-003ZA	ノブ, R. リクライニング *NH167L*. . . . グラファイトブラック	230	1	1	1	1	1	1			
5	81260-S2A-J11	アジヤスター, R. アウタースライド	6,400	1	1	1	1	–	–			
	81260-S2A-J12		5,800	–	–	–	–	1	1			
6	81270-S2A-E01	アジヤスター, R. インナースライド	6,400	1	1	1	1	–	–			
	81270-S2A-E02		5,800	–	–	–	–	1	1			
7	90143-SR3-000	ボルトワッシヤー 10X22	155	4	4	4	4	4	4			
8	90155-SH3-000	ボルトワッシヤー 8X25	110	2	2	2	2	2	2			
9	90301-SA0-000	ナット, フランジキヤップ 8MM	205	1	1	1	1	1	1			
10	93405-10020-08	ボルトワッシヤー 10X20	55	2	2	–	–	–	–			
	93405-10020-07		55	–	–	2	2	2	2			
11	94070-08080	ナットワッシヤー 8MM	35	2	2	2	2	2	2			
12	90143-SR3-000	ボルトワッシヤー 10X22	155	2	2	2	2	–	–			
	90143-SV4-003		150	–	–	–	–	2	2			
13	81263-S2A-E01	ケーブル	800	–	–	–	–	1	1			

6

B-40-20 シート構成部品（助手席側）

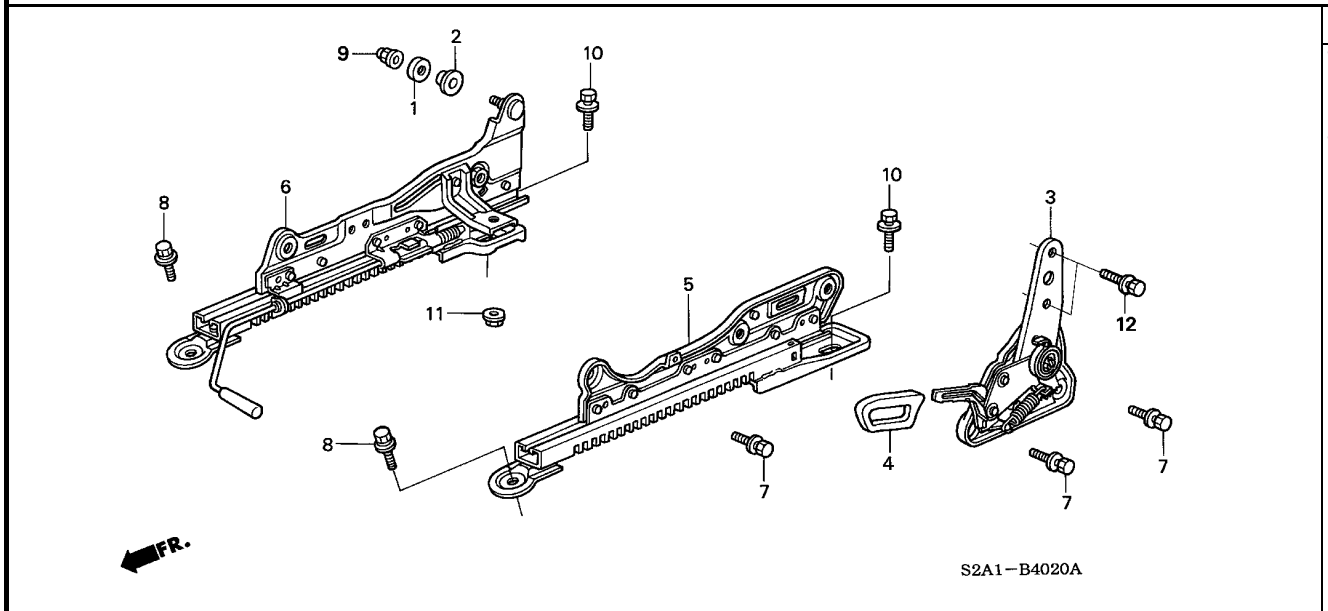

整備項目	標準時間
ｱｼﾞﾔｽﾀｰ, L. ｲﾝﾅｰｽﾗｲﾄﾞ ･･････････	0.4
（ ｲﾂｺﾏｼ 0.1 ｶｻﾝ ）	
. ｱｼﾞﾔｽﾀｰ, L. ｱｳﾀｰｽﾗｲﾄﾞ	
（ ｲﾂｺﾏｼ 0.1 ｶｻﾝ ）	
ｱｼﾞﾔｽﾀｰ, L. ﾘｸﾗｲﾆﾝｸﾞ ･･････････	0.6

見出番号	部品番号	部品名	希望小売価格	使用個数 AP1 100 MT	AP1 110 MT	AP1 120 MT	AP1 130 135,200 MT	AP2 100 MT	AP2 110 MT	適用号機 初号機	終号機	タイプ
1	77209-SB0-003	ﾜｯｼﾔｰ, ﾅｲﾛﾝ ･････････････	105	1	1	1	1	1	1			
2	81117-S47-003	ﾌﾞｯｼｭ, ﾅｲﾛﾝ (ﾃｲ･ｴｽ. ﾃﾂｸ) ･	100	1	1	1	1	1	1			
3	81630-S2A-003	ｱｼﾞﾔｽﾀｰ, L. ﾘｸﾗｲﾆﾝｸﾞ ･････	7,800	1	1	1	1	−	−			
				−	−	−	−	1	−	--------	1001478	
	81630-S2A-013	･････････････････････	7,800	−	−	−	−	1	−	1001479		
				−	−	−	−	−	1			
4	81631-S2A-003ZA	ﾉﾌﾞ, L. ﾘｸﾗｲﾆﾝｸﾞ *NH167L*. . . . ｸﾞﾗﾌｧｲﾄﾌﾞﾗｯｸ	230	1	1	1	1	1	1			
5	81660-S2A-J01	ｱｼﾞﾔｽﾀｰ, L. ｱｳﾀｰｽﾗｲﾄﾞ ････	5,100	1	1	1	1	−	−			
	81660-S2A-J02	･････････････････････	4,600	−	−	−	−	1	1			
6	81670-S2A-J01	ｱｼﾞﾔｽﾀｰ, L. ｲﾝﾅｰｽﾗｲﾄﾞ ････	6,400	1	1	1	1	−	−			
	81670-S2A-J02	･････････････････････	5,800	−	−	−	−	1	1			
7	90143-SR3-000	ﾎﾞﾙﾄﾜｯｼｬｰ 10X22 ････････	155	4	4	4	4	4	4			
8	90155-SH3-000	ﾎﾞﾙﾄﾜｯｼｬｰ 8X25 ････････	110	2	2	2	2	2	2			
9	90301-SA0-000	ﾅｯﾄ, ﾌﾗﾝｼﾞｷｬｯﾌﾟ 8MM ････	205	1	1	1	1	1	1			
10	93405-10020-08	ﾎﾞﾙﾄﾜｯｼｬｰ 10X20 ････････	55	2	2	−	−	−	−			
	93405-10020-07	･････････････････････	55	−	−	2	2	2	2			
11	94070-08080	ﾅｯﾄﾜｯｼｬｰ 8MM ･････････	35	2	2	2	2	2	2			
12	90143-SR3-000	ﾎﾞﾙﾄﾜｯｼｬｰ 10X22 ････････	155	2	2	2	2	−	−			
	90143-SV4-003	･････････････････････	150	−	−	−	−	2	2			

B-41-20 シートベルト

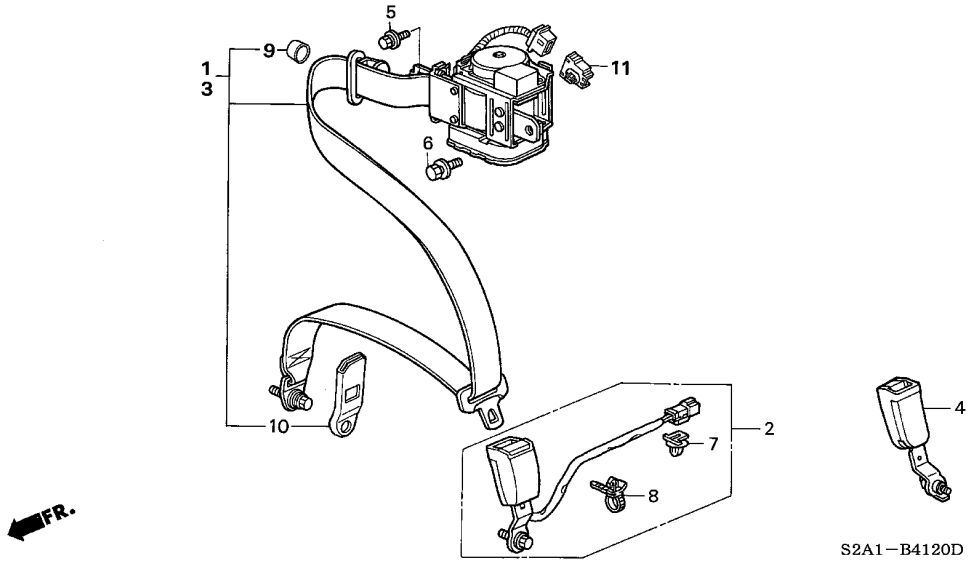

整備項目	標準時間
ﾊﾞｯｸﾙ, R. ﾌﾛﾝﾄｼｰﾄﾍﾞﾙﾄｲﾝﾅｰ ・・・・・・	0.3
ﾀﾝｸﾞ, R. ﾌﾛﾝﾄｼｰﾄﾍﾞﾙﾄｱｳﾀｰ ・・・・・・・	1.2

見出番号	部品番号	部品名	希望小売価格	使用個数 AP1 100 MT	AP1 110 MT	AP1 120 MT	AP1 130 135,200 MT	AP2 100 MT	AP2 110 MT	適用号機 初号機	終号機	タイプ
1	81450-S2A-J02ZA	ﾀﾝｸﾞ, R. ﾌﾛﾝﾄｼｰﾄﾍﾞﾙﾄｱｳﾀｰ *NH167L*....ｸﾞﾗﾌｧｲﾄﾌﾞﾗｯｸ	19,000	1	1	−	−	−	−			
	81450-S2A-J04ZA	*NH167L*....ｸﾞﾗﾌｧｲﾄﾌﾞﾗｯｸ	19,000	−	−	1	1	−	−			
	81450-S2A-J05ZA	*NH167L*....ｸﾞﾗﾌｧｲﾄﾌﾞﾗｯｸ	19,000	−	−	−	−	1	1			
2	81455-S2A-004ZA	ﾊﾞｯｸﾙ, R. ﾌﾛﾝﾄｼｰﾄﾍﾞﾙﾄｲﾝﾅｰ *NH167L*....ｸﾞﾗﾌｧｲﾄﾌﾞﾗｯｸ	4,600	1	1	1	1	1	1			
3	81850-S2A-J02ZA	ﾀﾝｸﾞ, L. ﾌﾛﾝﾄｼｰﾄﾍﾞﾙﾄｱｳﾀｰ *NH167L*....ｸﾞﾗﾌｧｲﾄﾌﾞﾗｯｸ	19,000	1	1	−	−	−	−			
	81850-S2A-J04ZA	*NH167L*....ｸﾞﾗﾌｧｲﾄﾌﾞﾗｯｸ	19,000	−	−	1	1	−	−			
	81850-S2A-J05ZA	*NH167L*....ｸﾞﾗﾌｧｲﾄﾌﾞﾗｯｸ	19,000	−	−	−	−	1	1			
4	81855-S2A-004ZA	ﾊﾞｯｸﾙ, L. ﾌﾛﾝﾄｼｰﾄﾍﾞﾙﾄｲﾝﾅｰ *NH167L*....ｸﾞﾗﾌｧｲﾄﾌﾞﾗｯｸ	3,100	1	1	1	1	1	1			
5	90101-S84-A00	ｽｸﾘｭｰ, ET 6X16 ・・・・・・・・・・	70	2	2	2	2	2	2			
	90133-SZ4-003	ｽｸﾘｭｰ, ET 7X16 ・・・・・・・・・・	80									
		(ｵｰﾊﾞｰｻｲｽﾞ)		(2)	(2)	(2)	(2)	(2)	(2)			
6	90142-S04-004	ﾎﾞﾙﾄﾜｯｼｬｰ 7/16"X28 ・・・・・	150	2	2	2	2	2	2			
7	91533-S04-003	ｸﾘｯﾌﾟ, ｶﾌﾟﾗｰ (ﾅﾁｭﾗﾙ) ・・・・	60	1	−	−	−	−	−			
				−	1	−	−	−	−	--------	---------	B1, B1N, B2, B2N
	91555-SM4-003	ｸﾘｯﾌﾟ, ｶﾌﾟﾗｰ (ﾚｯﾄﾞ) ・・・・・	75	−	1	−	−	−	−	--------	---------	V1, V1N, V2, V2N
				−	−	1	1	1	1			
8	91540-S30-003	ｸﾘｯﾌﾟ, ﾊｰﾈｽﾊﾞﾝﾄﾞ (ﾅﾁｭﾗﾙ) (151.5MM)	130	2	2	2	2	2	2			
9	81493-S2A-004ZA	ｷｬﾔｯﾌﾟ, ｽﾙｰｱﾝｶｰ *NH167L*....ｸﾞﾗﾌｧｲﾄﾌﾞﾗｯｸ	195	2	2	2	2	2	2			
10	81420-S2A-004ZA	ｶﾊﾞｰ, ｱﾝｶｰ *NH167L*....ｸﾞﾗﾌｧｲﾄﾌﾞﾗｯｸ	200	−	−	−	2	2	2			
11	77982-S04-N81	ﾎﾙﾀﾞｰ, ｶﾌﾟﾗｰ (2P) ・・・・・・・	110	2	2	2	2	−	−			

6

B-42 エンブレム / コーションラベル

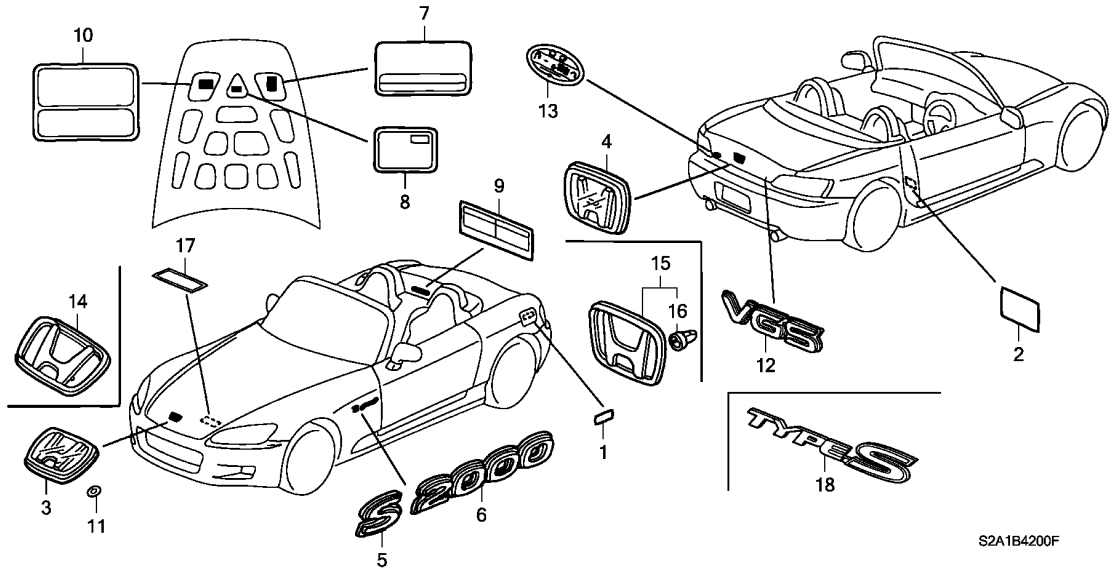

整備項目	標準時間
エンブレムセット, サイド . エンブレム, フロント . エンブレム, フロントセンター . エンブレム, リヤー . エンブレム, リヤーセンター	0.2

見出番号	部品番号	部品名	希望小売価格	使用個数 AP1 100 MT	AP1 110 MT	AP1 120 MT	AP1 130 135,200 MT	AP2 100 MT	AP2 110 MT	適用号機 初号機	終号機	タイプ
1	17669-PRC-000	ラベル, フューエルフィラーコーション (ムエンブレミアムガソリン)	100	1	1	1	1	1	1			
2	42760-S2A-J00	プレート, タイヤプレッシャーコーション ・・	170	1	1	1	–	–	–			
	42760-S2A-J10	・・・・・・・・・・・・・・・・・・・・・・・	170	–	–	–	1	–	–	---------	1300358	BC1, BC1N, BC2, BC2N, B1, B1N, B2, B2N, VC1, VC1N, VC2 VC2N, V1, V1N, V2, V2N
	42760-S2A-J11	・・・・・・・・・・・・・・・・・・・・・・・	150	–	–	–	1	–	1	---------	---------	NBC1, NBC1N, NBC2, NBC2N, NB1, NB1N, NB2, NB2N, NVC1 NVC1N, NVC2, NVC2N, NV1, NV1N, NV2, NV2N, SBC1, SBC1N SBC2, SBC2N, SB1, SB1N, SB2, SB2N, SVC1, SVC1N, SVC2 SVC2N, SV1, SV1N, SV2, SV2N
				–	–	–	1	–	–	1300359	---------	BC1, BC1N, BC2, BC2N, B1, B1N, B2, B2N, VC1, VC1N, VC2 VC2N, V1, V1N, V2, V2N
				–	–	–	–	1	–			
	42760-S2A-J20	・・・・・・・・・・・・・・・・・・・・・・・	150	–	–	–	–	–	1	---------	---------	SS2, SS2N, SS3, SS3N
3	75700-S2A-000ZA	エンブレム, フロント (H)										
		B66P....モンテカルロブルーパール	2,550	1	1	–	–	–	–			
	75700-S2A-000ZB	*NH547*.....ベルリナブラック	2,550	1	1	–	–	–	–			
	75700-S2A-000ZC	*NH565*.....グランプリホワイト	2,550	1	1	–	–	–	–			
	75700-S2A-000ZD	*NH630M*..シルバーストーンメタリック	2,550	1	1	–	–	–	–			
	75700-S2A-000ZE	*R510*.....ニューフォーミュラレッド	2,550	1	1	–	–	–	–			
	75700-S2A-000ZF	*Y52P*.....インディイエローパール	2,550	1	1	–	–	–	–			
	75700-S2A-000ZG	*PB73P*ミッドナイトパープルパール	2,550	–	1	–	–	–	–			
4	75701-S2A-000ZA	エンブレム, リヤーセンター (H)										
		B66P....モンテカルロブルーパール	2,550	1	1	–	–	–	–			
	75701-S2A-000ZB	*NH547*.....ベルリナブラック	2,550	1	1	–	–	–	–			
	75701-S2A-000ZC	*NH565*.....グランプリホワイト	2,550	1	1	–	–	–	–			
	75701-S2A-000ZD	*NH630M*..シルバーストーンメタリック	2,550	1	1	–	–	–	–			
	75701-S2A-000ZE	*R510*.....ニューフォーミュラレッド	2,550	1	1	–	–	–	–			
	75701-S2A-000ZF	*Y52P*.....インディイエローパール	2,550	1	1	–	–	–	–			

B-42 エンブレム / コーションラベル

見出番号	部品番号	部品名	希望小売価格	使用個数 AP1 100 MT	AP1 110 MT	AP1 120 MT	AP1 130 135, 200 MT	AP2 100 MT	AP2 110 MT	適用号機 初号機	終号機	タイプ
(4)	75701-S2A-000ZG	ｴﾝﾌﾞﾚﾑ, ﾘﾔｰｾﾝﾀｰ (H) *PB73P*ﾐｯﾄﾞﾅｲﾄﾊﾟｰﾌﾟﾙﾊﾟｰﾙ	2,550	–	1	–	–	–	–			
5	75710-S2A-000	ｴﾝﾌﾞﾚﾑｾｯﾄ, ｻｲﾄﾞ (S) ·····	400	2	2	2	2	2	–			
				–	–	–	–	–	2	--------	---------	SB1, SB1N, SB2, SB2N
	75710-S2A-A00	·····	710	–	–	–	–	–	2	--------	---------	SS2, SS2N, SS3, SS3N
6	75711-S2A-000	ｴﾝﾌﾞﾚﾑｾｯﾄ, ｻｲﾄﾞ (2000) ··	1,200	2	2	2	2	2	–			
				–	–	–	–	–	2	--------	---------	SB1, SB1N, SB2, SB2N
	75711-S2A-A00	·····	1,200	–	–	–	–	–	2	--------	---------	SS2, SS2N, SS3, SS3N
7	77871-SD4-N80	ﾗﾍﾞﾙ, ｺｰｼｮﾝ (SRS) ·····	145	1	1	1	1	1	1			
8	77873-SD4-N80	ﾗﾍﾞﾙ, ｽﾃｱﾘﾝｸﾞｺﾗﾑｺｰｼｮﾝ ···	115	1	1	1	1	1	1			
9	81459-SZ3-000	ﾗﾍﾞﾙ, ﾌﾟﾘﾃﾝｼｮﾅｰｺｰｼｮﾝ ····	140	1	1	–	–	–	–			
10	87533-PCX-000	ﾗﾍﾞﾙ, ｻｰﾋﾞｽｲﾝﾌｫﾒｰｼｮﾝ ····	180	1	1	–	–	–	–			
	87533-PCX-010	·····	165	–	–	1	1	–	–			
	87533-PZX-000	·····	150	–	–	–	–	1	1			
11	90190-SB2-000	ﾅｯﾄ, ﾌﾟﾂｼｭ 4MM ·····	85	2	2	2	2	2	2			
12	75731-S2A-003	ｴﾝﾌﾞﾚﾑ, ﾘﾔｰ (VGS) ·····	900	–	1	1	1	1	–	--------	---------	NVC1, NVC1N, NVC2, NVC2N, NV1, NV1N, NV2, NV2N, SVC1 SVC1N, SVC2, SVC2N, SV1, SV1N, SV2, SV2N, VC1, VC1N, VC2 VC2N, V1, V1N, V2, V2N
13	75714-S3N-003	ｽﾃｯｶｰ (2ﾂﾎﾞｼ) ·····	480	1	1	1	–	–	–			
				–	–	–	1	–	–	--------	---------	BC1, BC1N, BC2, BC2N, B1, B1N, B2, B2N, VC1, VC1N, VC2 VC2N, V1, V1N, V2, V2N
14	75700-S2A-J00	ｴﾝﾌﾞﾚﾑ, ﾌﾛﾝﾄｾﾝﾀｰ (H) ····	900	–	–	1	1	1	1			
15	75701-S2A-J00	ｴﾝﾌﾞﾚﾑ, ﾘﾔｰｾﾝﾀｰ (H) ·····	900	–	–	1	1	1	1			
16	91512-SR3-004	ｸﾘｯﾌﾟ, ﾁｭｰﾌﾞﾗｰ ·····	95	–	–	2	2	2	2			
17	33406-S2A-000	ﾗﾍﾞﾙ, ﾍｯﾄﾞﾗｲﾄｱｼﾞﾔｽﾀｰｺｰｼｮﾝ	75	–	–	–	–	1	1			
18	75717-S2A-000	ｴﾝﾌﾞﾚﾑ, ﾘﾔｰ (TYPE-S) ····	2,000	–	–	–	–	–	1	--------	---------	SS2, SS2N, SS3, SS3N

6

B-42-10 モールディング / プロテクター

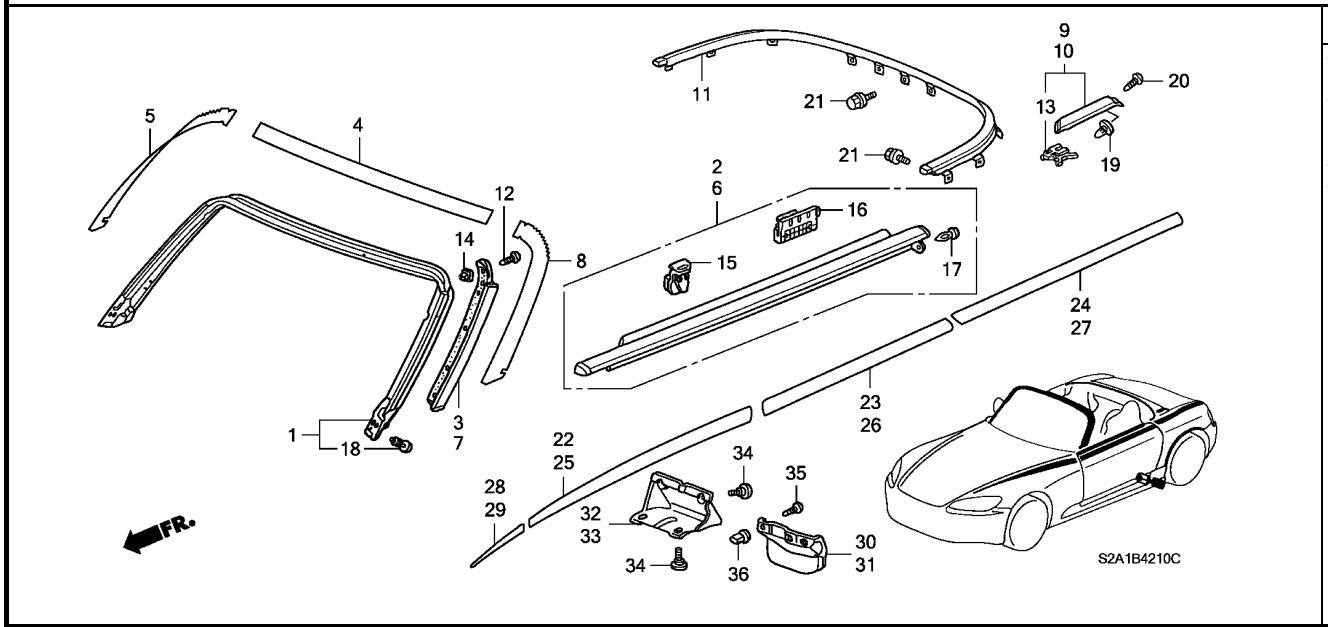

整備項目	標準時間
モールディング, R. リヤーウインドシールド . ストレイキA, R. リヤー	0.1
モールディングASSY., R. フロントピラー	0.3
ウエザーストリップ, フロントルーフピラー	0.5
フイルム, R. フロントピラーエクステリア	0.8
モールディングASSY., R. ドアー	1.1
モールディング	1.8
フイルム, フロントウインドアッパーエクステリア	2.4

見出番号	部品番号	部品名	希望小売価格	使用個数 AP1 100 MT	AP1 110 MT	AP1 120 MT	AP1 130 135,200 MT	AP2 100 MT	AP2 110 MT	適用号機 初号機	終号機	タイプ
1	72320-S2A-013	ウエザーストリップ, フロントルーフピラー	21,600	1	–	–	–	–	–	--------	1007152	
	72320-S2A-023	・・・・・・・・・・・・・・・・・・・・・・・・	19,800	1	–	–	–	–	–	1007153		
				–	1	1	1	–	–			
	72320-S2A-033	・・・・・・・・・・・・・・・・・・・・・・・・	18,000	–	–	–	–	1	–			
	72320-S2A-043	・・・・・・・・・・・・・・・・・・・・・・・・	18,000	–	–	–	–	–	1			
2	72410-S2A-003	モールディングASSY., R. ドアー ・・	4,630	1	1	–	–	–	–			
				–	–	1	–	–	–	--------	1202561	
	72410-S2A-013	・・・・・・・・・・・・・・・・・・・・・・・・	4,620	–	–	1	–	–	–	1202562		
				–	–	–	1	–	–			
	72410-S2A-023	・・・・・・・・・・・・・・・・・・・・・・・・	4,200	–	–	–	–	1	1			
3	72420-S2A-013	モールディングASSY., R. フロントピラー	3,600	1	1	1	1	1	1			
4	72425-S2A-003	フイルム, フロントウインドアッパーエクステリア	3,200	1	1	–	–	–	–			
5	72427-S2A-003	フイルム, R. フロントピラーエクステリア ・・	2,800	1	1	–	–	–	–			
6	72450-S2A-003	モールディングASSY., L. ドアー ・・	4,630	1	1	–	–	–	–			
				–	–	1	–	–	–	--------	1202561	
	72450-S2A-013	・・・・・・・・・・・・・・・・・・・・・・・・	4,620	–	–	1	–	–	–	1202562		
				–	–	–	1	–	–			
	72450-S2A-023	・・・・・・・・・・・・・・・・・・・・・・・・	4,200	–	–	–	–	1	1			
7	72460-S2A-013	モールディングASSY., L. フロントピラー	3,600	1	1	1	1	1	1			
8	72467-S2A-003	フイルム, L. フロントピラーエクステリア ・・	2,800	1	1	–	–	–	–			
9	74307-S2A-003ZA	モールディング, R. リヤーウインドシールド *B66P*. . . . モンテカルロブルーパール	1,600	1	1	–	–	–	–			
				–	–	1	–	–	–	--------	--------	B1, B1N, B2, B2N, V1, V1N, V2, V2N

6

見出番号	部品番号	部品名	希望小売価格	使用個数 AP1 100 MT	AP1 110 MT	AP1 120 MT	AP1 130 135,200 MT	AP2 100 MT	AP2 110 MT	適用号機 初号機	終号機	タイプ
(9)	74307-S2A-003ZB	ﾓｰﾙﾃﾞｨﾝｸﾞ,R.ﾘﾔｰｳｲﾝﾄﾞｼｰﾙﾄﾞ *NH547*.....ﾍﾞﾙﾘﾅﾌﾞﾗｯｸ	1,600	1	1	–	–	–	1	---------	---------	B1,B1N,B2,B2N,NB1,NB1N,NB2,NB2N,NV1,NV1N,NV2 NV2N,SB1,SB1N,SB2,SB2N,SV1,SV1N,SV2,SV2N,V1,V1N V2,V2N
				–	–	1	1	1	–			
	74307-S2A-003ZC	*NH565*.....ｸﾞﾗﾝﾌﾟﾘﾎﾜｲﾄ	1,600	1	1	–	–	–	1	---------	---------	B1,B1N,B2,B2N,NB1,NB1N,NB2,NB2N,NV1,NV1N,NV2 NV2N,SB1,SB1N,SB2,SB2N,SV1,SV1N,SV2,SV2N,V1,V1N V2,V2N
				–	–	1	1	1	–			
	74307-S2A-003ZD	*NH630M*..ｼﾙﾊﾞｰｽﾄｰﾝﾒﾀﾘｯｸ	1,600	1	1	–	–	–	–	---------	---------	B1,B1N,B2,B2N,NB1,NB1N,NB2,NB2N,NV1,NV1N,NV2 NV2N,SB1,SB1N,SB2,SB2N,SV1,SV1N,SV2,SV2N,V1,V1N V2,V2N
				–	–	1	1	1	–			
	74307-S2A-003ZE	*R510*.....ﾆｭｰﾌｫｰﾐｭﾗﾚｯﾄﾞ	1,600	1	1	–	–	–	1	---------	---------	B1,B1N,B2,B2N,NB1,NB1N,NB2,NB2N,NV1,NV1N,NV2 NV2N,SB1,SB1N,SB2,SB2N,SV1,SV1N,SV2,SV2N,V1,V1N V2,V2N
				–	–	1	1	1	–			
	74307-S2A-003ZF	*Y52P*.....ｲﾝﾃﾞｨｲｴﾛｰﾊﾟｰﾙ	1,600	1	1	–	–	–	–	---------	---------	B1,B1N,B2,B2N,V1,V1N,V2,V2N
				–	–	1	–	–	–			
	74307-S2A-003ZG	*PB73P*ﾐｯﾄﾞﾅｲﾄﾊﾟｰﾌﾟﾙﾊﾟｰﾙ	1,600	–	1	–	–	–	–	---------	---------	B1,B1N,B2,B2N,V1,V1N,V2,V2N
				–	–	1	–	–	–			
	74307-S2A-003ZH	*B513M* ﾆｭﾙﾌﾞﾙｸﾘﾝﾌﾞﾙｰﾒﾀﾘｯｸ	1,600	–	–	1	1	1	–	---------	---------	B1,B1N,B2,B2N,NB1,NB1N,NB2,NB2N,NV1,NV1N,NV2 NV2N,SB1,SB1N,SB2,SB2N,SV1,SV1N,SV2,SV2N,V1,V1N V2,V2N
	74307-S2A-003ZJ	*GY19M*....ﾗｲﾑｸﾞﾘｰﾝﾒﾀﾘｯｸ	1,600	–	–	1	1	–	–	---------	---------	BC1,BC1N,BC2,BC2N,NBC1,NBC1N,NBC2,NBC2N,NVC1 NVC1N,NVC2,NVC2N,SBC1,SBC1N,SBC2,SBC2N,SVC1 SVC1N,SVC2,SVC2N,VC1,VC1N,VC2,VC2N
	74307-S2A-003ZK	*NH552M* ｾﾌﾞﾘﾝｸﾞｼﾙﾊﾞｰﾒﾀﾘｯｸ	1,600	–	–	1	1	1	–	---------	---------	B1,B1N,B2,B2N,NB1,NB1N,NB2,NB2N,NV1,NV1N,NV2 NV2N,SB1,SB1N,SB2,SB2N,SV1,SV1N,SV2,SV2N,V1,V1N V2,V2N
	74307-S2A-003ZL	*NH609P*...ﾌﾟﾗﾁﾅﾎﾜｲﾄﾊﾟｰﾙ	1,600	–	–	1	1	1	–	---------	---------	BC1,BC1N,BC2,BC2N,NBC1,NBC1N,NBC2,NBC2N,NVC1 NVC1N,NVC2,NVC2N,SBC1,SBC1N,SBC2,SBC2N,SVC1 SVC1N,SVC2,SVC2N,VC1,VC1N,VC2,VC2N
				–	–	–	–	–	1			
	74307-S2A-003ZM	*R508P*.....ﾓﾝﾂｧﾚｯﾄﾞﾊﾟｰﾙ	1,600	–	–	1	1	–	–	---------	---------	BC1,BC1N,BC2,BC2N,NBC1,NBC1N,NBC2,NBC2N,NVC1 NVC1N,NVC2,NVC2N,SBC1,SBC1N,SBC2,SBC2N,SVC1 SVC1N,SVC2,SVC2N,VC1,VC1N,VC2,VC2N
	74307-S2A-003ZN	*YR536P*.ﾆｭｰｲﾓﾗｵﾚﾝｼﾞﾊﾟｰﾙ	1,600	–	–	1	1	1	–	---------	---------	BC1,BC1N,BC2,BC2N,NBC1,NBC1N,NBC2,NBC2N,NVC1 NVC1N,NVC2,NVC2N,SBC1,SBC1N,SBC2,SBC2N,SVC1 SVC1N,SVC2,SVC2N,VC1,VC1N,VC2,VC2N
	74307-S2A-003ZP	*B523P*ﾛｲﾔﾙﾈｲﾋﾞｰﾌﾞﾙｰﾊﾟｰﾙ	1,600	–	–	–	1	1	–	---------	---------	B1,B1N,B2,B2N,NB1,NB1N,NB2,NB2N,NV1,NV1N,NV2 NV2N,SB1,SB1N,SB2,SB2N,SV1,SV1N,SV2,SV2N,V1,V1N V2,V2N
	74307-S2A-003ZR	*NH676M*.....ﾑｰﾝﾛｯｸﾒﾀﾘｯｸ	1,600	–	–	–	1	1	–	---------	---------	B1,B1N,B2,B2N,NB1,NB1N,NB2,NB2N,NV1,NV1N,NV2 NV2N,SB1,SB1N,SB2,SB2N,SV1,SV1N,SV2,SV2N,V1,V1N V2,V2N
				–	–	–	–	–	1			
	74307-S2A-003ZS	*Y65P*..ﾆｭｰｲﾝﾃﾞｨｲｴﾛｰﾊﾟｰﾙ	1,600	–	–	–	1	1	–	---------	---------	B1,B1N,B2,B2N,NB1,NB1N,NB2,NB2N,NV1,NV1N,NV2 NV2N,SB1,SB1N,SB2,SB2N,SV1,SV1N,SV2,SV2N,V1,V1N V2,V2N
				–	–	–	–	–	1			
	74307-S2A-003ZT	*B545P*..ﾊﾞﾐｭｰﾀﾞﾌﾞﾙｰﾊﾟｰﾙ	1,600	–	–	–	–	1	1	---------	---------	SB1,SB1N,SB2,SB2N,SV1,SV1N,SV2,SV2N
	74307-S2A-003ZU	*YR564M* ﾃﾞｨｰﾌﾟﾊﾞｰｶﾞﾝﾃﾞｨﾒﾀﾘｯｸ	1,600	–	–	–	–	1	–	---------	---------	SB1,SB1N,SB2,SB2N,SV1,SV1N,SV2,SV2N
	74307-S2A-003ZV	*B554P*...ｱﾍﾟｯｸｽﾌﾞﾙｰﾊﾟｰﾙ	1,600	–	–	–	–	–	1	---------	---------	SS2,SS2N,SS3,SS3N

B-42-10 モールディング / プロテクター

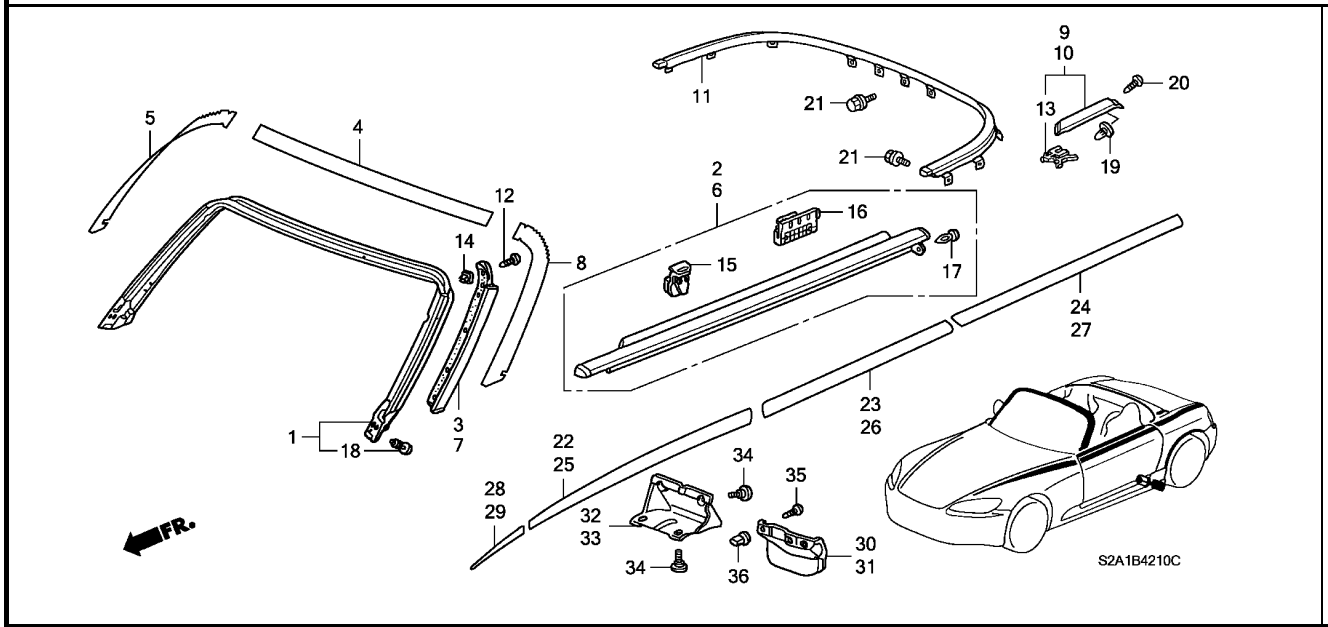

見出番号	部品番号	部品名	希望小売価格	使用個数 AP1 100 MT	AP1 110 MT	AP1 120 MT	AP1 130 135,200 MT	AP2 100 MT	AP2 110 MT	適用号機 初号機	終号機	タイプ
(9)	74307-S2A-003ZW	モールディング,R.リヤーウインドシールド *NH745M*..シンクロシルバーメタリック	1,600	–	–	–	–	–	1			
	74307-S2A-003ZX	*RP42P* プレミアムサンセットモーブパール	1,600	–	–	–	–	–	1			
	74307-S2A-003ZP	*B523P*ロイヤルネイビーブルーパール (GIOIRE)	1,600	–	–	1	–	–	–	---------	---------	B2,B2N,V2,V2N
	74307-S2A-003ZQ	*R523P* ダークカーディナルレッドパール (GIOIRE)	1,600	–	–	1	–	–	–	---------	---------	B2,B2N,V2,V2N
10	74317-S2A-003ZA	モールディング,L.リヤーウインドシールド *B66P*....モンテカルロブルーパール	1,600	1	1	–	–	–	–			
				–	–	1	–	–	–	---------	---------	B1,B1N,B2,B2N,V1,V1N,V2,V2N
	74317-S2A-003ZB	*NH547*.....ベルリナブラック	1,600	1	1	–	–	–	1			
				–	–	1	1	1	–	---------	---------	B1,B1N,B2,B2N,NB1,NB1N,NB2,NB2N,NV1,NV1N,NV2 NV2N,SB1,SB1N,SB2,SB2N,SV1,SV1N,SV2,SV2N,V1,V1N V2,V2N
	74317-S2A-003ZC	*NH565*.....グランプリホワイト	1,600	1	1	–	–	–	1			
				–	–	1	1	1	–	---------	---------	B1,B1N,B2,B2N,NB1,NB1N,NB2,NB2N,NV1,NV1N,NV2 NV2N,SB1,SB1N,SB2,SB2N,SV1,SV1N,SV2,SV2N,V1,V1N V2,V2N
	74317-S2A-003ZD	*NH630M*..シルバーストーンメタリック	1,600	1	1	–	–	–	–			
				–	–	1	1	1	–	---------	---------	B1,B1N,B2,B2N,NB1,NB1N,NB2,NB2N,NV1,NV1N,NV2 NV2N,SB1,SB1N,SB2,SB2N,SV1,SV1N,SV2,SV2N,V1,V1N V2,V2N

6

モールディング / プロテクター

見出番号	部品番号	部品名	希望小売価格	使用個数 AP1 100 MT	AP1 110 MT	AP1 120 MT	AP1 130 135,200 MT	AP2 100 MT	AP2 110 MT	適用号機 初号機	終号機	タイプ
10)	74317-S2A-003ZE	モールディング,L.リヤーウインドシールド *R510*.....ニューフォーミュラレッド	1,600	1	1	–	–	–	1			
				–	–	1	1	1	–	---------	---------	B1, B1N, B2, B2N, NB1, NB1N, NB2, NB2N, NV1, NV1N, NV2 NV2N, SB1, SB1N, SB2, SB2N, SV1, SV1N, SV2, SV2N, V1, V1N V2, V2N
	74317-S2A-003ZF	*Y52P*.....インディイエローパール	1,600	1	1	–	–	–	–			
				–	–	1	–	–	–	---------	---------	B1, B1N, B2, B2N, V1, V1N, V2, V2N
	74317-S2A-003ZG	*PB73P*ミッドナイトパープルパール	1,600	–	1	–	–	–	–			
				–	–	1	–	–	–	---------	---------	B1, B1N, B2, B2N, V1, V1N, V2, V2N
	74317-S2A-003ZH	*B513M* ニュルブルクリンブルーメタリック	1,600	–	–	1	1	1	–	---------	---------	B1, B1N, B2, B2N, NB1, NB1N, NB2, NB2N, NV1, NV1N, NV2 NV2N, SB1, SB1N, SB2, SB2N, SV1, SV1N, SV2, SV2N, V1, V1N V2, V2N
	74317-S2A-003ZJ	*GY19M*....ライムグリーンメタリック	1,600	–	–	1	1	–	–	---------	---------	BC1, BC1N, BC2, BC2N, NBC1, NBC1N, NBC2, NBC2N, NVC1 NVC1N, NVC2, NVC2N, SBC1, SBC1N, SBC2, SBC2N, SVC1 SVC1N, SVC2, SVC2N, VC1, VC1N, VC2, VC2N
	74317-S2A-003ZK	*NH552M* セブリングシルバーメタリック	1,600	–	–	1	1	1	–	---------	---------	B1, B1N, B2, B2N, NB1, NB1N, NB2, NB2N, NV1, NV1N, NV2 NV2N, SB1, SB1N, SB2, SB2N, SV1, SV1N, SV2, SV2N, V1, V1N V2, V2N
	74317-S2A-003ZL	*NH609P*...プラチナホワイトパール	1,600	–	–	1	1	1	–	---------	---------	BC1, BC1N, BC2, BC2N, NBC1, NBC1N, NBC2, NBC2N, NVC1 NVC1N, NVC2, NVC2N, SBC1, SBC1N, SBC2, SBC2N, SVC1 SVC1N, SVC2, SVC2N, VC1, VC1N, VC2, VC2N
				–	–	–	–	–	1			
	74317-S2A-003ZM	*R508P*.....モンツァレッドパール	1,600	–	–	1	1	–	–	---------	---------	BC1, BC1N, BC2, BC2N, NBC1, NBC1N, NBC2, NBC2N, NVC1 NVC1N, NVC2, NVC2N, SBC1, SBC1N, SBC2, SBC2N, SVC1 SVC1N, SVC2, SVC2N, VC1, VC1N, VC2, VC2N
	74317-S2A-003ZN	*YR536P*.ニューイモラオレンジパール	1,600	–	–	1	1	1	–	---------	---------	BC1, BC1N, BC2, BC2N, NBC1, NBC1N, NBC2, NBC2N, NVC1 NVC1N, NVC2, NVC2N, SBC1, SBC1N, SBC2, SBC2N, SVC1 SVC1N, SVC2, SVC2N, VC1, VC1N, VC2, VC2N
	74317-S2A-003ZP	*B523P*ロイヤルネイビーブルーパール	1,600	–	–	–	1	1	–	---------	---------	B1, B1N, B2, B2N, NB1, NB1N, NB2, NB2N, NV1, NV1N, NV2 NV2N, SB1, SB1N, SB2, SB2N, SV1, SV1N, SV2, SV2N, V1, V1N V2, V2N
	74317-S2A-003ZR	*NH676M*.....ムーンロックメタリック	1,600	–	–	–	1	1	–	---------	---------	B1, B1N, B2, B2N, NB1, NB1N, NB2, NB2N, NV1, NV1N, NV2 NV2N, SB1, SB1N, SB2, SB2N, SV1, SV1N, SV2, SV2N, V1, V1N V2, V2N
				–	–	–	–	–	1			
	74317-S2A-003ZS	*Y65P*..ニューインディイエローパール	1,600	–	–	–	1	1	–	---------	---------	B1, B1N, B2, B2N, NB1, NB1N, NB2, NB2N, NV1, NV1N, NV2 NV2N, SB1, SB1N, SB2, SB2N, SV1, SV1N, SV2, SV2N, V1, V1N V2, V2N
				–	–	–	–	–	1			
	74317-S2A-003ZT	*B545P*..バミューダブルーパール	1,600	–	–	–	–	1	1	---------	---------	SB1, SB1N, SB2, SB2N, SV1, SV1N, SV2, SV2N
	74317-S2A-003ZU	*YR564M* ディープバーガンディメタリック	1,600	–	–	–	–	1	–	---------	---------	SB1, SB1N, SB2, SB2N, SV1, SV1N, SV2, SV2N
	74317-S2A-003ZV	*B554P*...アペックスブルーパール	1,600	–	–	–	–	–	1	---------	---------	SS2, SS2N, SS3, SS3N
	74317-S2A-003ZW	*NH745M*..シンクロシルバーメタリック	1,600	–	–	–	–	–	1			
	74317-S2A-003ZX	*RP42P* プレミアムサンセットモーブパール	1,600	–	–	–	–	–	1			
	74317-S2A-003ZP	*B523P*ロイヤルネイビーブルーパール (GIOIRE)	1,600	–	–	1	–	–	–	---------	---------	B2, B2N, V2, V2N
	74317-S2A-003ZQ	*R523P* ダークカーディナルレッドパール (GIOIRE)	1,600	–	–	1	–	–	–	---------	---------	B2, B2N, V2, V2N
11	74866-S2A-023	モールディング	15,500	1	1	–	–	–	–			
				–	–	1	–	–	–	---------	1202607	

B-42-10 モールディング / プロテクター

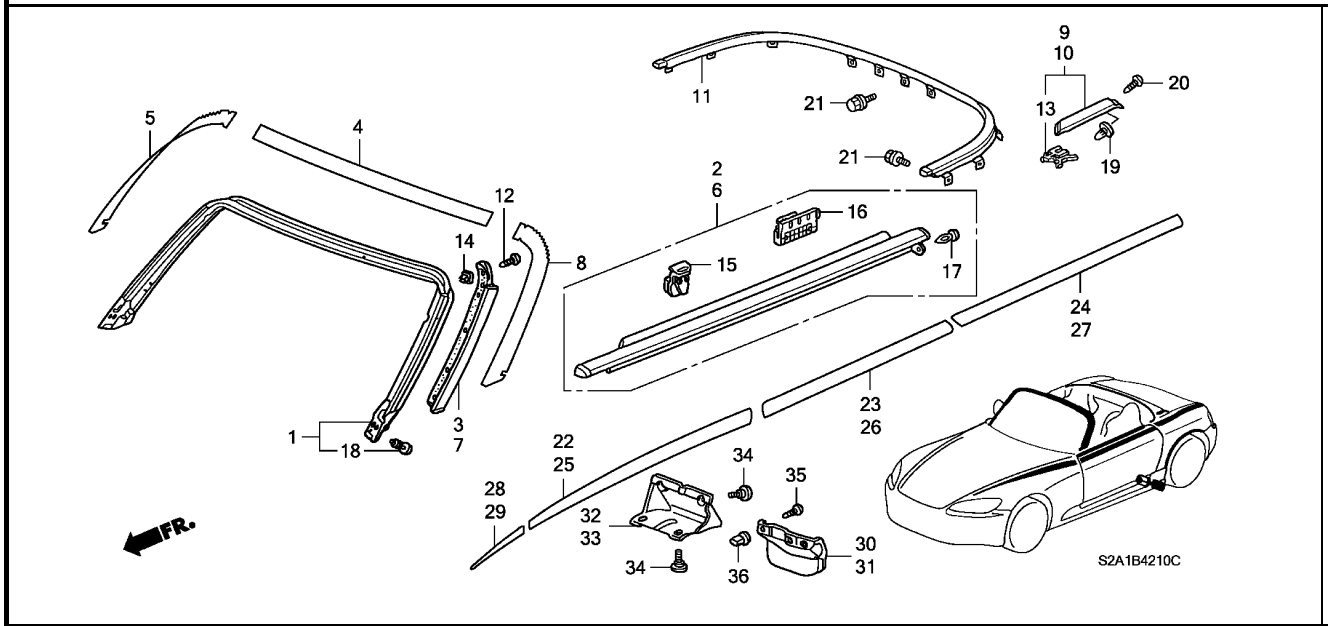

見出番号	部品番号	部品名	希望小売価格	使用個数 AP1 100 MT	AP1 110 MT	AP1 120 MT	AP1 130 135,200 MT	AP2 100 MT	AP2 110 MT	適用号機 初号機	終号機	タイプ
11)	74866-S2A-033	ﾓｰﾙﾃﾞｨﾝｸﾞ ･････････････	14,000	–	–	1	–	–	–	1202608		
				–	–	–	1	1	1			
12	90137-SD2-003	ｽｸﾘｭｰ,ﾀｯﾋﾟﾝｸﾞ 4X12(ｽﾃﾝﾚｽ)	180	12	10	10	10	10	10			
13	91502-S2A-003	ｸﾘｯﾌﾟ,ﾓｰﾙﾃﾞｨﾝｸﾞ ････････	150	2	2	2	2	2	2			
14	91503-SK7-013	ｸﾞﾛﾒｯﾄ,ｽｸﾘｭｰ (4MM) ･････	105	12	10	10	10	10	10			
15	91525-S2A-003	ｸﾘｯﾌﾟ,ﾄﾞｱｰﾓｰﾙﾃﾞｨﾝｸﾞ ････	90	12	12	12	12	12	12			
16	91563-S2A-003	ｽﾀﾋﾞﾗｲｻﾞｰ,ﾄﾞｱｰﾓｰﾙﾃﾞｨﾝｸﾞ	830	2	2	–	–	–	–			
				–	–	2	–	–	–	--------	1202561	
	91563-S2A-013	･････････････････････	750	–	–	2	–	–	–	1202562		
				–	–	–	2	2	2			
17	91566-SR2-013	ｸﾘｯﾌﾟ ･････････････････	75	2	2	2	2	2	2			
18	91567-SR2-013	ｸﾘｯﾌﾟ ･････････････････	75	4	4	4	4	4	4			
19	91651-SL4-003	ｸﾞﾛﾒｯﾄ,ﾄﾞﾘｯﾌﾟ&ﾘﾃｰﾅｰ ････	65	2	2	2	2	2	2			
20	93903-252G0	ｽｸﾘｭｰ,ﾀｯﾋﾟﾝｸﾞ 5X12 ･････	45	2	–	–	–	–	–	--------	1007594	
	90146-SL4-003	･････････････････････	180	2	–	–	–	–	–	1007595		
				–	2	2	2	2	2			
21	95701-06012-08	ﾎﾞﾙﾄ,ﾌﾗﾝｼﾞ 6X12 ････････	35	12	12	12	–	–	–			
	95701-06012-02	･････････････････････	45	–	–	–	12	12	12			
22	75771-S2A-J01	ｽﾄﾗｲﾌﾟ,R.ﾌﾛﾝﾄﾌｪﾝﾀﾞｰ ････	3,400									
		(GIOIRE)		–	–	1	–	–	–	--------	--------	B2,B2N,V2,V2N
23	75772-S2A-J01	ｽﾄﾗｲﾌﾟ,R.ﾄﾞｱｰ ･････････	2,400									
		(GIOIRE)		–	–	1	–	–	–	--------	--------	B2,B2N,V2,V2N
24	75773-S2A-J01	ｽﾄﾗｲﾌﾟ,R.ﾘﾔｰﾌｪﾝﾀﾞｰ ･････	2,400									
		(GIOIRE)		–	–	1	–	–	–	--------	--------	B2,B2N,V2,V2N
25	75781-S2A-J01	ｽﾄﾗｲﾌﾟ,L.ﾌﾛﾝﾄﾌｪﾝﾀﾞｰ ････	3,400									
		(GIOIRE)		–	–	1	–	–	–	--------	--------	B2,B2N,V2,V2N

6

B-42-10 モールディング / プロテクター

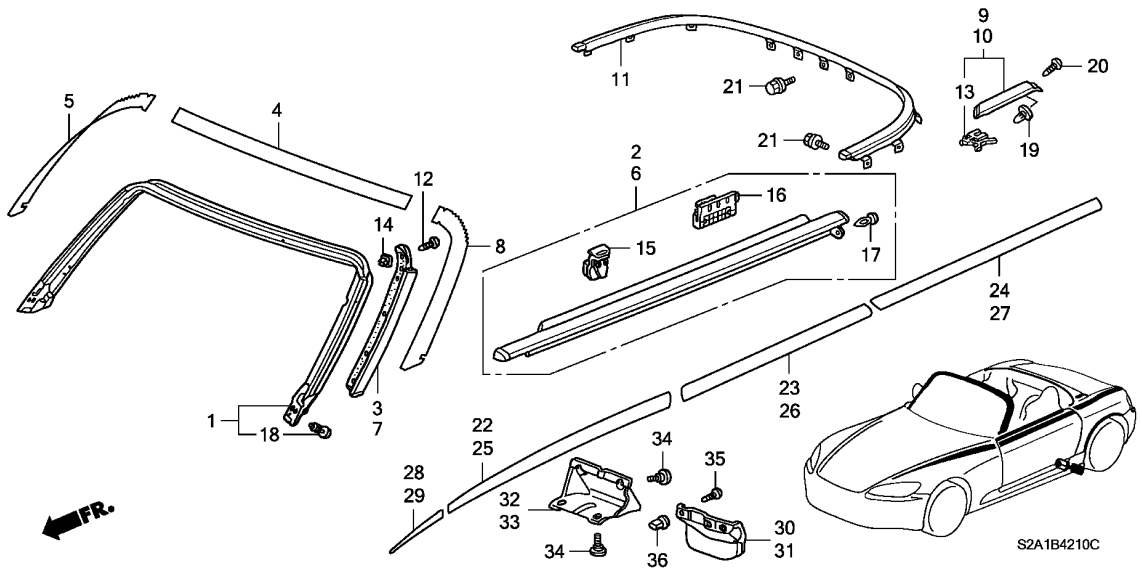

見出番号	部品番号	部品名	希望小売価格	使用個数 AP1 100 MT	AP1 110 MT	AP1 120 MT	AP1 130 135,200 MT	AP2 100 MT	AP2 110 MT	適用号機 初号機	終号機	タイプ
26	75782-S2A-J01	ｽﾄﾗｲﾌﾟ, L. ﾄﾞｱｰ (GIOIRE)	2,400	–	–	1	–	–	–	---------	---------	B2, B2N, V2, V2N
27	75783-S2A-J01	ｽﾄﾗｲﾌﾟ, L. ﾘﾔｰﾌｪﾝﾀﾞｰ (GIOIRE)	2,400	–	–	1	–	–	–	---------	---------	B2, B2N, V2, V2N
28	75774-S2A-J01	ｽﾄﾗｲﾌﾟ, R. ﾌﾛﾝﾄﾊﾞﾝﾊﾟｰ (GIOIRE)	500	–	–	1	–	–	–	---------	---------	B2, B2N, V2, V2N
29	75784-S2A-J01	ｽﾄﾗｲﾌﾟ, L. ﾌﾛﾝﾄﾊﾞﾝﾊﾟｰ (GIOIRE)	500	–	–	1	–	–	–	---------	---------	B2, B2N, V2, V2N
30	74475-S2A-J00	ｽﾄﾚｲｷA, R. ﾘﾔｰ	680	–	–	–	–	–	1	---------	---------	SS2, SS2N, SS3, SS3N
31	74485-S2A-J00	ｽﾄﾚｲｷA, L. ﾘﾔｰ	680	–	–	–	–	–	1	---------	---------	SS2, SS2N, SS3, SS3N
32	74685-S2A-000	ｽﾄﾚｲｷB, R. ﾘﾔｰ	950	–	–	–	–	–	1	---------	---------	SS2, SS2N, SS3, SS3N
33	74695-S2A-000	ｽﾄﾚｲｷB, L. ﾘﾔｰ	950	–	–	–	–	–	1	---------	---------	SS2, SS2N, SS3, SS3N
34	90110-SE0-003	ﾎﾞﾙﾄC, ﾊﾞﾝﾊﾟｰ	100	–	–	–	–	–	8	---------	---------	SS2, SS2N, SS3, SS3N
35	90114-SE0-000	ｽｸﾘｭｰ, ﾀｯﾋﾟﾝｸﾞ 5X20	105	–	–	–	–	–	6	---------	---------	SS2, SS2N, SS3, SS3N
36	90664-SB3-003	ｸﾞﾛﾒｯﾄ, ｽｸﾘｭｰ 5MM	100	–	–	–	–	–	6	---------	---------	SS2, SS2N, SS3, SS3N

6

B-43 ミラー

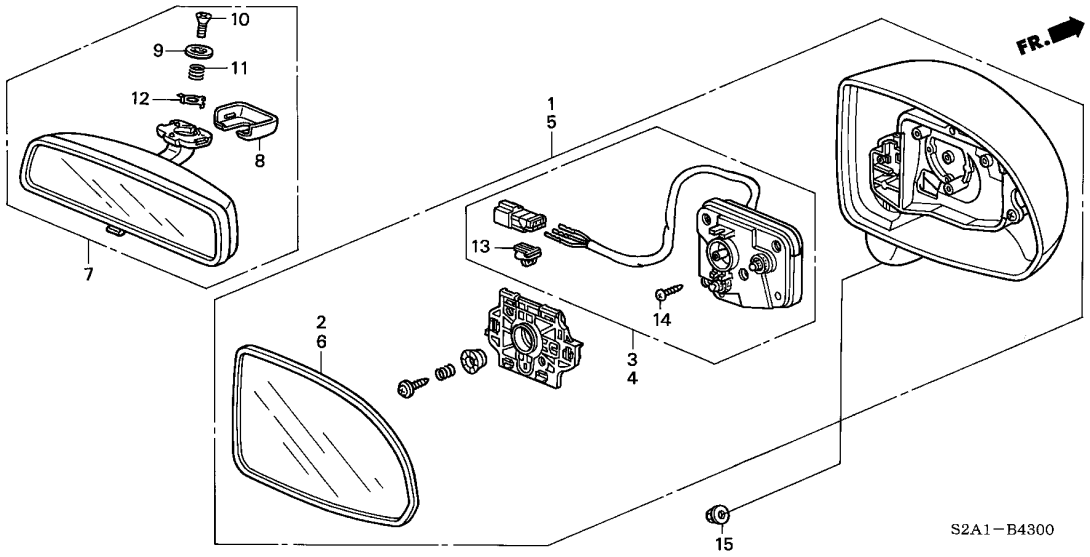

整備項目	標準時間
ミラーASSY.,リヤービュー	0.1
.ミラーサブASSY.,R.	
ミラーASSY.,R.ドアー	0.6
アクチュエーターセット,R.	0.9

見出番号	部品番号	部品名	希望小売価格	AP1 100 MT	AP1 110 MT	AP1 120 MT	AP1 130 MT	AP2 100 MT	AP2 110 MT	適用号機 初号機	適用号機 終号機	タイプ
1	76200-S2A-003ZA	ミラーASSY.,R.ドアー (リモコン)										
		B66P....モンテカルロブルーパール	18,700	1	1	－	－	－	－			
				－	－	1	－	－	－	---------	---------	B1,B1N,B2,B2N,V1,V1N,V2,V2N
	76200-S2A-003ZB	*NH547*.....ベルリナブラック	18,700	1	1	－	－	－	－			
				－	－	1	－	－	－	---------	---------	B1,B1N,B2,B2N,V1,V1N,V2,V2N
	76200-S2A-003ZC	*NH565*.....グランプリホワイト	18,700	1	1	－	－	－	－			
				－	－	1	－	－	－	---------	---------	B1,B1N,B2,B2N,V1,V1N,V2,V2N
	76200-S2A-003ZD	*NH630M*..シルバーストーンメタリック	18,700	1	1	－	－	－	－			
				－	－	1	－	－	－	---------	---------	B1,B1N,B2,B2N,V1,V1N,V2,V2N
	76200-S2A-003ZE	*R510*.....ニューフォーミュラレッド	18,700	1	1	－	－	－	－			
				－	－	1	－	－	－	---------	---------	B1,B1N,B2,B2N,V1,V1N,V2,V2N
	76200-S2A-003ZF	*Y52P*.....インディイエローパール	18,700	1	1	－	－	－	－			
				－	－	1	－	－	－	---------	---------	B1,B1N,B2,B2N,V1,V1N,V2,V2N
	76200-S2A-003ZG	*PB73P*ミッドナイトパープルパール	18,700	－	1	－	－	－	－			
				－	－	1	－	－	－	---------	---------	B1,B1N,B2,B2N,V1,V1N,V2,V2N
	76200-S2A-003ZH	*B513M*										
		ニュルブルクリンプルーメタリック	18,700	－	－	1	－	－	－	---------	---------	B1,B1N,B2,B2N,V1,V1N,V2,V2N
	76200-S2A-003ZJ	*GY19M*....ライムグリーンメタリック	18,700	－	－	1	－	－	－	---------	---------	BC1,BC1N,BC2,BC2N,VC1,VC1N,VC2,VC2N
	76200-S2A-003ZK	*NH552M*										
		セブリングシルバーメタリック	18,700	－	－	1	－	－	－	---------	---------	B1,B1N,B2,B2N,V1,V1N,V2,V2N
	76200-S2A-003ZL	*NH609P*...プラチナホワイトパール	18,700	－	－	1	－	－	－	---------	---------	BC1,BC1N,BC2,BC2N,VC1,VC1N,VC2,VC2N
	76200-S2A-003ZM	*R508P*.....モンツァレッドパール	18,700	－	－	1	－	－	－	---------	---------	BC1,BC1N,BC2,BC2N,VC1,VC1N,VC2,VC2N
	76200-S2A-003ZN	*YR536P*.ニューイモラオレンジパール	18,700	－	－	1	－	－	－	---------	---------	BC1,BC1N,BC2,BC2N,VC1,VC1N,VC2,VC2N
	76200-S2A-013ZB	*NH547*.....ベルリナブラック	17,000	－	－	－	1	1	－	---------	---------	B1,B1N,B2,B2N,NB1,NB1N,NB2,NB2N,NV1,NV1N,NV2 NV2N,SB1,SB1N,SB2,SB2N,SV1,SV1N,SV2,SV2N,V1,V1N V2,V2N
				－	－	－	－	－	1			

6

B-43 ミラー

見出番号	部品番号	部品名	希望小売価格	使用個数 AP1 100 MT	AP1 110 MT	AP1 120 MT	AP1 130 135,200 MT	AP2 100 MT	AP2 110 MT	適用号機 初号機	終号機	タイプ
(1)	76200-S2A-013ZC	ミラーASSY.,R.ドアー（リモコン） *NH565*.....グランプリホワイト	17,000	–	–	–	1	1	–	---------	---------	B1,B1N,B2,B2N,NB1,NB1N,NB2,NB2N,NV1,NV1N,NV2 NV2N,SB1,SB1N,SB2,SB2N,SV1,SV1N,SV2,SV2N,V1,V1N V2,V2N
				–	–	–	–	–	1			
	76200-S2A-013ZD	*NH630M*..シルバーストーンメタリック	17,000	–	–	–	1	1	–	---------	---------	B1,B1N,B2,B2N,NB1,NB1N,NB2,NB2N,NV1,NV1N,NV2 NV2N,SB1,SB1N,SB2,SB2N,SV1,SV1N,SV2,SV2N,V1,V1N V2,V2N
	76200-S2A-013ZE	*R510*.....ニューフォーミュラレッド	17,000	–	–	–	1	1	–	---------	---------	B1,B1N,B2,B2N,NB1,NB1N,NB2,NB2N,NV1,NV1N,NV2 NV2N,SB1,SB1N,SB2,SB2N,SV1,SV1N,SV2,SV2N,V1,V1N V2,V2N
				–	–	–	–	–	1			
	76200-S2A-013ZH	*B513M* ニュルブルクリンブルーメタリック	17,000	–	–	–	1	1	–	---------	---------	B1,B1N,B2,B2N,NB1,NB1N,NB2,NB2N,NV1,NV1N,NV2 NV2N,SB1,SB1N,SB2,SB2N,SV1,SV1N,SV2,SV2N,V1,V1N V2,V2N
	76200-S2A-013ZJ	*GY19M*....ライムグリーンメタリック	17,000	–	–	–	1	–	–	---------	---------	BC1,BC1N,BC2,BC2N,NBC1,NBC1N,NBC2,NBC2N,NVC1 NVC1N,NVC2,NVC2N,SBC1,SBC1N,SBC2,SBC2N,SVC1 SVC1N,SVC2,SVC2N,VC1,VC1N,VC2,VC2N
	76200-S2A-013ZK	*NH552M* セブリングシルバーメタリック	17,000	–	–	–	1	1	–	---------	---------	B1,B1N,B2,B2N,NB1,NB1N,NB2,NB2N,NV1,NV1N,NV2 NV2N,SB1,SB1N,SB2,SB2N,SV1,SV1N,SV2,SV2N,V1,V1N V2,V2N
	76200-S2A-013ZL	*NH609P*...プラチナホワイトパール	17,000	–	–	–	1	1	–	---------	---------	BC1,BC1N,BC2,BC2N,NBC1,NBC1N,NBC2,NBC2N,NVC1 NVC1N,NVC2,NVC2N,SBC1,SBC1N,SBC2,SBC2N,SVC1 SVC1N,SVC2,SVC2N,VC1,VC1N,VC2,VC2N
				–	–	–	–	–	1			
	76200-S2A-013ZM	*R508P*.....モンツァレッドパール	17,000	–	–	–	1	–	–	---------	---------	BC1,BC1N,BC2,BC2N,NBC1,NBC1N,NBC2,NBC2N,NVC1 NVC1N,NVC2,NVC2N,SBC1,SBC1N,SBC2,SBC2N,SVC1 SVC1N,SVC2,SVC2N,VC1,VC1N,VC2,VC2N
	76200-S2A-013ZN	*YR536P*.ニューイモラオレンジパール	17,000	–	–	–	1	1	–	---------	---------	BC1,BC1N,BC2,BC2N,NBC1,NBC1N,NBC2,NBC2N,NVC1 NVC1N,NVC2,NVC2N,SBC1,SBC1N,SBC2,SBC2N,SVC1 SVC1N,SVC2,SVC2N,VC1,VC1N,VC2,VC2N
	76200-S2A-013ZP	*B523P*ロイヤルネイビーブルーパール	17,000	–	–	–	1	1	–	---------	---------	B1,B1N,B2,B2N,NB1,NB1N,NB2,NB2N,NV1,NV1N,NV2 NV2N,SB1,SB1N,SB2,SB2N,SV1,SV1N,SV2,SV2N,V1,V1N V2,V2N
	76200-S2A-013ZQ	*NH676M*.....ムーンロックメタリック	17,000	–	–	–	1	1	–	---------	---------	B1,B1N,B2,B2N,NB1,NB1N,NB2,NB2N,NV1,NV1N,NV2 NV2N,SB1,SB1N,SB2,SB2N,SV1,SV1N,SV2,SV2N,V1,V1N V2,V2N
				–	–	–	–	–	1			
	76200-S2A-013ZR	*Y65P*..ニューインディイエローパール	17,000	–	–	–	1	1	–	---------	---------	B1,B1N,B2,B2N,NB1,NB1N,NB2,NB2N,NV1,NV1N,NV2 NV2N,SB1,SB1N,SB2,SB2N,SV1,SV1N,SV2,SV2N,V1,V1N V2,V2N
				–	–	–	–	–	1			
	76200-S2A-013ZS	*B545P*..バミューダブルーパール	17,000	–	–	–	–	1	1	---------	---------	SB1,SB1N,SB2,SB2N,SV1,SV1N,SV2,SV2N
	76200-S2A-013ZT	*YR564M* ディープバーガンディメタリック	17,000	–	–	–	–	1	–	---------	---------	SB1,SB1N,SB2,SB2N,SV1,SV1N,SV2,SV2N
	76200-S2A-013ZU	*B554P*...アペックスブルーパール	17,000	–	–	–	–	–	1	---------	---------	SS2,SS2N,SS3,SS3N
	76200-S2A-013ZV	*NH745M*..シンクロシルバーメタリック	17,000	–	–	–	–	–	1			
	76200-S2A-013ZW	*RP42P* プレミアムサンセットモーブパール	17,000	–	–	–	–	–	1			
	76200-S2A-J01ZB	*B523P*ロイヤルネイビーブルーパール (GIOIRE)	20,900	–	–	1	–	–	–	---------	---------	B2,B2N,V2,V2N
	76200-S2A-J01ZN	*R523P* ダークカーディナルレッドパール (GIOIRE)	20,900	–	–	1	–	–	–	---------	---------	B2,B2N,V2,V2N
2	76203-S2A-003	ミラーサブASSY.,R. (R1400) ・	1,600	1	1	1	1	1	1			

6

B-43 ミラー

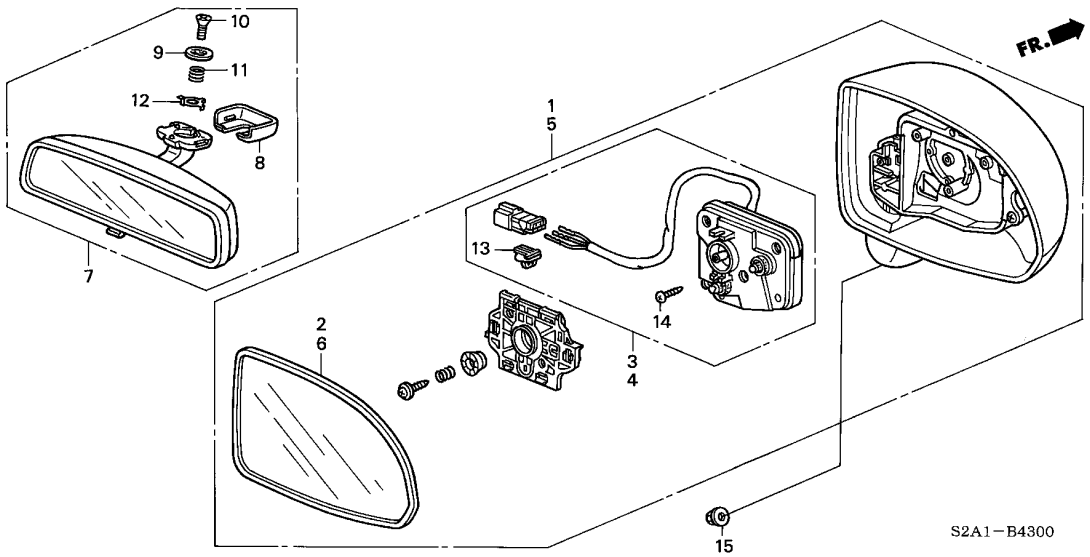

見出番号	部品番号	部品名	希望小売価格	使用個数 AP1 100 MT	AP1 110 MT	AP1 120 MT	AP1 130 135,200 MT	AP2 100 MT	AP2 110 MT	適用号機 初号機	終号機	タイプ
3	76210-S2A-003	ｱｸﾁｭｴｰﾀｰｾｯﾄ,R. ･････････	5,500	1	1	1	–	–	–			
	76210-S2A-013	････････････････････	5,500	–	–	–	1	1	1			
4	76215-S2A-003	ｱｸﾁｭｴｰﾀｰｾｯﾄ,L. ･････････	5,500	1	1	1	–	–	–			
	76215-S2A-013	････････････････････	5,500	–	–	–	1	1	1			
5	76250-S2A-003ZA	ﾐﾗｰASSY.,L.ﾄﾞｱｰ (ﾘﾓｺﾝ)										
		B66P....ﾓﾝﾃｶﾙﾛﾌﾞﾙｰﾊﾟｰﾙ	18,700	1	1	–	–	–	–			
				–	–	1	–	–	–	---------	---------	B1,B1N,B2,B2N,V1,V1N,V2,V2N
	76250-S2A-003ZB	*NH547*.....ﾍﾞﾙﾘﾅﾌﾞﾗｯｸ	18,700	1	1	–	–	–	–			
				–	–	1	–	–	–	---------	---------	B1,B1N,B2,B2N,V1,V1N,V2,V2N
	76250-S2A-003ZC	*NH565*.....ｸﾞﾗﾝﾌﾟﾘﾎﾜｲﾄ	18,700	1	1	–	–	–	–			
				–	–	1	–	–	–	---------	---------	B1,B1N,B2,B2N,V1,V1N,V2,V2N
	76250-S2A-003ZD	*NH630M*..ｼﾙﾊﾞｰｽﾄｰﾝﾒﾀﾘｯｸ	18,700	1	1	–	–	–	–			
				–	–	1	–	–	–	---------	---------	B1,B1N,B2,B2N,V1,V1N,V2,V2N
	76250-S2A-003ZE	*R510*.....ﾆｭｰﾌｫｰﾐｭﾗﾚｯﾄﾞ	18,700	1	1	–	–	–	–			
				–	–	1	–	–	–	---------	---------	B1,B1N,B2,B2N,V1,V1N,V2,V2N
	76250-S2A-003ZF	*Y52P*.....ｲﾝﾃﾞｨｲｴﾛｰﾊﾟｰﾙ	18,700	1	1	–	–	–	–			
				–	–	1	–	–	–	---------	---------	B1,B1N,B2,B2N,V1,V1N,V2,V2N
	76250-S2A-003ZG	*PB73P*ﾐｯﾄﾞﾅｲﾄﾊﾟｰﾌﾞﾙﾊﾟｰﾙ	18,700	–	1	–	–	–	–			
				–	–	1	–	–	–	---------	---------	B1,B1N,B2,B2N,V1,V1N,V2,V2N
	76250-S2A-003ZH	*B513M*										
		ﾆｭﾙﾌﾞﾙｸﾘﾝﾌﾞﾙｰﾒﾀﾘｯｸ	18,700	–	–	1	–	–	–	---------	---------	B1,B1N,B2,B2N,V1,V1N,V2,V2N
	76250-S2A-003ZJ	*GY19M*....ﾗｲﾑｸﾞﾘｰﾝﾒﾀﾘｯｸ	18,700	–	–	1	–	–	–	---------	---------	BC1,BC1N,BC2,BC2N,VC1,VC1N,VC2,VC2N
	76250-S2A-003ZK	*NH552M*										
		ｾﾌﾞﾘﾝｸﾞｼﾙﾊﾞｰﾒﾀﾘｯｸ	18,700	–	–	1	–	–	–	---------	---------	B1,B1N,B2,B2N,V1,V1N,V2,V2N
	76250-S2A-003ZL	*NH609P*...ﾌﾟﾗﾁﾅﾎﾜｲﾄﾊﾟｰﾙ	18,700	–	–	1	–	–	–	---------	---------	BC1,BC1N,BC2,BC2N,VC1,VC1N,VC2,VC2N
	76250-S2A-003ZM	*R508P*.....ﾓﾝﾂｧﾚｯﾄﾞﾊﾟｰﾙ	18,700	–	–	1	–	–	–	---------	---------	BC1,BC1N,BC2,BC2N,VC1,VC1N,VC2,VC2N
	76250-S2A-003ZN	*YR536P*.ﾆｭｰｲﾓﾗｵﾚﾝｼﾞﾊﾟｰﾙ	18,700	–	–	1	–	–	–	---------	---------	BC1,BC1N,BC2,BC2N,VC1,VC1N,VC2,VC2N

B-43 ミラー

見出番号	部品番号	部品名	希望小売価格	使用個数 AP1 100 MT	AP1 110 MT	AP1 120 MT	AP1 130 135,200 MT	AP2 100 MT	AP2 110 MT	適用号機 初号機	終号機	タイプ
(5)	76250-S2A-013ZB	ミラーASSY.,L.ドアー (リモコン) *NH547*.....ペルリナブラック	17,000	–	–	–	1	1	–	---------	---------	B1, B1N, B2, B2N, NB1, NB1N, NB2, NB2N, NV1, NV1N, NV2 NV2N, SB1, SB1N, SB2, SB2N, SV1, SV1N, SV2, SV2N, V1, V1N V2, V2N
				–	–	–	–	–	1			
	76250-S2A-013ZC	*NH565*.....グランプリホワイト	17,000	–	–	–	1	1	–	---------	---------	B1, B1N, B2, B2N, NB1, NB1N, NB2, NB2N, NV1, NV1N, NV2 NV2N, SB1, SB1N, SB2, SB2N, SV1, SV1N, SV2, SV2N, V1, V1N V2, V2N
				–	–	–	–	–	1			
	76250-S2A-013ZD	*NH630M*..シルバーストーンメタリック	17,000	–	–	–	1	1	–	---------	---------	B1, B1N, B2, B2N, NB1, NB1N, NB2, NB2N, NV1, NV1N, NV2 NV2N, SB1, SB1N, SB2, SB2N, SV1, SV1N, SV2, SV2N, V1, V1N V2, V2N
	76250-S2A-013ZE	*R510*.....ニューフォーミュラレッド	17,000	–	–	–	1	1	–	---------	---------	B1, B1N, B2, B2N, NB1, NB1N, NB2, NB2N, NV1, NV1N, NV2 NV2N, SB1, SB1N, SB2, SB2N, SV1, SV1N, SV2, SV2N, V1, V1N V2, V2N
				–	–	–	–	–	1			
	76250-S2A-013ZH	*B513M* ニュルブルクリンブルーメタリック	17,000	–	–	–	1	1	–	---------	---------	B1, B1N, B2, B2N, NB1, NB1N, NB2, NB2N, NV1, NV1N, NV2 NV2N, SB1, SB1N, SB2, SB2N, SV1, SV1N, SV2, SV2N, V1, V1N V2, V2N
	76250-S2A-013ZJ	*GY19M*....ライムグリーンメタリック	17,000	–	–	–	1	–	–	---------	---------	BC1, BC1N, BC2, BC2N, NBC1, NBC1N, NBC2, NBC2N, NVC1 NVC1N, NVC2, NVC2N, SBC1, SBC1N, SBC2, SBC2N, SVC1 SVC1N, SVC2, SVC2N, VC1, VC1N, VC2, VC2N
	76250-S2A-013ZK	*NH552M* セブリングシルバーメタリック	17,000	–	–	–	1	1	–	---------	---------	B1, B1N, B2, B2N, NB1, NB1N, NB2, NB2N, NV1, NV1N, NV2 NV2N, SB1, SB1N, SB2, SB2N, SV1, SV1N, SV2, SV2N, V1, V1N V2, V2N
	76250-S2A-013ZL	*NH609P*...プラチナホワイトパール	17,000	–	–	–	1	1	–	---------	---------	BC1, BC1N, BC2, BC2N, NBC1, NBC1N, NBC2, NBC2N, NVC1 NVC1N, NVC2, NVC2N, SBC1, SBC1N, SBC2, SBC2N, SVC1 SVC1N, SVC2, SVC2N, VC1, VC1N, VC2, VC2N
				–	–	–	–	–	1			
	76250-S2A-013ZM	*R508P*.....モンツァレッドパール	17,000	–	–	–	1	–	–	---------	---------	BC1, BC1N, BC2, BC2N, NBC1, NBC1N, NBC2, NBC2N, NVC1 NVC1N, NVC2, NVC2N, SBC1, SBC1N, SBC2, SBC2N, SVC1 SVC1N, SVC2, SVC2N, VC1, VC1N, VC2, VC2N
	76250-S2A-013ZN	*YR536P*.ニューイモラオレンジパール	17,000	–	–	–	1	1	–	---------	---------	BC1, BC1N, BC2, BC2N, NBC1, NBC1N, NBC2, NBC2N, NVC1 NVC1N, NVC2, NVC2N, SBC1, SBC1N, SBC2, SBC2N, SVC1 SVC1N, SVC2, SVC2N, VC1, VC1N, VC2, VC2N
	76250-S2A-013ZP	*B523P*ロイヤルネイビーブルーパール	17,000	–	–	–	1	1	–	---------	---------	B1, B1N, B2, B2N, NB1, NB1N, NB2, NB2N, NV1, NV1N, NV2 NV2N, SB1, SB1N, SB2, SB2N, SV1, SV1N, SV2, SV2N, V1, V1N V2, V2N
	76250-S2A-013ZQ	*NH676M*.....ムーンロックメタリック	17,000	–	–	–	1	1	–	---------	---------	B1, B1N, B2, B2N, NB1, NB1N, NB2, NB2N, NV1, NV1N, NV2 NV2N, SB1, SB1N, SB2, SB2N, SV1, SV1N, SV2, SV2N, V1, V1N V2, V2N
				–	–	–	–	–	1			
	76250-S2A-013ZR	*Y65P*..ニューインディイエローパール	17,000	–	–	–	1	1	–	---------	---------	B1, B1N, B2, B2N, NB1, NB1N, NB2, NB2N, NV1, NV1N, NV2 NV2N, SB1, SB1N, SB2, SB2N, SV1, SV1N, SV2, SV2N, V1, V1N V2, V2N
				–	–	–	–	–	1			
	76250-S2A-013ZS	*B545P*..バミューダブルーパール	17,000	–	–	–	–	1	1	---------	---------	SB1, SB1N, SB2, SB2N, SV1, SV1N, SV2, SV2N
	76250-S2A-013ZT	*YR564M* ディープバーガンディメタリック	17,000	–	–	–	–	1	–	---------	---------	SB1, SB1N, SB2, SB2N, SV1, SV1N, SV2, SV2N
	76250-S2A-013ZU	*B554P*...アペックスブルーパール	17,000	–	–	–	–	–	1	---------	---------	SS2, SS2N, SS3, SS3N
	76250-S2A-013ZV	*NH745M*..シンクロシルバーメタリック	17,000	–	–	–	–	–	1			
	76250-S2A-013ZW	*RP42P* プレミアムサンセットモーブパール	17,000	–	–	–	–	–	1			
	76250-S2A-J01ZB	*B523P*ロイヤルネイビーブルーパール (GIOIRE)	20,900	–	–	1	–	–	–	---------	---------	B2, B2N, V2, V2N

ミラー

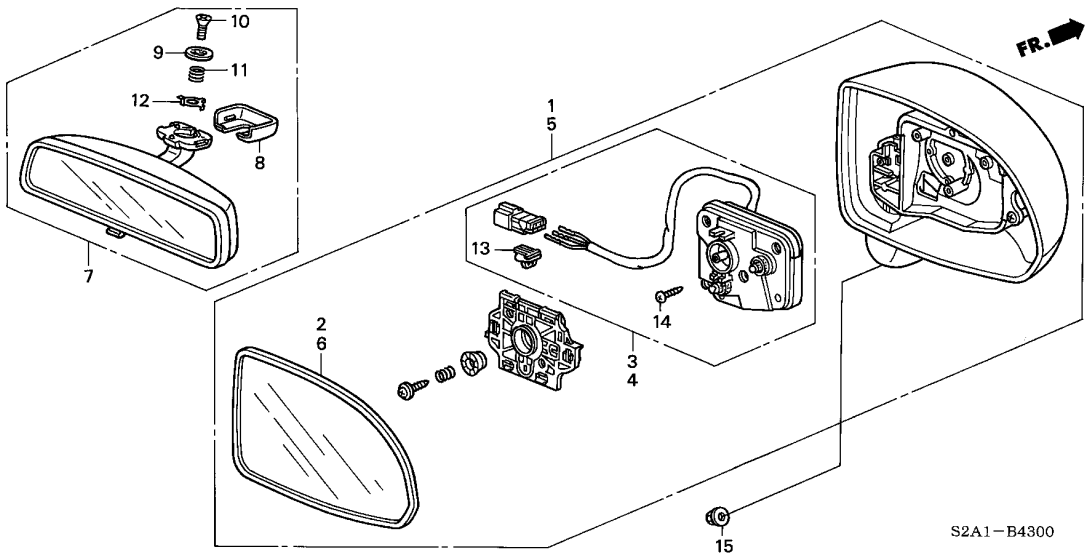

見出番号	部品番号	部品名	希望小売価格	使用個数 AP1 100 MT	AP1 110 MT	AP1 120 MT	AP1 130 MT	AP2 100 MT	AP2 110 MT	適用号機 初号機	終号機	タイプ
(5)	76250-S2A-J01ZN	ミラーASSY.,L.ドアー (リモコン) *R523P* ダークカーディナルレッドパール (GIOIRE)	20,900	−	−	1	−	−	−	--------	--------	B2,B2N,V2,V2N
6	76253-S2A-003	ミラーサブASSY.,L. (R1400) ・	1,600	1	1	1	1	1	1			
7	76400-S2A-003ZA	ミラーASSY.,リヤービュー (チュウヤキリカエシキ) *NH167L*....グラファイトブラック	5,000	1	1	1	1	1	1			
8	76408-S2A-003ZA	カバー,ステー *NH167L*....グラファイトブラック	330	1	1	1	1	1	1			
9	76409-SL0-003	ワッシャー,ツースト ・・・・・・・・・・・・・	95	1	1	1	1	1	1			
10	76410-SL4-003	ボルト,ロック ・・・・・・・・・・・・・・・	95	1	1	1	1	1	1			
11	76419-SL4-003	スプリング,ホルダー ・・・・・・・・・・	105	1	1	1	1	1	1			
12	76420-SL4-003	プレート,フック ・・・・・・・・・・・・・	295	1	1	1	1	1	1			
13	91533-S04-003	クリップ,カプラー (ナチュラル) ・・・・	60	2	2	2	2	2	2			
14	93901-24380	スクリュー,タッピング 4X12 ・・・・・	25	6	6	6	6	6	6			
15	94071-06080	ナットワッシャー 6MM ・・・・・・・・・・・	35	6	6	6	6	6	6			

B-44 ツール / ジャッキ

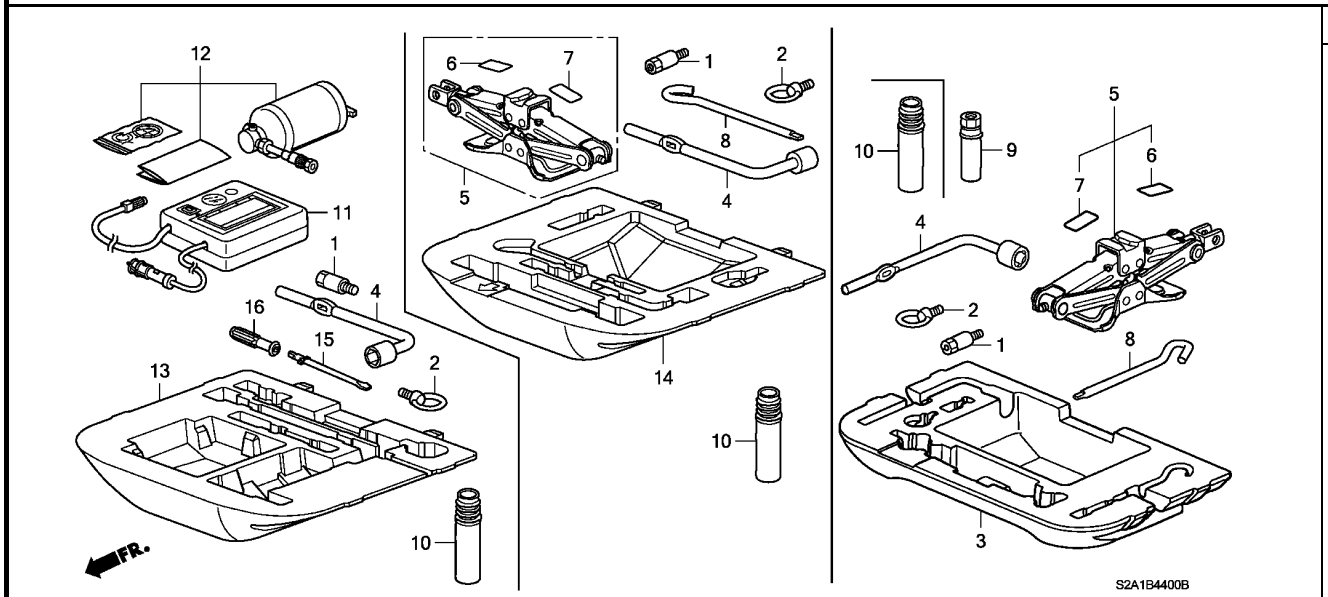

整備項目	標準時間
ミアンナイ	–

見出番号	部品番号	部品名	希望小売価格	AP1 100 MT	AP1 110 MT	AP1 120 MT	AP1 130 MT	AP2 100 MT	AP2 110 MT	適用号機 初号機	適用号機 終号機	タイプ
1	74717-S2A-000	ｴｸｽﾃﾝｼｮﾝ、ﾄｰｲﾝｸﾞﾌｯｸ	400	1	1	1	1	1	1			
2	74717-S50-000	ﾎﾞﾙﾄ,ｱｲ	400	1	1	1	1	1	1			
3	89101-S2A-000	ﾎﾞｯｸｽ,ﾂｰﾙ	3,500	1	1	1	1	1	–			
4	89211-S05-003	ﾚﾝﾁ,ﾎｲｰﾙ	780	1	1	1	1	1	1			
5	89310-S2A-003	ｼﾞｬﾂｷASSY.,ﾊﾟﾝﾀｸﾞﾗﾌ	5,200	1	1	1	1	1	–			
				–	–	–	–	–	1	---------	---------	SB1, SB1N, SB2, SB2N
		(ｻｰﾋﾞｽﾖｳ)		–	–	–	–	–	(1)	---------	---------	SS2, SS2N, SS3, SS3N
6	89311-S2A-003	ﾌﾟﾚｰﾄ,ｼﾞｬﾂｷｺｰｼｮﾝ	100	1	1	1	1	1	–			
				–	–	–	–	–	1	---------	---------	SB1, SB1N, SB2, SB2N
		(ｻｰﾋﾞｽﾖｳ)		–	–	–	–	–	(1)	---------	---------	SS2, SS2N, SS3, SS3N
7	89312-S2A-003	ﾗﾍﾞﾙ,ﾊﾟﾝﾀｸﾞﾗﾌｼﾞｬﾂｷ	100	1	1	1	1	1	–			
				–	–	–	–	–	1	---------	---------	SB1, SB1N, SB2, SB2N
		(ｻｰﾋﾞｽﾖｳ)		–	–	–	–	–	(1)	---------	---------	SS2, SS2N, SS3, SS3N
8	89320-S2G-003	ﾊﾞｰ,ｼﾞｬﾂｷ	1,000	1	1	1	1	1	–			
				–	–	–	–	–	1	---------	---------	SB1, SB1N, SB2, SB2N
		(ｻｰﾋﾞｽﾖｳ)		–	–	–	–	–	(1)	---------	---------	SS2, SS2N, SS3, SS3N
9	89510-611-024	ﾌﾚｱｰ,ｴﾏｰｼﾞｪﾝｼｰ (ｺｸｻｲ)	810	1	1	–	–	–	–			
	89510-611-025	ﾌﾚｱｰ,ｴﾏｰｼﾞｪﾝｼｰ (ﾆｯﾎﾟﾝｶｰﾘｯﾄﾞ)	680	1	1	–	–	–	–			
10	89510-S5A-J01	ﾌﾚｱｰ,ｴﾏｰｼﾞｪﾝｼｰ (ｺｸｻｲ)	650	–	–	1	1	1	1			
	89510-S5A-J02	ﾌﾚｱｰ,ｴﾏｰｼﾞｪﾝｼｰ (ﾆｯﾎﾟﾝｶｰﾘｯﾄﾞ)	680	–	–	1	1	1	1			
11	38160-SYP-004	ﾎﾟﾝﾌﾟASSY.,ﾀｲﾔ	12,500	–	–	–	–	–	1	---------	---------	SS2, SS2N, SS3, SS3N
12	42774-S2A-J01	ﾘﾍﾟｱｰｷｯﾄ,ﾀｲﾔﾊﾟﾝｸ (TS)	4,000	–	–	–	–	–	1	---------	---------	SS2, SS2N, SS3, SS3N
13	89101-S2A-A00	ﾎﾞｯｸｽ,ﾂｰﾙ (IMS)	3,500	–	–	–	–	–	1	---------	---------	SS2, SS2N, SS3, SS3N
14	89101-S2A-010	ﾎﾞｯｸｽ,ﾂｰﾙ	3,500	–	–	–	–	–	1	---------	---------	SB1, SB1N, SB2, SB2N

B-44 ツール / ジャッキ

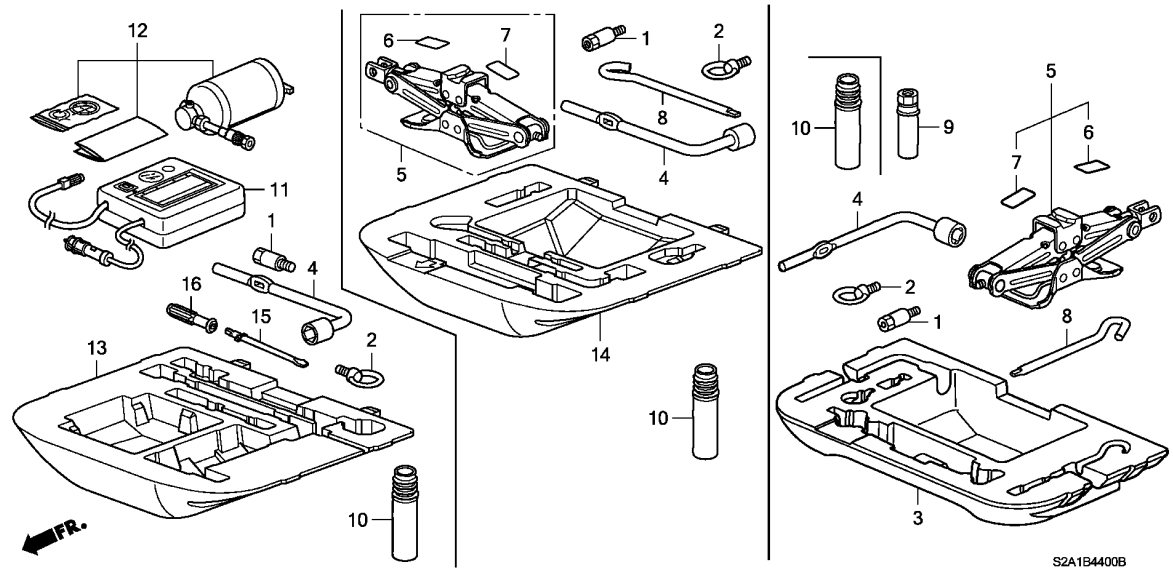

見出番号	部品番号	部品名	希望小売価格	使用個数 AP1 100 MT	AP1 110 MT	AP1 120 MT	AP1 130 135, 200 MT	AP2 100 MT	AP2 110 MT	適用号機 初号機	終号機	タイプ
15	99003-30000	ﾄﾞﾗｲﾊﾞｰ-3, ﾏｲﾅｽｽｸﾘｭｰ (NO. 2)	95	–	–	–	–	–	1	--------	--------	SS2, SS2N, SS3, SS3N
16	99003-50000	ｸﾞﾘｯﾌﾟ, ｽｸﾘｭｰﾄﾞﾗｲﾊﾞｰ ････	115	–	–	–	–	–	1	--------	--------	SS2, SS2N, SS3, SS3N

6

B-46 バンパー

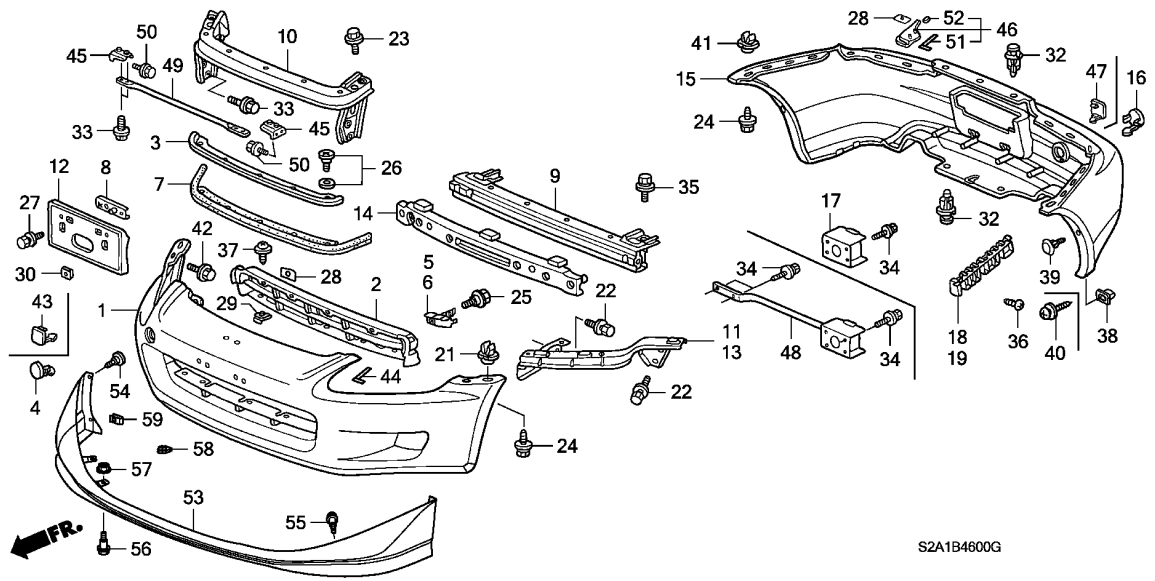

整備項目	標準時間
ベース, フロントライセンスプレート	0.1
フエイス, リヤーバンパー	0.2
.シール, フロントバンパー	
ステーCOMP., リヤータイダウン (トツウリヨウキン フクマズ)	0.3
ビームCOMP., R.フロントバンパー コーナーアツパー	0.4
.ロツド, フロントバフオーマンス	
ビームCOMP., フロントバンパー (トツウリヨウキン フクマズ)	0.5
.フエイス, フロントバンパー (スポイラーツキ 0.3 カサン)	
.グリル, フロントバンパー	
スポイラーASSY., フロントアンダー	0.6
ビームCOMP., フロントバンパーアツパー (トツウリヨウキン フクマズ)	1.0

見出番号	部品番号	部品名	希望小売価格	使用個数 AP1 100 MT	AP1 110 MT	AP1 120 MT	AP1 130 MT	AP2 100 MT	AP2 110 MT	適用号機 初号機	終号機	タイプ
1	71101-S2A-000ZA	フエイス, フロントバンパー *B66P*....モンテカルロブルーパール	50,800	1	1	–	–	–	–			
				–	–	1	–	–	–	---------	---------	B1, B1N, B2, B2N, V1, V1N, V2, V2N
	71101-S2A-000ZB	*NH547*.....ベルリナブラック	50,800	1	1	–	–	–	–			
				–	–	1	–	–	–	---------	---------	B1, B1N, B2, B2N, V1, V1N, V2, V2N
	71101-S2A-000ZC	*NH565*.....グランプリホワイト	50,800	1	1	–	–	–	–			
				–	–	1	–	–	–	---------	---------	B1, B1N, B2, B2N, V1, V1N, V2, V2N
	71101-S2A-000ZD	*NH630M*..シルバーストーンメタリック	50,800	1	1	–	–	–	–			
				–	–	1	–	–	–	---------	---------	B1, B1N, B2, B2N, V1, V1N, V2, V2N
	71101-S2A-000ZE	*R510*.....ニューフォーミュラレッド	50,800	1	1	–	–	–	–			
				–	–	1	–	–	–	---------	---------	B1, B1N, B2, B2N, V1, V1N, V2, V2N
	71101-S2A-000ZF	*Y52P*.....インディイエローパール	50,800	1	1	–	–	–	–			
				–	–	1	–	–	–	---------	---------	B1, B1N, B2, B2N, V1, V1N, V2, V2N
	71101-S2A-000ZG	*PB73P*ミッドナイトパーブルパール	50,800	–	1	–	–	–	–			
				–	–	1	–	–	–	---------	---------	B1, B1N, B2, B2N, V1, V1N, V2, V2N
	71101-S2A-000ZH	*B513M* ニュルブルクリンブルーメタリック	50,800	–	–	1	–	–	–	---------	---------	B1, B1N, B2, B2N, V1, V1N, V2, V2N
	71101-S2A-000ZJ	*NH552M* セブリングシルバーメタリック	50,800	–	–	1	–	–	–	---------	---------	B1, B1N, B2, B2N, V1, V1N, V2, V2N
	71101-S2A-000ZK	*GY19M*....ライムグリーンメタリック	50,800	–	–	1	–	–	–	---------	---------	BC1, BC1N, BC2, BC2N, VC1, VC1N, VC2, VC2N
	71101-S2A-000ZL	*NH609P*...プラチナホワイトパール	50,800	–	–	1	–	–	–	---------	---------	BC1, BC1N, BC2, BC2N, VC1, VC1N, VC2, VC2N
	71101-S2A-000ZM	*R508P*.....モンツァレッドパール	50,800	–	–	1	–	–	–	---------	---------	BC1, BC1N, BC2, BC2N, VC1, VC1N, VC2, VC2N
	71101-S2A-000ZN	*YR536P*.ニューイモラオレンジパール	50,800	–	–	1	–	–	–	---------	---------	BC1, BC1N, BC2, BC2N, VC1, VC1N, VC2, VC2N
	71101-S2A-305ZA	*B513M* ニュルブルクリンブルーメタリック	53,000	–	–	–	1	1	–	---------	---------	B1, B1N, B2, B2N, NB1, NB1N, NB2, NB2N, NV1, NV1N, NV2 NV2N, SB1, SB1N, SB2, SB2N, SV1, SV1N, SV2, SV2N, V1, V1N V2, V2N

6

バンパー

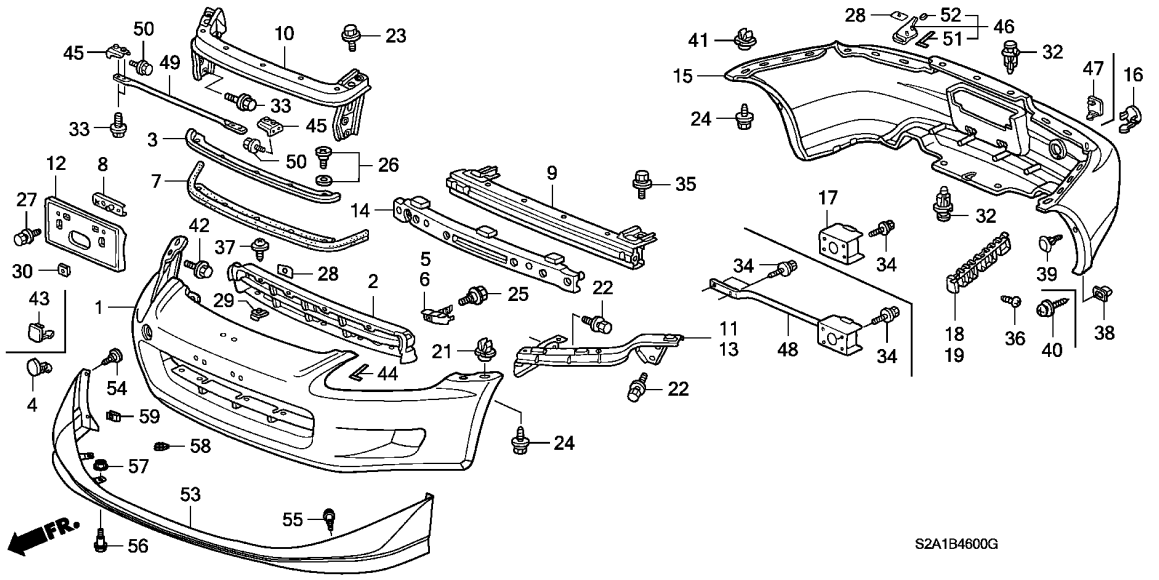

見出番号	部品番号	部品名	希望小売価格	使用個数 AP1 100 MT	AP1 110 MT	AP1 120 MT	AP1 130 135,200 MT	AP2 100 MT	AP2 110 MT	適用号機 初号機	終号機	タイプ
(1)	71101-S2A-305ZB	ﾌｴｲｽ,ﾌﾛﾝﾄﾊﾞﾝﾊﾟｰ *B523P*ﾛｲﾔﾙﾈｲﾋﾞｰﾌﾞﾙｰﾊﾟｰﾙ	53,000	–	–	–	1	1	–	---------	---------	B1, B1N, B2, B2N, NB1, NB1N, NB2, NB2N, NV1, NV1N, NV2 NV2N, SB1, SB1N, SB2, SB2N, SV1, SV1N, SV2, SV2N, V1, V1N V2, V2N
	71101-S2A-305ZC	*GY19M*....ﾗｲﾑｸﾞﾘｰﾝﾒﾀﾘｯｸ	53,000	–	–	–	1	–	–	---------	---------	BC1, BC1N, BC2, BC2N, NBC1, NBC1N, NBC2, NBC2N, NVC1 NVC1N, NVC2, NVC2N, SBC1, SBC1N, SBC2, SBC2N, SVC1 SVC1N, SVC2, SVC2N, VC1, VC1N, VC2, VC2N
	71101-S2A-305ZD	*NH547*.....ﾍﾞﾙﾘﾅﾌﾞﾗｯｸ	53,000	–	–	–	1	1	–	---------	---------	B1, B1N, B2, B2N, NB1, NB1N, NB2, NB2N, NV1, NV1N, NV2 NV2N, SB1, SB1N, SB2, SB2N, SV1, SV1N, SV2, SV2N, V1, V1N V2, V2N
	71101-S2A-305ZE	*NH552M* ｾﾌﾞﾘﾝｸﾞｼﾙﾊﾞｰﾒﾀﾘｯｸ	53,000	–	–	–	1	1	–	---------	---------	B1, B1N, B2, B2N, NB1, NB1N, NB2, NB2N, NV1, NV1N, NV2 NV2N, SB1, SB1N, SB2, SB2N, SV1, SV1N, SV2, SV2N, V1, V1N V2, V2N
	71101-S2A-305ZF	*NH565*.....ｸﾞﾗﾝﾌﾟﾘﾎﾜｲﾄ	53,000	–	–	–	1	1	–	---------	---------	B1, B1N, B2, B2N, NB1, NB1N, NB2, NB2N, NV1, NV1N, NV2 NV2N, SB1, SB1N, SB2, SB2N, SV1, SV1N, SV2, SV2N, V1, V1N V2, V2N
	71101-S2A-305ZG	*NH609P*...ﾌﾟﾗﾁﾅﾎﾜｲﾄﾊﾟｰﾙ	53,000	–	–	–	1	1	–	---------	---------	BC1, BC1N, BC2, BC2N, NBC1, NBC1N, NBC2, NBC2N, NVC1 NVC1N, NVC2, NVC2N, SBC1, SBC1N, SBC2, SBC2N, SVC1 SVC1N, SVC2, SVC2N, VC1, VC1N, VC2, VC2N
	71101-S2A-305ZH	*NH630M*..ｼﾙﾊﾞｰｽﾄｰﾝﾒﾀﾘｯｸ	53,000	–	–	–	1	1	–	---------	---------	B1, B1N, B2, B2N, NB1, NB1N, NB2, NB2N, NV1, NV1N, NV2 NV2N, SB1, SB1N, SB2, SB2N, SV1, SV1N, SV2, SV2N, V1, V1N V2, V2N
	71101-S2A-305ZJ	*NH676M*.....ﾑｰﾝﾛｯｸﾒﾀﾘｯｸ	53,000	–	–	–	1	1	–	---------	---------	B1, B1N, B2, B2N, NB1, NB1N, NB2, NB2N, NV1, NV1N, NV2 NV2N, SB1, SB1N, SB2, SB2N, SV1, SV1N, SV2, SV2N, V1, V1N V2, V2N

バンパー

見出番号	部品番号	部品名	希望小売価格	使用個数 AP1 100 MT	AP1 110 MT	AP1 120 MT	AP1 130 135,200 MT	AP2 100 MT	AP2 110 MT	適用号機 初号機	終号機	タイプ
(1)	71101-S2A-305ZK	ﾌｴｲｽ,ﾌﾛﾝﾄﾊﾞﾝﾊﾟｰ *R508P*.....ﾓﾝﾂｧﾚｯﾄﾞﾊﾟｰﾙ	53,000	–	–	–	1	–	–	---------	---------	BC1,BC1N,BC2,BC2N,NBC1,NBC1N,NBC2,NBC2N,NVC1 NVC1N,NVC2,NVC2N,SBC1,SBC1N,SBC2,SBC2N,SVC1 SVC1N,SVC2,SVC2N,VC1,VC1N,VC2,VC2N
	71101-S2A-305ZL	*R510*.....ﾆｭｰﾌｫｰﾐｭﾗﾚｯﾄﾞ	53,000	–	–	–	1	1	–	---------	---------	B1,B1N,B2,B2N,NB1,NB1N,NB2,NB2N,NV1,NV1N,NV2 NV2N,SB1,SB1N,SB2,SB2N,SV1,SV1N,SV2,SV2N,V1,V1N V2,V2N
	71101-S2A-305ZM	*YR536P*.ﾆｭｰｲﾓﾗｵﾚﾝｼﾞﾊﾟｰﾙ	53,000	–	–	–	1	1	–	---------	---------	BC1,BC1N,BC2,BC2N,NBC1,NBC1N,NBC2,NBC2N,NVC1 NVC1N,NVC2,NVC2N,SBC1,SBC1N,SBC2,SBC2N,SVC1 SVC1N,SVC2,SVC2N,VC1,VC1N,VC2,VC2N
	71101-S2A-305ZN	*Y65P*..ﾆｭｰｲﾝﾃﾞｨｲｴﾛｰﾊﾟｰﾙ	53,000	–	–	–	1	1	–	---------	---------	B1,B1N,B2,B2N,NB1,NB1N,NB2,NB2N,NV1,NV1N,NV2 NV2N,SB1,SB1N,SB2,SB2N,SV1,SV1N,SV2,SV2N,V1,V1N V2,V2N
	71101-S2A-305ZP	*B545P*..ﾊﾞﾐｭｰﾀﾞﾌﾞﾙｰﾊﾟｰﾙ	50,400	–	–	–	–	1	–	---------	---------	SB1,SB1N,SB2,SB2N,SV1,SV1N,SV2,SV2N
	71101-S2A-305ZQ	*YR564M* ﾃﾞｨｰﾌﾟﾊﾞｰｶﾞﾝﾃﾞｨﾒﾀﾘｯｸ	50,400	–	–	–	–	1	–	---------	---------	SB1,SB1N,SB2,SB2N,SV1,SV1N,SV2,SV2N
	71101-S2A-315ZD	*NH547*.....ﾍﾞﾙﾘﾅﾌﾞﾗｯｸ	53,000	–	–	–	–	–	1	---------	---------	SB1,SB1N,SB2,SB2N
	71101-S2A-315ZF	*NH565*.....ｸﾞﾗﾝﾌﾟﾘﾎﾜｲﾄ	53,000	–	–	–	–	–	1	---------	---------	SB1,SB1N,SB2,SB2N
	71101-S2A-315ZG	*NH609P*...ﾌﾟﾗﾁﾅﾎﾜｲﾄﾊﾟｰﾙ	53,000	–	–	–	–	–	1	---------	---------	SB1,SB1N,SB2,SB2N
	71101-S2A-315ZJ	*NH676M*.....ﾑｰﾝﾛｯｸﾒﾀﾘｯｸ	53,000	–	–	–	–	–	1	---------	---------	SB1,SB1N,SB2,SB2N
	71101-S2A-315ZL	*R510*.....ﾆｭｰﾌｫｰﾐｭﾗﾚｯﾄﾞ	53,000	–	–	–	–	–	1	---------	---------	SB1,SB1N,SB2,SB2N
	71101-S2A-315ZN	*Y65P*..ﾆｭｰｲﾝﾃﾞｨｲｴﾛｰﾊﾟｰﾙ	53,000	–	–	–	–	–	1	---------	---------	SB1,SB1N,SB2,SB2N
	71101-S2A-315ZP	*B545P*..ﾊﾞﾐｭｰﾀﾞﾌﾞﾙｰﾊﾟｰﾙ	50,400	–	–	–	–	–	1	---------	---------	SB1,SB1N,SB2,SB2N
	71101-S2A-315ZS	*NH745M*..ｼﾝｸﾛｼﾙﾊﾞｰﾒﾀﾘｯｸ	48,000	–	–	–	–	–	1	---------	---------	SB1,SB1N,SB2,SB2N
	71101-S2A-315ZT	*RP42P* ﾌﾟﾚﾐｱﾑｻﾝｾｯﾄﾓｰﾌﾞﾊﾟｰﾙ	48,000	–	–	–	–	–	1	---------	---------	SB1,SB1N,SB2,SB2N
	71101-S2A-405ZZ	･････････････････････	31,300	–	–	–	–	–	1	---------	---------	SS2,SS2N,SS3,SS3N
	71101-S2A-000ZP	*B523P*ﾛｲﾔﾙﾈｲﾋﾞｰﾌﾞﾙｰﾊﾟｰﾙ (GIOIRE)	50,800	–	–	1	–	–	–	---------	---------	B2,B2N,V2,V2N
	71101-S2A-000ZQ	*R523P* ﾀﾞｰｸｶｰﾃﾞｨﾅﾙﾚｯﾄﾞﾊﾟｰﾙ (GIOIRE)	50,800	–	–	1	–	–	–	---------	---------	B2,B2N,V2,V2N
2	71102-S2A-000	ｸﾞﾘﾙ,ﾌﾛﾝﾄﾊﾞﾝﾊﾟｰ ･･････････	3,090	1	1	1	–	–	–			
	71102-S2A-010	･････････････････････	3,600	–	–	–	1	1	1			
3	71103-S2A-000	ｽﾁﾌﾅｰ,ﾌﾛﾝﾄﾊﾞﾝﾊﾟｰｱｯﾊﾟｰ ･･	1,200	1	1	1	1	1	1			
4	71104-S2A-000ZA	ｶﾊﾞｰ,ﾌﾛﾝﾄｰｲﾝｸﾞﾌｯｸ *B66P*....ﾓﾝﾃｶﾙﾛﾌﾞﾙｰﾊﾟｰﾙ	670	1	1	–	–	–	–			
				–	–	1	–	–	–	---------	---------	B1,B1N,B2,B2N,V1,V1N,V2,V2N
	71104-S2A-000ZB	*NH547*.....ﾍﾞﾙﾘﾅﾌﾞﾗｯｸ	670	1	1	–	–	–	–			
				–	–	1	–	–	–	---------	---------	B1,B1N,B2,B2N,V1,V1N,V2,V2N
	71104-S2A-000ZC	*NH565*.....ｸﾞﾗﾝﾌﾟﾘﾎﾜｲﾄ	670	1	1	–	–	–	–			
				–	–	1	–	–	–	---------	---------	B1,B1N,B2,B2N,V1,V1N,V2,V2N
	71104-S2A-000ZD	*NH630M*..ｼﾙﾊﾞｰｽﾄｰﾝﾒﾀﾘｯｸ	670	1	1	–	–	–	–			
				–	–	1	–	–	–	---------	---------	B1,B1N,B2,B2N,V1,V1N,V2,V2N
	71104-S2A-000ZE	*R510*.....ﾆｭｰﾌｫｰﾐｭﾗﾚｯﾄﾞ	670	1	1	–	–	–	–			
				–	–	1	–	–	–	---------	---------	B1,B1N,B2,B2N,V1,V1N,V2,V2N
	71104-S2A-000ZF	*Y52P*.....ｲﾝﾃﾞｨｲｴﾛｰﾊﾟｰﾙ	670	1	1	–	–	–	–			
				–	–	1	–	–	–	---------	---------	B1,B1N,B2,B2N,V1,V1N,V2,V2N
	71104-S2A-000ZG	*PB73P*ﾐｯﾄﾞﾅｲﾄﾊﾟｰﾌﾟﾙﾊﾟｰﾙ	670	–	1	–	–	–	–			
				–	–	1	–	–	–	---------	---------	B1,B1N,B2,B2N,V1,V1N,V2,V2N
	71104-S2A-000ZH	*B513M* ﾆｭﾙﾌﾞﾙｸﾘﾝﾌﾞﾙｰﾒﾀﾘｯｸ	670	–	–	1	–	–	–	---------	---------	B1,B1N,B2,B2N,V1,V1N,V2,V2N
	71104-S2A-000ZJ	*GY19M*....ﾗｲﾑｸﾞﾘｰﾝﾒﾀﾘｯｸ	670	–	–	1	–	–	–	---------	---------	BC1,BC1N,BC2,BC2N,VC1,VC1N,VC2,VC2N
	71104-S2A-000ZK	*NH552M* ｾﾌﾞﾘﾝｸﾞｼﾙﾊﾞｰﾒﾀﾘｯｸ	670	–	–	1	–	–	–	---------	---------	B1,B1N,B2,B2N,V1,V1N,V2,V2N
	71104-S2A-000ZL	*NH609P*...ﾌﾟﾗﾁﾅﾎﾜｲﾄﾊﾟｰﾙ	670	–	–	1	–	–	–	---------	---------	BC1,BC1N,BC2,BC2N,VC1,VC1N,VC2,VC2N
	71104-S2A-000ZM	*R508P*.....ﾓﾝﾂｧﾚｯﾄﾞﾊﾟｰﾙ	670	–	–	1	–	–	–	---------	---------	BC1,BC1N,BC2,BC2N,VC1,VC1N,VC2,VC2N

6

バンパー

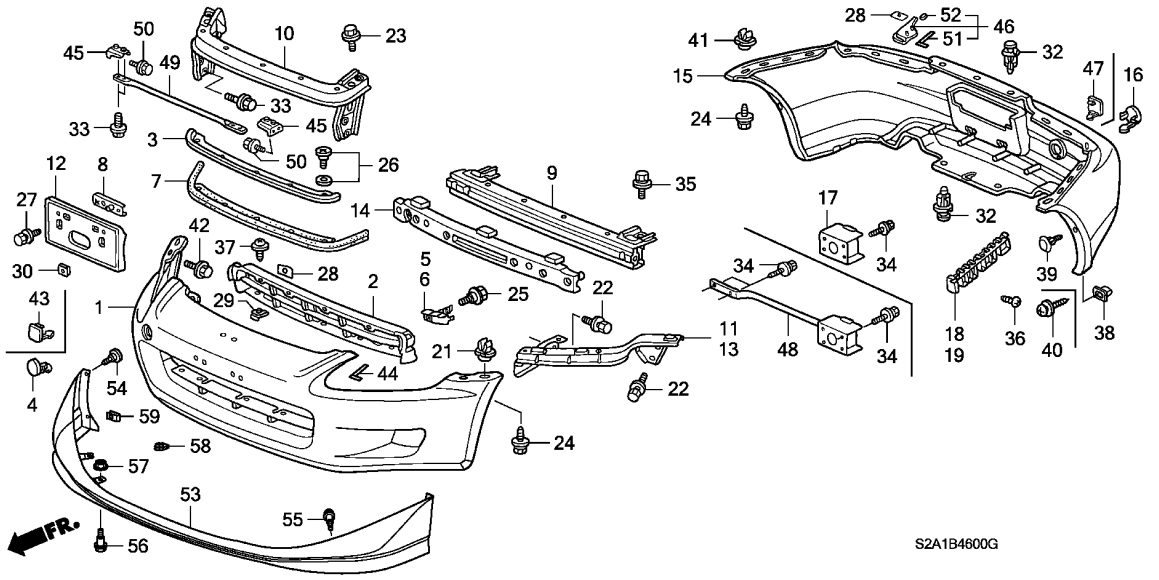

見出番号	部品番号	部品名	希望小売価格	使用個数 AP1 100 MT	AP1 110 MT	AP1 120 MT	AP1 130 135,200 MT	AP2 100 MT	AP2 110 MT	適用号機 初号機	終号機	タイプ
(4)	71104-S2A-000ZN	ｶﾊﾞｰ,ﾌﾛﾝﾄﾄｰｲﾝｸﾞﾌﾂｸ *YR536P*.ﾆｭｰｲﾓﾗｵﾚﾝｼﾞﾊﾟｰﾙ	670	–	–	1	–	–	–	--------	--------	BC1,BC1N,BC2,BC2N,VC1,VC1N,VC2,VC2N
	71104-S2A-000ZP	*B523P*ﾛｲﾔﾙﾈｲﾋﾞｰﾌﾞﾙｰﾊﾟｰﾙ (GIOIRE)	670	–	–	1	–	–	–	--------	--------	B2,B2N,V2,V2N
	71104-S2A-000ZQ	*R523P* ﾀﾞｰｸｶｰﾃﾞｨﾅﾙﾚｯﾄﾞﾊﾟｰﾙ (GIOIRE)	670	–	–	1	–	–	–	--------	--------	B2,B2N,V2,V2N
5	71105-S2A-000	ｽﾁﾌﾅｰ,R.ﾌﾛﾝﾄﾊﾞﾝﾊﾟｰ ·····	580	1	1	1	1	1	1			
6	71106-S2A-000	ｽﾁﾌﾅｰ,L.ﾌﾛﾝﾄﾊﾞﾝﾊﾟｰ ·····	580	1	1	1	1	1	1			
7	71108-S2A-010	ｼｰﾙ,ﾌﾛﾝﾄﾊﾞﾝﾊﾟｰ ·····	850	1	1	1	1	1	1			
8	71113-SH2-000	ﾅｯﾄ,ﾗｲｾﾝｽﾌﾟﾚｰﾄ ·····	260	2	2	2	2	2	2			
9	71130-S2A-000ZZ	ﾋﾞｰﾑCOMP.,ﾌﾛﾝﾄﾊﾞﾝﾊﾟｰ ···	9,950	1	1	1	–	–	–			
	71130-S2A-010ZZ	·····	9,000	–	–	–	1	1	1			
10	71140-S2A-000ZZ	ﾋﾞｰﾑCOMP.,ﾌﾛﾝﾄﾊﾞﾝﾊﾟｰｱｯﾊﾟｰ	3,970	1	1	–	–	–	–			
				–	–	1	–	–	–	--------	1202606	
	71140-S2A-010ZZ	·····	3,600	–	–	1	–	–	–	1202607		
				–	–	–	1	1	1			
11	71143-S2A-000ZZ	ﾋﾞｰﾑCOMP.,R.ﾌﾛﾝﾄﾊﾞﾝﾊﾟｰ ｺｰﾅｰｱｯﾊﾟｰ	1,600	1	1	1	1	1	1			
12	71145-S2A-000	ﾍﾞｰｽ,ﾌﾛﾝﾄﾗｲｾﾝｽﾌﾟﾚｰﾄ ····	1,500	1	1	1	1	1	–			
	71145-S2A-900	·····	1,500	–	–	–	–	–	1			
13	71148-S2A-000ZZ	ﾋﾞｰﾑCOMP.,L.ﾌﾛﾝﾄﾊﾞﾝﾊﾟｰ ｺｰﾅｰｱｯﾊﾟｰ	1,600	1	1	1	1	1	1			
14	71170-S2A-000	ｱﾌﾞｿｰﾊﾞｰ,ﾌﾛﾝﾄﾊﾞﾝﾊﾟｰ ····	3,530	1	1	1	–	–	–			
	71170-S2A-010	·····	3,200	–	–	–	1	1	1			

バンパー

見出番号	部品番号	部品名	希望小売価格	使用個数 AP1 100 MT	AP1 110 MT	AP1 120 MT	AP1 130 135,200 MT	AP2 100 MT	AP2 110 MT	適用号機 初号機	適用号機 終号機	タイプ
15	71501-S2A-000ZA	ﾌｪｲｽ,ﾘﾔｰﾊﾞﾝﾊﾟｰ *B66P*....ﾓﾝﾃｶﾙﾛﾌﾞﾙｰﾊﾟｰﾙ	50,800	1	1	–	–	–	–			
				–	–	1	–	–	–	---------	---------	B1,B1N,B2,B2N,V1,V1N,V2,V2N
	71501-S2A-000ZB	*NH547*.....ﾍﾞﾙﾘﾅﾌﾞﾗｯｸ	50,800	1	1	–	–	–	–			
				–	–	1	–	–	–	---------	---------	B1,B1N,B2,B2N,V1,V1N,V2,V2N
	71501-S2A-000ZC	*NH565*.....ｸﾞﾗﾝﾌﾟﾘﾎﾜｲﾄ	50,800	1	1	–	–	–	–			
				–	–	1	–	–	–	---------	---------	B1,B1N,B2,B2N,V1,V1N,V2,V2N
	71501-S2A-000ZD	*NH630M*..ｼﾙﾊﾞｰｽﾄｰﾝﾒﾀﾘｯｸ	50,800	1	1	–	–	–	–			
				–	–	1	–	–	–	---------	---------	B1,B1N,B2,B2N,V1,V1N,V2,V2N
	71501-S2A-000ZE	*R510*.....ﾆｭｰﾌｫｰﾐｭﾗﾚｯﾄﾞ	50,800	1	1	–	–	–	–			
				–	–	1	–	–	–	---------	---------	B1,B1N,B2,B2N,V1,V1N,V2,V2N
	71501-S2A-000ZF	*Y52P*.....ｲﾝﾃﾞｨｲｴﾛｰﾊﾟｰﾙ	50,800	1	1	–	–	–	–			
				–	–	1	–	–	–	---------	---------	B1,B1N,B2,B2N,V1,V1N,V2,V2N
	71501-S2A-000ZG	*PB73P*ﾐｯﾄﾞﾅｲﾄﾊﾟｰﾌﾟﾙﾊﾟｰﾙ	50,800	–	1	–	–	–	–			
				–	–	1	–	–	–	---------	---------	B1,B1N,B2,B2N,V1,V1N,V2,V2N
	71501-S2A-000ZH	*B513M* ﾆｭﾙﾌﾞﾙｸﾘﾝﾌﾞﾙｰﾒﾀﾘｯｸ	50,800	–	–	1	–	–	–	---------	---------	B1,B1N,B2,B2N,V1,V1N,V2,V2N
	71501-S2A-000ZJ	*GY19M*....ﾗｲﾑｸﾞﾘｰﾝﾒﾀﾘｯｸ	50,800	–	–	1	–	–	–	---------	---------	BC1,BC1N,BC2,BC2N,VC1,VC1N,VC2,VC2N
	71501-S2A-000ZK	*NH552M* ｾﾌﾞﾘﾝｸﾞｼﾙﾊﾞｰﾒﾀﾘｯｸ	50,800	–	–	1	–	–	–	---------	---------	B1,B1N,B2,B2N,V1,V1N,V2,V2N
	71501-S2A-000ZL	*NH609P*...ﾌﾟﾗﾁﾅﾎﾜｲﾄﾊﾟｰﾙ	50,800	–	–	1	–	–	–	---------	---------	BC1,BC1N,BC2,BC2N,VC1,VC1N,VC2,VC2N
	71501-S2A-000ZM	*R508P*.....ﾓﾝﾂｧﾚｯﾄﾞﾊﾟｰﾙ	50,800	–	–	1	–	–	–	---------	---------	BC1,BC1N,BC2,BC2N,VC1,VC1N,VC2,VC2N
	71501-S2A-000ZN	*YR536P*.ﾆｭｰｲﾒﾗｵﾚﾝｼﾞﾊﾟｰﾙ	50,800	–	–	1	–	–	–	---------	---------	BC1,BC1N,BC2,BC2N,VC1,VC1N,VC2,VC2N
	71501-S2A-010ZB	*NH547*.....ﾍﾞﾙﾘﾅﾌﾞﾗｯｸ	48,000	–	–	–	1	1	–	---------	---------	B1,B1N,B2,B2N,NB1,NB1N,NB2,NB2N,NV1,NV1N,NV2 NV2N,SB1,SB1N,SB2,SB2N,SV1,SV1N,SV2,SV2N,V1,V1N V2,V2N
				–	–	–	–	–	1			
	71501-S2A-010ZC	*NH565*.....ｸﾞﾗﾝﾌﾟﾘﾎﾜｲﾄ	48,000	–	–	–	1	1	–	---------	---------	B1,B1N,B2,B2N,NB1,NB1N,NB2,NB2N,NV1,NV1N,NV2 NV2N,SB1,SB1N,SB2,SB2N,SV1,SV1N,SV2,SV2N,V1,V1N V2,V2N
				–	–	–	–	–	1			
	71501-S2A-010ZD	*NH630M*..ｼﾙﾊﾞｰｽﾄｰﾝﾒﾀﾘｯｸ	48,000	–	–	–	1	1	–	---------	---------	B1,B1N,B2,B2N,NB1,NB1N,NB2,NB2N,NV1,NV1N,NV2 NV2N,SB1,SB1N,SB2,SB2N,SV1,SV1N,SV2,SV2N,V1,V1N V2,V2N
	71501-S2A-010ZE	*R510*.....ﾆｭｰﾌｫｰﾐｭﾗﾚｯﾄﾞ	48,000	–	–	–	1	1	–	---------	---------	B1,B1N,B2,B2N,NB1,NB1N,NB2,NB2N,NV1,NV1N,NV2 NV2N,SB1,SB1N,SB2,SB2N,SV1,SV1N,SV2,SV2N,V1,V1N V2,V2N
				–	–	–	–	–	1			
	71501-S2A-010ZH	*B513M* ﾆｭﾙﾌﾞﾙｸﾘﾝﾌﾞﾙｰﾒﾀﾘｯｸ	48,000	–	–	–	1	1	–	---------	---------	B1,B1N,B2,B2N,NB1,NB1N,NB2,NB2N,NV1,NV1N,NV2 NV2N,SB1,SB1N,SB2,SB2N,SV1,SV1N,SV2,SV2N,V1,V1N V2,V2N
	71501-S2A-010ZJ	*GY19M*....ﾗｲﾑｸﾞﾘｰﾝﾒﾀﾘｯｸ	48,000	–	–	–	1	–	–	---------	---------	BC1,BC1N,BC2,BC2N,NBC1,NBC1N,NBC2,NBC2N,NVC1 NVC1N,NVC2,NVC2N,SBC1,SBC1N,SBC2,SBC2N,SVC1 SVC1N,SVC2,SVC2N,VC1,VC1N,VC2,VC2N
	71501-S2A-010ZK	*NH552M* ｾﾌﾞﾘﾝｸﾞｼﾙﾊﾞｰﾒﾀﾘｯｸ	48,000	–	–	–	1	1	–	---------	---------	B1,B1N,B2,B2N,NB1,NB1N,NB2,NB2N,NV1,NV1N,NV2 NV2N,SB1,SB1N,SB2,SB2N,SV1,SV1N,SV2,SV2N,V1,V1N V2,V2N
	71501-S2A-010ZL	*NH609P*...ﾌﾟﾗﾁﾅﾎﾜｲﾄﾊﾟｰﾙ	48,000	–	–	–	1	1	–	---------	---------	BC1,BC1N,BC2,BC2N,NBC1,NBC1N,NBC2,NBC2N,NVC1 NVC1N,NVC2,NVC2N,SBC1,SBC1N,SBC2,SBC2N,SVC1 SVC1N,SVC2,SVC2N,VC1,VC1N,VC2,VC2N
				–	–	–	–	–	1			
	71501-S2A-010ZM	*R508P*.....ﾓﾝﾂｧﾚｯﾄﾞﾊﾟｰﾙ	48,000	–	–	–	1	–	–	---------	---------	BC1,BC1N,BC2,BC2N,NBC1,NBC1N,NBC2,NBC2N,NVC1 NVC1N,NVC2,NVC2N,SBC1,SBC1N,SBC2,SBC2N,SVC1 SVC1N,SVC2,SVC2N,VC1,VC1N,VC2,VC2N

バンパー

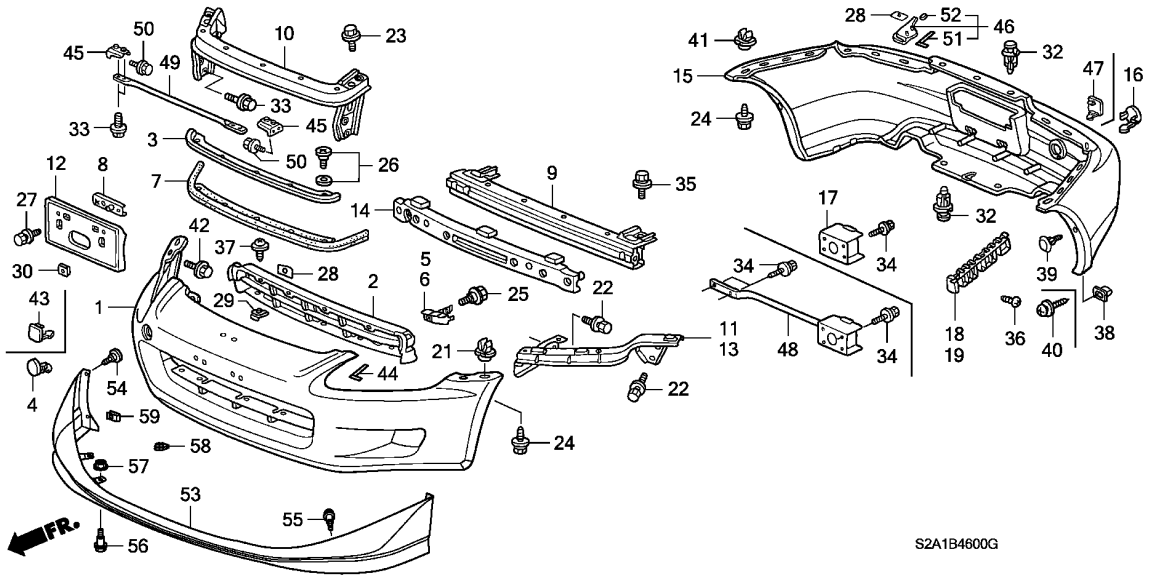

見出番号	部品番号	部品名	希望小売価格	使用個数 AP1 100 MT	AP1 110 MT	AP1 120 MT	AP1 130 135,200 MT	AP2 100 MT	AP2 110 MT	適用号機 初号機	終号機	タイプ
15)	71501-S2A-010ZN	ﾌｴｲｽ,ﾘﾔｰﾊﾞﾝﾊﾟｰ *YR536P*.ﾆｭｰｲﾓﾗｵﾚﾝｼﾞﾊﾟｰﾙ	48,000	–	–	–	1	1	–	---------	---------	BC1,BC1N,BC2,BC2N,NBC1,NBC1N,NBC2,NBC2N,NVC1 NVC1N,NVC2,NVC2N,SBC1,SBC1N,SBC2,SBC2N,SVC1 SVC1N,SVC2,SVC2N,VC1,VC1N,VC2,VC2N
	71501-S2A-010ZP	*B523P*ﾛｲﾔﾙﾈｲﾋﾞｰﾌﾞﾙｰﾊﾟｰﾙ	48,000	–	–	–	1	1	–	---------	---------	B1,B1N,B2,B2N,NB1,NB1N,NB2,NB2N,NV1,NV1N,NV2 NV2N,SB1,SB1N,SB2,SB2N,SV1,SV1N,SV2,SV2N,V1,V1N V2,V2N
	71501-S2A-010ZR	*NH676M*.....ﾑｰﾝﾛｯｸﾒﾀﾘｯｸ	48,000	–	–	–	1	1	–	---------	---------	B1,B1N,B2,B2N,NB1,NB1N,NB2,NB2N,NV1,NV1N,NV2 NV2N,SB1,SB1N,SB2,SB2N,SV1,SV1N,SV2,SV2N,V1,V1N V2,V2N
				–	–	–	–	–	1			
	71501-S2A-010ZS	*Y65P*..ﾆｭｰｲﾝﾃﾞｨｲｴﾛｰﾊﾟｰﾙ	48,000	–	–	–	1	1	–	---------	---------	B1,B1N,B2,B2N,NB1,NB1N,NB2,NB2N,NV1,NV1N,NV2 NV2N,SB1,SB1N,SB2,SB2N,SV1,SV1N,SV2,SV2N,V1,V1N V2,V2N
				–	–	–	–	–	1			
	71501-S2A-010ZT	*B545P*..ﾊﾞﾐｭｰﾀﾞﾌﾞﾙｰﾊﾟｰﾙ	48,000	–	–	–	–	1	1	---------	---------	SB1,SB1N,SB2,SB2N,SV1,SV1N,SV2,SV2N
	71501-S2A-010ZU	*YR564M* ﾃﾞｨｰﾌﾟﾊﾞｰｶﾞﾝﾃﾞｨﾒﾀﾘｯｸ	48,000	–	–	–	–	1	–	---------	---------	SB1,SB1N,SB2,SB2N,SV1,SV1N,SV2,SV2N
	71501-S2A-010ZV	*B554P*...ｱﾍﾟｯｸｽﾌﾞﾙｰﾊﾟｰﾙ	48,000	–	–	–	–	–	1	---------	---------	SS2,SS2N,SS3,SS3N
	71501-S2A-010ZW	*NH745M*..ｼﾝｸﾛｼﾙﾊﾞｰﾒﾀﾘｯｸ	48,000	–	–	–	–	–	1			
	71501-S2A-010ZX	*RP42P* ﾌﾟﾚﾐｱﾑｻﾝｾｯﾄﾓｰﾌﾞﾊﾟｰﾙ	48,000	–	–	–	–	–	1			
	71501-S2A-000ZP	*B523P*ﾛｲﾔﾙﾈｲﾋﾞｰﾌﾞﾙｰﾊﾟｰﾙ (GIOIRE)	50,800	–	–	1	–	–	–	---------	---------	B2,B2N,V2,V2N
	71501-S2A-000ZQ	*R523P* ﾀﾞｰｸｶｰﾃﾞｨﾅﾙﾚｯﾄﾞﾊﾟｰﾙ (GIOIRE)	50,800	–	–	1	–	–	–	---------	---------	B2,B2N,V2,V2N

B-46 バンパー

見出番号	部品番号	部品名	希望小売価格	使用個数 AP1 100 MT	AP1 110 MT	AP1 120 MT	AP1 130 135,200 MT	AP2 100 MT	AP2 110 MT	適用号機 初号機	終号機	タイプ
16	71504-S2A-000ZA	ｶﾊﾞｰ,ﾘﾔｰﾄｰｲﾝｸﾞﾌﾂｸ										
		B66P....ﾓﾝﾃｶﾙﾛﾌﾞﾙｰﾊﾟｰﾙ	670	1	1	–	–	–	–			
				–	–	1	–	–	–	---------	---------	B1, B1N, B2, B2N, V1, V1N, V2, V2N
	71504-S2A-000ZB	*NH547*.....ﾍﾞﾙﾘﾅﾌﾞﾗｯｸ	670	1	1	–	–	–	–			
				–	–	1	–	–	–	---------	---------	B1, B1N, B2, B2N, V1, V1N, V2, V2N
	71504-S2A-000ZC	*NH565*.....ｸﾞﾗﾝﾌﾟﾘﾎﾜｲﾄ	670	1	1	–	–	–	–			
				–	–	1	–	–	–	---------	---------	B1, B1N, B2, B2N, V1, V1N, V2, V2N
	71504-S2A-000ZD	*NH630M*..ｼﾙﾊﾞｰｽﾄｰﾝﾒﾀﾘｯｸ	670	1	1	–	–	–	–			
				–	–	1	–	–	–	---------	---------	B1, B1N, B2, B2N, V1, V1N, V2, V2N
	71504-S2A-000ZE	*R510*.....ﾆｭｰﾌｫｰﾐｭﾗﾚｯﾄﾞ	670	1	1	–	–	–	–			
				–	–	1	–	–	–	---------	---------	B1, B1N, B2, B2N, V1, V1N, V2, V2N
	71504-S2A-000ZF	*Y52P*.....ｲﾝﾃﾞｨｲｴﾛｰﾊﾟｰﾙ	670	1	1	–	–	–	–			
				–	–	1	–	–	–	---------	---------	B1, B1N, B2, B2N, V1, V1N, V2, V2N
	71504-S2A-000ZG	*PB73P*ﾐｯﾄﾞﾅｲﾄﾊﾟｰﾌﾟﾙﾊﾟｰﾙ	670	–	1	–	–	–	–			
				–	–	1	–	–	–	---------	---------	B1, B1N, B2, B2N, V1, V1N, V2, V2N
	71504-S2A-000ZH	*B513M*										
		ﾆｭﾙﾌﾞﾙｸﾘﾝﾌﾞﾙｰﾒﾀﾘｯｸ	670	–	–	1	–	–	–	---------	---------	B1, B1N, B2, B2N, V1, V1N, V2, V2N
	71504-S2A-000ZJ	*GY19M*....ﾗｲﾑｸﾞﾘｰﾝﾒﾀﾘｯｸ	670	–	–	1	–	–	–	---------	---------	BC1, BC1N, BC2, BC2N, VC1, VC1N, VC2, VC2N
	71504-S2A-000ZK	*NH552M*										
		ｾﾌﾞﾘﾝｸﾞｼﾙﾊﾞｰﾒﾀﾘｯｸ	670	–	–	1	–	–	–	---------	---------	B1, B1N, B2, B2N, V1, V1N, V2, V2N
	71504-S2A-000ZL	*NH609P*...ﾌﾟﾗﾁﾅﾎﾜｲﾄﾊﾟｰﾙ	670	–	–	1	–	–	–	---------	---------	BC1, BC1N, BC2, BC2N, VC1, VC1N, VC2, VC2N
	71504-S2A-000ZM	*R508P*.....ﾓﾝﾂｧﾚｯﾄﾞﾊﾟｰﾙ	670	–	–	1	–	–	–	---------	---------	BC1, BC1N, BC2, BC2N, VC1, VC1N, VC2, VC2N
	71504-S2A-000ZN	*YR536P*.ﾆｭｰｲﾓﾗｵﾚﾝｼﾞﾊﾟｰﾙ	670	–	–	1	–	–	–	---------	---------	BC1, BC1N, BC2, BC2N, VC1, VC1N, VC2, VC2N
	71504-S2A-000ZP	*B523P*ﾛｲﾔﾙﾈｲﾋﾞｰﾌﾞﾙｰﾊﾟｰﾙ	670									
		(GIOIRE)		–	–	1	–	–	–	---------	---------	B2, B2N, V2, V2N
	71504-S2A-000ZQ	*R523P*										
		ﾀﾞｰｸｶｰﾃﾞｨﾅﾙﾚｯﾄﾞﾊﾟｰﾙ	670									
		(GIOIRE)		–	–	1	–	–	–	---------	---------	B2, B2N, V2, V2N
17	71550-S2A-J00ZZ	ｽﾃｰCOMP.,ﾘﾔｰﾀｲﾀﾞｳﾝ ·····	4,970	1	1	1	–	–	–			
18	71581-S2A-003	ｽﾍﾟｰｻｰ,R.ﾘﾔｰﾊﾞﾝﾊﾟｰ ·····	600	1	1	1	1	1	1			
19	71586-S2A-003	ｽﾍﾟｰｻｰ,L.ﾘﾔｰﾊﾞﾝﾊﾟｰ ·····	600	1	1	1	1	1	1			
21	90107-S0X-A01	ｸﾞﾛﾒｯﾄ,ﾊﾞﾝﾊﾟｰｴﾝﾄﾞ ·····	70	2	–	–	–	–	–	---------	1008304	
	90107-SX0-003	·····	70	2	–	–	–	–	–	1008305		
				–	2	2	2	2	2			
22	90108-SF1-000	ﾎﾞﾙﾄﾜｯｼｬｰ 6X15 ·····	95	8	8	8	8	8	–			
	93405-06016-04	ﾎﾞﾙﾄﾜｯｼｬｰ 6X16 ·····	40	–	–	–	–	–	8			
23	90108-S0A-003	ﾎﾞﾙﾄ,ﾌﾗﾝｼﾞ 6X15 ·····	70	2	2	2	2	2	2			
24	90109-SS0-000	ｽｸﾘｭｰ,ﾀｯﾋﾟﾝｸﾞ 5X20 ·····	95	4	4	4	4	4	4			
25	90112-SS0-000	ﾎﾞﾙﾄ,ﾌﾗﾝｼﾞ 6X12 ·····	110	2	2	2	2	2	2			
26	90130-SR2-003	ﾎﾞﾙﾄASSY.,ﾊﾞﾝﾊﾟｰ ·····	135	5	5	5	5	5	5			
27	90181-SB6-000	ﾎﾞﾙﾄﾜｯｼｬｰ 6X16 ·····	60	2	2	2	–	–	–			
	93404-06016-04	·····	35	–	–	–	2	2	2			
28	90301-S2A-003	ﾅｯﾄ,ｽﾋﾟｰﾄﾞ (3.5MM) ·····	70	6	6	6	8	8	8			
29	90308-SB2-013	ﾅｯﾄ,ｻｽﾍﾟﾝｼｮﾝ 5MM ·····	170	5	5	5	–	–	–			
30	90675-SA5-003	ﾅｯﾄ,ｸﾘｯﾌﾟ 6MM ·····	115	2	2	2	2	2	2			
32	91503-SZ3-003	ｸﾘｯﾌﾟA,ﾊﾞﾝﾊﾟｰ ·····	90	5	5	5	5	5	5			
33	93405-06016-08	ﾎﾞﾙﾄﾜｯｼｬｰ 6X16 ·····	40	4	4	4	8	8	8			
34	93405-08025-08	ﾎﾞﾙﾄﾜｯｼｬｰ 8X25 ·····	55	4	4	4	6	6	6			
35	93407-10025-08	ﾎﾞﾙﾄﾜｯｼｬｰ 10X25 ·····	60	4	4	4	4	4	4			
36	93901-15380	ｽｸﾘｭｰ,ﾀｯﾋﾟﾝｸﾞ 5X16 ·····	25	6	6	6	6	6	6			
37	93903-252G0	ｽｸﾘｭｰ,ﾀｯﾋﾟﾝｸﾞ 5X12 ·····	45	5	5	5	–	–	–			
38	90106-S2A-003	ｸﾞﾛﾒｯﾄ,ﾊﾞﾝﾊﾟｰｾｯﾃｲﾝｸﾞ ···	100	2	–	–	–	–	–	---------	1008246	
	90106-S2A-013	·····	140	2	–	–	–	–	–	1008247		
				–	2	2	–	–	–			

6

バンパー

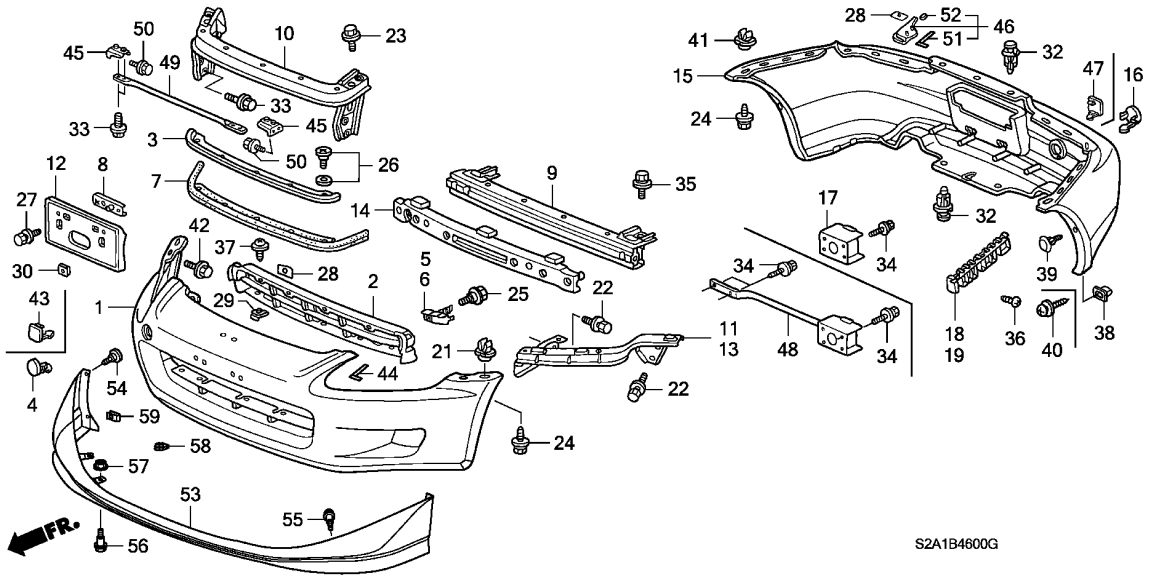

見出番号	部品番号	部品名	希望小売価格	AP1 100 MT	AP1 110 MT	AP1 120 MT	AP1 130 135,200 MT	AP2 100 MT	AP2 110 MT	適用号機 初号機	適用号機 終号機	タイプ
38)	90663-SB0-003	ｸﾞﾛﾒｯﾄ,ｽｸﾘｭｰ 5MM(ｲｴﾛｰ) ・	95	–	–	–	2	2	2			
39	90108-SW3-003	ｸﾘｯﾌﾟ,ﾊﾞﾝﾊﾟｰｾｯﾃｲﾝｸﾞ ・・・・	80	2	–	–	–	–	–	---------	1008246	
40	90105-S2A-000	ｽｸﾘｭｰﾜｯｼｬｰ 4X20(ｽﾃﾝﾚｽ) ・	70	2	–	–	–	–	–	1008247		
				–	2	2	–	–	–			
	90114-SE0-000	ｽｸﾘｭｰ,ﾀｯﾋﾟﾝｸﾞ 5X20 ・・・・・	105	–	–	–	2	2	2			
41	90107-S0X-A01	ｸﾞﾛﾒｯﾄ,ﾊﾞﾝﾊﾟｰｴﾝﾄﾞ ・・・・・・	70	2	2	2	2	2	2			
42	93403-06012-04	ﾎﾞﾙﾄﾜｯｼｬｰ 6X12 ・・・・・・・・・	40	–	2	2	2	2	2			
43	71104-S2A-010ZB	ｶﾊﾞｰ,ﾌﾛﾝﾄﾄｰｲﾝｸﾞﾌﾂｸ										
		NH547.....ﾍﾞﾙﾘﾅﾌﾞﾗｯｸ	600	–	–	–	1	1	–	---------	---------	B1, B1N, B2, B2N, NB1, NB1N, NB2, NB2N, NV1, NV1N, NV2 NV2N, SB1, SB1N, SB2, SB2N, SV1, SV1N, SV2, SV2N, V1, V1N V2, V2N
				–	–	–	–	–	1			
	71104-S2A-010ZC	*NH565*.....ｸﾞﾗﾝﾌﾟﾘﾎﾜｲﾄ	600	–	–	–	1	1	–	---------	---------	B1, B1N, B2, B2N, NB1, NB1N, NB2, NB2N, NV1, NV1N, NV2 NV2N, SB1, SB1N, SB2, SB2N, SV1, SV1N, SV2, SV2N, V1, V1N V2, V2N
				–	–	–	–	–	1			
	71104-S2A-010ZD	*NH630M*..ｼﾙﾊﾞｰｽﾄｰﾝﾒﾀﾘｯｸ	600	–	–	–	1	1	–	---------	---------	B1, B1N, B2, B2N, NB1, NB1N, NB2, NB2N, NV1, NV1N, NV2 NV2N, SB1, SB1N, SB2, SB2N, SV1, SV1N, SV2, SV2N, V1, V1N V2, V2N
	71104-S2A-010ZE	*R510*.....ﾆｭｰﾌｫｰﾐｭﾗﾚｯﾄﾞ	600	–	–	–	1	1	–	---------	---------	B1, B1N, B2, B2N, NB1, NB1N, NB2, NB2N, NV1, NV1N, NV2 NV2N, SB1, SB1N, SB2, SB2N, SV1, SV1N, SV2, SV2N, V1, V1N V2, V2N
				–	–	–	–	–	1			
	71104-S2A-010ZH	*B513M* ﾆｭﾙﾌﾞﾙｸﾘﾝﾌﾞﾙｰﾒﾀﾘｯｸ	600	–	–	–	1	1	–	---------	---------	B1, B1N, B2, B2N, NB1, NB1N, NB2, NB2N, NV1, NV1N, NV2 NV2N, SB1, SB1N, SB2, SB2N, SV1, SV1N, SV2, SV2N, V1, V1N V2, V2N

B-46 バンパー

見出番号	部品番号	部品名	希望小売価格	使用個数 AP1 100 MT	AP1 110 MT	AP1 120 MT	AP1 130 135,200 MT	AP2 100 MT	AP2 110 MT	適用号機 初号機	終号機	タイプ
43)	71104-S2A-010ZJ	ｶﾊﾞｰ,ﾌﾛﾝﾄﾄｰｲﾝｸﾞﾌﾂｸ										
		GY19M....ﾗｲﾑｸﾞﾘｰﾝﾒﾀﾘｯｸ	600	–	–	–	1	–	–	---------	---------	BC1, BC1N, BC2, BC2N, NBC1, NBC1N, NBC2, NBC2N, NVC1 NVC1N, NVC2, NVC2N, SBC1, SBC1N, SBC2, SBC2N, SVC1 SVC1N, SVC2, SVC2N, VC1, VC1N, VC2, VC2N
	71104-S2A-010ZK	*NH552M*										
		ｾﾌﾞﾘﾝｸﾞｼﾙﾊﾞｰﾒﾀﾘｯｸ	600	–	–	–	1	1	–	---------	---------	B1, B1N, B2, B2N, NB1, NB1N, NB2, NB2N, NV1, NV1N, NV2 NV2N, SB1, SB1N, SB2, SB2N, SV1, SV1N, SV2, SV2N, V1, V1N V2, V2N
	71104-S2A-010ZL	*NH609P*...ﾌﾟﾗﾁﾅﾎﾜｲﾄﾊﾟｰﾙ	600	–	–	–	1	1	–	---------	---------	BC1, BC1N, BC2, BC2N, NBC1, NBC1N, NBC2, NBC2N, NVC1 NVC1N, NVC2, NVC2N, SBC1, SBC1N, SBC2, SBC2N, SVC1 SVC1N, SVC2, SVC2N, VC1, VC1N, VC2, VC2N
				–	–	–	–	–	1			
	71104-S2A-010ZM	*R508P*.....ﾓﾝﾂｧﾚｯﾄﾞﾊﾟｰﾙ	600	–	–	–	1	–	–	---------	---------	BC1, BC1N, BC2, BC2N, NBC1, NBC1N, NBC2, NBC2N, NVC1 NVC1N, NVC2, NVC2N, SBC1, SBC1N, SBC2, SBC2N, SVC1 SVC1N, SVC2, SVC2N, VC1, VC1N, VC2, VC2N
	71104-S2A-010ZN	*YR536P*.ﾆｭｰｲﾓﾗｵﾚﾝｼﾞﾊﾟｰﾙ	600	–	–	–	1	1	–	---------	---------	BC1, BC1N, BC2, BC2N, NBC1, NBC1N, NBC2, NBC2N, NVC1 NVC1N, NVC2, NVC2N, SBC1, SBC1N, SBC2, SBC2N, SVC1 SVC1N, SVC2, SVC2N, VC1, VC1N, VC2, VC2N
	71104-S2A-010ZP	*B523P*ﾛｲﾔﾙﾈｲﾋﾞｰﾌﾞﾙｰﾊﾟｰﾙ	600	–	–	–	1	1	–	---------	---------	B1, B1N, B2, B2N, NB1, NB1N, NB2, NB2N, NV1, NV1N, NV2 NV2N, SB1, SB1N, SB2, SB2N, SV1, SV1N, SV2, SV2N, V1, V1N V2, V2N
	71104-S2A-010ZR	*NH676M*.....ﾑｰﾝﾛｯｸﾒﾀﾘｯｸ	600	–	–	–	1	1	–	---------	---------	B1, B1N, B2, B2N, NB1, NB1N, NB2, NB2N, NV1, NV1N, NV2 NV2N, SB1, SB1N, SB2, SB2N, SV1, SV1N, SV2, SV2N, V1, V1N V2, V2N
				–	–	–	–	–	1			
	71104-S2A-010ZS	*Y65P*..ﾆｭｰｲﾝﾃﾞｨｲｴﾛｰﾊﾟｰﾙ	600	–	–	–	1	1	–	---------	---------	B1, B1N, B2, B2N, NB1, NB1N, NB2, NB2N, NV1, NV1N, NV2 NV2N, SB1, SB1N, SB2, SB2N, SV1, SV1N, SV2, SV2N, V1, V1N V2, V2N
				–	–	–	–	–	1			
	71104-S2A-010ZT	*B545P*..ﾊﾞﾐｭｰﾀﾞﾌﾞﾙｰﾊﾟｰﾙ	600	–	–	–	–	1	1	---------	---------	SB1, SB1N, SB2, SB2N, SV1, SV1N, SV2, SV2N
	71104-S2A-010ZU	*YR564M*										
		ﾃﾞｨｰﾌﾟﾊﾞｰｶﾞﾝﾃﾞｨﾒﾀﾘｯｸ	600	–	–	–	–	1	–	---------	---------	SB1, SB1N, SB2, SB2N, SV1, SV1N, SV2, SV2N
	71104-S2A-010ZV	*B554P*...ｱﾍﾟｯｸｽﾌﾞﾙｰﾊﾟｰﾙ	600	–	–	–	–	–	1	---------	---------	SS2, SS2N, SS3, SS3N
	71104-S2A-010ZW	*NH745M*..ｼﾝｸﾛｼﾙﾊﾞｰﾒﾀﾘｯｸ	600	–	–	–	–	–	1			
	71104-S2A-010ZX	*RP42P*										
		ﾌﾟﾚﾐｱﾑｻﾝｾｯﾄﾓｰﾌﾞﾊﾟｰﾙ	600	–	–	–	–	–	1			
44	71114-S2A-000	ｼｰﾙ,ﾊﾞﾝﾊﾟｰ ･････････････	200	–	–	–	2	2	2			
45	71142-S2A-000	ﾌﾞﾗｹｯﾄ,ﾌﾛﾝﾄﾊﾟﾌｫｰﾏﾝｽﾛｯﾄﾞ	300	–	–	–	2	2	2			
46	71502-S2A-000	ﾌﾟﾛﾃｸﾀｰ,R.ﾘﾔｰﾊﾞﾝﾊﾟｰ ････	500	–	–	–	1	1	1			
47	71504-S2A-010ZB	ｶﾊﾞｰ,ﾘﾔｰﾄｰｲﾝｸﾞﾌﾂｸ										
		NH547.....ﾍﾟﾙﾘﾅﾌﾞﾗｯｸ	600	–	–	–	1	1	–	---------	---------	B1, B1N, B2, B2N, NB1, NB1N, NB2, NB2N, NV1, NV1N, NV2 NV2N, SB1, SB1N, SB2, SB2N, SV1, SV1N, SV2, SV2N, V1, V1N V2, V2N
				–	–	–	–	–	1			
	71504-S2A-010ZC	*NH565*.....ｸﾞﾗﾝﾌﾟﾘﾎﾜｲﾄ	600	–	–	–	1	1	–	---------	---------	B1, B1N, B2, B2N, NB1, NB1N, NB2, NB2N, NV1, NV1N, NV2 NV2N, SB1, SB1N, SB2, SB2N, SV1, SV1N, SV2, SV2N, V1, V1N V2, V2N
				–	–	–	–	–	1			
	71504-S2A-010ZD	*NH630M*..ｼﾙﾊﾞｰｽﾄｰﾝﾒﾀﾘｯｸ	600	–	–	–	1	1	–	---------	---------	B1, B1N, B2, B2N, NB1, NB1N, NB2, NB2N, NV1, NV1N, NV2 NV2N, SB1, SB1N, SB2, SB2N, SV1, SV1N, SV2, SV2N, V1, V1N V2, V2N
	71504-S2A-010ZE	*R510*.....ﾆｭｰﾌｫｰﾐｭﾗﾚｯﾄﾞ	600	–	–	–	1	1	–	---------	---------	B1, B1N, B2, B2N, NB1, NB1N, NB2, NB2N, NV1, NV1N, NV2 NV2N, SB1, SB1N, SB2, SB2N, SV1, SV1N, SV2, SV2N, V1, V1N V2, V2N
				–	–	–	–	–	1			

6

バンパー

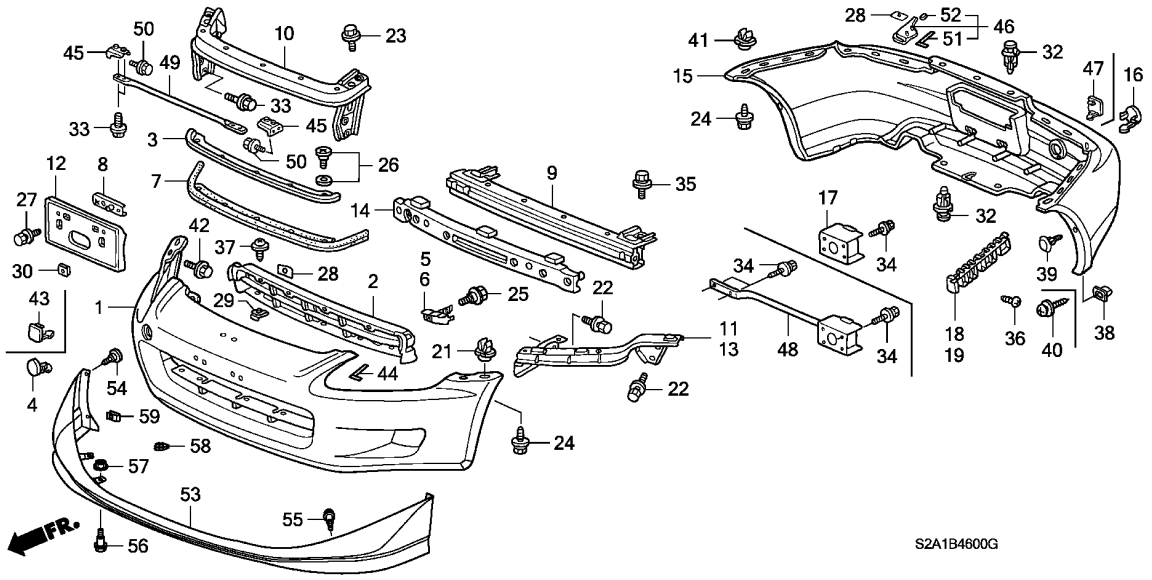

見出番号	部品番号	部品名	希望小売価格	使用個数 AP1 100 MT	AP1 110 MT	AP1 120 MT	AP1 130 135,200 MT	AP2 100 MT	AP2 110 MT	適用号機 初号機	終号機	タイプ
47)	71504-S2A-010ZH	カバー,リヤートーイングフック *B513M* ニュルブルクリンブルーメタリック	600	–	–	–	1	1	–	---------	---------	B1, B1N, B2, B2N, NB1, NB1N, NB2, NB2N, NV1, NV1N, NV2 NV2N, SB1, SB1N, SB2, SB2N, SV1, SV1N, SV2, SV2N, V1, V1N V2, V2N
	71504-S2A-010ZJ	*GY19M*....ライムグリーンメタリック	600	–	–	–	1	–	–	---------	---------	BC1, BC1N, BC2, BC2N, NBC1, NBC1N, NBC2, NBC2N, NVC1 NVC1N, NVC2, NVC2N, SBC1, SBC1N, SBC2, SBC2N, SVC1 SVC1N, SVC2, SVC2N, VC1, VC1N, VC2, VC2N
	71504-S2A-010ZK	*NH552M* セブリングシルバーメタリック	600	–	–	–	1	1	–	---------	---------	B1, B1N, B2, B2N, NB1, NB1N, NB2, NB2N, NV1, NV1N, NV2 NV2N, SB1, SB1N, SB2, SB2N, SV1, SV1N, SV2, SV2N, V1, V1N V2, V2N
	71504-S2A-010ZL	*NH609P*...プラチナホワイトパール	600	–	–	–	1	1	–	---------	---------	BC1, BC1N, BC2, BC2N, NBC1, NBC1N, NBC2, NBC2N, NVC1 NVC1N, NVC2, NVC2N, SBC1, SBC1N, SBC2, SBC2N, SVC1 SVC1N, SVC2, SVC2N, VC1, VC1N, VC2, VC2N
				–	–	–	–	–	1			
	71504-S2A-010ZM	*R508P*.....モンツァレッドパール	600	–	–	–	1	–	–	---------	---------	BC1, BC1N, BC2, BC2N, NBC1, NBC1N, NBC2, NBC2N, NVC1 NVC1N, NVC2, NVC2N, SBC1, SBC1N, SBC2, SBC2N, SVC1 SVC1N, SVC2, SVC2N, VC1, VC1N, VC2, VC2N
	71504-S2A-010ZN	*YR536P*.ニューイモラオレンジパール	600	–	–	–	1	1	–	---------	---------	BC1, BC1N, BC2, BC2N, NBC1, NBC1N, NBC2, NBC2N, NVC1 NVC1N, NVC2, NVC2N, SBC1, SBC1N, SBC2, SBC2N, SVC1 SVC1N, SVC2, SVC2N, VC1, VC1N, VC2, VC2N
	71504-S2A-010ZP	*B523P*ロイヤルネイビーブルーパール	600	–	–	–	1	1	–	---------	---------	B1, B1N, B2, B2N, NB1, NB1N, NB2, NB2N, NV1, NV1N, NV2 NV2N, SB1, SB1N, SB2, SB2N, SV1, SV1N, SV2, SV2N, V1, V1N V2, V2N

6

B-46 バンパー

見出番号	部品番号	部品名	希望小売価格	使用個数 AP1 100 MT	AP1 110 MT	AP1 120 MT	AP1 130 135,200 MT	AP2 100 MT	AP2 110 MT	適用号機 初号機	終号機	タイプ
47)	71504-S2A-010ZR	ｶﾊﾞｰ,ﾘﾔｰﾄｰｲﾝｸﾞﾌﾂｸ										
		NH676M.....ﾑｰﾝﾛｯｸﾒﾀﾘｯｸ	600	–	–	–	1	1	–	---------	---------	B1, B1N, B2, B2N, NB1, NB1N, NB2, NB2N, NV1, NV1N, NV2 NV2N, SB1, SB1N, SB2, SB2N, SV1, SV1N, SV2, SV2N, V1, V1N V2, V2N
				–	–	–	–	–	1			
	71504-S2A-010ZS	*Y65P*..ﾆｭｰｲﾝﾃﾞｨｲｴﾛｰﾊﾟｰﾙ	600	–	–	–	1	1	–	---------	---------	B1, B1N, B2, B2N, NB1, NB1N, NB2, NB2N, NV1, NV1N, NV2 NV2N, SB1, SB1N, SB2, SB2N, SV1, SV1N, SV2, SV2N, V1, V1N V2, V2N
				–	–	–	–	–	1			
	71504-S2A-010ZT	*B545P*..ﾊﾞﾐｭｰﾀﾞﾌﾞﾙｰﾊﾟｰﾙ	600	–	–	–	–	1	1	---------	---------	SB1, SB1N, SB2, SB2N, SV1, SV1N, SV2, SV2N
	71504-S2A-010ZU	*YR564M* ﾃﾞｨｰﾌﾟﾊﾞｰｶﾞﾝﾃﾞｨﾒﾀﾘｯｸ	600	–	–	–	–	1	–	---------	---------	SB1, SB1N, SB2, SB2N, SV1, SV1N, SV2, SV2N
	71504-S2A-010ZV	*B554P*...ｱﾍﾟｯｸｽﾌﾞﾙｰﾊﾟｰﾙ	600	–	–	–	–	–	1	---------	---------	SS2, SS2N, SS3, SS3N
	71504-S2A-010ZW	*NH745M*..ｼﾝｸﾛｼﾙﾊﾞｰﾒﾀﾘｯｸ	600	–	–	–	–	–	1			
	71504-S2A-010ZX	*RP42P* ﾌﾟﾚﾐｱﾑｻﾝｾｯﾄﾓｰﾌﾞﾊﾟｰﾙ	600	–	–	–	–	–	1			
48	71550-S2A-J01ZZ	ｽﾃｰCOMP.,ﾘﾔｰﾀｲﾀﾞｳﾝ ·····	6,000	–	–	–	1	1	1			
49	74615-S2A-000ZZ	ﾛｯﾄﾞ,ﾌﾛﾝﾄﾊﾟﾌｫｰﾏﾝｽ ·····	4,500	–	–	–	1	1	1			
50	95701-06010-08	ﾎﾞﾙﾄ,ﾌﾗﾝｼﾞ 6X10 ·····	35	–	–	–	4	–	–	---------	---------	BC1, BC1N, BC2, BC2N, B1, B1N, B2, B2N, VC1, VC1N, VC2 VC2N, V1, V1N, V2, V2N
	93402-06010-08	ﾎﾞﾙﾄﾜｯｼｬｰ 6X10 ·····	35	–	–	–	4	–	–	---------	---------	NBC1, NBC1N, NBC2, NBC2N, NB1, NB1N, NB2, NB2N, NVC1 NVC1N, NVC2, NVC2N, NV1, NV1N, NV2, NV2N, SBC1, SBC1N SBC2, SBC2N, SB1, SB1N, SB2, SB2N, SVC1, SVC1N, SVC2 SVC2N, SV1, SV1N, SV2, SV2N
				–	–	–	–	4	4			
51	71114-S2A-000	ｼｰﾙ,ﾊﾞﾝﾊﾟｰ ·····	200	–	–	–	1	–	–	---------	---------	NBC1, NBC1N, NBC2, NBC2N, NB1, NB1N, NB2, NB2N, NVC1 NVC1N, NVC2, NVC2N, NV1, NV1N, NV2, NV2N, SBC1, SBC1N SBC2, SBC2N, SB1, SB1N, SB2, SB2N, SVC1, SVC1N, SVC2 SVC2N, SV1, SV1N, SV2, SV2N
				–	–	–	1	–	–	1300015	---------	BC1, BC1N, BC2, BC2N, B1, B1N, B2, B2N, VC1, VC1N, VC2 VC2N, V1, V1N, V2, V2N
				–	–	–	–	1	1			
52	71503-S2A-000	ｼｰﾙA,ﾘﾔｰﾊﾞﾝﾊﾟｰ ·····	70	–	–	–	1	–	–	---------	---------	NBC1, NBC1N, NBC2, NBC2N, NB1, NB1N, NB2, NB2N, NVC1 NVC1N, NVC2, NVC2N, NV1, NV1N, NV2, NV2N, SBC1, SBC1N SBC2, SBC2N, SB1, SB1N, SB2, SB2N, SVC1, SVC1N, SVC2 SVC2N, SV1, SV1N, SV2, SV2N
				–	–	–	1	–	–	1300015	---------	BC1, BC1N, BC2, BC2N, B1, B1N, B2, B2N, VC1, VC1N, VC2 VC2N, V1, V1N, V2, V2N
				–	–	–	–	1	1			
53	71110-S2A-A00ZA	ｽﾎﾟｲﾗｰASSY.,ﾌﾛﾝﾄｱﾝﾀﾞｰ										
		B554P 1 ｱﾍﾟｯｸｽﾌﾞﾙｰﾊﾟｰﾙ	44,700	–	–	–	–	–	1	---------	---------	SS2, SS2N, SS3, SS3N
	71110-S2A-A00ZB	*NH547 1*.ﾍﾟﾙﾘﾅﾌﾞﾗｯｸ	44,700	–	–	–	–	–	1	---------	---------	SS2, SS2N, SS3, SS3N
	71110-S2A-A00ZC	*NH565 1*ｸﾞﾗﾝﾌﾟﾘﾎﾜｲﾄ	44,700	–	–	–	–	–	1	---------	---------	SS2, SS2N, SS3, SS3N
	71110-S2A-A00ZD	*Y65P 1* ﾆｭｰｲﾝﾃﾞｨｲｴﾛｰﾊﾟｰﾙ	44,700	–	–	–	–	–	1	---------	---------	SS2, SS2N, SS3, SS3N
	71110-S2A-A00ZF	*NH609P 1* ﾌﾟﾗﾁﾅﾎﾜｲﾄﾊﾟｰﾙ	44,700	–	–	–	–	–	1	---------	---------	SS2, SS2N, SS3, SS3N
	71110-S2A-A00ZG	*NH676M 1*ﾑｰﾝﾛｯｸﾒﾀﾘｯｸ	44,700	–	–	–	–	–	1	---------	---------	SS2, SS2N, SS3, SS3N
	71110-S2A-A00ZH	*NH745M 1* ｼﾝｸﾛｼﾙﾊﾞｰﾒﾀﾘｯｸ	44,700	–	–	–	–	–	1	---------	---------	SS2, SS2N, SS3, SS3N
	71110-S2A-A00ZJ	*R510 1* ﾆｭｰﾌｫｰﾐｭﾗﾚｯﾄﾞ	44,700	–	–	–	–	–	1	---------	---------	SS2, SS2N, SS3, SS3N
	71110-S2A-A00ZK	*RP42P 1* ﾌﾟﾚﾐｱﾑｻﾝｾｯﾄﾓｰﾌﾞﾊﾟｰﾙ	44,700	–	–	–	–	–	1	---------	---------	SS2, SS2N, SS3, SS3N
54	90103-TA0-000	ｽｸﾘｭｰ,ﾀｯﾋﾟﾝｸﾞ 5X20 ·····	160	–	–	–	–	–	4	---------	---------	SS2, SS2N, SS3, SS3N

6

B-46 バンパー

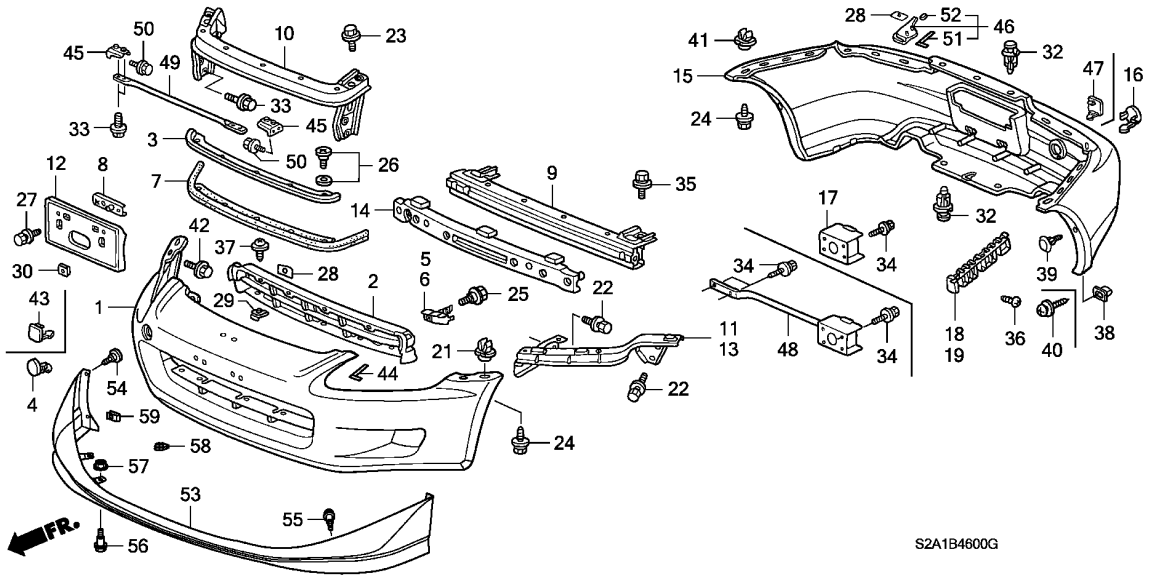

見出番号	部品番号	部品名	希望小売価格	使用個数 AP1 100 MT	AP1 110 MT	AP1 120 MT	AP1 130 135, 200 MT	AP2 100 MT	AP2 110 MT	適用号機 初号機	終号機	タイプ
55	90140-SD9-000	ﾎﾞﾙﾄ,ﾊﾞﾝﾊﾟｰ ･････････････	175	–	–	–	–	–	8	---------	---------	SS2, SS2N, SS3, SS3N
56	90192-SG0-003	ﾎﾞﾙﾄ,ﾊﾞﾝﾊﾟｰｺｰﾅｰ ････････	115	–	–	–	–	–	7	---------	---------	SS2, SS2N, SS3, SS3N
57	90222-S04-003	ﾅｯﾄ,ｽﾍﾟｼｬﾙ 6MM ････････	70	–	–	–	–	–	5	---------	---------	SS2, SS2N, SS3, SS3N
58	90321-SE1-000	ﾅｯﾄ,ｸﾘｯﾌﾟ (ｴｱｰｽﾎﾟｲﾗｰ) ･･	185	–	–	–	–	–	2	---------	---------	SS2, SS2N, SS3, SS3N
59	90331-S3Y-003	ﾅｯﾄ,ｽﾌﾟﾘﾝｸﾞ 5MM ････････	70	–	–	–	–	–	4	---------	---------	SS2, SS2N, SS3, SS3N

6

B-47 エンジンマウント (MT)

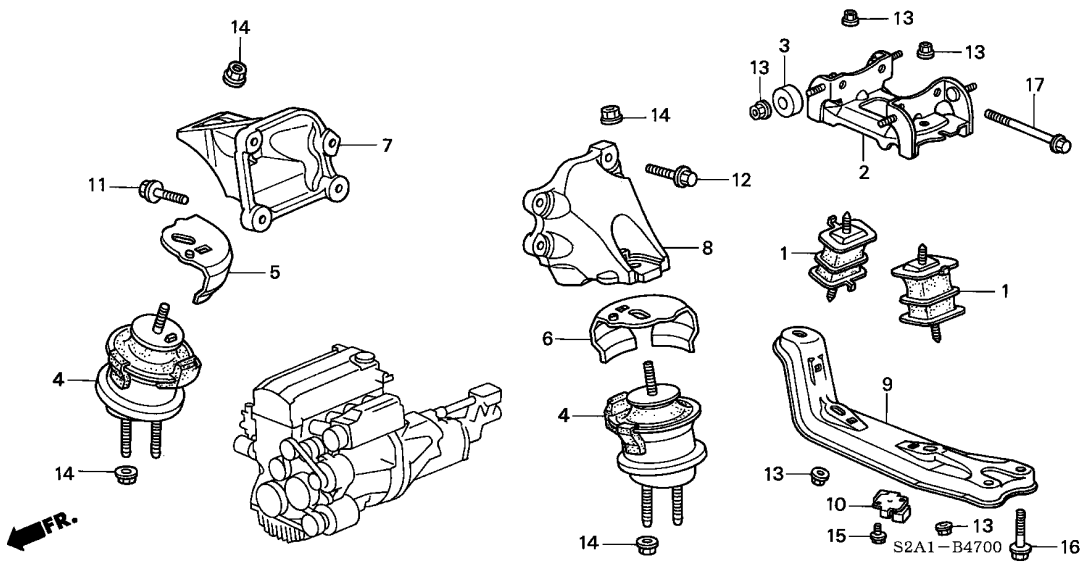

整備項目	標準時間
ﾗﾊﾞｰ, ﾄﾗﾝｽﾐｯｼｮﾝﾏｳﾝﾃｲﾝｸﾞ ･･････ (ﾆｺﾃﾞﾓﾄﾞｳｼﾞｶﾝ)	0.7
ﾗﾊﾞｰASSY., ﾌﾛﾝﾄｴﾝｼﾞﾝ ﾏｳﾝﾃｲﾝｸﾞ ･ (ｻﾕｳﾄﾞｳｼﾞｺｳｶﾝ 2.0)	1.3

見出番号	部品番号	部品名	希望小売価格	使用個数 AP1 100 MT	AP1 110 MT	AP1 120 MT	AP1 130 135,200 MT	AP2 100 MT	AP2 110 MT	適用号機 初号機	終号機	タイプ
1	50806-S2A-000	ﾗﾊﾞｰ, ﾄﾗﾝｽﾐｯｼｮﾝﾏｳﾝﾃｲﾝｸﾞ ･	2,000	2	2	2	2	2	2			
2	50807-S2A-010	ﾌﾞﾗｹｯﾄ, ﾄﾗﾝｽﾐｯｼｮﾝﾏｳﾝﾄ ･･･	1,500	1	1	1	1	1	1			
3	50808-S2A-000	ﾏｽ, ﾐｯｼｮﾝﾏｳﾝﾃｲﾝｸﾞ ･･････	400	4	4	4	4	4	4			
4	50810-S2A-003	ﾗﾊﾞｰASSY., ﾌﾛﾝﾄｴﾝｼﾞﾝ ﾏｳﾝﾃｲﾝｸﾞ	7,000	2	2	2	2	2	2			
5	50815-S2A-013	ｽﾄｯﾊﾟｰ, R. ｱｳﾀｰ ･････････	800	1	1	1	1	1	1			
6	50816-S2A-013	ｽﾄｯﾊﾟｰ, L. ｱｳﾀｰ ･････････	800	1	1	1	1	1	1			
7	50824-S2A-000	ﾌﾞﾗｹｯﾄ, R. ﾌﾛﾝﾄｴﾝｼﾞﾝ ﾏｳﾝﾃｲﾝｸﾞ	4,500	1	1	1	1	1	1			
8	50825-S2A-000	ﾌﾞﾗｹｯﾄ, L. ﾌﾛﾝﾄｴﾝｼﾞﾝ ﾏｳﾝﾃｲﾝｸﾞ	4,500	1	1	1	1	1	1			
9	50835-S2A-000	ﾋﾞｰﾑ, ﾐｯｼｮﾝﾏｳﾝﾃｲﾝｸﾞ ････	2,500	1	1	1	1	1	1			
10	50836-S2A-000	ﾀﾞﾝﾊﾟｰ, ﾄﾗﾝｽﾐｯｼｮﾝﾋﾞｰﾑ ﾀﾞｲﾅﾐｯｸ	1,200	1	1	1	1	1	1			
11	90167-S2A-000	ﾎﾞﾙﾄ, ﾌﾗﾝｼﾞ 10X40 ･･････	120	4	4	4	4	4	4			
12	90168-S2A-000	ﾎﾞﾙﾄ, ﾌﾗﾝｼﾞ 10X35 ･･････	120	4	4	4	4	−	−			
				−	−	−	−	4	−	--------	1000982	
	90168-S2A-010	･･････････････････	120	−	−	−	−	4	−	1000983		
				−	−	−	−	−	4			
13	94050-08080	ﾅｯﾄ, ﾌﾗﾝｼﾞ 8MM ･････････	35	8	8	8	8	8	8			
14	94050-12080	ﾅｯﾄ, ﾌﾗﾝｼﾞ 12MM ････････	55	6	6	6	6	6	6			
15	95701-06012-08	ﾎﾞﾙﾄ, ﾌﾗﾝｼﾞ 6X12 ･･････	35	2	2	2	2	2	2			
16	95701-10025-08	ﾎﾞﾙﾄ, ﾌﾗﾝｼﾞ 10X25 ･･････	55	3	3	3	3	3	3			
17	95801-10080-08	ﾎﾞﾙﾄ, ﾌﾗﾝｼﾞ 10X80 ･･････	80	2	2	2	2	2	2			

B-48 クロスビーム

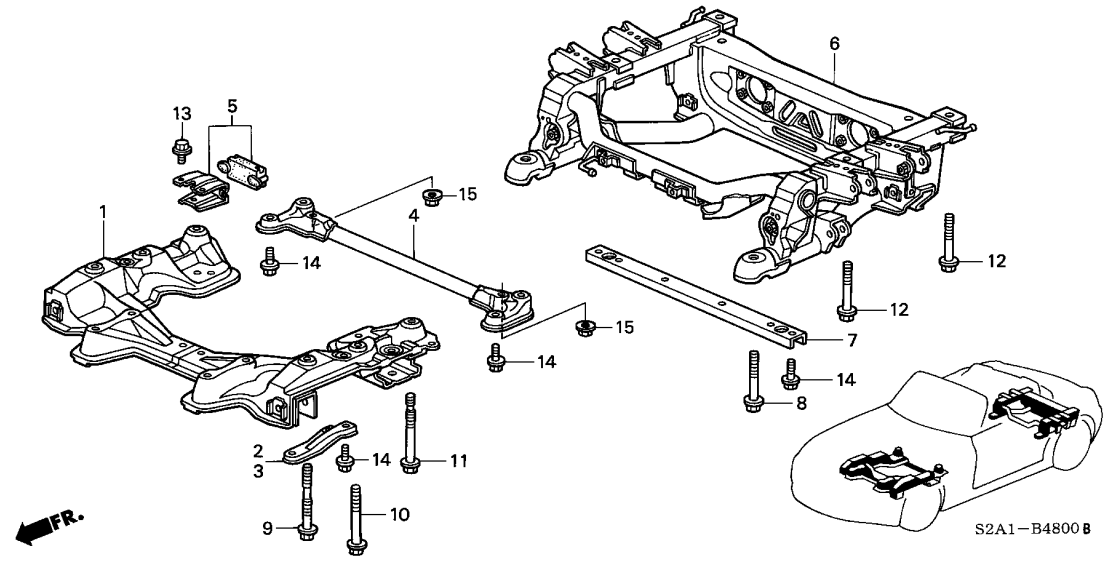

整備項目	標準時間
ｽﾁﾌﾅｰCOMP.,ｴﾝｼﾞﾝﾏｳﾝﾃｲﾝｸﾞ ・・・・・	0.3
ｻﾌﾞﾌﾚｰﾑCOMP.,ﾌﾛﾝﾄ ・・・・・・・・・・・・	3.3
ﾋﾞｰﾑ,ﾘﾔｰｻｽﾍﾟﾝｼｮﾝｸﾛｽ ・・・・・・・・・・	4.3

見出番号	部品番号	部品名	希望小売価格	使用個数 AP1 100 MT	AP1 110 MT	AP1 120 MT	AP1 130 MT	AP2 100 MT	AP2 110 MT	適用号機 初号機	終号機	タイプ
1	50200-S2A-010	ｻﾌﾞﾌﾚｰﾑCOMP.,ﾌﾛﾝﾄ ・・・・・・	41,000	1	1	1	1	1	1			
2	50241-S2A-000	ｶﾞｾｯﾄ,R.ﾌﾛﾝﾄｻﾌﾞﾌﾚｰﾑ ・・・・	770	1	1	1	1	–	–			
	50241-S2A-G00	・・・・・・・・・・・・・・・・・・・・・・・	700	–	–	–	–	1	1			
3	50242-S2A-000	ｶﾞｾｯﾄ,L.ﾌﾛﾝﾄｻﾌﾞﾌﾚｰﾑ ・・・・	770	1	1	1	1	–	–			
	50242-S2A-G00	・・・・・・・・・・・・・・・・・・・・・・・	700	–	–	–	–	1	1			
4	50250-S2A-000	ｽﾁﾌﾅｰCOMP.,ｴﾝｼﾞﾝﾏｳﾝﾃｲﾝｸﾞ	4,000	1	1	1	1	1	1			
5	50260-S2A-000	ｽﾄｯﾊﾟｰASSY.,ｴﾝｼﾞﾝ ・・・・・・	1,700	1	1	1	1	1	1			
6	50300-S2A-000	ﾋﾞｰﾑ,ﾘﾔｰｻｽﾍﾟﾝｼｮﾝｸﾛｽ ・・・・	71,800	1	1	1	–	–	–			
	50300-S2A-010	・・・・・・・・・・・・・・・・・・・・・・・	71,500	–	–	–	1	–	–			
	50300-S2A-020	・・・・・・・・・・・・・・・・・・・・・・・	65,000	–	–	–	–	1	1			
7	50400-S2A-000	ｽﾁﾌﾅｰ,ﾘﾔｰｻｽﾍﾟﾝｼｮﾝ ・・・・・・	1,200	1	1	1	1	1	–			
	50400-S2A-A01	・・・・・・・・・・・・・・・・・・・・・・・	1,200	–	–	–	–	–	1			
8	90161-SR3-000	ﾎﾞﾙﾄ,ﾌﾗﾝｼﾞ 14X107 ・・・・・・	410	2	2	2	2	2	2			
9	90161-S2A-000	ﾎﾞﾙﾄ,ﾌﾗﾝｼﾞ 14X160 ・・・・・・	450	2	2	2	2	2	2			
10	90162-S2A-000	ﾎﾞﾙﾄ,ﾌﾗﾝｼﾞ 14X130 ・・・・・・	350	2	2	2	2	2	2			
11	90163-S2A-000	ﾎﾞﾙﾄ,ﾌﾗﾝｼﾞ 12X202 ・・・・・・	500	2	2	2	2	2	2			
12	90164-S2A-000	ﾎﾞﾙﾄ,ﾌﾗﾝｼﾞ 12X162 ・・・・・・	400	4	4	4	4	4	4			
13	95701-08016-08	ﾎﾞﾙﾄ,ﾌﾗﾝｼﾞ 8X16 ・・・・・・・・	40	3	3	3	3	3	3			
14	95701-10016-08	ﾎﾞﾙﾄ,ﾌﾗﾝｼﾞ 10X16 ・・・・・・・	50	14	14	14	14	14	14			
15	94050-10080	ﾅｯﾄ,ﾌﾗﾝｼﾞ 10MM ・・・・・・・・・	50	2	2	2	2	2	2			

B-49 フロントバルクヘッド / ダッシュボード

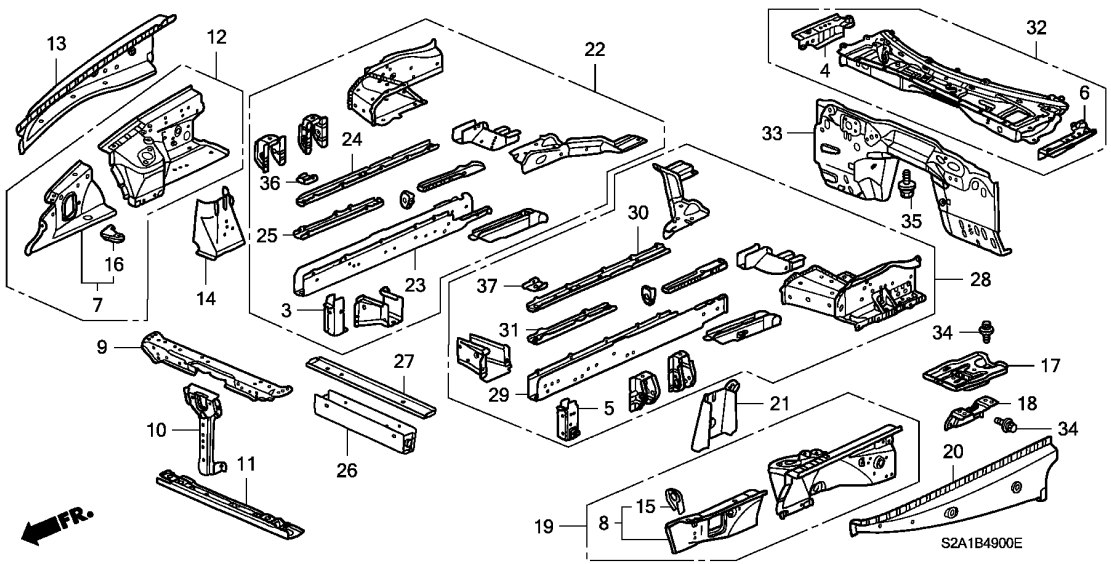

整備項目	標準時間
ベースCOMP.,バッテリー (トソウリヨウキン フクマズ)	0.3

見出番号	部品番号	部品名	希望小売価格	AP1 100 MT	AP1 110 MT	AP1 120 MT	AP1 130 MT	AP2 100 MT	AP2 110 MT	適用号機 初号機	終号機	タイプ
				使用個数 135,200								
3	04606-S2A-A00ZZ	プレート,R.バルクヘッドロアークロスメンバー	2,600	1	1	1	1	1	1			
4	04612-S2A-300ZZ	メンバーセット,R.ダッシュボードアッパーサイド	1,600	1	1	1	1	1	1			
5	04616-S2A-A00ZZ	プレート,L.バルクヘッドロアークロスメンバー	2,600	1	1	1	1	1	1			
6	04617-S2A-300ZZ	メンバーセット,L.ダッシュボードアッパーサイド	1,600	1	1	1	1	1	1			
7	04642-S2A-E00ZZ	ホイールハウスサブセット,R.フロント ···	2,640	1	1	1	1	–	–			
	04642-S2A-E01ZZ	·····	2,400	–	–	–	–	1	1			
8	04652-S2A-E00ZZ	ホイールハウスサブセット,L.フロント ···	2,780	1	–	–	–	–	–			
	04652-S2A-E01ZZ	·····	2,650	–	1	1	–	–	–			
	04652-S2A-E02ZZ	·····	2,400	–	–	–	1	1	1			
9	60431-S2A-300ZZ	フレーム,バルクヘッドアッパー ·····	2,800	1	1	1	1	1	1			
10	60434-S2A-300ZZ	ステー,バルクヘッドセンター ·····	1,540	1	1	1	1	–	–			
	60434-S2A-310ZZ	·····	1,400	–	–	–	–	1	1			
11	60440-S2A-300ZZ	クロスメンバーCOMP.,フロントロアー ··	4,800	1	1	1	1	1	1			
12	60610-S2A-300ZZ	ホイールハウスCOMP.,R.フロント ····	18,000	1	–	–	–	–	–			
	60610-S2A-310ZZ	·····	17,400	–	1	–	–	–	–			
	60610-S2A-320ZZ	·····	16,600	–	–	1	–	–	–			
	60610-S2A-330ZZ	·····	16,500	–	–	–	1	–	–			
	60610-S2A-340ZZ	·····	15,000	–	–	–	–	1	1			
13	60614-S2A-300ZZ	メンバー,R.フロントホイールハウスアッパー	4,000	1	1	1	1	1	1			
14	60615-S2A-300ZZ	スチフナー,R.フロントダンパー ·····	1,500	1	1	1	1	1	1			
15	60617-S2A-300ZZ	ブラケット,オープンステー ·····	250	1	1	1	1	1	1			

7

B-49 フロントバルクヘッド / ダッシュボード

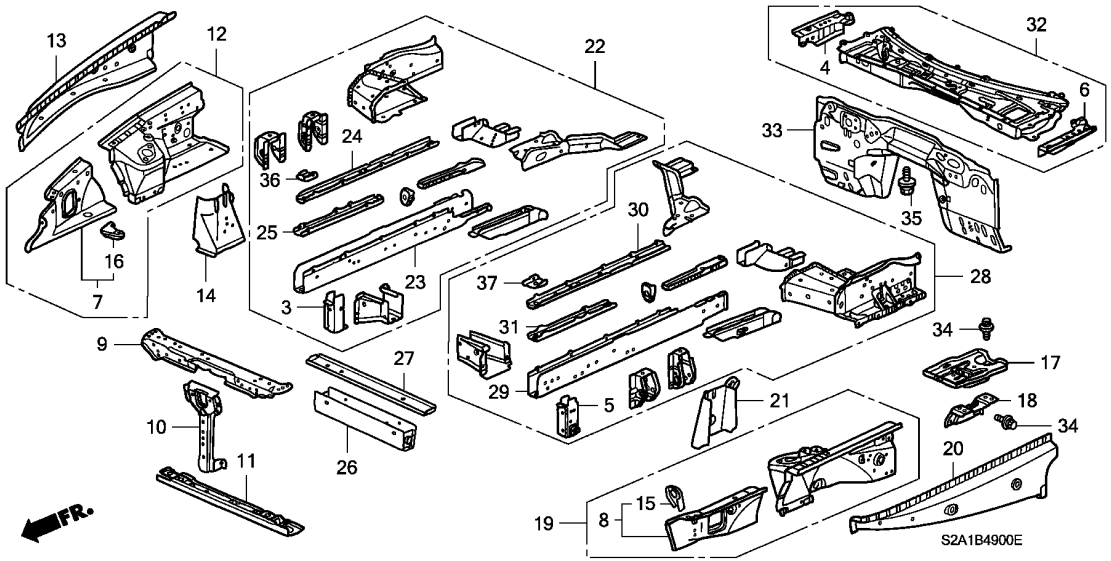

見出番号	部品番号	部品名	希望小売価格	使用個数 AP1 100 MT	AP1 110 MT	AP1 120 MT	AP1 130 135,200 MT	AP2 100 MT	AP2 110 MT	適用号機 初号機	終号機	タイプ
16	60618-S2A-300ZZ	ﾌﾞﾗｹｯﾄ, ﾛｯﾄﾞﾎﾙﾀﾞｰ ·····	250	1	1	1	1	1	1			
17	60630-S2A-000ZZ	ﾍﾞｰｽCOMP., ﾊﾞｯﾃﾘｰ ·····	1,650	1	1	1	1	–	–			
	60630-S2A-020ZZ	·····	1,500	–	–	–	–	1	1			
18	60638-S2A-000ZZ	ﾍﾞｰｽCOMP., ﾊﾞｯﾃﾘｰｾｯﾃｲﾝｸﾞ	1,300	1	1	1	1	1	1			
19	60710-S2A-300ZZ	ﾎｲｰﾙﾊｳｽCOMP., L. ﾌﾛﾝﾄ ····	18,000	1	–	–	–	–	–			
	60710-S2A-310ZZ	·····	17,400	–	1	–	–	–	–			
	60710-S2A-320ZZ	·····	16,600	–	–	1	–	–	–			
	60710-S2A-330ZZ	·····	16,500	–	–	–	1	–	–			
	60710-S2A-340ZZ	·····	15,000	–	–	–	–	1	1			
20	60714-S2A-300ZZ	ﾒﾝﾊﾞｰ, L. ﾌﾛﾝﾄﾎｲｰﾙﾊｳｽｱｯﾊﾟｰ	4,000	1	1	1	1	1	1			
21	60715-S2A-300ZZ	ｽﾁﾌﾅｰ, L. ﾌﾛﾝﾄﾀﾞﾝﾊﾟｰ ·····	1,500	1	1	1	1	1	1			
22	60810-S2A-300ZZ	ﾌﾚｰﾑCOMP., R. ﾌﾛﾝﾄｻｲﾄﾞ ···	55,500	1	1	–	–	–	–			
	60810-S2A-310ZZ	·····	53,000	–	–	1	–	–	–			
	60810-S2A-320ZZ	·····	52,800	–	–	–	1	–	–			
	60810-S2A-330ZZ	·····	48,000	–	–	–	–	1	1			
23	60811-S2A-300ZZ	ﾌﾚｰﾑ, R. ﾌﾛﾝﾄｻｲﾄﾞ ·····	12,200	1	1	1	–	–	–			
	60811-S2A-310ZZ	·····	12,100	–	–	–	1	–	–			
	60811-S2A-320ZZ	·····	11,000	–	–	–	–	1	1			
24	60812-S2A-300ZZ	ﾌﾟﾚｰﾄ, R. ﾌﾛﾝﾄｻｲﾄﾞ ·····	3,090	1	1	1	–	–	–			
	60812-S2A-310ZZ	·····	3,080	–	–	–	1	–	–			
	60812-S2A-320ZZ	·····	2,800	–	–	–	–	1	1			
25	60813-S2A-300ZZ	ｽﾁﾌﾅｰ, R. ﾌﾛﾝﾄｻｲﾄﾞ ·····	1,740	1	1	–	–	–	–			
	60813-S2A-310ZZ	·····	1,650	–	–	1	1	–	–			
	60813-S2A-320ZZ	·····	1,500	–	–	–	–	1	1			
26	60835-S2A-300ZZ	ｸﾛｽﾒﾝﾊﾞｰ, ﾌﾛﾝﾄｱｯﾊﾟｰ ·····	2,800	1	1	1	1	1	1			
27	60836-S2A-300ZZ	ﾌﾟﾚｰﾄ, ﾌﾛﾝﾄｱｯﾊﾟｰ ·····	1,550	1	1	1	–	–	–			

B-49 フロントバルクヘッド / ダッシュボード

見出番号	部品番号	部品名	希望小売価格	使用個数 AP1 100 MT	AP1 110 MT	AP1 120 MT	AP1 130 135,200 MT	AP2 100 MT	AP2 110 MT	適用号機 初号機	終号機	タイプ
27)	60836-S2A-310ZZ	ﾌﾟﾚｰﾄ,ﾌﾛﾝﾄｱｯﾊﾟｰ	1,400	–	–	–	1	1	1			
28	60910-S2A-300ZZ	ﾌﾚｰﾑCOMP.,L.ﾌﾛﾝﾄｻｲﾄﾞ	55,500	1	–	–	–	–	–			
				–	1	–	–	–	–	---------	---------	B1, B1N, B2, B2N
	60910-S2A-J00ZZ		55,500	–	1	–	–	–	–	---------	---------	V1, V1N, V2, V2N
	60910-S2A-J01ZZ		53,000	–	–	1	–	–	–	---------	---------	VC1, VC1N, VC2, VC2N, V1, V1N, V2, V2N
	60910-S2A-310ZZ		53,000	–	–	1	–	–	–	---------	---------	BC1, BC1N, BC2, BC2N, B1, B1N, B2, B2N
	60910-S2A-J02ZZ		52,800	–	–	–	1	–	–	---------	---------	NVC1, NVC1N, NVC2, NVC2N, NV1, NV1N, NV2, NV2N, SVC1 SVC1N, SVC2, SVC2N, SV1, SV1N, SV2, SV2N, VC1, VC1N, VC2 VC2N, V1, V1N, V2, V2N
	60910-S2A-320ZZ		52,800	–	–	–	1	–	–	---------	---------	BC1, BC1N, BC2, BC2N, B1, B1N, B2, B2N, NBC1, NBC1N, NBC2 NBC2N, NB1, NB1N, NB2, NB2N, SBC1, SBC1N, SBC2, SBC2N SB1, SB1N, SB2, SB2N
	60910-S2A-J03ZZ		48,000	–	–	–	–	1	–	---------	---------	SVC1, SVC1N, SVC2, SVC2N, SV1, SV1N, SV2, SV2N
	60910-S2A-330ZZ		48,000	–	–	–	–	1	–	---------	---------	SBC1, SBC1N, SBC2, SBC2N, SB1, SB1N, SB2, SB2N
				–	–	–	–	–	1			
29	60911-S2A-300ZZ	ﾌﾚｰﾑ,L.ﾌﾛﾝﾄｻｲﾄﾞ	12,200	1	1	1	–	–	–			
	60911-S2A-310ZZ		12,100	–	–	–	1	–	–			
	60911-S2A-320ZZ		11,000	–	–	–	–	1	1			
30	60912-S2A-300ZZ	ﾌﾟﾚｰﾄ,L.ﾌﾛﾝﾄｻｲﾄﾞ	3,090	1	1	1	–	–	–			
	60912-S2A-310ZZ		3,080	–	–	–	1	–	–			
	60912-S2A-320ZZ		2,800	–	–	–	–	1	1			
31	60913-S2A-300ZZ	ｽﾁﾌﾅｰ,L.ﾌﾛﾝﾄｻｲﾄﾞ	1,740	1	1	–	–	–	–			
	60913-S2A-310ZZ		1,650	–	–	1	1	–	–			
	60913-S2A-320ZZ		1,500	–	–	–	–	1	1			
32	61100-S2A-300ZZ	ﾀﾞｯｼｭﾎﾞｰﾄﾞCOMP.,ｱｯﾊﾟｰ	33,000	1	1	1	1	–	–			
	61100-S2A-310ZZ		30,000	–	–	–	–	1	1			
33	61500-S2A-300ZZ	ﾀﾞｯｼｭﾎﾞｰﾄﾞCOMP.,ﾛｱｰ	24,200	1	–	–	–	–	–			
				–	1	1	1	–	–	---------	---------	BC1, BC1N, BC2, BC2N, B1, B1N, B2, B2N, NBC1, NBC1N, NBC2 NBC2N, NB1, NB1N, NB2, NB2N, SBC1, SBC1N, SBC2, SBC2N SB1, SB1N, SB2, SB2N
	61500-S2A-J00ZZ		24,200	–	1	1	1	–	–	---------	---------	NVC1, NVC1N, NVC2, NVC2N, NV1, NV1N, NV2, NV2N, SVC1 SVC1N, SVC2, SVC2N, SV1, SV1N, SV2, SV2N, VC1, VC1N, VC2 VC2N, V1, V1N, V2, V2N
	61500-S2A-J01ZZ		22,000	–	–	–	–	1	–	---------	---------	SVC1, SVC1N, SVC2, SVC2N, SV1, SV1N, SV2, SV2N
	61500-S2A-310ZZ		22,000	–	–	–	–	1	–	---------	---------	SBC1, SBC1N, SBC2, SBC2N, SB1, SB1N, SB2, SB2N
				–	–	–	–	–	1			
34	90105-634-000	ﾎﾞﾙﾄﾜｯｼｬｰ 8X20	150	5	5	5	5	5	5			
35	93405-06012-08	ﾎﾞﾙﾄﾜｯｼｬｰ 6X12	40	4	4	4	4	4	4			
36	60821-S2A-300ZZ	ｽﾁﾌﾅｰ,R.ﾌﾛﾝﾄｻｲﾄﾞ (B)	400	1	1	1	1	1	1			
37	60921-S2A-300ZZ	ｽﾁﾌﾅｰ,L.ﾌﾛﾝﾄｻｲﾄﾞ (B)	400	1	1	1	1	1	1			

7

B-49-10 フロアー / インナーパネル

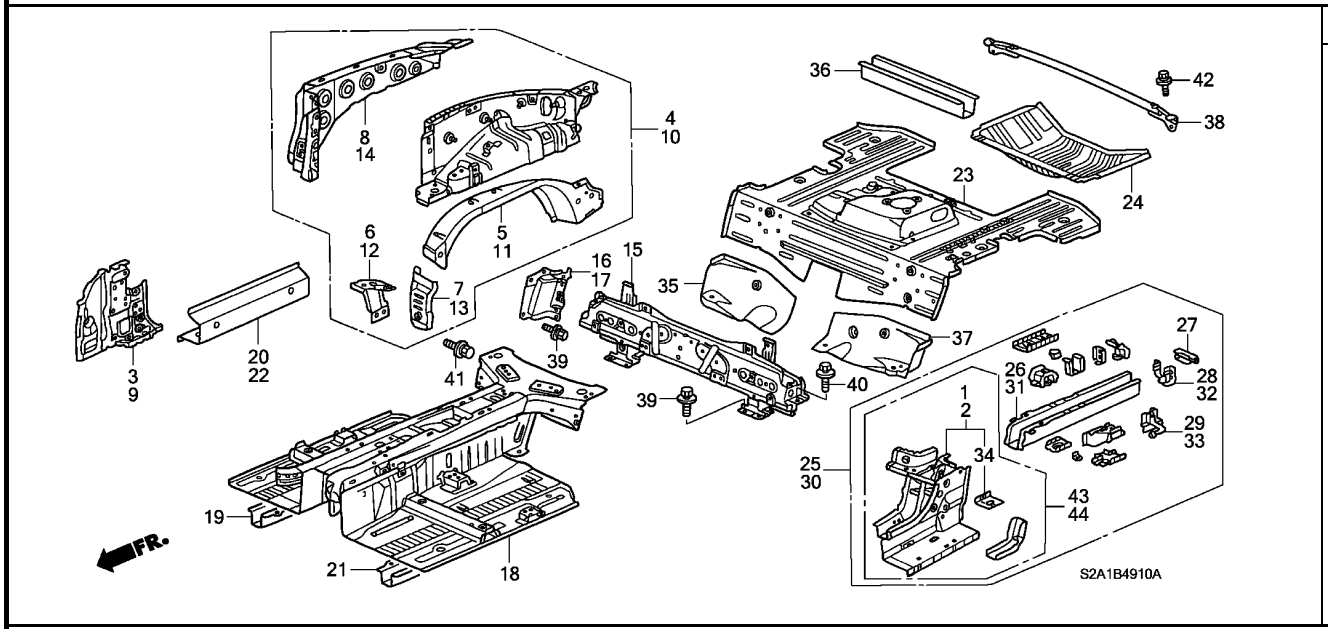

整備項目	標準時間
ミアンナイ	–

見出番号	部品番号	部品名	希望小売価格	使用個数 AP1 100 MT	AP1 110 MT	AP1 120 MT	AP1 130 135, 200 MT	AP2 100 MT	AP2 110 MT	適用号機 初号機	終号機	タイプ
1	04658-S2A-A00ZZ	ﾊﾟﾈﾙｾｯﾄ, R. ﾘﾔｰﾌﾚｰﾑｱｳﾄﾘｶﾞｰ	13,300	1	1	–	–	–	–			
				–	–	1	–	–	–	--------	1202546	
	04658-S2A-A01ZZ	・・・・・・・・・・・・・・・・・・・・・・・・	12,000	–	–	1	–	–	–	1202547		
				–	–	–	1	–	–			
2	04659-S2A-A00ZZ	ﾊﾟﾈﾙｾｯﾄ, L. ﾘﾔｰﾌﾚｰﾑｱｳﾄﾘｶﾞｰ	13,300	1	1	–	–	–	–			
				–	–	1	–	–	–	--------	1202546	
	04659-S2A-A01ZZ	・・・・・・・・・・・・・・・・・・・・・・・・	13,200	–	–	1	–	–	–	1202547		
				–	–	–	1	–	–			
3	64130-S2A-300ZZ	ﾋﾟﾗｰCOMP., R. ﾌﾛﾝﾄｲﾝﾅｰﾛｱｰ	5,550	1	1	1	–	–	–			
	64130-S2A-310ZZ	・・・・・・・・・・・・・・・・・・・・・・・・	5,500	–	–	–	1	–	–			
	64130-S2A-320ZZ	・・・・・・・・・・・・・・・・・・・・・・・・	5,000	–	–	–	–	1	1			
4	64300-S2A-300ZZ	ﾊﾟﾈﾙCOMP., R. ﾘﾔｰｲﾝｻｲﾄﾞ ・・	36,800	1	1	–	–	–	–			
				–	–	1	–	–	–	--------	1202606	
	64300-S2A-310ZZ	・・・・・・・・・・・・・・・・・・・・・・・・	36,700	–	–	1	–	–	–	1202607		
				–	–	–	1	–	–			
	64300-S2A-320ZZ	・・・・・・・・・・・・・・・・・・・・・・・・	33,300	–	–	–	–	1	–			
				–	–	–	–	–	1	--------	--------	SB1, SB1N, SB2, SB2N
	64300-S2A-J00ZZ	・・・・・・・・・・・・・・・・・・・・・・・・	33,300	–	–	–	–	–	1	--------	--------	SS2, SS2N, SS3, SS3N
5	64301-S2A-300ZZ	ﾊﾟﾈﾙ, R. ﾘﾔｰｲﾝｻｲﾄﾞ ・・・・・・・	3,300	1	1	1	1	1	1			
6	64305-S2A-300ZZ	ﾍﾞｰｽCOMP., R. ﾘﾔｰｼﾞﾔﾂｷｱｯﾌﾟ	3,080	1	1	1	1	–	–			
	64305-S2A-310ZZ	・・・・・・・・・・・・・・・・・・・・・・・・	2,800	–	–	–	–	1	1			
7	64321-S2A-300ZZ	ｴｸｽﾃﾝｼｮﾝ, R. ﾘﾔｰﾎｲｰﾙｱｰﾁ ・・	3,000	1	1	1	1	1	–			
				–	–	–	–	–	1	--------	--------	SB1, SB1N, SB2, SB2N
	64321-S2A-J00ZZ	・・・・・・・・・・・・・・・・・・・・・・・・	3,000	–	–	–	–	–	1	--------	--------	SS2, SS2N, SS3, SS3N
8	64361-S2A-300ZZ	ｽﾁﾌﾅｰ, R. ﾘﾔｰﾌｴﾝﾀﾞｰ ・・・・・・	8,000	1	1	1	1	1	1			
9	64530-S2A-300ZZ	ﾋﾟﾗｰCOMP., L. ﾌﾛﾝﾄｲﾝﾅｰﾛｱｰ	5,550	1	1	1	–	–	–			
	64530-S2A-310ZZ	・・・・・・・・・・・・・・・・・・・・・・・・	5,500	–	–	–	1	–	–			

フロアー / インナーパネル

見出番号	部品番号	部品名	希望小売価格	使用個数 AP1 100 MT	AP1 110 MT	AP1 120 MT	AP1 130 135,200 MT	AP2 100 MT	AP2 110 MT	適用号機 初号機	終号機	タイプ
(9)	64530-S2A-320ZZ	ピラーCOMP.,L.フロントインナーロアー	5,000	–	–	–	–	1	1			
10	64700-S2A-300ZZ	パネルCOMP.,L.リヤーインサイド	36,800	1	1	1	–	–	–			
	64700-S2A-310ZZ		33,300	–	–	–	1	1	–			
				–	–	–	–	–	1	---------	---------	SB1,SB1N,SB2,SB2N
	64700-S2A-J00ZZ		33,300	–	–	–	–	–	1	---------	---------	SS2,SS2N,SS3,SS3N
11	64701-S2A-300ZZ	パネル,L.リヤーインサイド	3,300	1	1	1	1	1	1			
12	64705-S2A-300ZZ	ベースCOMP.,L.リヤージャッキアップ	2,800	1	1	1	1	1	1			
13	64721-S2A-300ZZ	エクステンション,L.リヤーホイールアーチ	3,000	1	1	1	1	1	–			
				–	–	–	–	–	1	---------	---------	SB1,SB1N,SB2,SB2N
	64721-S2A-J00ZZ		3,000	–	–	–	–	–	1	---------	---------	SS2,SS2N,SS3,SS3N
14	64761-S2A-300ZZ	スチフナー,L.リヤーフェンダー	8,000	1	1	1	1	1	1			
15	64810-S2A-000ZZ	フレームCOMP.,ロールバー	18,000	1	1	1	1	1	1			
16	64819-S2A-000ZZ	ガセット,R.コーナー	2,800	1	1	1	1	1	1			
17	64869-S2A-000ZZ	ガセット,L.コーナー	2,800	1	1	1	1	1	1			
18	65100-S2A-300ZZ	フロアーCOMP.,フロント	52,100	1	–	–	–	–	–			
				–	1	–	–	–	–	---------	1103344	
	65100-S2A-310ZZ		49,700	–	1	–	–	–	–	1103345		
				–	–	1	–	–	–			
	65100-S2A-320ZZ		49,500	–	–	–	1	–	–			
	65100-S2A-330ZZ		45,000	–	–	–	–	1	1			
19	65115-S2A-300ZZ	フレーム,R.フロントフロアー	2,400	1	1	1	1	1	1			
20	65141-S2A-300ZZ	シル,R.フロントインサイド	2,400	1	1	1	1	1	1			
21	65165-S2A-300ZZ	フレーム,L.フロントフロアー	2,400	1	1	1	1	1	1			
22	65191-S2A-300ZZ	シル,L.フロントインサイド	2,400	1	1	1	1	1	1			
23	65510-S2A-300ZZ	フロアーCOMP.,リヤー	38,700	1	1	1	–	–	–	---------	---------	BC1,BC2,B1,B2,VC1,VC2,V1,V2
	65510-S2A-980ZZ		38,700	1	1	1	–	–	–	---------	---------	BC1N,BC2N,B1N,B2N,VC1N,VC2N,V1N,V2N
	65510-S2A-310ZZ		38,500	–	–	–	1	–	–	---------	---------	BC1,BC2,B1,B2,NBC1,NBC2,NB1,NB2,NVC1,NVC2,NV1 NV2,SBC1,SBC2,SB1,SB2,SVC1,SVC2,SV1,SV2,VC1,VC2 V1,V2
	65510-S2A-981ZZ		38,500	–	–	–	1	–	–	---------	---------	BC1N,BC2N,B1N,B2N,NBC1N,NBC2N,NB1N,NB2N,NVC1N NVC2N,NV1N,NV2N,SBC1N,SBC2N,SB1N,SB2N,SVC1N SVC2N,SV1N,SV2N,VC1N,VC2N,V1N,V2N
	65510-S2A-320ZZ		35,000	–	–	–	–	1	1	---------	---------	SBC1,SBC2,SB1,SB2,SS2,SS3,SVC1,SVC2,SV1,SV2
	65510-S2A-982ZZ		35,000	–	–	–	–	1	1	---------	---------	SBC1N,SBC2N,SB1N,SB2N,SS2N,SS3N,SVC1N,SVC2N SV1N,SV2N
24	65517-S2A-300ZZ	パン,バッテージ	7,750	1	1	1	–	–	–			
	65517-S2A-310ZZ		7,000	–	–	–	1	1	1			
25	65610-S2A-310ZZ	フレームCOMP.,R.リヤー	41,900	1	1	1	–	–	–			
	65610-S2A-320ZZ		41,800	–	–	–	1	–	–			
	65610-S2A-330ZZ		38,000	–	–	–	–	1	1			
26	65611-S2A-300ZZ	フレーム,R.リヤー	9,900	1	1	1	–	–	–			
				–	–	–	1	–	–	---------	---------	BC1,BC1N,BC2,BC2N,B1,B1N,B2,B2N,NBC1,NBC1N,NBC2 NBC2N,NB1,NB1N,NB2,NB2N,NVC1,NVC1N,NVC2,NVC2N NV1,NV1N,NV2,NV2N,VC1,VC1N,VC2,VC2N,V1,V1N,V2 V2N
				–	–	–	1	–	–	---------	2001398	SBC1,SBC1N,SBC2,SBC2N,SB1,SB1N,SB2,SB2N,SVC1 SVC1N,SVC2,SVC2N,SV1,SV1N,SV2,SV2N
	65611-S2A-310ZZ		9,000	–	–	–	1	–	–	2001399	---------	SBC1,SBC1N,SBC2,SBC2N,SB1,SB1N,SB2,SB2N,SVC1 SVC1N,SVC2,SVC2N,SV1,SV1N,SV2,SV2N
				–	–	–	–	1	1			
27	65613-S2A-300ZZ	リーインフォースメント,リヤーバンパー	380	2	2	2	2	2	2			
28	65614-S2A-300ZZ	リーインフォースメント,タイダウン (R.リヤー)	890	1	1	1	–	–	–			

B-49-10 フロアー / インナーパネル

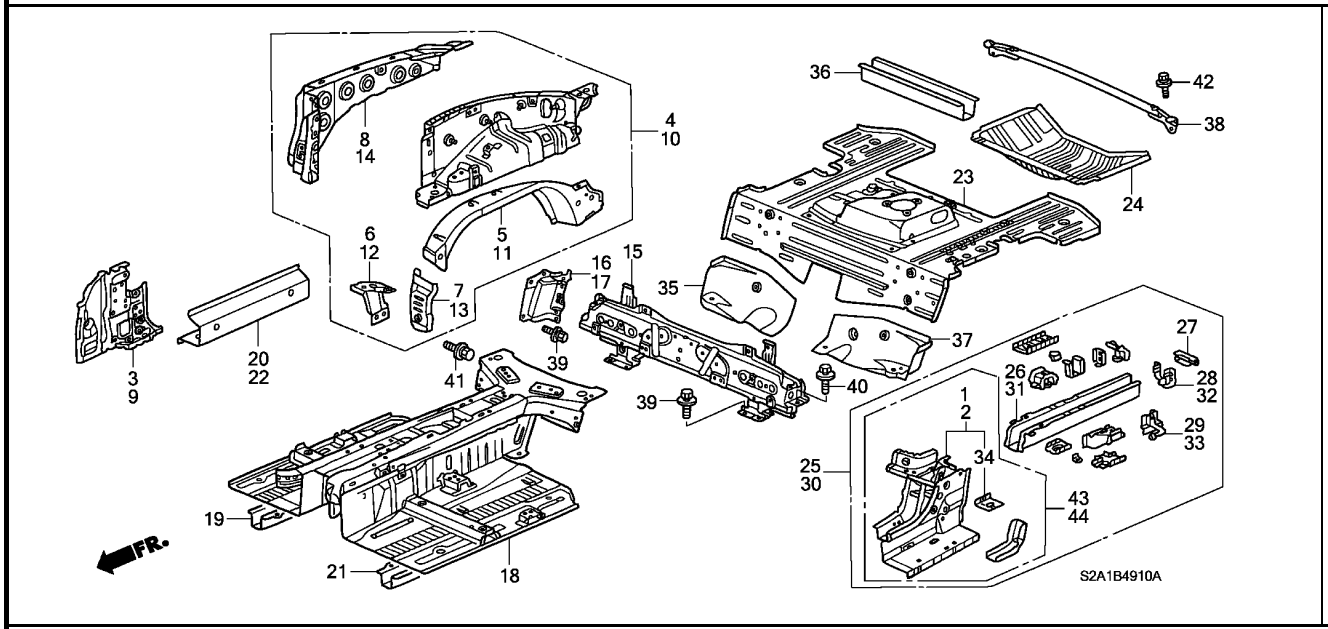

見出番号	部品番号	部品名	希望小売価格	使用個数 AP1 100 MT	AP1 110 MT	AP1 120 MT	AP1 130 135,200 MT	AP2 100 MT	AP2 110 MT	適用号機 初号機	終号機	タイプ
28)	65664-S2A-300ZZ	ﾘｰｲﾝﾌｫｰｽﾒﾝﾄ, ﾀｲﾀﾞｳﾝ (R. ﾘﾔｰ) ·····	800	–	–	–	1	1	1			
29	65620-S2A-300ZZ	ﾌﾞﾗｹｯﾄ, R. ﾘﾔｰｻｲﾚﾝｻｰ ﾏｳﾝﾃｲﾝｸﾞ	800	2	2	2	2	1	1			
30	65660-S2A-310ZZ	ﾌﾚｰﾑCOMP., L. ﾘﾔｰ ·····	43,900	1	1	–	–	–	–			
	65660-S2A-320ZZ	·····	41,900	–	–	1	–	–	–			
	65660-S2A-330ZZ	·····	41,800	–	–	–	1	–	–			
	65660-S2A-340ZZ	·····	38,000	–	–	–	–	1	1			
31	65661-S2A-300ZZ	ﾌﾚｰﾑ, L. ﾘﾔｰ ·····	9,900	1	1	1	–	–	–			
				–	–	–	1	–	–	--------	--------	BC1, BC1N, BC2, BC2N, B1, B1N, B2, B2N, NBC1, NBC1N, NBC2 NBC2N, NB1, NB1N, NB2, NB2N, NVC1, NVC1N, NVC2, NVC2N NV1, NV1N, NV2, NV2N, VC1, VC1N, VC2, VC2N, V1, V1N, V2 V2N
				–	–	–	1	–	–	--------	2001398	SBC1, SBC1N, SBC2, SBC2N, SB1, SB1N, SB2, SB2N, SVC1 SVC1N, SVC2, SVC2N, SV1, SV1N, SV2, SV2N
	65661-S2A-310ZZ	·····	9,000	–	–	–	1	–	–	2001399	--------	SBC1, SBC1N, SBC2, SBC2N, SB1, SB1N, SB2, SB2N, SVC1 SVC1N, SVC2, SVC2N, SV1, SV1N, SV2, SV2N
				–	–	–	–	1	1			
32	65664-S2A-300ZZ	ﾘｰｲﾝﾌｫｰｽﾒﾝﾄ, ﾀｲﾀﾞｳﾝ (L. ﾘﾔｰ) ·····	800	1	1	1	1	1	1			
33	65670-S2A-300ZZ	ﾌﾞﾗｹｯﾄ, L. ﾘﾔｰｻｲﾚﾝｻｰ ﾏｳﾝﾃｲﾝｸﾞ	800	2	2	2	2	1	1			
34	65703-S2A-300ZZ	ﾊﾟﾂﾁ, ﾐﾄﾞﾙﾀｲﾀﾞｳﾝ ·····	400	2	2	2	2	2	2			
35	65706-S2A-300ZZ	ﾊﾟﾈﾙ, R. ﾐﾄﾞﾙﾌﾛｱｰ ·····	4,300	1	1	1	1	1	1			
36	65751-S2A-300ZZ	ｸﾛｽﾒﾝﾊﾞｰCOMP., ﾘﾔｰﾌﾛｱｰ ··	2,800	1	1	1	1	1	1			
37	65766-S2A-300ZZ	ﾊﾟﾈﾙ, L. ﾐﾄﾞﾙﾌﾛｱｰ ·····	4,300	1	1	1	1	1	1			

B-49-10 フロアー / インナーパネル

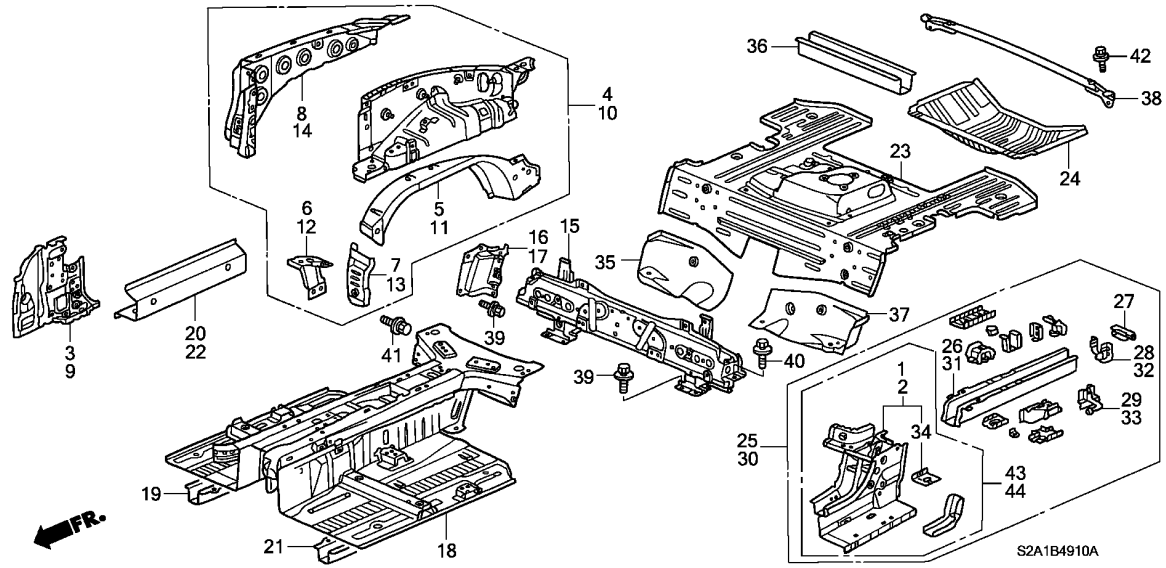

見出番号	部品番号	部品名	希望小売価格	使用個数 AP1 100 MT	AP1 110 MT	AP1 120 MT	AP1 130 135,200 MT	AP2 100 MT	AP2 110 MT	適用号機 初号機	終号機	タイプ
38	74610-S2A-N00ZZ	ﾊﾞｰ,ﾘﾔｰﾀﾜｰ ·····	3,870	1	1	1	–	–	–	--------	--------	BC1N, BC2N, B1N, B2N, VC1N, VC2N, V1N, V2N
	74610-S2A-000ZZ	·····	3,870	1	1	1	–	–	–	--------	--------	BC1, BC2, B1, B2, VC1, VC2, V1, V2
	74610-S2A-N01ZZ	·····	5,500	–	–	–	1	1	1	--------	--------	BC1N, BC2N, B1N, B2N, NBC1N, NBC2N, NB1N, NB2N, NVC1N NVC2N, NV1N, NV2N, SBC1N, SBC2N, SB1N, SB2N, SS2N, SS3N SVC1N, SVC2N, SV1N, SV2N, VC1N, VC2N, V1N, V2N
	74610-S2A-010ZZ	·····	5,500	–	–	–	1	1	1	--------	--------	BC1, BC2, B1, B2, NBC1, NBC2, NB1, NB2, NVC1, NVC2, NV1 NV2, SBC1, SBC2, SB1, SB2, SS2, SS3, SVC1, SVC2, SV1, SV2 VC1, VC2, V1, V2
39	93404-06016-08	ﾎﾞﾙﾄﾜｯｼｬｰ 6X16 ·····	35	24	24	24	24	24	24			
40	93404-08020-08	ﾎﾞﾙﾄﾜｯｼｬｰ 8X20 ·····	45	2	2	2	2	2	2			
41	93405-08016-08	ﾎﾞﾙﾄﾜｯｼｬｰ 8X16 ·····	50	4	4	4	4	4	4			
42	93406-08016-08	ﾎﾞﾙﾄﾜｯｼｬｰ 8X16 ·····	45	4	4	4	7	7	7			
43	04658-S2A-A02ZZ	ﾊﾟﾈﾙｾｯﾄ,R.ﾘﾔｰﾌﾚｰﾑｱｳﾄﾘｶﾞｰ	18,900	–	–	–	–	1	1			
44	04659-S2A-A03ZZ	ﾊﾟﾈﾙｾｯﾄ,L.ﾘﾔｰﾌﾚｰﾑｱｳﾄﾘｶﾞｰ	18,900	–	–	–	–	1	1			

B-49-20 アウターパネル / リヤーパネル

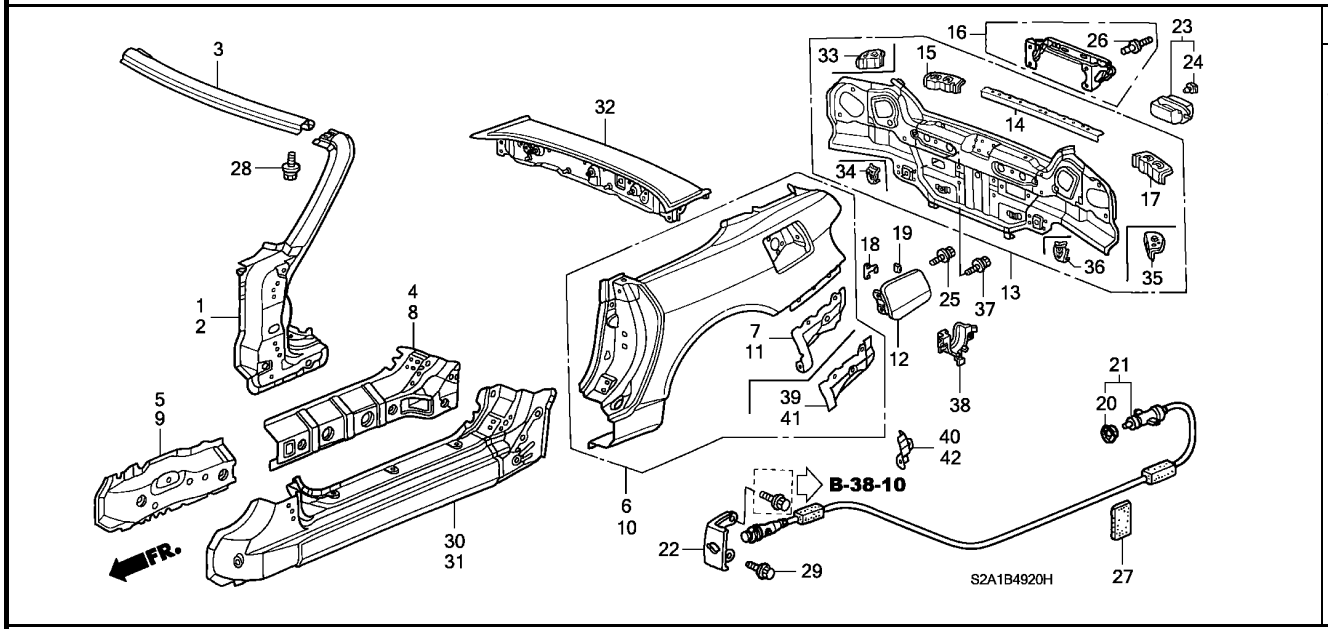

整備項目	標準時間
ﾘﾂﾄﾞ COMP.,ﾌｭｰｴﾙﾌｲﾗｰ (ﾄｿｳﾘﾖｳｷﾝ ﾌｸﾏｽﾞ)	0.2
ｱｳﾄﾚｯﾄASSY.,ﾘﾔｰｴｱｰ	0.3
ｹｰﾌﾞﾙ,ﾌｭｰｴﾙﾘﾂﾄﾞｵｰﾌﾟﾅｰ	1.0

見出番号	部品番号	部品名	希望小売価格	使用個数 AP1 100 MT	AP1 110 MT	AP1 120 MT	AP1 130 135,200 MT	AP2 100 MT	AP2 110 MT	適用号機 初号機	終号機	タイプ
1	04637-S2A-300ZZ	ﾋﾟﾗｰｾｯﾄ,R.ﾌﾛﾝﾄｲﾝﾅｰｱｯﾊﾟｰ	30,000	1	1	1	1	1	1			
2	04647-S2A-300ZZ	ﾋﾟﾗｰｾｯﾄ,L.ﾌﾛﾝﾄｲﾝﾅｰｱｯﾊﾟｰ	30,000	1	1	1	1	1	1			
3	62120-S2A-300ZZ	ﾚｰﾙCOMP.,ﾌﾛﾝﾄﾙｰﾌ ･･････	6,650	1	1	–	–	–	–			
				–	–	1	–	–	–	--------	1202584	
	62120-S2A-310ZZ	･････････････････････	6,000	–	–	1	–	–	–	1202585		
				–	–	–	1	1	1			
4	63112-S2A-300ZZ	ｽﾁﾌﾅｰ,R.ｻｲﾄﾞｼﾙ ･････････	5,300	1	1	1	–	–	–			
	63112-S2A-310ZZ	･････････････････････	4,800	–	–	–	1	1	1			
5	63135-S2A-300ZZ	ｽﾁﾌﾅｰ,R.ｻｲﾄﾞｼﾙｴｸｽﾃﾝｼｮﾝ ･	4,800	1	1	1	1	1	1			
6	63300-S2A-300ZZ	ﾊﾟﾈﾙCOMP.,R.ﾘﾔｰﾌｪﾝﾀﾞｰ ･･	40,900	1	1	1	–	–	–			
	63300-S2A-310ZZ	･････････････････････	37,000	–	–	–	1	1	–			
				–	–	–	–	–	1	--------	--------	SB1,SB1N,SB2,SB2N
	63300-S2A-A10ZZ	･････････････････････	37,000	–	–	–	–	–	1	--------	--------	SS2,SS2N,SS3,SS3N
7	63320-S2A-300ZZ	ｴｸｽﾃﾝｼｮﾝCOMP.,R.ﾘﾔｰﾌｪﾝﾀﾞｰ ﾛｱｰ	2,650	1	1	1	–	–	–			
8	63512-S2A-300ZZ	ｽﾁﾌﾅｰ,L.ｻｲﾄﾞｼﾙ ･････････	5,300	1	1	1	–	–	–			
	63512-S2A-310ZZ	･････････････････････	4,800	–	–	–	1	1	1			
9	63535-S2A-300ZZ	ｽﾁﾌﾅｰ,L.ｻｲﾄﾞｼﾙｴｸｽﾃﾝｼｮﾝ ･	4,800	1	1	1	1	1	1			
10	63700-S2A-300ZZ	ﾊﾟﾈﾙCOMP.,L.ﾘﾔｰﾌｪﾝﾀﾞｰ ･･	40,900	1	1	1	–	–	–			
	63700-S2A-310ZZ	･････････････････････	37,000	–	–	–	1	1	–			
				–	–	–	–	–	1	--------	--------	SB1,SB1N,SB2,SB2N
	63700-S2A-A10ZZ	･････････････････････	37,000	–	–	–	–	–	1	--------	--------	SS2,SS2N,SS3,SS3N
11	63720-S2A-300ZZ	ｴｸｽﾃﾝｼｮﾝCOMP.,L.ﾘﾔｰﾌｪﾝﾀﾞｰ ﾛｱｰ	2,650	1	1	1	–	–	–			
12	63910-S2A-000ZZ	ﾘﾂﾄﾞ COMP.,ﾌｭｰｴﾙﾌｲﾗｰ ････	2,300	1	1	1	1	1	1			
13	66100-S2A-300ZZ	ﾊﾟﾈﾙCOMP.,ﾘﾔｰ ･････････	19,500	1	–	–	–	–	–			

B-49-20 アウターパネル / リヤーパネル

見出番号	部品番号	部品名	希望小売価格	使用個数 AP1 100 MT	AP1 110 MT	AP1 120 MT	AP1 130 135,200 MT	AP2 100 MT	AP2 110 MT	適用号機 初号機	終号機	タイプ
13)	66100-S2A-310ZZ	ﾊﾟﾈﾙCOMP.,ﾘﾔｰ ･････････	17,700	-	1	1	-	-	-			
	66100-S2A-320ZZ	････････････････････	19,800	-	-	-	1	-	-			
	66100-S2A-330ZZ	････････････････････	18,000	-	-	-	-	1	1			
14	66118-S2A-300ZZ	ｽﾁﾌﾅｰ,ﾘﾔｰﾊﾞﾝﾊﾟｰﾌｴｲｽｾﾝﾀｰ	1,300	1	1	1	1	1	1			
15	66119-S0A-300ZZ	ｽﾁﾌﾅｰ,R.ﾘﾔｰﾊﾞﾝﾊﾟｰｻｲﾄﾞ ･･	900	1	1	1	1	1	1			
16	66120-S2A-305ZZ	ｻﾎﾟｰﾄCOMP.,ﾘﾔｰﾗｲｾﾝｽﾎﾙﾀﾞｰ	2,400	1	1	1	1	1	1			
17	66169-S0A-300ZZ	ｽﾁﾌﾅｰ,L.ﾘﾔｰﾊﾞﾝﾊﾟｰｻｲﾄﾞ ･･	900	1	1	1	1	1	1			
18	70494-SE0-000	ｽﾌﾟﾘﾝｸﾞ,ﾌｭｰｴﾙﾘｯﾄﾞｵｰﾌﾟﾅｰ	170	1	1	1	1	1	1			
19	70495-692-000	ｸｯｼｮﾝ,ﾌｭｰｴﾙﾌｲﾗｰﾘｯﾄﾞ ････	120	2	2	2	2	2	2			
20	73219-693-951	ｼｰﾙ,ﾌｭｰｴﾙﾘｯﾄﾞｵｰﾌﾟﾅｰ (ｸﾞﾘｰﾝ)	105	1	1	1	1	1	1			
21	74411-S2A-000	ｹｰﾌﾞﾙ,ﾌｭｰｴﾙﾘｯﾄﾞｵｰﾌﾟﾅｰ ･･	1,900	1	1	1	1	1	1			
22	74412-S2A-000	ﾌﾞﾗｹｯﾄ,ﾌｭｰｴﾙﾘｯﾄﾞｵｰﾌﾟﾅｰ ･	480	1	1	1	1	1	1			
23	75450-SR3-000	ｱｳﾄﾚｯﾄASSY.,ﾘﾔｰｴｱｰ ･････	1,050	1	1	1	1	1	1			
24	75451-SP0-000	ｸﾘｯﾌﾟ,ﾘﾔｰｴｱｰｱｳﾄﾚｯﾄ ･････	85	2	2	2	2	2	2			
25	90103-SM4-010	ﾎﾞﾙﾄ,ﾌﾗﾝｼﾞ 6X18 ････････	75	2	2	2	2	2	2			
26	90851-S2A-003	ﾘﾍﾞｯﾄ ･････････････････	70	4	4	4	4	4	4			
27	91902-SB2-003	ｸｯｼｮﾝ,ﾜｲﾔｰﾊｰﾈｽ (50X100)	160	1	1	1	1	1	1			
28	93401-06012-08	ﾎﾞﾙﾄﾜｯｼｬｰ 6X12 ･････････	35	2	2	2	2	2	2			
29	95801-08016-08	ﾎﾞﾙﾄ,ﾌﾗﾝｼﾞ 8X16 ････････	40	1	1	1	1	1	1			
30	04631-S2A-300ZZ	ﾊﾟﾈﾙ,R.ｻｲﾄﾞｼﾙ ･････････	13,300	1	1	-	-	-	-			
	04631-S2A-310ZZ	････････････････････	12,000	-	-	1	1	1	1			
31	04641-S2A-300ZZ	ﾊﾟﾈﾙ,L.ｻｲﾄﾞｼﾙ ･････････	13,300	1	1	-	-	-	-			
	04641-S2A-310ZZ	････････････････････	12,000	-	-	1	1	1	1			
32	66510-S2A-305ZZ	ﾌﾚｰﾑCOMP.,ﾘﾔｰｳｲﾝﾄﾞｼｰﾙﾄﾞ ﾛｱｰ	18,000	1	1	1	1	1	1			
33	66117-S2A-300ZZ	ﾌﾞﾗｹｯﾄ,R.ﾘﾔｰﾊﾞﾝﾊﾟｰｻｲﾄﾞ ･	600	-	-	-	1	1	1			
34	66121-S2A-300ZZ	ﾌﾞﾗｹｯﾄ,R.ﾘﾔｰﾊﾞﾝﾊﾟｰﾛｱｰ ･･	1,000	-	-	-	1	1	1			
35	66167-S2A-300ZZ	ﾌﾞﾗｹｯﾄ,L.ﾘﾔｰﾊﾞﾝﾊﾟｰｻｲﾄﾞ ･	600	-	-	-	1	1	1			
36	66171-S2A-300ZZ	ﾌﾞﾗｹｯﾄ,L.ﾘﾔｰﾊﾞﾝﾊﾟｰﾛｱｰ ･･	1,000	-	-	-	1	1	1			
37	93403-08016-08	ﾎﾞﾙﾄﾜｯｼｬｰ 8X16 ････････	50	-	-	-	1	-	-	--------	--------	NBC1, NBC1N, NBC2, NBC2N, NB1, NB1N, NB2, NB2N, NVC1 NVC1N, NVC2, NVC2N, NV1, NV1N, NV2, NV2N, SBC1, SBC1N SBC2, SBC2N, SB1, SB1N, SB2, SB2N, SVC1, SVC1N, SVC2 SVC2N, SV1, SV1N, SV2, SV2N
				-	-	-	1	-	-	1300363	--------	BC1, BC1N, BC2, BC2N, B1, B1N, B2, B2N, VC1, VC1N, VC2 VC2N, V1, V1N, V2, V2N
				-	-	-	-	1	1			
38	74423-SZ3-003	ﾎﾙﾀﾞｰ,ﾌｭｰｴﾙｷｬｯﾌﾟ ･････	200	-	-	-	-	1	1			
39	63321-S2A-310ZZ	ｴｸｽﾃﾝｼｮﾝ,R.ﾘﾔｰﾌｪﾝﾀﾞｰﾛｱｰ	2,000	-	-	-	1	1	1			
40	63322-S2A-310ZZ	ﾘｰｲﾝﾌｫｰｽﾒﾝﾄ,R.ﾘﾔｰﾌｪﾝﾀﾞｰ ﾛｱｰ	900	-	-	-	1	1	1			
41	63721-S2A-310ZZ	ｴｸｽﾃﾝｼｮﾝ,L.ﾘﾔｰﾌｪﾝﾀﾞｰﾛｱｰ	2,000	-	-	-	1	1	1			
42	63722-S2A-310ZZ	ﾘｰｲﾝﾌｫｰｽﾒﾝﾄ,L.ﾘﾔｰﾌｪﾝﾀﾞｰ ﾛｱｰ	900	-	-	-	1	1	1			

B-50 フロントフェンダー

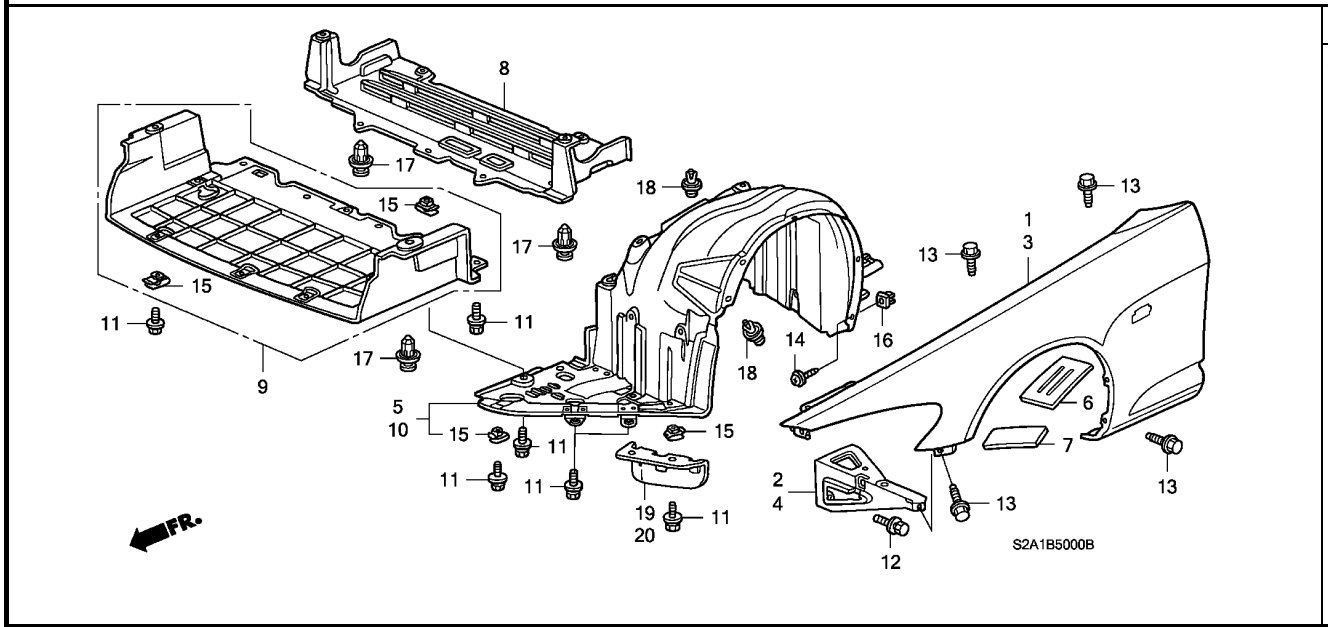

整備項目	標準時間
ストレイキ, R. フロント	0.1
シールド, フロントスプラッシュ	0.3
カバー, フロントアンダー	0.5
フェンダー, R. フロントインナー	0.6

見出番号	部品番号	部品名	希望小売価格	使用個数 AP1 100 MT	AP1 110 MT	AP1 120 MT	AP1 130 135,200 MT	AP2 100 MT	AP2 110 MT	適用号機 初号機	終号機	タイプ
1	60210-S2A-010ZZ	パネルCOMP., R. フロントフェンダー	29,900	1	1	1	–	–	–			
	60210-S2A-020ZZ		27,000	–	–	–	1	1	1			
2	60212-S2A-000ZZ	ステー, R. フロントフェンダー	1,400	1	1	1	1	1	1			
3	60260-S2A-010ZZ	パネルCOMP., L. フロントフェンダー	29,900	1	1	1	–	–	–			
	60260-S2A-020ZZ		27,000	–	–	–	1	1	1			
4	60262-S2A-000ZZ	ステー, L. フロントフェンダー	1,400	1	1	1	1	1	1			
5	74101-S2A-000	フェンダー, R. フロントインナー	5,300	1	1	1	–	–	–			
	74100-S2A-000	フェンダーASSY., R. フロントインナー	5,000	–	–	–	1	–	–			
				–	–	–	–	1	–	---------	1001933	
	74100-S2A-010		5,000	–	–	–	–	1	–	1001934		
				–	–	–	–	–	1			
6	74108-S2A-000	テープ, スチフナー (250X130)	550	2	2	2	2	2	2			
7	74109-S2A-000	テープ, スチフナー (220X80)	160	2	2	2	2	2	2			
8	74111-S2A-000	シールド, フロントスプラッシュ	2,500	1	1	1	1	1	1			
9	74112-S2A-000	カバー, フロントアンダー	3,530	1	1	1	–	–	–			
	74112-S2A-010		3,200	–	–	–	1	1	1			
10	74151-S2A-000	フェンダー, L. フロントインナー	5,300	1	1	1	–	–	–			
	74150-S2A-000	フェンダーASSY., L. フロントインナー	5,000	–	–	–	1	–	–			
				–	–	–	–	1	–	---------	1001933	
	74150-S2A-010		5,000	–	–	–	–	1	–	1001934		
				–	–	–	–	–	1			
11	90105-SL4-000	ボルトワッシャー 6X20	120	13	13	13	10	10	–			
				–	–	–	–	–	10	---------	---------	SB1, SB1N, SB2, SB2N
				–	–	–	–	–	14	---------	---------	SS2, SS2N, SS3, SS3N
12	90108-SF1-000	ボルトワッシャー 6X15	95	6	6	6	6	6	6			
13	90108-S0A-003	ボルト, フランジ 6X15	70	18	18	18	18	18	18			

B-50 フロントフェンダー

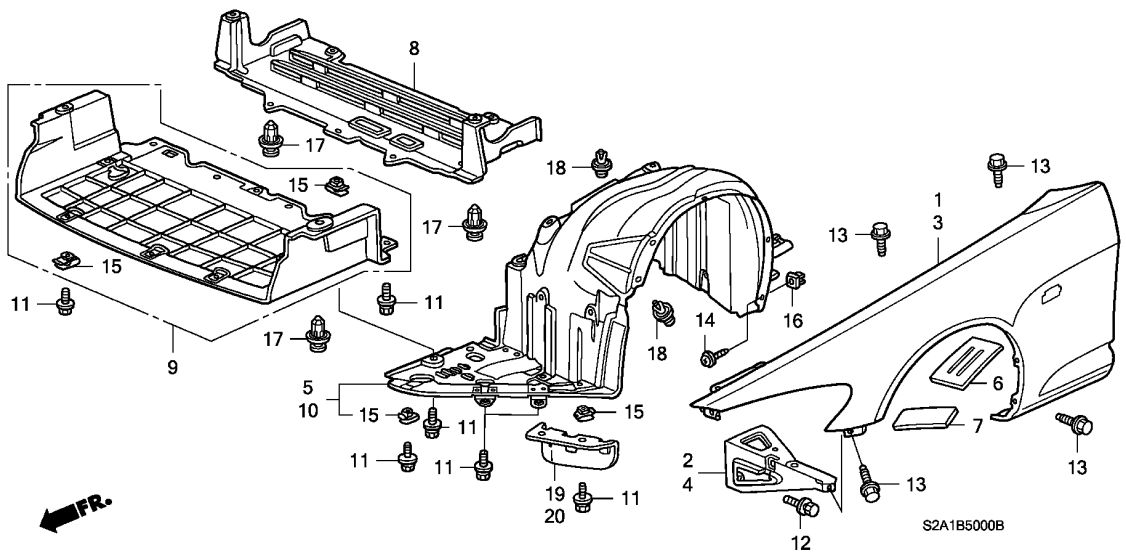

見出番号	部品番号	部品名	希望小売価格	使用個数 AP1 100 MT	AP1 110 MT	AP1 120 MT	AP1 130 135,200 MT	AP2 100 MT	AP2 110 MT	適用号機 初号機	終号機	タイプ
14	90114-SE0-000	ｽｸﾘｭｰ,ﾀｯﾋﾟﾝｸﾞ 5X20 ·····	105	4	4	4	4	4	4			
15	90305-SM4-003	ﾅｯﾄ,ｸﾘｯﾌﾟ 6MM ·····	85	11	11	11	4	4	–			
				–	–	–	–	–	4	--------	--------	SB1, SB1N, SB2, SB2N
				–	–	–	–	–	8	--------	--------	SS2, SS2N, SS3, SS3N
16	90682-SB0-003	ｸﾞﾛﾒｯﾄ,ｽｸﾘｭｰ 5MM ·····	75	4	4	4	4	4	4			
17	91503-SZ3-003	ｸﾘｯﾌﾟA,ﾊﾞﾝﾊﾟｰ ·····	90	9	9	9	12	12	12			
18	91512-SX0-003	ｸﾘｯﾌﾟ,ｲﾝﾅｰﾌｪﾝﾀﾞｰ ·····	80	34	34	34	34	34	34			
19	74102-S2A-000	ｽﾄﾚｲｷ,R.ﾌﾛﾝﾄ ·····	1,100	–	–	–	–	–	1	--------	--------	SS2, SS2N, SS3, SS3N
20	74152-S2A-000	ｽﾄﾚｲｷ,L.ﾌﾛﾝﾄ ·····	1,100	–	–	–	–	–	1	--------	--------	SS2, SS2N, SS3, SS3N

7

B-51 ボンネット

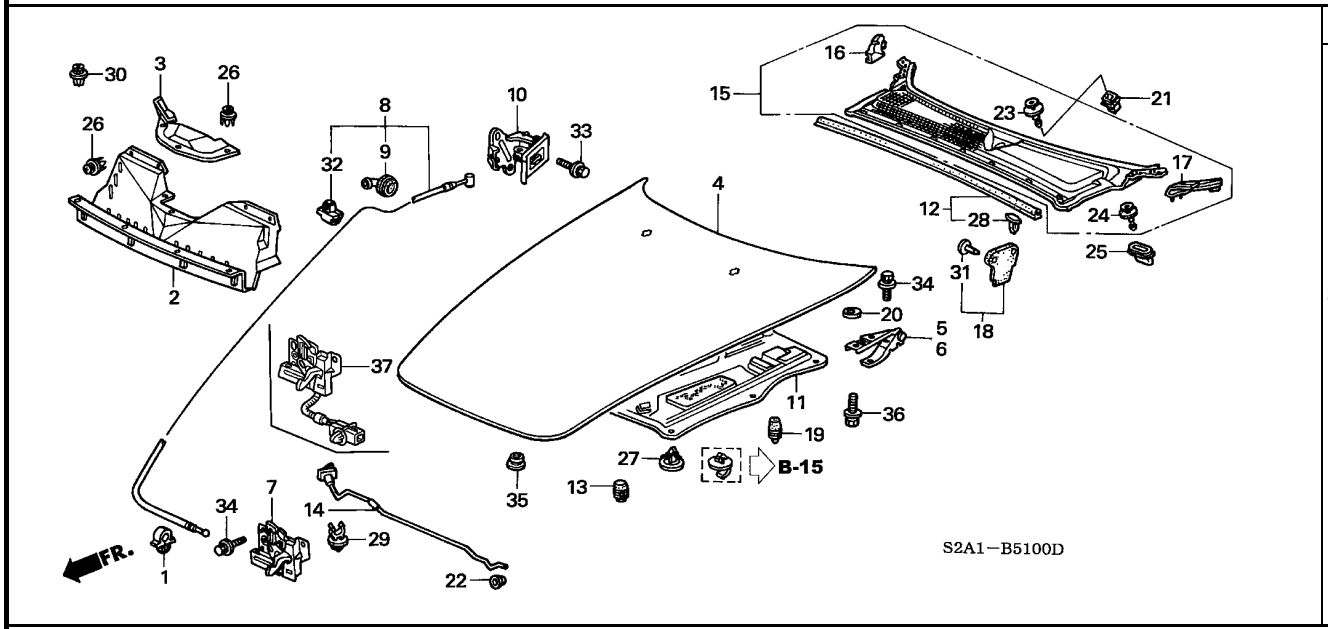

整備項目	標準時間
ラバー,リヤーボンネットシール	0.1
カウルトップASSY.	0.3
.インシュレーター,ボンネット .ロックASSY.,ボンネット (ミダシ NO,7)	
ロックASSY.,ボンネット (ミダシ NO,37)	0.4
.プレート,エアーガイド ヒンジCOMP.,R.ボンネット (イツコマシ 0.3 カサン) (トツウリヨウキン フクマズ)	0.6
ボンネットCOMP. (トツウリヨウキン フクマズ)	0.9
ワイヤーASSY.,ボンネット	1.2

見出番号	部品番号	部品名	希望小売価格	AP1 100 MT	AP1 110 MT	AP1 120 MT	AP1 130 135,200 MT	AP2 100 MT	AP2 110 MT	適用号機 初号機	適用号機 終号機	タイプ
1	17706-SC3-003	クリップ,フューエルパイプ	120	1	1	1	1	1	1			
2	19600-PCX-000	プレート,エアーガイド	2,500	1	1	1	1	1	1			
3	19601-PCX-000	カバー,エアーガイドプレート	700	1	1	1	1	1	1			
4	60100-S2A-000ZZ	ボンネットCOMP.	37,500	1	1	1	−	−	−			
	60100-S2A-010ZZ		34,000	−	−	−	1	1	−			
	60100-S2A-020ZZ		34,000	−	−	−	−	−	1			
5	60120-S2A-000ZZ	ヒンジCOMP.,R.ボンネット	1,400	1	1	1	1	1	1			
6	60170-S2A-000ZZ	ヒンジCOMP.,L.ボンネット	1,400	1	1	1	1	1	1			
7	74120-S2A-003	ロックASSY.,ボンネット	1,800	1	−	−	−	−	−	--------	1008166	
	74120-S2A-013		1,650	1	−	−	−	−	−	1008167		
				−	1	1	1	−	−			
8	74130-S2A-003	ワイヤーASSY.,ボンネット	1,100	1	1	1	1	1	1			
9	74134-SM4-000	グロメット,ボンネットワイヤー	115	1	1	1	1	1	1			
10	74135-SK7-003ZC	レバーCOMP.,ボンネットワイヤー *NH167L*....グラファイトブラック	630	1	1	1	1	1	1			
	74135-SK7-003ZQ	*B135L*.....ピュアブルー	630	−	−	1	1	−	−	--------	--------	BC2, BC2N, B2, B2N, NBC2, NBC2N, NB2, NB2N, NVC2, NVC2N NV2, NV2N, SBC2, SBC2N, SB2, SB2N, SVC2, SVC2N, SV2 SV2N, VC2, VC2N, V2, V2N
	74135-SK7-003ZR	*R145L*.....プレミアムレッド	630	−	−	1	1	−	−	--------	--------	BC2, BC2N, B2, B2N, NBC2, NBC2N, NB2, NB2N, NVC2, NVC2N NV2, NV2N, SBC2, SBC2N, SB2, SB2N, SVC2, SVC2N, SV2 SV2N, VC2, VC2N, V2, V2N
11	74141-S2A-000	インシュレーター,ボンネット	5,550	1	1	1	−	−	−			
	74141-S2A-010		5,500	−	−	−	1	−	−			
	74141-S2A-030		5,000	−	−	−	−	1	1			
12	74143-S2A-000	ラバー,リヤーボンネットシール	700	1	1	1	1	1	1			
13	74144-SE0-000	クッション,ボンネット	195	2	2	2	2	2	2			

B-51 ボンネット

見出番号	部品番号	部品名	希望小売価格	使用個数 AP1 100 MT	AP1 110 MT	AP1 120 MT	AP1 130 135,200 MT	AP2 100 MT	AP2 110 MT	適用号機 初号機	終号機	タイプ
14	74145-S2A-000	ｽﾃｰ,ﾎﾞﾝﾈｯﾄｵｰﾌﾟﾅｰ ･･････	1,000	1	1	1	1	1	1			
15	74200-S2A-000	ｶｳﾙﾄｯﾌﾟASSY. ･････････	10,000	1	1	1	1	1	1			
16	74211-S2A-000	ｶﾊﾞｰ,R.ﾎﾞﾝﾈｯﾄﾋﾝｼﾞ ･････	800	1	1	1	1	1	1			
17	74261-S2A-000	ｶﾊﾞｰ,L.ﾎﾞﾝﾈｯﾄﾋﾝｼﾞ ･････	800	1	1	1	1	1	1			
18	74270-S2A-000ZA	ﾊﾞﾙﾌﾟ,L.ﾀﾞｯｼｭﾎﾞｰﾄﾞｱｯﾊﾟｰ サｲﾄﾞﾄﾞﾚﾝ										
		NH120L.....ｽﾀｰﾌﾞﾗｯｸ	250	1	1	1	1	–	–			
	74270-S2A-000ZB	*NH167L*....ｸﾞﾗﾌｧｲﾄﾌﾞﾗｯｸ	250	–	–	–	–	1	1			
19	74828-ST7-900	ｽﾄｯﾊﾟｰ,ﾃｰﾙｹﾞｰﾄ ･････････	150	2	2	2	2	2	2			
20	90502-S2A-305	ﾜｯｼｬｰ,ﾌﾟﾚｲﾝ 6MM ････････	70	4	4	4	4	4	4			
21	90601-S30-003	ｸﾞﾛﾒｯﾄ,ｶｳﾙﾄｯﾌﾟ ･････････	80	1	1	1	1	1	1			
22	90601-S84-A01	ｸﾞﾛﾒｯﾄ,ﾎﾞﾝﾈｯﾄｵｰﾌﾟﾝｽﾃｰ ･･	100	1	1	1	1	1	1			
23	90602-SX0-003	ｸﾘｯﾌﾟ,ｶｳﾙﾄｯﾌﾟ ･････････	60	1	1	1	1	1	1			
24	90602-S2A-003	ｸﾘｯﾌﾟ,ｶｳﾙﾄｯﾌﾟ ･････････	140	8	8	8	8	8	8			
25	90603-S2A-003	ｸﾞﾛﾒｯﾄ,ｶｳﾙﾄｯﾌﾟ ･････････	70	8	8	8	8	8	8			
26	90687-SB0-013	ｸﾘｯﾌﾟ,ｴｱｰｽｸｰﾌﾟｸﾞﾘﾙ (ﾌﾞﾗｯｸ)	145	7	7	7	7	7	7			
27	91501-S1K-003	ｸﾘｯﾌﾟ,ﾎﾞﾝﾈｯﾄｲﾝｼｭﾚｰﾀｰ ･･･	70	10	10	10	10	–	10			
				–	–	–	–	10	–	--------	1002009	
	91501-STK-003	･････････････････････	90	–	–	–	–	10	–	1002010		
28	91502-S84-A01	ｸﾘｯﾌﾟ,ｼｰﾙﾗﾊﾞｰ (ｵﾚﾝｼﾞ) ･･	80	7	7	7	7	7	7			
29	91503-SS0-003	ﾎﾙﾀﾞｰ,ﾛｯﾄﾞ ･････････････	85	1	1	1	1	1	1			
30	91503-SZ3-003	ｸﾘｯﾌﾟA,ﾊﾞﾝﾊﾟｰ ･････････	90	4	4	4	4	4	4			
31	91552-SH5-003ZE	ｸﾘｯﾌﾟ,ﾘﾔｰｻｲﾄﾞﾗｲﾆﾝｸﾞ										
		NH120L.....ｽﾀｰﾌﾞﾗｯｸ	85	2	2	2	2	–	–			
	91552-SH5-003ZF	*NH167L*....ｸﾞﾗﾌｧｲﾄﾌﾞﾗｯｸ	85	–	–	–	–	2	2			
32	91558-SE3-003	ｸﾘｯﾌﾟ,ﾎﾞﾝﾈｯﾄﾜｲﾔｰ ･･････	145	5	5	5	5	5	5			
33	93401-06016-08	ﾎﾞﾙﾄﾜｯｼｬｰ 6X16 ･････････	35	2	2	2	2	2	2			
34	93404-06016-04	ﾎﾞﾙﾄﾜｯｼｬｰ 6X16 ･････････	35	7	7	7	7	7	7			
35	95551-20000	ﾌﾟﾗｸﾞ,ﾌﾞﾗｲﾝﾄﾞ 20MM ････	105	1	1	1	1	1	1			
36	93404-06016-04	ﾎﾞﾙﾄﾜｯｼｬｰ 6X16 ･････････	35	4	4	4	–	–	–			
	93405-06016-05	･････････････････････	40	–	–	–	4	4	4			
37	74120-S2A-J01	ﾛｯｸASSY.,ﾎﾞﾝﾈｯﾄ ･････････	3,000	–	–	–	–	1	1			

7

B-52 フロントウインドシールドガラス

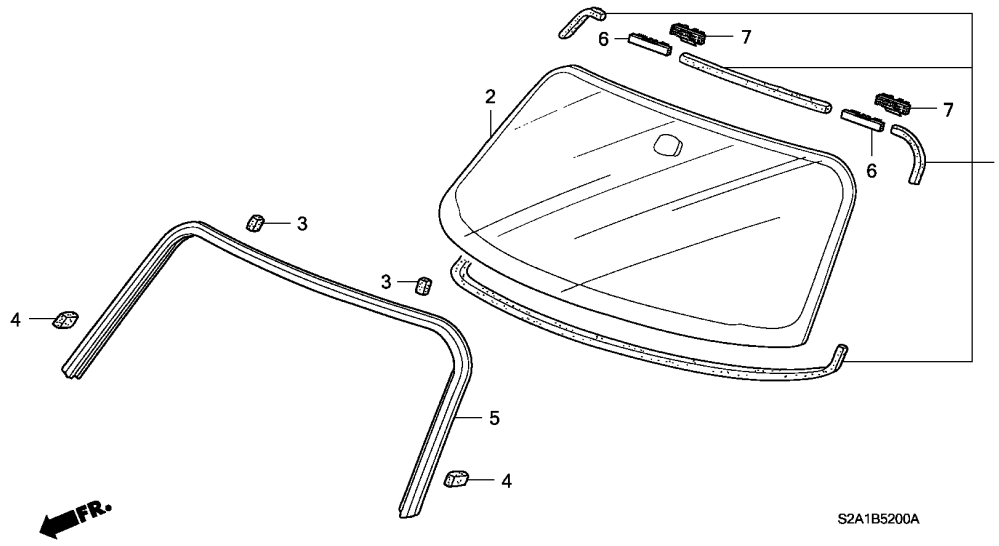

整備項目	標準時間
ｶﾞﾗｽｾｯﾄ, ﾌﾛﾝﾄｳｲﾝﾄﾞｼｰﾙﾄﾞ ･･････ .ﾓｰﾙﾃﾞｨﾝｸﾞ, ﾌﾛﾝﾄｳｲﾝﾄﾞｼｰﾙﾄﾞ	3.1

見出番号	部品番号	部品名	希望小売価格	使用個数 AP1 100 MT	AP1 110 MT	AP1 120 MT	AP1 130 135,200 MT	AP2 100 MT	AP2 110 MT	適用号機 初号機	終号機	タイプ
1	04731-S2A-000	ﾗﾊﾞｰｾｯﾄ, ﾌﾛﾝﾄｳｲﾝﾄﾞｼｰﾙﾄﾞﾀﾞﾑ	980	1	1	1	1	1	1			
2	73111-S2A-003	ｶﾞﾗｽｾｯﾄ, ﾌﾛﾝﾄｳｲﾝﾄﾞｼｰﾙﾄﾞ (ｸﾞﾘｰﾝ)	50,400	1	1	1	1	1	1			
3	73122-S04-000	ｼｰﾙA, ﾌﾛﾝﾄｳｲﾝﾄﾞｼｰﾙﾄﾞ ﾓｰﾙﾃﾞｨﾝｸﾞ	100	2	2	2	2	2	2			
4	73127-S04-000	ｼｰﾙ, ﾌﾛﾝﾄｳｲﾝﾄﾞｼｰﾙﾄﾞ ﾓｰﾙﾃﾞｨﾝｸﾞｻｲﾄﾞ	200	2	2	2	2	2	2			
5	73150-S2A-003	ﾓｰﾙﾃﾞｨﾝｸﾞ, ﾌﾛﾝﾄｳｲﾝﾄﾞｼｰﾙﾄﾞ	5,500	1	1	1	1	–	–			
	73150-S2A-013	･････････････････････	5,000	–	–	–	–	1	1			
6	91568-SX0-003	ﾌｱｽﾅｰA, ｳｲﾝﾄﾞｼｰﾙﾄﾞ ･････	200	2	2	2	2	2	2			
7	91569-SX0-013	ﾌｱｽﾅｰB, ｳｲﾝﾄﾞｼｰﾙﾄﾞ ･････	300	2	2	2	2	2	2			

B-53 ドアーガラス / ドアーレギュレーター

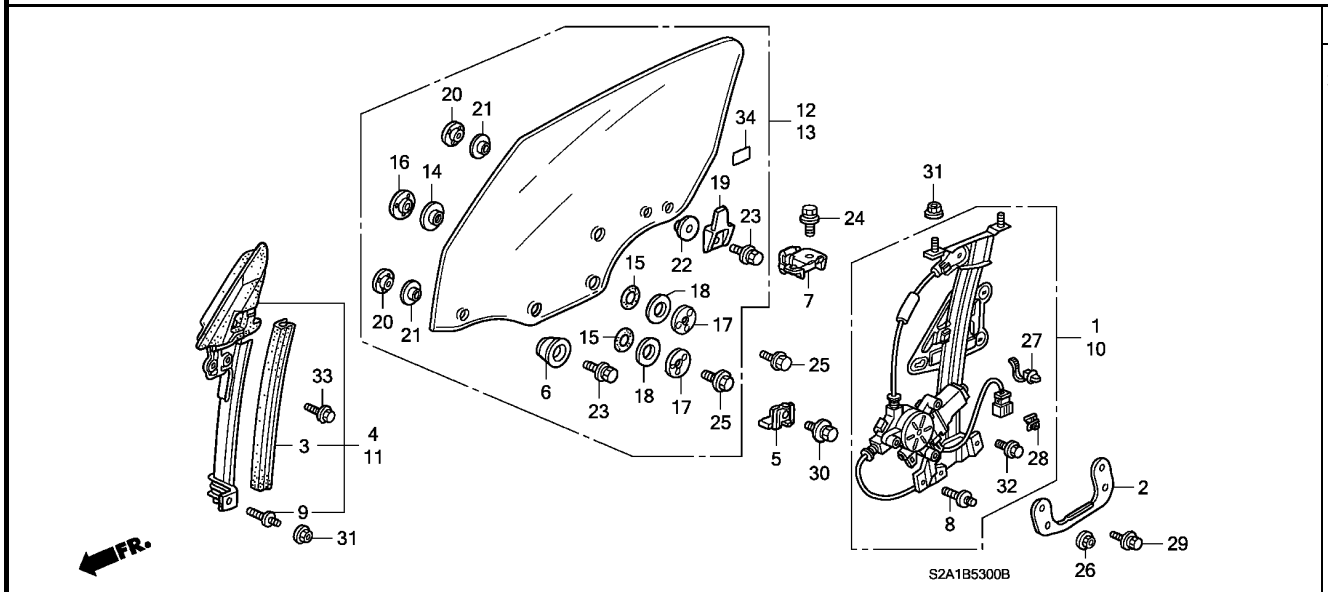

整備項目	標準時間
ｶﾞﾗｽASSY.,R.ﾄﾞｱｰ	0.8
ﾎﾙﾀﾞｰASSY.,R.ﾌﾛﾝﾄｻｯｼｭ	1.0
ﾚｷﾞｭﾚｰﾀｰASSY.,R.ﾄﾞｱｰ	1.1

見出番号	部品番号	部品名	希望小売価格	使用個数 AP1 100 MT	AP1 110 MT	AP1 120 MT	AP1 130 135,200 MT	AP2 100 MT	AP2 110 MT	適用号機 初号機	終号機	タイプ
1	72210-S2A-J01	ﾚｷﾞｭﾚｰﾀｰASSY.,R.ﾄﾞｱｰ	18,000	1	–	–	–	–	–			
				–	1	–	–	–	–	--------	1103263	
	72210-S2A-J02		18,000	–	1	–	–	–	–	1103264		
				–	–	1	1	1	1			
2	72212-S2A-000	ﾊﾟｯﾁ,ﾌﾛﾝﾄﾄﾞｱｰﾚｷﾞｭﾚｰﾀｰﾛｱｰ	400	2	2	2	2	2	2			
3	72235-S2A-003	ﾗﾝﾁﾔﾝﾈﾙ,ﾌﾛﾝﾄﾄﾞｱｰ	1,200	2	–	–	–	–	–	--------	1002181	
	72235-S2A-013		1,000	2	–	–	–	–	–	1002182		
				–	2	2	2	2	2			
4	72240-S2A-003	ﾎﾙﾀﾞｰASSY.,R.ﾌﾛﾝﾄｻｯｼｭ	6,850	1	–	–	–	–	–	--------	1002181	
	72240-S2A-013		6,600	1	–	–	–	–	–	1002182		
				–	1	1	1	–	–			
	72240-S2A-023		6,000	–	–	–	–	1	1			
5	72245-ST8-A00	ﾌﾟﾚｰﾄ,ﾄﾞｱｰｶﾞﾗｽｽﾄｯﾊﾟｰ	300	4	4	4	4	4	4			
6	72246-SG0-003	ｽﾄｯﾊﾟｰ,ﾄﾞｱｰｶﾞﾗｽｱｯﾊﾟｰ	250	4	4	4	4	4	4			
7	72246-SL4-003	ｽﾀﾋﾞﾗｲｻﾞｰ,ﾄﾞｱｰﾊﾟﾈﾙ	800	2	2	2	2	2	2			
8	72249-SK7-000	ﾎﾞﾙﾄ,ﾄﾞｱｰｱｼﾞﾔｽﾄ	200	4	4	4	4	4	4			
9	72249-SW5-000	ﾎﾞﾙﾄ,ﾄﾞｱｰｱｼﾞﾔｽﾄ	200	2	2	2	2	2	2			
10	72250-S2A-J01	ﾚｷﾞｭﾚｰﾀｰASSY.,L.ﾄﾞｱｰ	18,000	1	–	–	–	–	–			
				–	1	–	–	–	–	--------	1103279	
	72250-S2A-J02		18,000	–	1	–	–	–	–	1103280		
				–	–	1	1	1	1			
11	72280-S2A-003	ﾎﾙﾀﾞｰASSY.,L.ﾌﾛﾝﾄｻｯｼｭ	6,850	1	–	–	–	–	–	--------	1002181	
	72280-S2A-013		6,600	1	–	–	–	–	–	1002182		
				–	1	1	1	–	–			
	72280-S2A-023		6,000	–	–	–	–	1	1			

7

B-53 ドアーガラス / ドアーレギュレーター

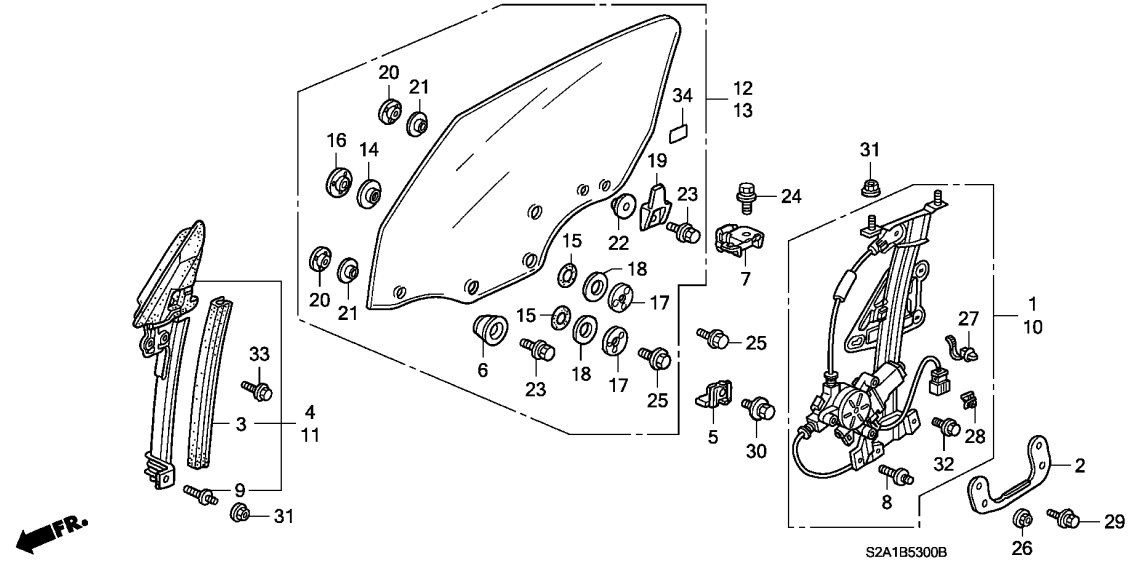

見出番号	部品番号	部品名	希望小売価格	AP1 100 MT	AP1 110 MT	AP1 120 MT	AP1 130 135,200 MT	AP2 100 MT	AP2 110 MT	適用号機 初号機	終号機	タイプ
12	73300-S2A-J10	ガラスASSY.,R.ドアー (グリーン) (アサヒ)	20,700	1	1	1	1	–	–			
	73300-S2A-G11	・・・・・・・・・・・・・・・・・・・・・・・	15,600	–	–	–	–	1	1			
13	73350-S2A-J10	ガラスASSY.,L.ドアー (グリーン) (アサヒ)	18,000	1	1	1	1	–	–			
	73350-S2A-G11	・・・・・・・・・・・・・・・・・・・・・・・	15,600	–	–	–	–	1	1			
14	73572-SK8-003	ワッシャー,ドアーガラス (A)(ブラック)	95	6	6	6	6	6	6			
15	73573-SK8-003	ワッシャーB,ドアーガラス (ホワイト) ・	95	6	6	6	6	6	6			
16	73574-SK8-000	ナット,ガラスプレート ・・・・・・・・・・	150	6	6	6	6	6	6			
17	73594-SK8-000	ボルト,ドアーガラスタイ ・・・・・・・・	470	6	6	6	6	6	6			
18	73804-SK8-000	ワッシャー,ドアーガラス ・・・・・・・・・	80	6	6	6	6	6	6			
19	75316-S2A-000	スタビライザー,ドアーガラス ・・・・・	200	2	2	2	2	2	2			
20	75318-SB2-000	ナット,ドアーガラスストッパー ・・・・・	155	6	6	6	6	6	6			
21	75318-SK7-003	ワッシャー,ドアーガラス (B)(ブラック)	95	6	6	6	6	6	6			
22	75319-SK7-003	ワッシャー,ドアーガラス (A)(ナチュラル)	95	2	2	2	2	2	2			
23	90001-SB2-000	ボルトワッシャー 6X17 ・・・・・・・・・	90	6	6	6	6	6	6			
24	90103-S2A-000	ボルトワッシャー 8X16 ・・・・・・・・・	90	2	2	2	2	2	2			
25	90158-SW5-000	ボルト,ドアーガラス ・・・・・・・・・・	70	6	6	6	6	6	6			
26	90302-SL9-003	ナットワッシャー 8MM ・・・・・・・・・・・	175	4	4	4	–	–	–			
	90302-SD2-003	・・・・・・・・・・・・・・・・・・・・・・・	90	–	–	–	4	4	4			
27	91540-SV4-003	クリップ,ハーネスバンド (ナチュラル) (145.2MM)	130	2	2	2	2	2	2			
28	91580-SM4-003	クリップ,カプラー (オレンジ) ・・・・	105	2	2	2	2	2	2			
29	93405-06012-08	ボルトワッシャー 6X12 ・・・・・・・・・	40	4	4	4	4	4	4			
30	93405-08016-08	ボルトワッシャー 8X16 ・・・・・・・・・	50	4	4	4	4	4	4			

B-53 ドアーガラス / ドアーレギュレーター

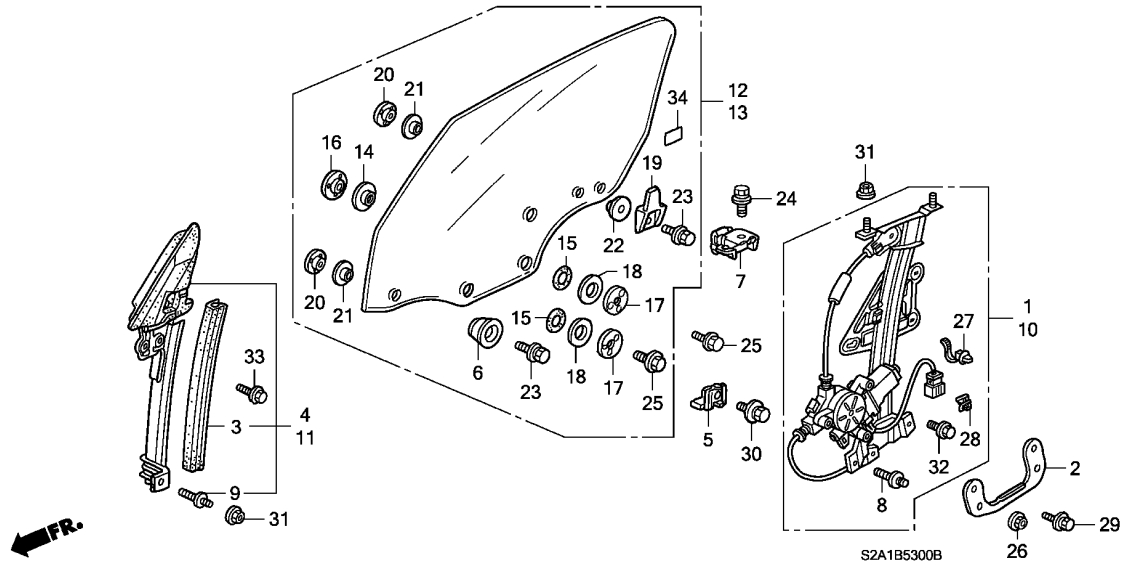

見出番号	部品番号	部品名	希望小売価格	使用個数 AP1 100 MT	AP1 110 MT	AP1 120 MT	AP1 130 135, 200 MT	AP2 100 MT	AP2 110 MT	適用号機 初号機	終号機	タイプ
31	94071-08080	ﾅｯﾄﾜｯｼｬｰ 8MM ･････････	35	6	6	6	–	–	–			
	94071-08050	･････････････････････	35	–	–	–	6	6	6			
32	95701-06012-08	ﾎﾞﾙﾄ,ﾌﾗﾝｼﾞ 6X12 ････････	35	6	6	6	6	6	6			
33	95701-06016-08	ﾎﾞﾙﾄ,ﾌﾗﾝｼﾞ 6X16 ････････	35	4	4	4	4	4	4			
34	39885-S5A-G11	ﾗﾍﾞﾙ,ｲﾓﾋﾞﾗｲｻﾞｰ&ｾｷｭﾘﾃｨｰ ･	150	–	–	–	–	2	2			

7

B-53-10 ドアーロック / アウターハンドル

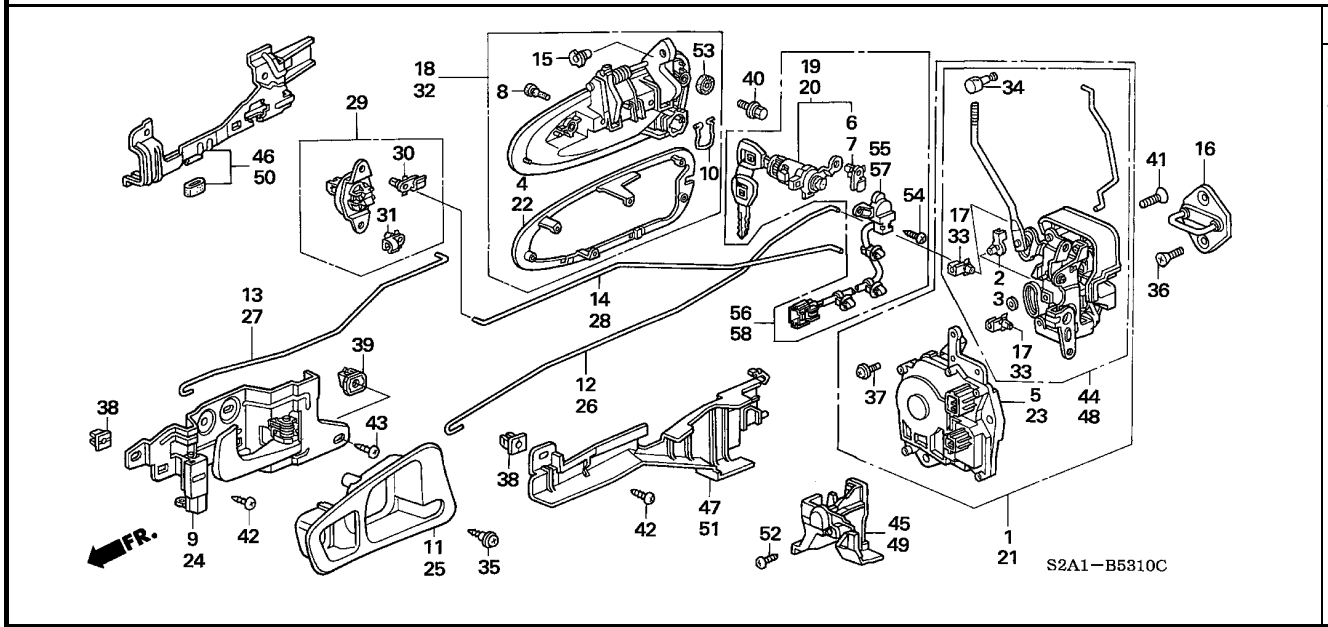

整備項目	標準時間
ケース, R. インサイド ・・・・・・・・・・・・・・・・・・	0.1
ストライカーASSY., ドアーロック ・・・・・・・・・・	0.2
ハンドルASSY., R. インサイド ・・・・・・・・・・	0.3
シリンダー, R. ドアー ・・・・・・・・・・・・・・・・	0.4
. ハンドルASSY., R. フロントドアー アウトサイド	
. スイッチASSY., R. ドアーシリンダー	
アクチュエーターASSY., ドアーロック ・・・・・・・・	0.5
ロックASSY., R. フロントドアー ・・・・・・・・・・	0.6
. ロックASSY., R. フロントドアーパワー	

見出番号	部品番号	部品名	希望小売価格	使用個数 AP1 100 MT	AP1 110 MT	AP1 120 MT	AP1 130 135,200 MT	AP2 100 MT	AP2 110 MT	適用号機 初号機	終号機	タイプ
1	72110-S2A-003	ロックASSY., R. フロントドアーパワー	12,100	1	1	1	−	−	−			
2	72112-SR4-004	スナップ (ブラウン) ・・・・・・・・・・	65									
		(ミギヨウ)		1	1	1	1	1	1			
3	72113-SR4-004	スナップ (ブラック) ・・・・・・・・・・	65									
		(ヒダリヨウ)		1	1	1	1	1	1			
4	72114-S86-K01	シート, R. アウトサイドハンドル ・・・・・	400	1	1	1	1	1	1			
5	72115-S84-A11	アクチュエーターASSY., ドアーロック ・・	7,000									
		(ミギヨウ)		1	1	1	1	1	1			
6	72116-S04-003	ホルダー, ロッド (スカイブルー) ・・・	150									
		(ミギヨウ)		1	1	1	1	1	1			
7	72117-S04-003	ホルダー, ロッド (イエロー) ・・・・・・	150									
		(ヒダリヨウ)		1	1	1	1	1	1			
8	72119-SM1-003	ストッパーA, アウトサイドハンドル ・・・	85	4	4	4	4	4	4			
9	72120-S2A-003ZA	ハンドルASSY., R. インサイド										
		NH167L....グラファイトブラック	1,620	1	−	−	−	−	−			
				−	1	−	−	−	−	--------	1102623	
	72120-S2A-013ZA	*NH167L*....グラファイトブラック	1,620	−	1	−	−	−	−	1102624		
	72120-S2A-J01ZA	*NH474L*...USミディアムシルバー	1,600	−	−	1	1	1	−			
	72120-S2A-J01ZC	*NH472L*....アルミニュームシルバー	1,600	−	−	−	−	−	1			
10	72123-SR0-003	リング, アウトサイドハンドル ・・・・・・	85	2	2	2	2	2	2			
11	72125-SR0-A02ZB	ケース, R. インサイド										
		NH167L....グラファイトブラック	350	1	1	1	1	1	1			
12	72131-S2A-013	ロッド, R. フロントインサイドハンドル ・	300	1	1	1	1	1	1			
13	72132-S2A-013	ロッドA, R. フロントインサイドロック ・・	310	1	−	−	−	−	−			
				−	1	−	−	−	−	--------	1102623	

ドアーロック / アウターハンドル

見出番号	部品番号	部品名	希望小売価格	使用個数 AP1 100 MT	AP1 110 MT	AP1 120 MT	AP1 130 135,200 MT	AP2 100 MT	AP2 110 MT	適用号機 初号機	終号機	タイプ
13)	72132-S2A-023	ﾛｯﾄﾞA,R.ﾌﾛﾝﾄｲﾝｻｲﾄﾞﾛｯｸ ･･	260	–	1	–	–	–	–	1102624		
				–	–	1	1	1	1			
14	72133-S2A-003	ﾛｯﾄﾞB,R.ﾌﾛﾝﾄｲﾝｻｲﾄﾞﾛｯｸ ･･	290	1	1	1	–	–	–			
	72133-S2A-013	ﾛｯﾄﾞ,R.ﾘﾔｰｲﾝｻｲﾄﾞﾛｯｸ ････	260	–	–	–	1	1	1			
15	72134-SM1-003	ﾌﾞｯｼｭ,ｱｳﾄｻｲﾄﾞﾊﾝﾄﾞﾙｼﾞｮｲﾝﾄ	65	2	2	2	2	2	2			
16	72135-S2A-003	ｽﾄﾗｲｶｰASSY.,ﾄﾞｱｰﾛｯｸ ････	550	2	2	2	2	2	2			
17	72139-SR0-A01	ｽﾅｯﾌﾟ (ﾊﾞｲｵﾚｯﾄ) ･････････	65									
		(ﾋﾀﾞﾘｮｳ)		2	2	2	2	2	2			
18	72140-S86-K01YA	ﾊﾝﾄﾞﾙASSY.,R.ﾌﾛﾝﾄﾄﾞｱｰ アウトサイド										
		NH547.....ﾍﾞﾙﾘﾅﾌﾞﾗｯｸ	4,000	1	1	–	–	–	–			
				–	–	1	–	–	–	---------	1202414	B1,B1N,B2,B2N,V1,V1N,V2,V2N
	72140-S86-K01YB	*NH565*.....ｸﾞﾗﾝﾌﾟﾘﾎﾜｲﾄ	4,000	1	1	–	–	–	–			
				–	–	1	–	–	–	---------	1202414	B1,B1N,B2,B2N,V1,V1N,V2,V2N
	72140-S86-K01YC	*NH630M*..ｼﾙﾊﾞｰｽﾄｰﾝﾒﾀﾘｯｸ	4,000	1	1	–	–	–	–			
				–	–	1	–	–	–	---------	1202414	B1,B1N,B2,B2N,V1,V1N,V2,V2N
	72140-S86-K01YD	*R510*.....ﾆｭｰﾌｫｰﾐｭﾗﾚｯﾄﾞ	4,000	1	1	–	–	–	–			
				–	–	1	–	–	–	---------	1202414	B1,B1N,B2,B2N,V1,V1N,V2,V2N
	72140-S86-K01YE	*Y52P*.....ｲﾝﾃﾞｨｲｴﾛｰﾊﾟｰﾙ	4,000	1	1	–	–	–	–			
				–	–	1	–	–	–	---------	1202414	B1,B1N,B2,B2N,V1,V1N,V2,V2N
	72140-S86-K01YN	*PB73P*ﾐｯﾄﾞﾅｲﾄﾊﾟｰﾌﾟﾙﾊﾟｰﾙ	4,000	–	1	–	–	–	–			
				–	–	1	–	–	–	---------	1202414	B1,B1N,B2,B2N,V1,V1N,V2,V2N
	72140-S86-K01YR	*B513M* ﾆｭﾙﾌﾞﾙｸﾘﾝﾌﾞﾙｰﾒﾀﾘｯｸ	4,000	–	–	1	–	–	–	---------	1202414	B1,B1N,B2,B2N,V1,V1N,V2,V2N
	72140-S86-K01ZY	*B66P*....ﾓﾝﾃｶﾙﾛﾌﾞﾙｰﾊﾟｰﾙ	4,000	1	1	–	–	–	–			
				–	–	1	–	–	–	---------	1202414	B1,B1N,B2,B2N,V1,V1N,V2,V2N
	72140-S86-K01ZP	*NH552M* ｾﾌﾞﾘﾝｸﾞｼﾙﾊﾞｰﾒﾀﾘｯｸ	4,000	–	–	1	–	–	–	---------	1202414	B1,B1N,B2,B2N,V1,V1N,V2,V2N
	72140-S86-K02YA	*NH547*.....ﾍﾞﾙﾘﾅﾌﾞﾗｯｸ	4,000	–	–	1	–	–	–	1202415	---------	B1,B1N,B2,B2N,V1,V1N,V2,V2N
				–	–	–	1	1	–	---------	---------	B1,B1N,B2,B2N,NB1,NB1N,NB2,NB2N,NV1,NV1N,NV2 NV2N,SB1,SB1N,SB2,SB2N,SV1,SV1N,SV2,SV2N,V1,V1N V2,V2N
				–	–	–	–	–	1			
	72140-S86-K02YB	*NH565*.....ｸﾞﾗﾝﾌﾟﾘﾎﾜｲﾄ	4,000	–	–	1	–	–	–	1202415	---------	B1,B1N,B2,B2N,V1,V1N,V2,V2N
				–	–	–	1	1	–	---------	---------	B1,B1N,B2,B2N,NB1,NB1N,NB2,NB2N,NV1,NV1N,NV2 NV2N,SB1,SB1N,SB2,SB2N,SV1,SV1N,SV2,SV2N,V1,V1N V2,V2N
				–	–	–	–	–	1			
	72140-S86-K02YC	*NH630M*..ｼﾙﾊﾞｰｽﾄｰﾝﾒﾀﾘｯｸ	4,000	–	–	1	–	–	–	1202415	---------	B1,B1N,B2,B2N,V1,V1N,V2,V2N
				–	–	–	1	1	–	---------	---------	B1,B1N,B2,B2N,NB1,NB1N,NB2,NB2N,NV1,NV1N,NV2 NV2N,SB1,SB1N,SB2,SB2N,SV1,SV1N,SV2,SV2N,V1,V1N V2,V2N
	72140-S86-K02YD	*R510*.....ﾆｭｰﾌｫｰﾐｭﾗﾚｯﾄﾞ	4,000	–	–	1	–	–	–	1202415	---------	B1,B1N,B2,B2N,V1,V1N,V2,V2N
				–	–	–	1	1	–	---------	---------	B1,B1N,B2,B2N,NB1,NB1N,NB2,NB2N,NV1,NV1N,NV2 NV2N,SB1,SB1N,SB2,SB2N,SV1,SV1N,SV2,SV2N,V1,V1N V2,V2N
				–	–	–	–	–	1			
	72140-S86-K02YE	*Y52P*.....ｲﾝﾃﾞｨｲｴﾛｰﾊﾟｰﾙ	4,000	–	–	1	–	–	–	1202415	---------	B1,B1N,B2,B2N,V1,V1N,V2,V2N
	72140-S86-K02YN	*PB73P*ﾐｯﾄﾞﾅｲﾄﾊﾟｰﾌﾟﾙﾊﾟｰﾙ	4,000	–	–	1	–	–	–	1202415	---------	B1,B1N,B2,B2N,V1,V1N,V2,V2N
	72140-S86-K02YR	*B513M* ﾆｭﾙﾌﾞﾙｸﾘﾝﾌﾞﾙｰﾒﾀﾘｯｸ	4,000	–	–	1	–	–	–	1202415	---------	B1,B1N,B2,B2N,V1,V1N,V2,V2N
				–	–	–	1	1	–	---------	---------	B1,B1N,B2,B2N,NB1,NB1N,NB2,NB2N,NV1,NV1N,NV2 NV2N,SB1,SB1N,SB2,SB2N,SV1,SV1N,SV2,SV2N,V1,V1N V2,V2N
	72140-S86-K02ZY	*B66P*....ﾓﾝﾃｶﾙﾛﾌﾞﾙｰﾊﾟｰﾙ	4,000	–	–	1	–	–	–	1202415	---------	B1,B1N,B2,B2N,V1,V1N,V2,V2N
	72140-S86-K01YS	*GY19M*....ﾗｲﾑｸﾞﾘｰﾝﾒﾀﾘｯｸ	4,000	–	–	1	–	–	–	---------	1202414	BC1,BC1N,BC2,BC2N,VC1,VC1N,VC2,VC2N

ドアーロック / アウターハンドル

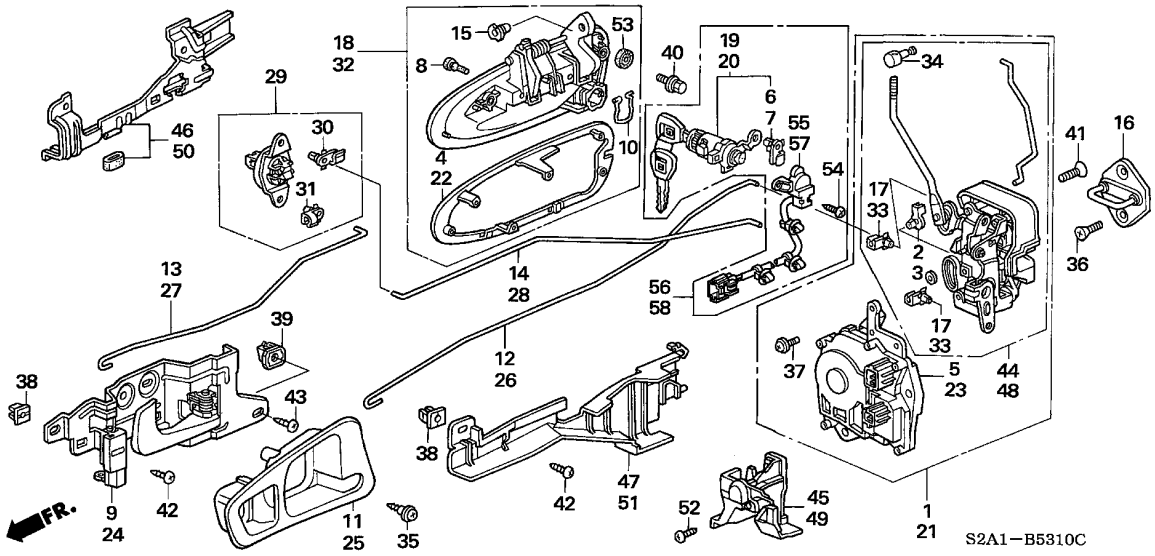

見出番号	部品番号	部品名	希望小売価格	使用個数 AP1 100 MT	AP1 110 MT	AP1 120 MT	AP1 130 135,200 MT	AP2 100 MT	AP2 110 MT	適用号機 初号機	終号機	タイプ
18)	72140-S86-K01YT	ﾊﾝﾄﾞﾙASSY.,R.ﾌﾛﾝﾄﾄﾞｱｰ アウトサイド										
		NH609P...ﾌﾟﾗﾁﾅﾎﾜｲﾄﾊﾟｰﾙ	4,000	–	–	1	–	–	–	--------	1202414	BC1, BC1N, BC2, BC2N, VC1, VC1N, VC2, VC2N
	72140-S86-K01YU	*R508P*.....ﾓﾝﾂｧﾚｯﾄﾞﾊﾟｰﾙ	4,000	–	–	1	–	–	–	--------	1202414	BC1, BC1N, BC2, BC2N, VC1, VC1N, VC2, VC2N
	72140-S86-K01YV	*YR536P*.ﾆｭｰｲﾓﾗｵﾚﾝｼﾞﾊﾟｰﾙ	4,000	–	–	1	–	–	–	--------	1202414	BC1, BC1N, BC2, BC2N, VC1, VC1N, VC2, VC2N
	72140-S86-K02ZP	*NH552M* ｾﾌﾞﾘﾝｸﾞｼﾙﾊﾞｰﾒﾀﾘｯｸ	4,000	–	–	1	–	–	–	1202415	--------	B1, B1N, B2, B2N, V1, V1N, V2, V2N
				–	–	–	1	1	–	--------	--------	B1, B1N, B2, B2N, NB1, NB1N, NB2, NB2N, NV1, NV1N, NV2 NV2N, SB1, SB1N, SB2, SB2N, SV1, SV1N, SV2, SV2N, V1, V1N V2, V2N
	72140-S86-K02A2	*Y65P*..ﾆｭｰｲﾝﾃﾞｨｲｴﾛｰﾊﾟｰﾙ	4,000	–	–	–	1	1	–	--------	--------	B1, B1N, B2, B2N, NB1, NB1N, NB2, NB2N, NV1, NV1N, NV2 NV2N, SB1, SB1N, SB2, SB2N, SV1, SV1N, SV2, SV2N, V1, V1N V2, V2N
				–	–	–	–	–	1			
	72140-S86-K02YS	*GY19M*....ﾗｲﾑｸﾞﾘｰﾝﾒﾀﾘｯｸ	4,000	–	–	1	–	–	–	1202415	--------	BC1, BC1N, BC2, BC2N, VC1, VC1N, VC2, VC2N
				–	–	–	1	–	–	--------	--------	BC1, BC1N, BC2, BC2N, NBC1, NBC1N, NBC2, NBC2N, NVC1 NVC1N, NVC2, NVC2N, SBC1, SBC1N, SBC2, SBC2N, SVC1 SVC1N, SVC2, SVC2N, VC1, VC1N, VC2, VC2N
	72140-S86-K02YT	*NH609P*...ﾌﾟﾗﾁﾅﾎﾜｲﾄﾊﾟｰﾙ	4,000	–	–	1	–	–	–	1202415	--------	BC1, BC1N, BC2, BC2N, VC1, VC1N, VC2, VC2N
				–	–	–	1	1	–	--------	--------	BC1, BC1N, BC2, BC2N, NBC1, NBC1N, NBC2, NBC2N, NVC1 NVC1N, NVC2, NVC2N, SBC1, SBC1N, SBC2, SBC2N, SVC1 SVC1N, SVC2, SVC2N, VC1, VC1N, VC2, VC2N
				–	–	–	–	–	1			

B-53-10 ドアーロック / アウターハンドル

見出番号	部品番号	部品名	希望小売価格	使用個数 AP1 100 MT	AP1 110 MT	AP1 120 MT	AP1 130 135,200 MT	AP2 100 MT	AP2 110 MT	適用号機 初号機	終号機	タイプ
18)	72140-S86-K02YU	ﾊﾝﾄﾞﾙASSY.,R.ﾌﾛﾝﾄﾄﾞｱｰ ｱｳﾄｻｲﾄﾞ										
		R508P.....ﾓﾝﾂｧﾚｯﾄﾞﾊﾟｰﾙ	4,000	–	–	1	–	–	–	1202415	---------	BC1,BC1N,BC2,BC2N,VC1,VC1N,VC2,VC2N
				–	–	–	1	–	–	---------	---------	BC1,BC1N,BC2,BC2N,NBC1,NBC1N,NBC2,NBC2N,NVC1 NVC1N,NVC2,NVC2N,SBC1,SBC1N,SBC2,SBC2N,SVC1 SVC1N,SVC2,SVC2N,VC1,VC1N,VC2,VC2N
	72140-S86-K02YV	*YR536P*.ﾆｭｰｲﾓﾗｵﾚﾝｼﾞﾊﾟｰﾙ	4,000	–	–	1	–	–	–	1202415	---------	BC1,BC1N,BC2,BC2N,VC1,VC1N,VC2,VC2N
				–	–	–	1	1	–	---------	---------	BC1,BC1N,BC2,BC2N,NBC1,NBC1N,NBC2,NBC2N,NVC1 NVC1N,NVC2,NVC2N,SBC1,SBC1N,SBC2,SBC2N,SVC1 SVC1N,SVC2,SVC2N,VC1,VC1N,VC2,VC2N
	72140-S86-K02YY	*NH676M*.....ﾑｰﾝﾛｯｸﾒﾀﾘｯｸ	4,000	–	–	–	1	1	–	---------	---------	B1,B1N,B2,B2N,NB1,NB1N,NB2,NB2N,NV1,NV1N,NV2 NV2N,SB1,SB1N,SB2,SB2N,SV1,SV1N,SV2,SV2N,V1,V1N V2,V2N
				–	–	–	–	–	1			
	72140-S86-K02A3	*B545P*..ﾊﾞﾐｭｰﾀﾞﾌﾞﾙｰﾊﾟｰﾙ	4,000	–	–	–	–	1	1	---------	---------	SB1,SB1N,SB2,SB2N,SV1,SV1N,SV2,SV2N
	72140-S86-K02A4	*YR564M* ﾃﾞｨｰﾌﾟﾊﾞｰｶﾞﾝﾃﾞｨﾒﾀﾘｯｸ	4,000	–	–	–	–	1	–	---------	---------	SB1,SB1N,SB2,SB2N,SV1,SV1N,SV2,SV2N
	72140-S86-K02A5	*B554P*...ｱﾍﾟｯｸｽﾌﾞﾙｰﾊﾟｰﾙ	4,000	–	–	–	–	–	1	---------	---------	SS2,SS2N,SS3,SS3N
	72140-S86-K02A6	*NH745M*..ｼﾝｸﾛｼﾙﾊﾞｰﾒﾀﾘｯｸ	4,000	–	–	–	–	–	1			
	72140-S86-K02A7	*RP42P* ﾌﾟﾚﾐｱﾑｻﾝｾｯﾄﾓｰﾌﾞﾊﾟｰﾙ	4,000	–	–	–	–	–	1			
	72140-S86-K02YW	*B523P*ﾛｲﾔﾙﾈｲﾋﾞｰﾌﾞﾙｰﾊﾟｰﾙ	4,000	–	–	–	1	1	–	---------	---------	B1,B1N,B2,B2N,NB1,NB1N,NB2,NB2N,NV1,NV1N,NV2 NV2N,SB1,SB1N,SB2,SB2N,SV1,SV1N,SV2,SV2N,V1,V1N V2,V2N
	72140-S86-K01YW	*B523P*ﾛｲﾔﾙﾈｲﾋﾞｰﾌﾞﾙｰﾊﾟｰﾙ	4,000									
		(GIOIRE)		–	–	1	–	–	–	---------	1202414	B2,B2N,V2,V2N
	72140-S86-K01YX	*R523P* ﾀﾞｰｸｶｰﾃﾞｨﾅﾙﾚｯﾄﾞﾊﾟｰﾙ	4,000									
		(GIOIRE)		–	–	1	–	–	–	---------	1202414	B2,B2N,V2,V2N
	72140-S86-K02YW	*B523P*ﾛｲﾔﾙﾈｲﾋﾞｰﾌﾞﾙｰﾊﾟｰﾙ	4,000									
		(GIOIRE)		–	–	1	–	–	–	1202415	---------	B2,B2N,V2,V2N
	72140-S86-K02YX	*R523P* ﾀﾞｰｸｶｰﾃﾞｨﾅﾙﾚｯﾄﾞﾊﾟｰﾙ	4,000									
		(GIOIRE)		–	–	1	–	–	–	1202415	---------	B2,B2N,V2,V2N
19	72145-S73-003	ｼﾘﾝﾀﾞｰ,R.ﾄﾞｱｰ	2,000	1	1	1	–	–	–			
	72145-SOX-A51	.....	2,300	–	–	–	1	–	–			
20	72146-S73-003	ｼﾘﾝﾀﾞｰ,L.ﾄﾞｱｰ	2,000	1	1	1	–	–	–			
	72146-SOX-A51	.....	2,300	–	–	–	1	–	–			
21	72150-S2A-003	ﾛｯｸASSY.,L.ﾌﾛﾝﾄﾄﾞｱｰﾊﾟﾜｰ	10,500	1	1	1	–	–	–			
22	72154-S86-K01	ｼｰﾄ,L.ｱｳﾄｻｲﾄﾞﾊﾝﾄﾞﾙ	400	1	1	1	1	1	1			
23	72155-S84-A01	ｱｸﾁｭｴｰﾀｰASSY.,ﾄﾞｱｰﾛｯｸ ..	5,500									
		(ﾋﾀﾞﾘﾖｳ)		1	1	1	1	–	–			
	72155-S84-A11	ｱｸﾁｭｴｰﾀｰASSY.,L.ﾌﾛﾝﾄﾄﾞｱｰ ﾛｯｸ	7,000	–	–	–	–	1	1			
24	72160-S2A-003ZA	ﾊﾝﾄﾞﾙASSY.,L.ｲﾝｻｲﾄﾞ *NH167L*....ｸﾞﾗﾌｧｲﾄﾌﾞﾗｯｸ	1,620	1	–	–	–	–	–			
				–	1	–	–	–	–	---------	1102623	
	72160-S2A-013ZA	*NH167L*....ｸﾞﾗﾌｧｲﾄﾌﾞﾗｯｸ	1,620	–	1	–	–	–	–	1102624		
	72160-S2A-J01ZA	*NH474L*...USﾐﾃﾞｨｱﾑｼﾙﾊﾞｰ	1,600	–	–	1	1	1	–			
	72160-S2A-J01ZC	*NH472L*....ｱﾙﾐﾆｭｰﾑｼﾙﾊﾞｰ	1,600	–	–	–	–	–	1			
25	72165-SRO-A02ZB	ｹｰｽ,L.ｲﾝｻｲﾄﾞ *NH167L*....ｸﾞﾗﾌｧｲﾄﾌﾞﾗｯｸ	330	1	1	1	1	1	1			
26	72171-S2A-013	ﾛｯﾄﾞ,L.ﾌﾛﾝﾄｲﾝｻｲﾄﾞﾊﾝﾄﾞﾙ .	300	1	1	1	1	1	1			
27	72172-S2A-013	ﾛｯﾄﾞA,L.ﾌﾛﾝﾄｲﾝｻｲﾄﾞﾛｯｸ ..	310	1	–	–	–	–	–			
				–	1	–	–	–	–	---------	1102623	

7

B-53-10 ドアーロック / アウターハンドル

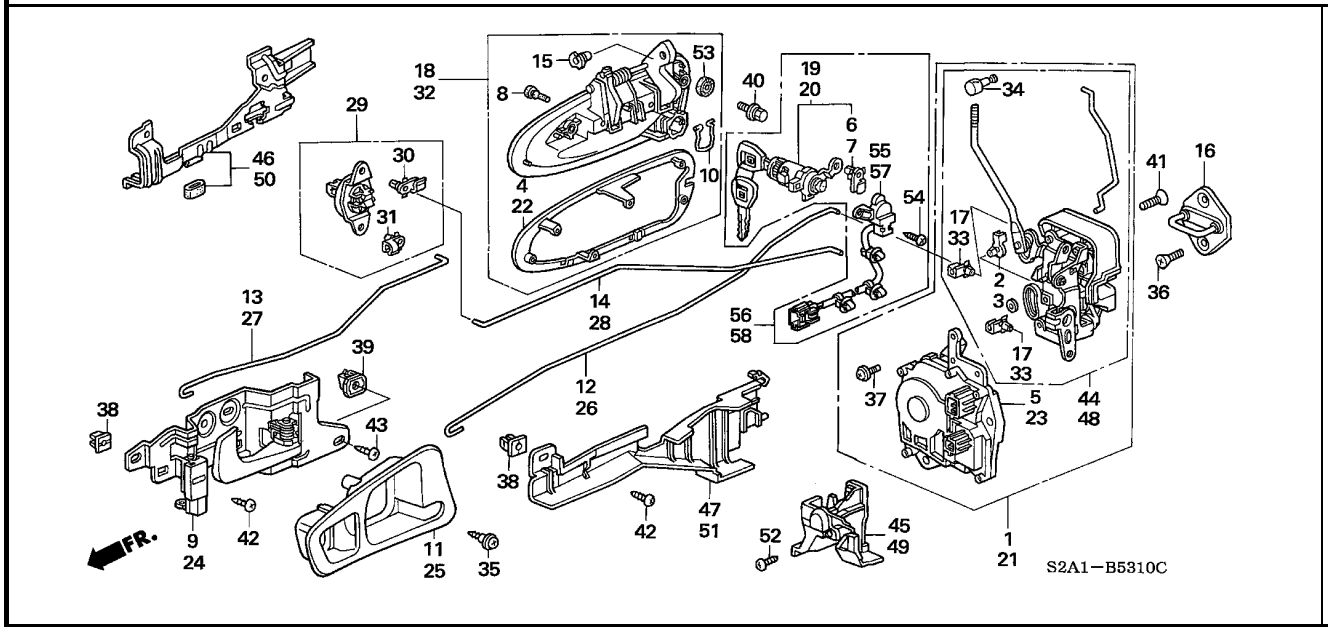

見出番号	部品番号	部品名	希望小売価格	使用個数 AP1 100 MT	AP1 110 MT	AP1 120 MT	AP1 130 135,200 MT	AP2 100 MT	AP2 110 MT	適用号機 初号機	終号機	タイプ
27)	72172-S2A-023	ロッド A, L. フロントインサイドロック ・・	260	−	1	−	−	−	−	1102624		
				−	−	1	1	1	1			
28	72173-S2A-003	ロッド B, L. フロントインサイドロック ・・	290	1	1	1	−	−	−			
	72173-S2A-013	ロッド , L. リヤーインサイドロック ・・・・	260	−	−	−	1	1	1			
29	72175-S03-003	クランクASSY. , ロックロッド ・・・・・・	380	2	2	2	2	2	2			
30	72176-S03-003	ホルダー 3.5MM ・・・・・・・・・・・・	100	2	2	2	2	2	2			
31	72177-S03-003	ホルダー 4.0MM ・・・・・・・・・・・・	100	2	2	2	2	2	2			
32	72180-S86-K01YA	ハンドルASSY. , L. フロントドアー アウトサイド										
		NH547. . . . . ベルリナブラック	4,000	1	1	−	−	−	−			
				−	−	1	−	−	−	---------	1202416	B1, B1N, B2, B2N, V1, V1N, V2, V2N
	72180-S86-K01YB	*NH565*. . . . . グランプリホワイト	4,000	1	1	−	−	−	−			
				−	−	1	−	−	−	---------	1202416	B1, B1N, B2, B2N, V1, V1N, V2, V2N
	72180-S86-K01YC	*NH630M*. . シルバーストーンメタリック	4,000	1	1	−	−	−	−			
				−	−	1	−	−	−	---------	1202416	B1, B1N, B2, B2N, V1, V1N, V2, V2N
	72180-S86-K01YD	*R510*. . . . . ニューフォーミュラレッド	4,000	1	1	−	−	−	−			
				−	−	1	−	−	−	---------	1202416	B1, B1N, B2, B2N, V1, V1N, V2, V2N
	72180-S86-K01YE	*Y52P*. . . . . インディイエローパール	4,000	1	1	−	−	−	−			
				−	−	1	−	−	−	---------	1202416	B1, B1N, B2, B2N, V1, V1N, V2, V2N
	72180-S86-K01YN	*PB73P*ミッドナイトパープルパール	4,000	−	1	−	−	−	−			
				−	−	1	−	−	−	---------	1202416	B1, B1N, B2, B2N, V1, V1N, V2, V2N
	72180-S86-K01YR	*B513M* ニュルブルクリンプルーメタリック	4,000	−	−	1	−	−	−	---------	1202416	B1, B1N, B2, B2N, V1, V1N, V2, V2N
	72180-S86-K01ZY	*B66P*. . . . モンテカルロブルーパール	4,000	1	1	−	−	−	−			
				−	−	1	−	−	−	---------	1202416	B1, B1N, B2, B2N, V1, V1N, V2, V2N
	72180-S86-K01ZP	*NH552M* セブリングシルバーメタリック	4,000	−	−	1	−	−	−	---------	1202416	B1, B1N, B2, B2N, V1, V1N, V2, V2N

見出番号	部品番号	部品名	希望小売価格	使用個数 AP1 100 MT	AP1 110 MT	AP1 120 MT	AP1 130 135,200 MT	AP2 100 MT	AP2 110 MT	適用号機 初号機	終号機	タイプ
32)	72180-S86-K02YA	ﾊﾝﾄﾞﾙASSY.,L.ﾌﾛﾝﾄﾄﾞｱｰ アウトサイド										
		NH547.....ﾍﾞﾙﾘﾅﾌﾞﾗｯｸ	4,000	–	–	1	–	–	–	1202417	---------	B1, B1N, B2, B2N, V1, V1N, V2, V2N
				–	–	–	1	1	–	---------	---------	B1, B1N, B2, B2N, NB1, NB1N, NB2, NB2N, NV1, NV1N, NV2 NV2N, SB1, SB1N, SB2, SB2N, SV1, SV1N, SV2, SV2N, V1, V1N V2, V2N
				–	–	–	–	–	1			
	72180-S86-K02YB	*NH565*.....ｸﾞﾗﾝﾌﾟﾘﾎﾜｲﾄ	4,000	–	–	1	–	–	–	1202417	---------	B1, B1N, B2, B2N, V1, V1N, V2, V2N
				–	–	–	1	1	–	---------	---------	B1, B1N, B2, B2N, NB1, NB1N, NB2, NB2N, NV1, NV1N, NV2 NV2N, SB1, SB1N, SB2, SB2N, SV1, SV1N, SV2, SV2N, V1, V1N V2, V2N
				–	–	–	–	–	1			
	72180-S86-K02YC	*NH630M*..ｼﾙﾊﾞｰｽﾄｰﾝﾒﾀﾘｯｸ	4,000	–	–	1	–	–	–	1202417	---------	B1, B1N, B2, B2N, V1, V1N, V2, V2N
				–	–	–	1	1	–	---------	---------	B1, B1N, B2, B2N, NB1, NB1N, NB2, NB2N, NV1, NV1N, NV2 NV2N, SB1, SB1N, SB2, SB2N, SV1, SV1N, SV2, SV2N, V1, V1N V2, V2N
	72180-S86-K02YD	*R510*.....ﾆｭｰﾌｫｰﾐｭﾗﾚｯﾄﾞ	4,000	–	–	1	–	–	–	1202417	---------	B1, B1N, B2, B2N, V1, V1N, V2, V2N
				–	–	–	1	1	–	---------	---------	B1, B1N, B2, B2N, NB1, NB1N, NB2, NB2N, NV1, NV1N, NV2 NV2N, SB1, SB1N, SB2, SB2N, SV1, SV1N, SV2, SV2N, V1, V1N V2, V2N
				–	–	–	–	–	1			
	72180-S86-K02YE	*Y52P*.....ｲﾝﾃﾞｨｲｴﾛｰﾊﾟｰﾙ	4,000	–	–	1	–	–	–	1202417	---------	B1, B1N, B2, B2N, V1, V1N, V2, V2N
	72180-S86-K02YN	*PB73P*ﾐｯﾄﾞﾅｲﾄﾊﾞｰﾌﾟﾙﾊﾟｰﾙ	4,000	–	–	1	–	–	–	1202417	---------	B1, B1N, B2, B2N, V1, V1N, V2, V2N
	72180-S86-K02YR	*B513M* ﾆｭﾙﾌﾞﾙｸﾘﾝﾌﾞﾙｰﾒﾀﾘｯｸ	4,000	–	–	1	–	–	–	1202417	---------	B1, B1N, B2, B2N, V1, V1N, V2, V2N
				–	–	–	1	1	–	---------	---------	B1, B1N, B2, B2N, NB1, NB1N, NB2, NB2N, NV1, NV1N, NV2 NV2N, SB1, SB1N, SB2, SB2N, SV1, SV1N, SV2, SV2N, V1, V1N V2, V2N
	72180-S86-K02ZY	*B66P*....ﾓﾝﾃｶﾙﾛﾌﾞﾙｰﾊﾟｰﾙ	4,000	–	–	1	–	–	–	1202417	---------	B1, B1N, B2, B2N, V1, V1N, V2, V2N
	72180-S86-K01YS	*GY19M*....ﾗｲﾑｸﾞﾘｰﾝﾒﾀﾘｯｸ	4,000	–	–	1	–	–	–	---------	1202416	BC1, BC1N, BC2, BC2N, VC1, VC1N, VC2, VC2N
	72180-S86-K01YT	*NH609P*...ﾌﾟﾗﾁﾅﾎﾜｲﾄﾊﾟｰﾙ	4,000	–	–	1	–	–	–	---------	1202416	BC1, BC1N, BC2, BC2N, VC1, VC1N, VC2, VC2N
	72180-S86-K01YU	*R508P*.....ﾓﾝﾂｧﾚｯﾄﾞﾊﾟｰﾙ	4,000	–	–	1	–	–	–	---------	1202416	BC1, BC1N, BC2, BC2N, VC1, VC1N, VC2, VC2N
	72180-S86-K01YV	*YR536P*.ﾆｭｰｲﾓﾗｵﾚﾝｼﾞﾊﾟｰﾙ	4,000	–	–	1	–	–	–	---------	1202416	BC1, BC1N, BC2, BC2N, VC1, VC1N, VC2, VC2N
	72180-S86-K02ZP	*NH552M* ｾﾌﾞﾘﾝｸﾞｼﾙﾊﾞｰﾒﾀﾘｯｸ	4,000	–	–	1	–	–	–	1202417	---------	B1, B1N, B2, B2N, V1, V1N, V2, V2N
				–	–	–	1	1	–	---------	---------	B1, B1N, B2, B2N, NB1, NB1N, NB2, NB2N, NV1, NV1N, NV2 NV2N, SB1, SB1N, SB2, SB2N, SV1, SV1N, SV2, SV2N, V1, V1N V2, V2N
	72180-S86-K02A2	*Y65P*..ﾆｭｰｲﾝﾃﾞｨｲｴﾛｰﾊﾟｰﾙ	4,000	–	–	–	1	1	–	---------	---------	B1, B1N, B2, B2N, NB1, NB1N, NB2, NB2N, NV1, NV1N, NV2 NV2N, SB1, SB1N, SB2, SB2N, SV1, SV1N, SV2, SV2N, V1, V1N V2, V2N
				–	–	–	–	–	1			
	72180-S86-K02YS	*GY19M*....ﾗｲﾑｸﾞﾘｰﾝﾒﾀﾘｯｸ	4,000	–	–	1	–	–	–	1202417	---------	BC1, BC1N, BC2, BC2N, VC1, VC1N, VC2, VC2N
				–	–	–	1	–	–	---------	---------	BC1, BC1N, BC2, BC2N, NBC1, NBC1N, NBC2, NBC2N, NVC1 NVC1N, NVC2, NVC2N, SBC1, SBC1N, SBC2, SBC2N, SVC1 SVC1N, SVC2, SVC2N, VC1, VC1N, VC2, VC2N
	72180-S86-K02YT	*NH609P*...ﾌﾟﾗﾁﾅﾎﾜｲﾄﾊﾟｰﾙ	4,000	–	–	1	–	–	–	1202417	---------	BC1, BC1N, BC2, BC2N, VC1, VC1N, VC2, VC2N
				–	–	–	1	1	–	---------	---------	BC1, BC1N, BC2, BC2N, NBC1, NBC1N, NBC2, NBC2N, NVC1 NVC1N, NVC2, NVC2N, SBC1, SBC1N, SBC2, SBC2N, SVC1 SVC1N, SVC2, SVC2N, VC1, VC1N, VC2, VC2N
				–	–	–	–	–	1			
	72180-S86-K02YU	*R508P*.....ﾓﾝﾂｧﾚｯﾄﾞﾊﾟｰﾙ	4,000	–	–	1	–	–	–	1202417	---------	BC1, BC1N, BC2, BC2N, VC1, VC1N, VC2, VC2N
				–	–	–	1	–	–	---------	---------	BC1, BC1N, BC2, BC2N, NBC1, NBC1N, NBC2, NBC2N, NVC1 NVC1N, NVC2, NVC2N, SBC1, SBC1N, SBC2, SBC2N, SVC1 SVC1N, SVC2, SVC2N, VC1, VC1N, VC2, VC2N

B-53-10 ドアーロック / アウターハンドル

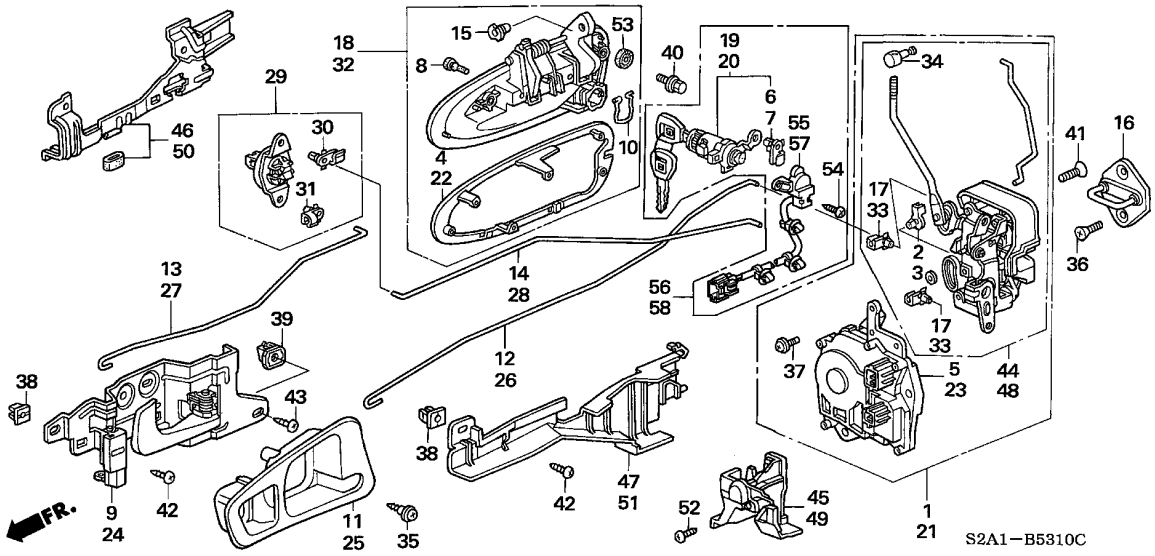

見出番号	部品番号	部品名	希望小売価格	使用個数 AP1 100 MT	AP1 110 MT	AP1 120 MT	AP1 130 135,200 MT	AP2 100 MT	AP2 110 MT	適用号機 初号機	終号機	タイプ
32)	72180-S86-K02YV	ハンドルASSY.,L.フロントドアー アウトサイド										
		YR536P.ニューイモラオレンジパール	4,000	−	−	1	−	−	−	1202417	---------	BC1,BC1N,BC2,BC2N,VC1,VC1N,VC2,VC2N
				−	−	−	1	1	−	---------	---------	BC1,BC1N,BC2,BC2N,NBC1,NBC1N,NBC2,NBC2N,NVC1 NVC1N,NVC2,NVC2N,SBC1,SBC1N,SBC2,SBC2N,SVC1 SVC1N,SVC2,SVC2N,VC1,VC1N,VC2,VC2N
	72180-S86-K02A3	*B545P*..バミューダブルーパール	4,000	−	−	−	−	1	1	---------	---------	SB1,SB1N,SB2,SB2N,SV1,SV1N,SV2,SV2N
	72180-S86-K02A4	*YR564M* ディープバーガンディメタリック	4,000	−	−	−	−	1	−	---------	---------	SB1,SB1N,SB2,SB2N,SV1,SV1N,SV2,SV2N
	72180-S86-K02A5	*B554P*...アペックスブルーパール	4,000	−	−	−	−	−	1	---------	---------	SS2,SS2N,SS3,SS3N
	72180-S86-K02A6	*NH745M*..シンクロシルバーメタリック	4,000	−	−	−	−	−	1			
	72180-S86-K02A7	*RP42P* プレミアムサンセットモーブパール	4,000	−	−	−	−	−	1			
	72180-S86-K02YW	*B523P*ロイヤルネイビーブルーパール	4,000	−	−	−	1	1	−	---------	---------	B1,B1N,B2,B2N,NB1,NB1N,NB2,NB2N,NV1,NV1N,NV2 NV2N,SB1,SB1N,SB2,SB2N,SV1,SV1N,SV2,SV2N,V1,V1N V2,V2N
	72180-S86-K02YY	*NH676M*.....ムーンロックメタリック	4,000	−	−	−	1	1	−	---------	---------	B1,B1N,B2,B2N,NB1,NB1N,NB2,NB2N,NV1,NV1N,NV2 NV2N,SB1,SB1N,SB2,SB2N,SV1,SV1N,SV2,SV2N,V1,V1N V2,V2N
				−	−	−	−	−	1			
	72180-S86-K01YW	*B523P*ロイヤルネイビーブルーパール (GIOIRE)	4,000	−	−	1	−	−	−	---------	1202416	B2,B2N,V2,V2N
	72180-S86-K01YX	*R523P* ダークカーディナルレッドパール (GIOIRE)	4,000	−	−	1	−	−	−	---------	1202416	B2,B2N,V2,V2N
	72180-S86-K02YW	*B523P*ロイヤルネイビーブルーパール (GIOIRE)	4,000	−	−	1	−	−	−	1202417	---------	B2,B2N,V2,V2N

B-53-10 ドアーロック / アウターハンドル

見出番号	部品番号	部品名	希望小売価格	使用個数 AP1 100 MT	AP1 110 MT	AP1 120 MT	AP1 130 135,200 MT	AP2 100 MT	AP2 110 MT	適用号機 初号機	終号機	タイプ
32)	72180-S86-K02YX	ﾊﾝﾄﾞﾙASSY.,L.ﾌﾛﾝﾄﾄﾞｱｰ ｱｳﾄｻｲﾄﾞ *R523P* ﾀﾞｰｸｶｰﾃﾞｨﾅﾙﾚｯﾄﾞﾊﾟｰﾙ (GIOIRE)	4,000	–	–	1	–	–	–	1202417	--------	B2,B2N,V2,V2N
33	72616-SM4-003	ｽﾅﾂﾌﾟ (ﾅﾁｭﾗﾙ) (ﾐｷﾞﾖｳ)	85	2	2	2	2	2	2			
34	75411-634-000	ｼﾞﾖｲﾝﾄ	165	2	2	2	2	2	2			
35	90120-SM4-000	ｽｸﾘｭｰ,ﾀｯﾋﾟﾝｸﾞ	55	2	2	2	2	2	2			
36	90120-SV4-000	ﾎﾞﾙﾄ,ﾛｯｸｽﾄﾗｲｶｰ	70	4	4	4	4	4	4			
37	90141-S84-003	ｽｸﾘｭｰ 3X10	60	4	4	4	4	4	4			
38	90662-SB2-003	ｸﾞﾛﾒｯﾄ,ｽｸﾘｭｰ 5MM	100	4	4	4	6	6	6			
39	91626-SP0-003	ｸﾞﾛﾒｯﾄ,ｽｸﾘｭｰ 5MM	125	2	2	2	2	2	2			
40	93403-06012-08	ﾎﾞﾙﾄﾜｯｼｬｰ 6X12	40	4	4	4	4	4	4			
41	93600-06028-0A	ｽｸﾘｭｰ,ﾌﾗｯﾄ 6X28	35	6	6	6	6	6	6			
42	93903-45220	ｽｸﾘｭｰ,ﾀｯﾋﾟﾝｸﾞ 5X12	25	4	4	4	6	6	6			
43	93903-45520	ｽｸﾘｭｰ,ﾀｯﾋﾟﾝｸﾞ 5X25	30	2	2	2	2	2	2			
44	72111-S2A-013	ﾛｯｸASSY.,R.ﾌﾛﾝﾄﾄﾞｱｰ	4,600	–	–	–	1	1	1			
45	72117-S2A-003	ﾌﾟﾛﾃｸﾀｰ,R.ﾌﾛﾝﾄﾄﾞｱｰﾛｯｸ	250	–	–	–	1	1	1			
46	72130-S84-A00	ﾌﾟﾛﾃｸﾀｰ,R.ﾌﾛﾝﾄﾄﾞｱｰｱｳﾀｰ ﾊﾝﾄﾞﾙ	580	–	–	–	1	1	1			
47	72139-S2A-A01	ﾌﾟﾛﾃｸﾀｰ,R.ﾌﾛﾝﾄﾄﾞｱｰﾛｯﾄﾞ	400	–	–	–	1	1	1			
48	72151-S2A-013	ﾛｯｸASSY.,L.ﾌﾛﾝﾄﾄﾞｱｰ	4,600	–	–	–	1	1	1			
49	72157-S2A-003	ﾌﾟﾛﾃｸﾀｰ,L.ﾌﾛﾝﾄﾄﾞｱｰﾛｯｸ	250	–	–	–	1	1	1			
50	72170-S84-A00	ﾌﾟﾛﾃｸﾀｰ,L.ﾌﾛﾝﾄﾄﾞｱｰｱｳﾀｰ ﾊﾝﾄﾞﾙ	580	–	–	–	1	1	1			
51	72179-S2A-A01	ﾌﾟﾛﾃｸﾀｰ,L.ﾌﾛﾝﾄﾄﾞｱｰﾛｯﾄﾞ	400	–	–	–	1	1	1			
52	93901-22120	ｽｸﾘｭｰ,ﾀｯﾋﾟﾝｸﾞ 3X8	25	–	–	–	2	2	2			
53	72143-S04-003	ﾊﾟｯｷﾝ	100	4	4	4	4	4	4			
54	72118-ST7-003	ｽｸﾘｭｰ,ﾀｯﾋﾟﾝｸﾞ 3X5	60	–	–	–	–	2	2			
55	72142-S2A-J01	ｽｲｯﾁASSY.,R.ﾄﾞｱｰｼﾘﾝﾀﾞｰ	2,200	–	–	–	–	1	1			
56	72145-S2A-J01	ｼﾘﾝﾀﾞｰ,R.ﾄﾞｱｰ	4,300	–	–	–	–	1	1			
57	72182-S2A-J01	ｽｲｯﾁASSY.,L.ﾄﾞｱｰｼﾘﾝﾀﾞｰ	2,200	–	–	–	–	1	1			
58	72185-S2A-J01	ｼﾘﾝﾀﾞｰ,L.ﾄﾞｱｰ	4,300	–	–	–	–	1	1			

7

B-53-20 ドアーパネル

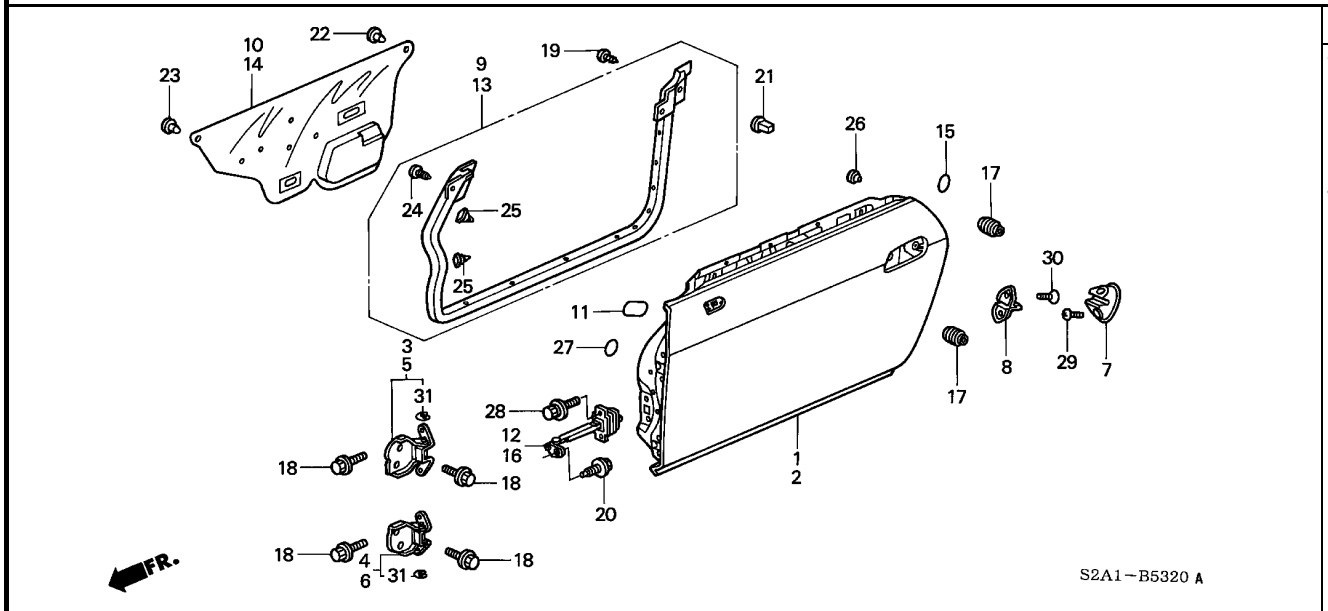

整備項目	標準時間
チエツカーCOMP.,R.ドアー ・・・・・・・・・・・・	0.4
.ウエザーストリップ,R.ドアー	
シール,R.フロントドアーホール ・・・・・・・・・・・・	0.5
ヒンジ,R.フロントドアーアツパー ・・・・・・・・・	0.7
(トツウリヨウキン フクマズ)	
(イツコマシ 0.3 カサン)	
パネルCOMP.,R.フロントドアー ・・・・・・・・・	2.7
(トツウリヨウキン フクマズ)	

見出番号	部品番号	部品名	希望小売価格	使用個数 AP1 100 MT	AP1 110 MT	AP1 120 MT	AP1 130 135,200 MT	AP2 100 MT	AP2 110 MT	適用号機 初号機	終号機	タイプ
1	67010-S2A-010ZZ	パネルCOMP.,R.フロントドアー ・・・	52,300	1	1	1	1	1	–			
	67010-S2A-020ZZ	・・・・・・・・・・・・・・・・・・・・・・・	43,000	–	–	–	–	–	1			
2	67050-S2A-010ZZ	パネルCOMP.,L.フロントドアー ・・・	47,500	1	1	1	1	1	–			
	67050-S2A-020ZZ	・・・・・・・・・・・・・・・・・・・・・・・	43,000	–	–	–	–	–	1			
3	67410-S2A-003ZZ	ヒンジ,R.フロントドアーアツパー ・・・	1,700	1	1	1	1	1	1			
4	67420-S2A-003ZZ	ヒンジ,R.フロントドアーロアー ・・・・・	1,700	1	1	1	1	1	1			
5	67450-S2A-003ZZ	ヒンジ,L.フロントドアーアツパー ・・・	1,700	1	1	1	1	1	1			
6	67460-S2A-003ZZ	ヒンジ,L.フロントドアーロアー ・・・・・	1,700	1	1	1	1	1	1			
7	72143-SR2-010	ラバー,ドアーウエツジ ・・・・・・・・・	920	2	2	2	2	2	2			
8	72144-SR2-010	ウエツジ,ドアー ・・・・・・・・・・・・・	330	2	2	2	2	2	2			
9	72310-S2A-013	ウエザーストリップ,R.ドアー ・・・・・	6,050	1	1	1	1	–	–			
	72310-S2A-023	・・・・・・・・・・・・・・・・・・・・・・・	5,500	–	–	–	–	1	1			
10	72321-S2A-000	シール,R.フロントドアーホール ・・・・・・	800	1	1	1	1	1	1			
11	72327-SS0-000	シール,ドアーアツパーホール ・・・・・・・	65	2	2	2	2	2	2			
12	72340-S30-003	チエツカーCOMP.,R.ドアー ・・・・・・	1,800	1	1	1	1	–	–			
				–	–	–	–	1	–	---------	1000117	
	72340-S2A-003	・・・・・・・・・・・・・・・・・・・・・・・	1,800	–	–	–	–	1	–	1000118		
				–	–	–	–	–	1			
13	72350-S2A-013	ウエザーストリップ,L.ドアー ・・・・・	6,050	1	1	1	1	–	–			
	72350-S2A-023	・・・・・・・・・・・・・・・・・・・・・・・	5,500	–	–	–	–	1	1			
14	72361-S2A-000	シール,L.フロントドアーホール ・・・・・・	800	1	1	1	1	1	1			
15	72367-SF4-000	シール,ドアーパネル ・・・・・・・・・・・	75	2	2	2	2	2	2			
16	72380-S30-003	チエツカーCOMP.,L.ドアー ・・・・・・	1,800	1	1	1	1	–	–			
				–	–	–	–	1	–	---------	1000117	

B-53-20 ドアーパネル

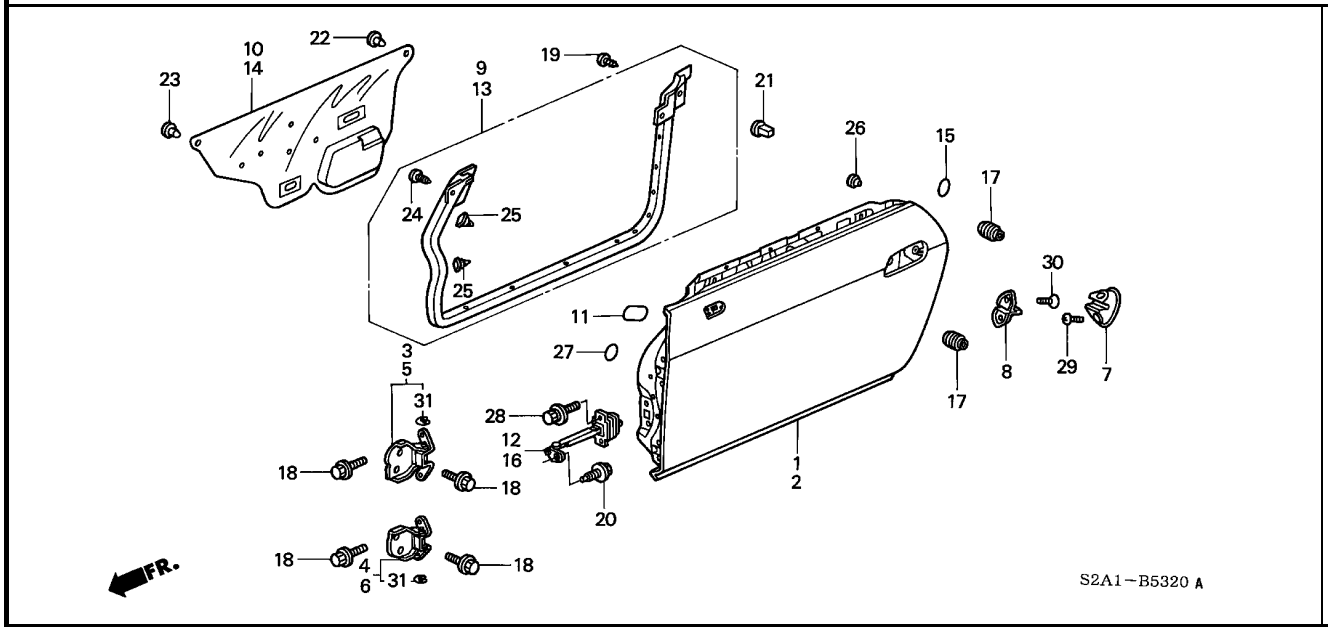

見出番号	部品番号	部品名	希望小売価格	使用個数 AP1 100 MT	AP1 110 MT	AP1 120 MT	AP1 130 135,200 MT	AP2 100 MT	AP2 110 MT	適用号機 初号機	終号機	タイプ
16)	72380-S2A-003	ﾁｪｯｶ-COMP.,L.ﾄﾞｱｰ ·····	1,800	−	−	−	−	1	−	1000118		
				−	−	−	−	−	1			
17	75891-SA7-000	ｽﾄｯﾊﾟｰ,ﾄﾞｱｰ ·····	100	4	4	4	4	4	4			
18	90101-SZ3-000	ﾎﾞﾙﾄ,ﾌﾗﾝｼﾞ 8X22(8.5MM) ·	120	16	16	16	16	16	16			
19	90137-SD2-003	ｽｸﾘｭｰ,ﾀｯﾋﾟﾝｸﾞ 4X12(ｽﾃﾝﾚｽ)	180	4	4	4	4	4	4			
20	90141-S04-000	ﾎﾞﾙﾄ,ﾌﾗﾝｼﾞ 8X22 ·····	110	2	2	2	2	2	2			
21	90665-SM4-000	ｸﾞﾛﾒｯﾄ,ｽｸﾘｭｰ 4MM(ｲｴﾛｰ) ·	75	4	4	4	4	4	4			
22	90686-692-003	ｷｬｯﾌﾟ,ﾗｲﾆﾝｸﾞﾏｳﾝﾄ ·····	90	2	2	2	2	2	2			
23	91562-SM4-013	ｸﾞﾛﾒｯﾄ,ﾄﾞｱｰﾗｲﾆﾝｸﾞ ·····	85	2	2	2	2	2	2			
24	91567-SR2-013	ｸﾘｯﾌﾟ ·····	75	4	4	4	4	4	4			
25	91568-SR2-003	ｸﾘｯﾌﾟ,ﾄﾞｱｰｳｴｻﾞｰｽﾄﾘｯﾌﾟ ··	75	34	34	34	34	34	34			
26	91601-SB4-000	ｽﾄｯﾊﾟｰ,ﾄﾞｱｰ ·····	140	2	2	2	2	2	2			
27	91657-SP0-000	ｼｰﾙC,ﾄﾞｱｰﾊﾟﾈﾙﾎｰﾙ (25MM)	30	2	2	2	2	2	2			
28	93405-06016-08	ﾎﾞﾙﾄﾜｯｼｬｰ 6X16 ·····	40	4	4	4	4	4	4			
29	93500-06020-0A	ｽｸﾘｭｰ,ﾊﾟﾝ 6X20 ·····	30	4	4	4	4	4	4			
30	93600-06016-0A	ｽｸﾘｭｰ,ﾌﾗｯﾄ 6X16 ·····	30	4	4	4	4	4	4			
31	94540-06014	Eﾘﾝｸﾞ 6MM ·····	90	4	4	4	4	4	4			

7

B-55-10 トランクリッド

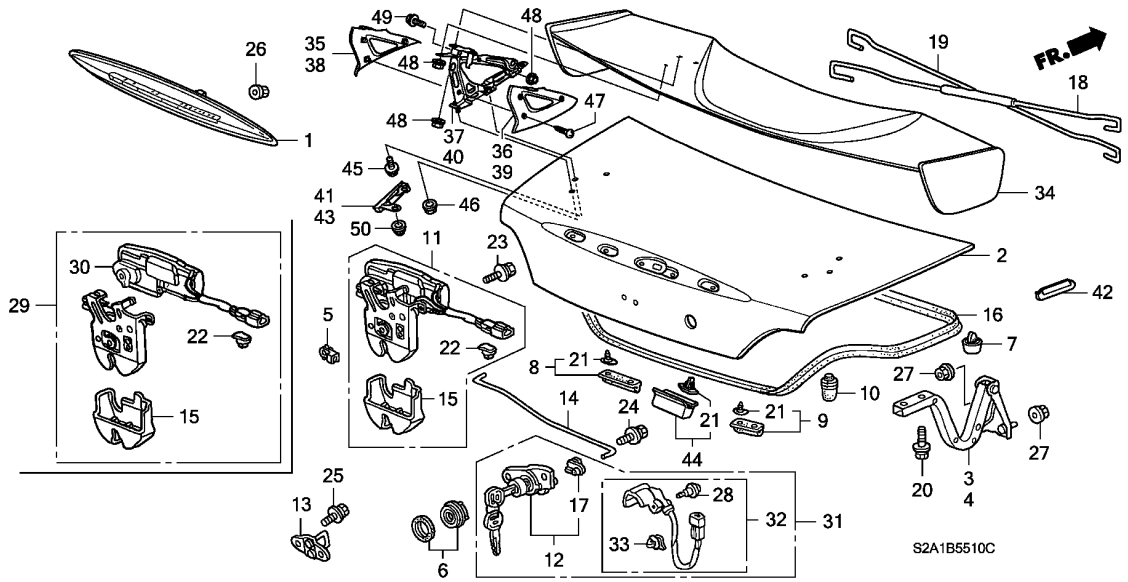

整備項目	標準時間
シリンダー, トランク (ミダシ NO, 12)	0.1
アクチュエーターASSY., トランク . シリンダー, トランク (ミダシ NO, 31) . ランプASSY., ハイマウントストップ . スプリング, R. トランクオープナー (ニコデモドウジカン) . ストライカー, トランク . スイッチ, トランクシリンダー . ウエザーストリップ, トランクリッド	0.2
ロック, トランクリッド	0.3
スポイラー, トランクリッド	0.4
ヒンジ COMP., R. トランク (トソウリヨウキン フクマズ) (サユウドウジコウカン 0.6)	0.5
リッド COMP., トランク (トソウリヨウキン フクマズ) (スポイラーツキ 0.2 カサン)	0.7

見出番号	部品番号	部品名	希望小売価格	AP1 100 MT	AP1 110 MT	AP1 120 MT	AP1 130 135, 200 MT	AP2 100 MT	AP2 110 MT	適用号機 初号機	適用号機 終号機	タイプ
1	34270-S2A-003	ランプASSY., ハイマウントストップ	20,800	1	1	–	–	–	–			
	34270-S2A-J01		18,000	–	–	1	1	1	1			
2	68500-S2A-000ZZ	リッドCOMP., トランク	32,100	1	1	1	–	–	–			
	68500-S2A-010ZZ		29,000	–	–	–	1	1	–			
				–	–	–	–	–	1	--------	--------	SB1, SB1N, SB2, SB2N
	68500-S2A-A20ZZ		31,000	–	–	–	–	–	1	--------	--------	SS2, SS2N, SS3, SS3N
3	68610-S2A-000ZZ	ヒンジCOMP., R. トランク	2,200	1	1	1	1	–	–			
	68610-S2A-010ZZ		2,000	–	–	–	–	1	1			
4	68660-S2A-000ZZ	ヒンジCOMP., L. トランク	2,200	1	1	1	1	–	–			
	68660-S2A-010ZZ		2,000	–	–	–	–	1	1			
5	72134-SM4-003	スナップ, R. (バイオレット)	75	1	1	1	1	1	1			
6	74815-S2A-003ZA	ガーニッシュ, トランクシリンダー *B66P*. . . . モンテカルロブルーパール	450	1	1	–	–	–	–			
				–	–	1	–	–	–	--------	--------	B1, B1N, B2, B2N, V1, V1N, V2, V2N
	74815-S2A-003ZB	*NH547*. . . . . ベルリナブラック	450	1	1	–	–	–	1			
				–	–	1	1	1	–	--------	--------	B1, B1N, B2, B2N, NB1, NB1N, NB2, NB2N, NV1, NV1N, NV2 NV2N, SB1, SB1N, SB2, SB2N, SV1, SV1N, SV2, SV2N, V1, V1N V2, V2N
	74815-S2A-003ZC	*NH565*. . . . . グランプリホワイト	450	1	1	–	–	–	1			
				–	–	1	1	1	–	--------	--------	B1, B1N, B2, B2N, NB1, NB1N, NB2, NB2N, NV1, NV1N, NV2 NV2N, SB1, SB1N, SB2, SB2N, SV1, SV1N, SV2, SV2N, V1, V1N V2, V2N
	74815-S2A-003ZD	*NH630M*. . シルバーストーンメタリック	450	1	1	–	–	–	–			
				–	–	1	1	1	–	--------	--------	B1, B1N, B2, B2N, NB1, NB1N, NB2, NB2N, NV1, NV1N, NV2 NV2N, SB1, SB1N, SB2, SB2N, SV1, SV1N, SV2, SV2N, V1, V1N V2, V2N

B-55-10 トランクリッド

見出番号	部品番号	部品名	希望小売価格	使用個数 AP1 100 MT	AP1 110 MT	AP1 120 MT	AP1 130 135,200 MT	AP2 100 MT	AP2 110 MT	適用号機 初号機	終号機	タイプ
(6)	74815-S2A-003ZE	ｶﾞｰﾆｯｼｭ,ﾄﾗﾝｸｼﾘﾝﾀﾞｰ *R510*.....ﾆｭｰﾌｫｰﾐｭﾗﾚｯﾄﾞ	450	1	1	–	–	–	1			
				–	–	1	1	1	–	---------	---------	B1, B1N, B2, B2N, NB1, NB1N, NB2, NB2N, NV1, NV1N, NV2 NV2N, SB1, SB1N, SB2, SB2N, SV1, SV1N, SV2, SV2N, V1, V1N V2, V2N
	74815-S2A-003ZF	*Y52P*.....ｲﾝﾃﾞｨｲｴﾛｰﾊﾟｰﾙ	450	1	1	–	–	–	–			
				–	–	1	–	–	–	---------	---------	B1, B1N, B2, B2N, V1, V1N, V2, V2N
	74815-S2A-003ZG	*PB73P*ﾐｯﾄﾞﾅｲﾄﾊﾞｰﾌﾞﾙﾊﾟｰﾙ	450	–	1	–	–	–	–			
				–	–	1	–	–	–	---------	---------	B1, B1N, B2, B2N, V1, V1N, V2, V2N
	74815-S2A-003ZH	*B513M* ﾆｭﾙﾌﾞﾙｸﾘﾝﾌﾞﾙｰﾒﾀﾘｯｸ	450	–	–	1	1	1	–	---------	---------	B1, B1N, B2, B2N, NB1, NB1N, NB2, NB2N, NV1, NV1N, NV2 NV2N, SB1, SB1N, SB2, SB2N, SV1, SV1N, SV2, SV2N, V1, V1N V2, V2N
	74815-S2A-003ZJ	*GY19M*....ﾗｲﾑｸﾞﾘｰﾝﾒﾀﾘｯｸ	450	–	–	1	1	–	–	---------	---------	BC1, BC1N, BC2, BC2N, NBC1, NBC1N, NBC2, NBC2N, NVC1 NVC1N, NVC2, NVC2N, SBC1, SBC1N, SBC2, SBC2N, SVC1 SVC1N, SVC2, SVC2N, VC1, VC1N, VC2, VC2N
	74815-S2A-003ZK	*NH552M* ｾﾌﾞﾘﾝｸﾞｼﾙﾊﾞｰﾒﾀﾘｯｸ	450	–	–	1	1	1	–	---------	---------	B1, B1N, B2, B2N, NB1, NB1N, NB2, NB2N, NV1, NV1N, NV2 NV2N, SB1, SB1N, SB2, SB2N, SV1, SV1N, SV2, SV2N, V1, V1N V2, V2N
	74815-S2A-003ZL	*NH609P*...ﾌﾟﾗﾁﾅﾎﾜｲﾄﾊﾟｰﾙ	450	–	–	1	1	1	–	---------	---------	BC1, BC1N, BC2, BC2N, NBC1, NBC1N, NBC2, NBC2N, NVC1 NVC1N, NVC2, NVC2N, SBC1, SBC1N, SBC2, SBC2N, SVC1 SVC1N, SVC2, SVC2N, VC1, VC1N, VC2, VC2N
				–	–	–	–	–	1			
	74815-S2A-003ZM	*R508P*.....ﾓﾝﾂｧﾚｯﾄﾞﾊﾟｰﾙ	450	–	–	1	1	–	–	---------	---------	BC1, BC1N, BC2, BC2N, NBC1, NBC1N, NBC2, NBC2N, NVC1 NVC1N, NVC2, NVC2N, SBC1, SBC1N, SBC2, SBC2N, SVC1 SVC1N, SVC2, SVC2N, VC1, VC1N, VC2, VC2N
	74815-S2A-003ZN	*YR536P*.ﾆｭｰｲﾓﾗｵﾚﾝｼﾞﾊﾟｰﾙ	450	–	–	1	1	1	–	---------	---------	BC1, BC1N, BC2, BC2N, NBC1, NBC1N, NBC2, NBC2N, NVC1 NVC1N, NVC2, NVC2N, SBC1, SBC1N, SBC2, SBC2N, SVC1 SVC1N, SVC2, SVC2N, VC1, VC1N, VC2, VC2N
	74815-S2A-003ZP	*B523P*ﾛｲﾔﾙﾈｲﾋﾞｰﾌﾞﾙｰﾊﾟｰﾙ	450	–	–	–	1	1	–	---------	---------	B1, B1N, B2, B2N, NB1, NB1N, NB2, NB2N, NV1, NV1N, NV2 NV2N, SB1, SB1N, SB2, SB2N, SV1, SV1N, SV2, SV2N, V1, V1N V2, V2N
	74815-S2A-003ZR	*NH676M*.....ﾑｰﾝﾛｯｸﾒﾀﾘｯｸ	450	–	–	–	1	1	–	---------	---------	B1, B1N, B2, B2N, NB1, NB1N, NB2, NB2N, NV1, NV1N, NV2 NV2N, SB1, SB1N, SB2, SB2N, SV1, SV1N, SV2, SV2N, V1, V1N V2, V2N
				–	–	–	–	–	1			
	74815-S2A-003ZS	*Y65P*..ﾆｭｰｲﾝﾃﾞｨｲｴﾛｰﾊﾟｰﾙ	450	–	–	–	1	1	–	---------	---------	B1, B1N, B2, B2N, NB1, NB1N, NB2, NB2N, NV1, NV1N, NV2 NV2N, SB1, SB1N, SB2, SB2N, SV1, SV1N, SV2, SV2N, V1, V1N V2, V2N
				–	–	–	–	–	1			
	74815-S2A-003ZT	*B545P*..ﾊﾞﾐｭｰﾀﾞﾌﾞﾙｰﾊﾟｰﾙ	450	–	–	–	–	1	1	---------	---------	SB1, SB1N, SB2, SB2N, SV1, SV1N, SV2, SV2N
	74815-S2A-003ZU	*YR564M* ﾃﾞｨｰﾌﾟﾊﾞｰｶﾞﾝﾃﾞｨﾒﾀﾘｯｸ	450	–	–	–	–	1	–	---------	---------	SB1, SB1N, SB2, SB2N, SV1, SV1N, SV2, SV2N
	74815-S2A-003ZV	*B554P*...ｱﾍﾟｯｸｽﾌﾞﾙｰﾊﾟｰﾙ	450	–	–	–	–	–	1	---------	---------	SS2, SS2N, SS3, SS3N
	74815-S2A-003ZW	*NH745M*..ｼﾝｸﾛｼﾙﾊﾞｰﾒﾀﾘｯｸ	450	–	–	–	–	–	1			
	74815-S2A-003ZX	*RP42P* ﾌﾟﾚﾐｱﾑｻﾝｾｯﾄﾓｰﾌﾞﾊﾟｰﾙ	450	–	–	–	–	–	1			
	74815-S2A-003ZP	*B523P*ﾛｲﾔﾙﾈｲﾋﾞｰﾌﾞﾙｰﾊﾟｰﾙ (GIOIRE)	450	–	–	1	–	–	–	---------	---------	B2, B2N, V2, V2N
	74815-S2A-003ZQ	*R523P* ﾀﾞｰｸｶｰﾃﾞｨﾅﾙﾚｯﾄﾞﾊﾟｰﾙ (GIOIRE)	450	–	–	1	–	–	–	---------	---------	B2, B2N, V2, V2N
7	74822-S2A-003	ｸﾂｼｮﾝ,ﾄﾗﾝｸﾋﾝｼﾞ	150	2	2	2	2	2	–			
	74822-S2A-A01	.....	200	–	–	–	–	–	2			
8	74826-S2A-000	ﾌﾟﾛﾃｸﾀｰ,ﾘﾔｰｺﾝﾋﾞﾈｰｼｮﾝ ...	240	2	2	2	2	2	2			
9	74826-S84-A00	ﾌﾟﾛﾃｸﾀｰ,ﾘﾔｰｺﾝﾋﾞﾈｰｼｮﾝ ...	240	2	2	2	2	2	2			

B-55-10 トランクリッド

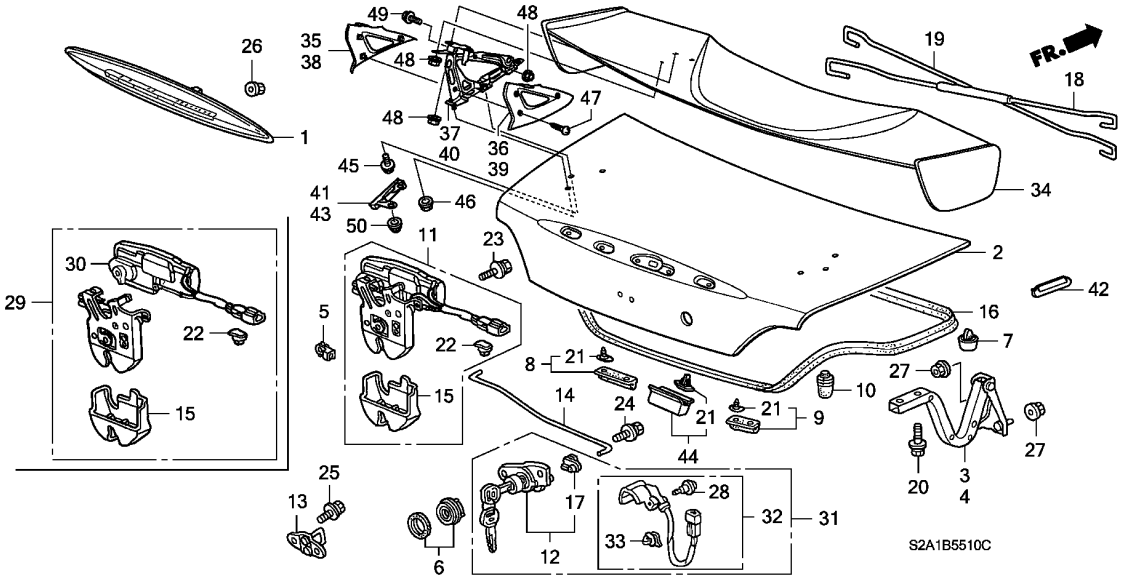

見出番号	部品番号	部品名	希望小売価格	使用個数 AP1 100 MT	AP1 110 MT	AP1 120 MT	AP1 130 135,200 MT	AP2 100 MT	AP2 110 MT	適用号機 初号機	終号機	タイプ
10	74829-S84-A00	ｽﾄﾂﾊﾟｰ,ﾄﾗﾝｸﾘｯﾄﾞ ･･････	150	2	2	2	2	2	2			
11	74851-S2A-003	ﾛｯｸ,ﾄﾗﾝｸﾘｯﾄﾞ (ﾊﾟﾜｰ) ････	7,000	1	1	1	1	–	–			
12	74861-SZ3-G01	ｼﾘﾝﾀﾞｰ,ﾄﾗﾝｸ ･････････････	2,770	1	1	1	–	–	–			
	74861-S5A-G01	･････････････････････････	2,800	–	–	–	1	–	–			
13	74862-SE3-003	ｽﾄﾗｲｶｰ,ﾄﾗﾝｸ ･････････････	470	1	1	1	1	1	1			
14	74863-S2A-003	ﾛｯﾄﾞ,ﾄﾗﾝｸﾛｯｸ ･････････････	250	1	1	1	1	1	1			
15	74864-S30-003	ｶﾊﾞｰ ･････････････････････	320	1	1	1	1	1	1			
16	74865-S2A-000	ｳｴｻﾞｰｽﾄﾘｯﾌﾟ,ﾄﾗﾝｸﾘｯﾄﾞ ･･･	4,180	1	1	1	1	–	–			
	74865-S2A-010	･････････････････････････	3,800	–	–	–	–	1	–			
				–	–	–	–	–	1	--------	--------	SB1, SB1N, SB2, SB2N
	74865-S2A-A00	･････････････････････････	3,800	–	–	–	–	–	1	--------	--------	SS2, SS2N, SS3, SS3N
17	74867-SW5-003	ﾎﾙﾀﾞｰ,ﾛｯﾄﾞ ･････････････	80	1	1	1	1	1	1			
18	74871-S2A-000	ｽﾌﾟﾘﾝｸﾞ,R.ﾄﾗﾝｸｵｰﾌﾟﾅｰ ･･･	840	1	1	–	–	–	–			
				–	–	1	–	–	–	--------	1201641	
	74871-S2A-010	･････････････････････････	800	–	–	1	–	–	–	1201642		
				–	–	–	1	1	–			
				–	–	–	–	–	1	--------	--------	SB1, SB1N, SB2, SB2N
	74871-S2A-A00	･････････････････････････	850	–	–	–	–	–	1	--------	--------	SS2, SS2N, SS3, SS3N
19	74872-S2A-000	ｽﾌﾟﾘﾝｸﾞ,L.ﾄﾗﾝｸｵｰﾌﾟﾅｰ ･･･	800	1	1	1	1	1	–			
				–	–	–	–	–	1	--------	--------	SB1, SB1N, SB2, SB2N
	74872-S2A-A00	･････････････････････････	850	–	–	–	–	–	1	--------	--------	SS2, SS2N, SS3, SS3N
20	90109-SM4-000	ﾎﾞﾙﾄ,ｽﾍﾟｼｬﾙ 6X35 ･･････	85	4	4	4	4	4	4			
21	91516-SM4-013	ｸﾘｯﾌﾟ,ﾘﾔｰｺﾝﾋﾞﾈｰｼｮﾝﾌﾟﾛﾃｸﾀｰ	55	8	8	8	8	8	–			
				–	–	–	–	–	8	--------	--------	SB1, SB1N, SB2, SB2N
				–	–	–	–	–	12	--------	--------	SS2, SS2N, SS3, SS3N

B-55-10 トランクリッド

見出番号	部品番号	部品名	希望小売価格	使用個数 AP1 100 MT	AP1 110 MT	AP1 120 MT	AP1 130 135,200 MT	AP2 100 MT	AP2 110 MT	適用号機 初号機	終号機	タイプ
22	91533-S04-003	ｸﾘｯﾌﾟ,ｶﾌﾟﾗｰ (ﾅﾁｭﾗﾙ) ････	60	1	1	1	1	1	1			
23	93403-06016-08	ﾎﾞﾙﾄﾜｯｼｬｰ 6X16 ･････････	40	2	2	2	2	2	2			
24	93403-06020-08	ﾎﾞﾙﾄﾜｯｼｬｰ 6X20 ･････････	40	2	2	2	2	2	2			
25	93405-06016-07	ﾎﾞﾙﾄﾜｯｼｬｰ 6X16 ･････････	40	2	2	2	2	2	2			
26	94050-05080	ﾅｯﾄ,ﾌﾗﾝｼﾞ 5MM ････････････	30	5	5	5	5	5	5			
27	94071-06080	ﾅｯﾄﾜｯｼｬｰ 6MM ････････････	35	4	4	4	4	4	4			
28	35103-S04-003	ｽｸﾘｭｰ,ﾘｾｽﾄﾞ ･････････････	100	–	–	–	–	1	1			
29	74851-S2A-G01	ﾛｯｸ,ﾄﾗﾝｸﾘｯﾄﾞ (ﾊﾟﾜｰ) (ｾｷｭﾘﾃｨｰ)	8,000	–	–	–	–	1	1			
30	74856-S2A-G01	ｱｸﾁｭｴｰﾀｰASSY.,ﾄﾗﾝｸ ･････	5,000	–	–	–	–	1	1			
31	74861-S2A-G01	ｼﾘﾝﾀﾞｰ,ﾄﾗﾝｸ ･････････････	3,800	–	–	–	–	1	1			
32	74866-S2A-G01	ｽｲｯﾁ,ﾄﾗﾝｸｼﾘﾝﾀﾞｰ ････････	1,100	–	–	–	–	1	1			
33	91555-SM4-003	ｸﾘｯﾌﾟ,ｶﾌﾟﾗｰ (ﾚｯﾄﾞ) ･････	75	–	–	–	–	1	1			
34	71701-S2A-A01ZB	ｽﾎﾟｲﾗｰ,ﾄﾗﾝｸﾘｯﾄﾞ *B554P*...ｱﾍﾟｯｸｽﾌﾞﾙｰﾊﾟｰﾙ	37,000	–	–	–	–	–	1	---------	---------	SS2,SS2N,SS3,SS3N
	71701-S2A-A01ZC	*NH547*.....ﾍﾞﾙﾘﾅﾌﾞﾗｯｸ	37,000	–	–	–	–	–	1	---------	---------	SS2,SS2N,SS3,SS3N
	71701-S2A-A01ZD	*NH565*.....ｸﾞﾗﾝﾌﾟﾘﾎﾜｲﾄ	37,000	–	–	–	–	–	1	---------	---------	SS2,SS2N,SS3,SS3N
	71701-S2A-A01ZE	*NH609P*...ﾌﾟﾗﾁﾅﾎﾜｲﾄﾊﾟｰﾙ	37,000	–	–	–	–	–	1	---------	---------	SS2,SS2N,SS3,SS3N
	71701-S2A-A01ZF	*NH676M*.....ﾑｰﾝﾛｯｸﾒﾀﾘｯｸ	37,000	–	–	–	–	–	1	---------	---------	SS2,SS2N,SS3,SS3N
	71701-S2A-A01ZG	*NH745M*..ｼﾝｸﾛｼﾙﾊﾞｰﾒﾀﾘｯｸ	37,000	–	–	–	–	–	1	---------	---------	SS2,SS2N,SS3,SS3N
	71701-S2A-A01ZH	*RP42P* ﾌﾟﾚﾐｱﾑｻﾝｾｯﾄﾓｰﾌﾞﾊﾟｰﾙ	37,000	–	–	–	–	–	1	---------	---------	SS2,SS2N,SS3,SS3N
	71701-S2A-A01ZJ	*R510*.....ﾆｭｰﾌｫｰﾐｭﾗﾚｯﾄﾞ	37,000	–	–	–	–	–	1	---------	---------	SS2,SS2N,SS3,SS3N
	71701-S2A-A01ZK	*Y65P*..ﾆｭｰｲﾝﾃﾞｨｲｴﾛｰﾊﾟｰﾙ	37,000	–	–	–	–	–	1	---------	---------	SS2,SS2N,SS3,SS3N
35	71711-S2A-A01ZB	ﾌｯﾄ,R.ﾄﾗﾝｸｽﾎﾟｲﾗｰｱｳﾀｰ *NH86*.....ﾌﾞﾗｯｸｸﾞﾛｽ40	6,700	–	–	–	–	–	1	---------	---------	SS2,SS2N,SS3,SS3N
36	71712-S2A-A01ZB	ﾌｯﾄ,R.ﾄﾗﾝｸｽﾎﾟｲﾗｰｲﾝﾅｰ *NH86*.....ﾌﾞﾗｯｸｸﾞﾛｽ40	6,700	–	–	–	–	–	1	---------	---------	SS2,SS2N,SS3,SS3N
37	71713-S2A-A00	ｽﾁﾌﾅｰCOMP.,R.ｽﾎﾟｲﾗｰﾌｯﾄ ･	2,300	–	–	–	–	–	1	---------	---------	SS2,SS2N,SS3,SS3N
38	71761-S2A-A01ZB	ﾌｯﾄ,L.ﾄﾗﾝｸｽﾎﾟｲﾗｰｱｳﾀｰ *NH86*.....ﾌﾞﾗｯｸｸﾞﾛｽ40	6,700	–	–	–	–	–	1	---------	---------	SS2,SS2N,SS3,SS3N
39	71762-S2A-A01ZB	ﾌｯﾄ,L.ﾄﾗﾝｸｽﾎﾟｲﾗｰｲﾝﾅｰ *NH86*.....ﾌﾞﾗｯｸｸﾞﾛｽ40	6,700	–	–	–	–	–	1	---------	---------	SS2,SS2N,SS3,SS3N
40	71763-S2A-A00	ｽﾁﾌﾅｰCOMP.,L.ｽﾎﾟｲﾗｰﾌｯﾄ ･	2,300	–	–	–	–	–	1	---------	---------	SS2,SS2N,SS3,SS3N
41	74442-S2A-A00	ｽﾄｯﾊﾟｰ,R.ﾄﾗﾝｸｻｲﾄﾞ ･････	800	–	–	–	–	–	1	---------	---------	SS2,SS2N,SS3,SS3N
42	74443-S2A-A00	ﾌﾟﾛﾃｸﾀｰ,ﾄﾗﾝｸｻｲﾄﾞ ･･････	550	–	–	–	–	–	2	---------	---------	SS2,SS2N,SS3,SS3N
43	74492-S2A-A00	ｽﾄｯﾊﾟｰ,L.ﾄﾗﾝｸｻｲﾄﾞ ･･････	800	–	–	–	–	–	1	---------	---------	SS2,SS2N,SS3,SS3N
44	74827-S2A-A00	ｽﾄｯﾊﾟｰ,ﾄﾗﾝｸﾘｯﾄﾞﾛｱｰ ･････	400	–	–	–	–	–	2	---------	---------	SS2,SS2N,SS3,SS3N
45	90116-S2A-A00	ﾎﾞﾙﾄﾜｯｼｬｰ 6X16 ･････････	140	–	–	–	–	–	4	---------	---------	SS2,SS2N,SS3,SS3N
46	90321-S2A-A00	ﾅｯﾄﾜｯｼｬｰ 6MM ････････････	175	–	–	–	–	–	2	---------	---------	SS2,SS2N,SS3,SS3N
47	93913-143G0	ｽｸﾘｭｰ,ﾀｯﾋﾟﾝｸﾞ 4X14(PO) ･	55	–	–	–	–	–	6	---------	---------	SS2,SS2N,SS3,SS3N
48	94050-06080	ﾅｯﾄ,ﾌﾗﾝｼﾞ 6MM ････････････	35	–	–	–	–	–	8	---------	---------	SS2,SS2N,SS3,SS3N
49	96001-06012-00	ﾎﾞﾙﾄ,ﾌﾗﾝｼﾞ 6X12 ････････	40	–	–	–	–	–	2	---------	---------	SS2,SS2N,SS3,SS3N
50	90319-S2A-A00	ﾅｯﾄ,ｷｬｯﾌﾟ 6MM (ﾍﾟｲﾝﾄｶｯﾃｲﾝｸﾞ)	105	–	–	–	–	–	4	---------	---------	SS2,SS2N,SS3,SS3N

7

B-57 エアコン（コンプレッサー）

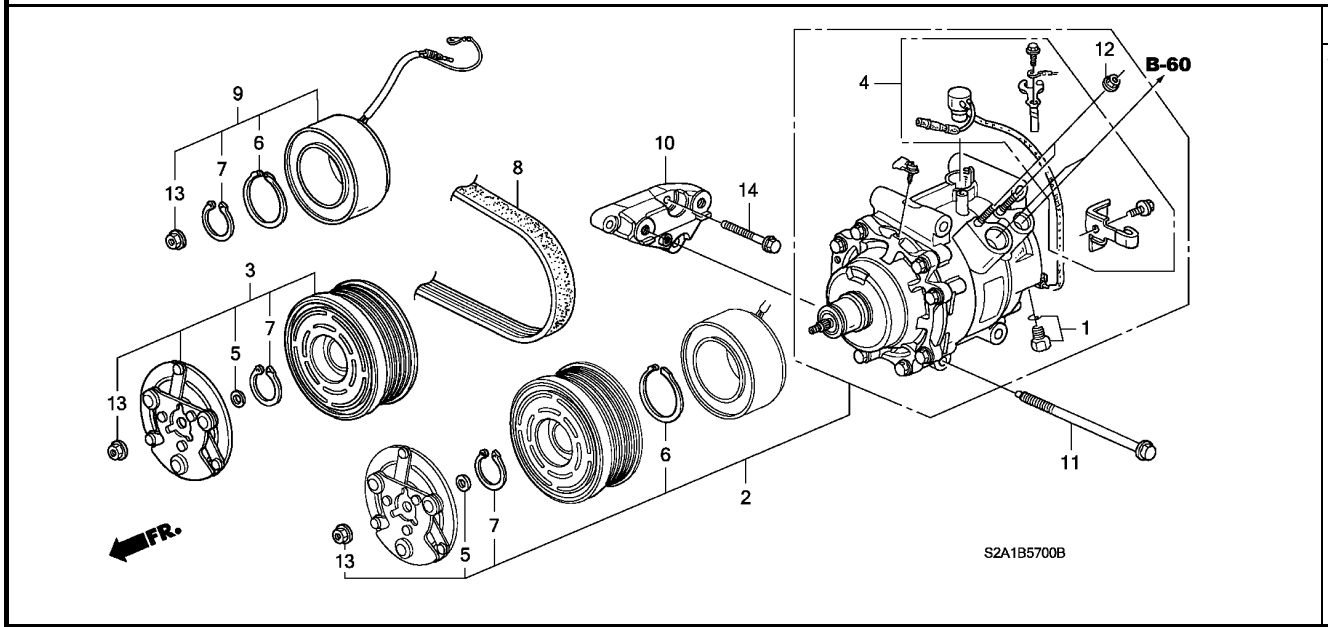

整備項目	標準時間
ベルト, コンプレッサー	0.1
プロテクターセット, サーマル	0.8
クラッチセット, マグネチック	#2.0
.コンプレッサーCOMP.	
コイルセット, ソレノイド	#2.1

見出番号	部品番号	部品名	希望小売価格	使用個数 AP1 100 MT	AP1 110 MT	AP1 120 MT	AP1 130 MT	AP2 100 MT	AP2 110 MT	適用号機 初号機	終号機	タイプ
1	38801-PCA-006	バルブサブASSY., セーフティー	2,550	1	1	1	1	1	1			
2	38810-PCX-006	コンプレッサーCOMP. (ケーヒン)	48,500	1	1	1	–	–	–			
	38810-PCX-016		48,500	–	–	–	1	1	1			
3	38900-PCX-006	クラッチセット, マグネチック	13,100	1	1	1	–	–	–			
	38900-PCX-016		11,800	–	–	–	1	1	1			
4	38908-PCX-006	プロテクターセット, サーマル	3,100	1	1	1	1	1	1			
5	38912-P06-006	シムセット	300	1	1	1	1	1	1			
6	38913-P06-006	サークリップ, エキスターナル 45MM	300	1	1	1	1	1	1			
7	38914-P06-006	サークリップ, エキスターナル 35MM	280	1	1	1	1	1	1			
8	38920-PCX-004	ベルト, コンプレッサー	5,000	1	1	1	1	–	–			
	38920-PCX-024		5,000	–	–	–	–	1	1			
9	38924-PCX-006	コイルセット, ソレノイド	5,100	1	1	1	1	1	1			
10	38930-PCX-000	ブラケット, コンプレッサー	1,500	1	1	1	1	1	1			
11	90022-PCX-000	ボルト, フランジ 10X84	200	4	4	4	4	4	4			
12	94050-06080	ナット, フランジ 6MM	35	2	2	2	2	2	2			
13	94050-08080	ナット, フランジ 8MM	35	1	1	1	1	1	1			
14	95701-08035-08	ボルト, フランジ 8X35	50	3	3	3	3	3	3			

B-58 エアコン（コンデンサー）

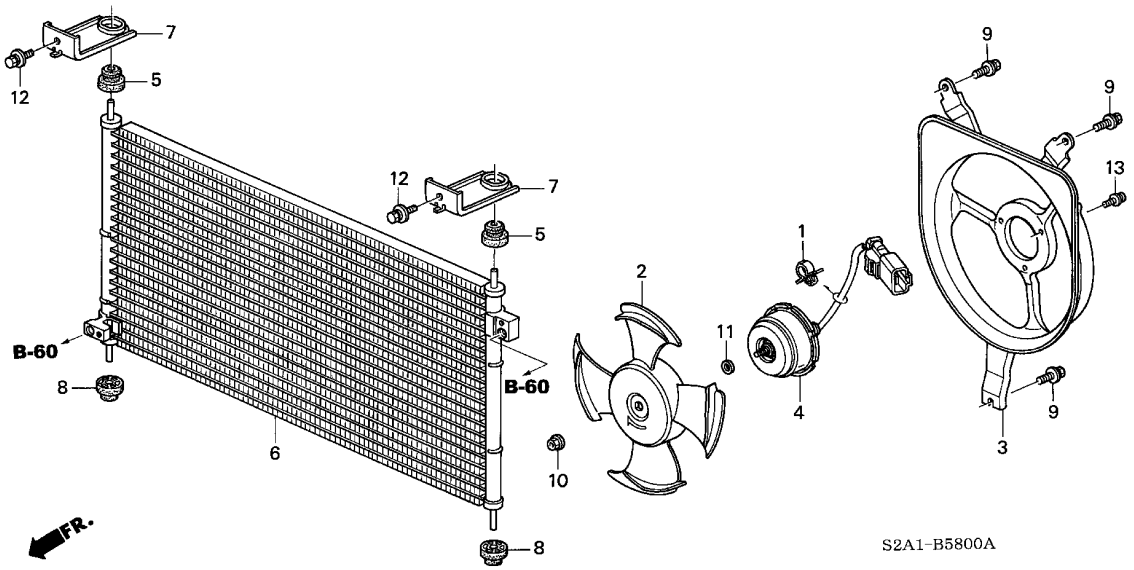

整備項目	標準時間
ﾌｧﾝCOMP.,ｸｰﾘﾝｸﾞ .ｼｭﾗｳﾄﾞCOMP.	0.3
ﾓｰﾀｰ,ｸｰﾘﾝｸﾞﾌｧﾝ	0.5
ｺﾝﾃﾞﾝｻｰCOMP.	#1.4

見出番号	部品番号	部品名	希望小売価格	使用個数 AP1 100 MT	AP1 110 MT	AP1 120 MT	AP1 130 135,200 MT	AP2 100 MT	AP2 110 MT	適用号機 初号機	終号機	タイプ
1	32175-647-920	ｸﾘｯﾌﾟ,ﾜｲﾔｰﾊｰﾈｽ	150	1	1	1	1	1	1			
2	38611-PAA-A01	ﾌｧﾝCOMP.,ｸｰﾘﾝｸﾞ (ﾐﾂﾊﾞ)	2,000	1	1	1	1	1	1			
3	38615-PCX-000	ｼｭﾗｳﾄﾞCOMP.	3,910	1	1	1	1	–	–			
	38615-PCX-010		3,550	–	–	–	–	1	1			
4	38616-PCA-004	ﾓｰﾀｰ,ｸｰﾘﾝｸﾞﾌｧﾝ	12,700	1	1	1	1	1	1			
5	80107-SS0-000	ﾏｳﾝﾄ,ｺﾝﾃﾞﾝｻｰｱｯﾊﾟｰ	135	2	2	2	2	2	2			
6	80110-S30-003	ｺﾝﾃﾞﾝｻｰCOMP.	30,400	1	1	1	–	–	–			
	80110-S2A-900		25,000	–	–	–	1	1	1			
7	80111-S2A-000	ﾌﾞﾗｹｯﾄ,ｺﾝﾃﾞﾝｻｰｱｯﾊﾟｰ	180	2	2	2	2	2	2			
8	80175-SE0-000	ﾏｳﾝﾄ,ｺﾝﾃﾞﾝｻｰ	150	2	2	2	2	2	2			
9	90012-PC6-000	ﾎﾞﾙﾄ,ｽﾍﾟｼｬﾙ 6X12(+) (ﾀﾞｸﾛﾋﾏｸ)	95	3	3	3	–	–	–			
	93403-06012-04	ﾎﾞﾙﾄﾜｯｼｬｰ 6X12	40	–	–	–	3	3	3			
10	90041-PAA-A01	ﾅｯﾄ,ﾂｰｽﾄ 5MM	90	1	1	1	1	1	1			
11	90430-PAA-A01	ﾜｯｼｬｰ,ﾌﾟﾚｲﾝ 8MM	70	1	1	1	1	1	1			
12	93404-06016-04	ﾎﾞﾙﾄﾜｯｼｬｰ 6X16	35	2	2	2	2	2	2			
13	93893-04008-08	ｽｸﾘｭｰﾜｯｼｬｰ 4X8	35	3	3	3	3	3	3			

B-60 エアコン（ホース／パイプ類）

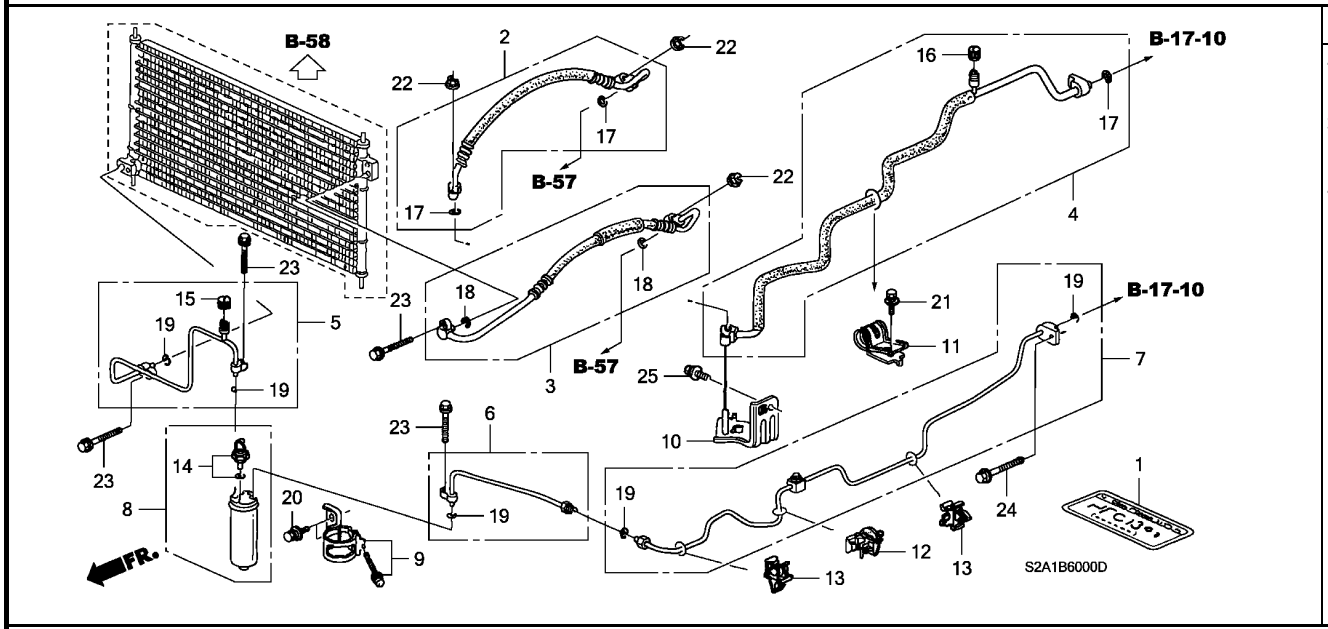

整備項目	標準時間
ﾊﾟｲﾌﾟA,ﾚｼｰﾊﾞｰ ・・・・・・・・・・・・・・・・・ .ﾚｼｰﾊﾞｰCOMP. .ｽｲｯﾁ,ﾃﾞｭｱﾙﾌﾟﾚｯｼｬｰ	#1.2
ﾎｰｽCOMP.,ﾃﾞｨｽﾁｬｰｼﾞ ・・・・・・・・・・・ .ﾎｰｽCOMP.,ｻｸｼｮﾝ .ﾊﾟｲﾌﾟCOMP.,ｻｸｼｮﾝ	#1.3
ﾊﾟｲﾌﾟB,ﾚｼｰﾊﾞｰ ・・・・・・・・・・・・・・・・・ .ﾊﾟｲﾌﾟ,ｺﾝﾃﾞﾝｻｰ	#1.4

見出番号	部品番号	部品名	希望小売価格	使用個数 AP1 100 MT	AP1 110 MT	AP1 120 MT	AP1 130 135,200 MT	AP2 100 MT	AP2 110 MT	適用号機 初号機	終号機	タイプ
1	80050-SP0-000	ﾗﾍﾞﾙ,ｴｱｺﾝｺｰｼｮﾝ (HFC134A)	70	1	1	–	–	–	–			
	80050-S2A-000	・・・・・・・・・・・・・・・・・・・・・・・・	70	–	–	1	1	1	1			
2	80311-S2A-003	ﾎｰｽCOMP.,ｻｸｼｮﾝ ・・・・・・・・・	7,000	1	1	1	1	1	1			
3	80315-S2A-003	ﾎｰｽCOMP.,ﾃﾞｨｽﾁｬｰｼﾞ ・・・・・	7,000	1	1	1	1	1	1			
4	80321-S2A-023	ﾊﾟｲﾌﾟCOMP.,ｻｸｼｮﾝ ・・・・・・・	7,500	1	1	1	1	1	1			
5	80331-S2A-003	ﾊﾟｲﾌﾟ,ｺﾝﾃﾞﾝｻｰ ・・・・・・・・・・	7,750	1	1	1	–	–	–			
	80331-S2A-901	・・・・・・・・・・・・・・・・・・・・・・・・	7,000	–	–	–	1	1	1			
6	80341-S2A-003	ﾊﾟｲﾌﾟA,ﾚｼｰﾊﾞｰ ・・・・・・・・・・	2,400	1	1	1	1	1	1			
7	80342-S2A-033	ﾊﾟｲﾌﾟB,ﾚｼｰﾊﾞｰ ・・・・・・・・・・	4,970	1	1	1	–	–	–			
	80342-S2A-901	・・・・・・・・・・・・・・・・・・・・・・・・	5,000	–	–	–	1	1	1			
8	80351-S04-A01	ﾚｼｰﾊﾞｰCOMP. (ｼｮｳﾜｱﾙﾐﾆｳﾑ)	7,700	1	1	1	–	–	–			
	80351-S2A-901	ﾚｼｰﾊﾞｰCOMP. ・・・・・・・・・・・・	6,300	–	–	–	1	1	1			
9	80352-S30-003	ﾌﾞﾗｹｯﾄ,ﾘｷｯﾄﾞﾀﾝｸ ・・・・・・・・	640	1	1	1	–	–	–			
	80352-S2A-900	・・・・・・・・・・・・・・・・・・・・・・・・	640	–	–	–	1	1	1			
10	80361-S2A-000	ｽﾃｰ,ｻｸｼｮﾝﾎｰｽ ・・・・・・・・・・・	250	1	1	1	1	1	1			
11	80364-SF1-000	ｸﾗﾝﾌﾟA,ｻｸｼｮﾝﾊﾟｲﾌﾟ ・・・・・・	200	1	1	1	1	1	1			
12	80381-SV7-A01	ｸﾗﾝﾌﾟ,ﾚｼｰﾊﾞｰﾊﾟｲﾌﾟ ・・・・・・	320	1	1	1	1	1	1			
13	80387-SM4-A01	ｸﾘｯﾌﾟ,ﾚｼｰﾊﾞｰﾊﾟｲﾌﾟ ・・・・・・	75	2	2	2	–	–	–			
	91531-SZ5-003	ｸﾘｯﾌﾟ,ﾁｭｰﾌﾞ 3.5 ・・・・・・・・	70	–	–	–	2	2	2			
14	80440-SK3-901	ｽｲｯﾁ,ﾃﾞｭｱﾙﾌﾟﾚｯｼｬｰ (ｻｷﾞﾉﾐﾔ)	2,400	1	1	1	1	1	1			
	80440-SS0-901	ｽｲｯﾁ,ﾃﾞｭｱﾙﾌﾟﾚｯｼｬｰ (ﾌｼﾞ)	2,400	1	1	1	1	1	1			
15	80865-SL0-003	ｷｬﾂﾌﾟ,ﾊﾞﾙﾌﾞ (H) ・・・・・・・・	320	1	1	1	1	1	1			
16	80866-SL0-003	ｷｬﾂﾌﾟ,ﾊﾞﾙﾌﾞ (L) ・・・・・・・・	320	1	1	1	1	1	1			
17	80871-ST7-000	Oﾘﾝｸﾞ (5/8″) ・・・・・・・・・・・	150	3	3	3	3	3	3			

B-60 エアコン（ホース／パイプ類）

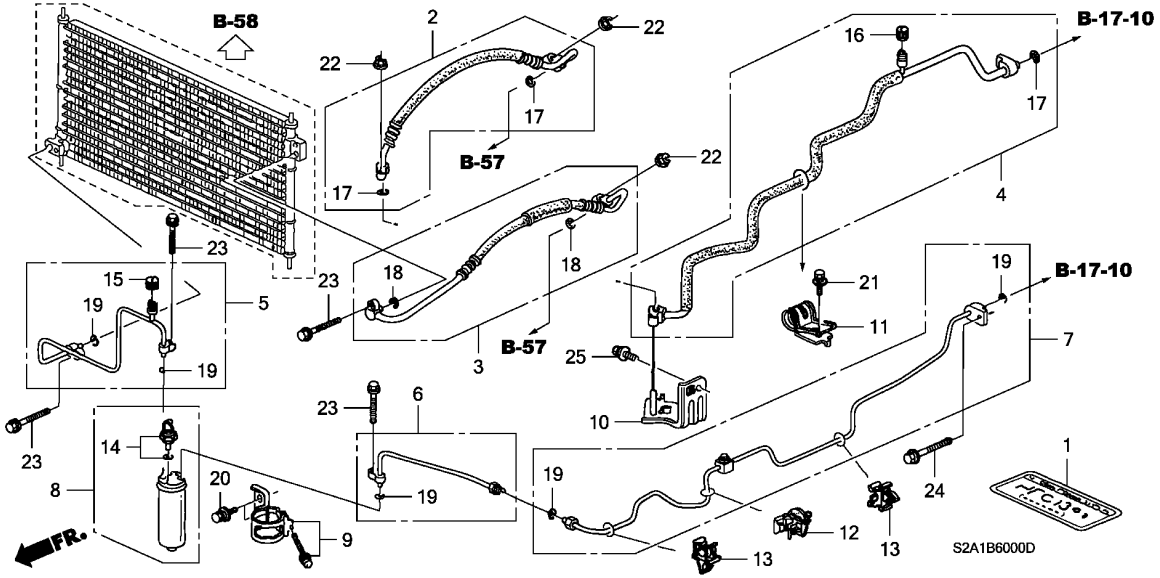

見出番号	部品番号	部品名	希望小売価格	AP1 100 MT	AP1 110 MT	AP1 120 MT	AP1 130 MT	AP2 100 MT	AP2 110 MT	適用号機 初号機	適用号機 終号機	タイプ
				使用個数								
				135, 200								
18	80872-ST7-000	Oﾘﾝｸﾞ (1/2″) ･････････	140	2	2	2	2	2	2			
19	80873-ST7-000	Oﾘﾝｸﾞ 8MM ･････････････	130	5	5	5	5	5	5			
20	93403-06016-04	ﾎﾞﾙﾄﾜｯｼｬｰ 6X16 ･････････	40	2	2	2	2	2	2			
21	93403-06016-08	ﾎﾞﾙﾄﾜｯｼｬｰ 6X16 ･････････	40	1	1	1	1	1	–			
	93403-06016-04	･････････････････････	40	–	–	–	–	–	1			
22	94050-06050	ﾅｯﾄ,ﾌﾗﾝｼﾞ 6MM ･････････	35	3	3	3	3	3	3			
23	95701-06025-05	ﾎﾞﾙﾄ,ﾌﾗﾝｼﾞ 6X25 ････････	40	4	4	4	4	4	4			
24	95701-06030-05	ﾎﾞﾙﾄ,ﾌﾗﾝｼﾞ 6X30 ････････	40	1	1	1	1	1	1			
25	93403-06016-08	ﾎﾞﾙﾄﾜｯｼｬｰ 6X16 ･････････	40	1	1	1	1	–	–			
				–	–	–	–	1	–	--------	1000683	
	93403-06016-04	･････････････････････	40	–	–	–	–	1	–	1000684		
				–	–	–	–	–	1			

7

BOP-10 ルーフパネル（ハードトップ）

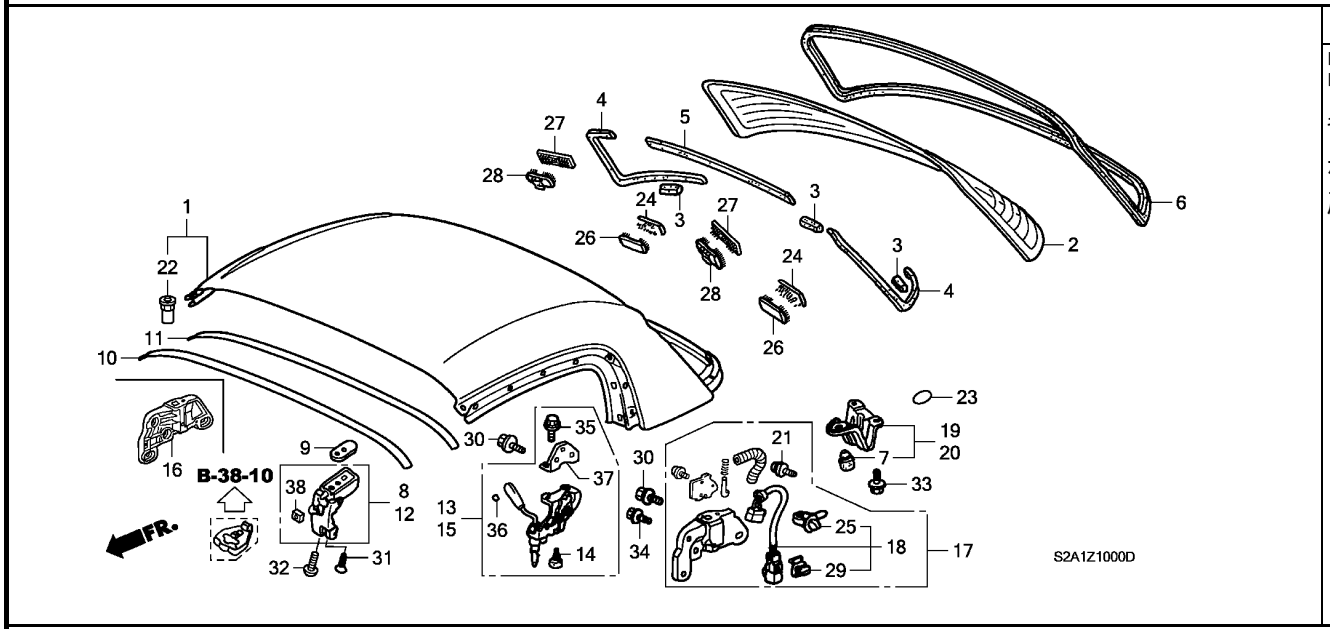

整備項目	標準時間
ロックASSY.,R.ハンドル	0.2
ロックASSY.,R.ルーフサイド（カタガワツイカ 0.4 カサン）	0.6
キャツチャーASSY.,R.ボディーサイド（カタガワツイカ 0.6 カサン）	0.9
ガラスセット,リヤーウインドシールド.モールディング,リヤーウインドシールド	2.9
パネルCOMP.,ハードトップ	4.3

見出番号	部品番号	部品名	希望小売価格	使用個数 AP1 100 MT	AP1 110 MT	AP1 120 MT	AP1 130 135,200 MT	AP2 100 MT	AP2 110 MT	適用号機 初号機	終号機	タイプ
1	69100-S2A-900ZZ	パネルCOMP.,ハードトップ	198,500	1	1	1	–	–	–			
	69100-S2A-901ZZ		180,000	–	–	–	1	1	1			
2	73211-S2A-902	ガラスセット,リヤーウインドシールド（グリーン）（アサヒ）	42,000	1	1	1	1	1	1			
3	73221-S2A-000	スペーサー,リヤーウインドシールド	150	3	3	3	3	3	3			
4	73224-S2A-000	ラバー,リヤーウインドシールドサイドダム	300	2	2	2	2	2	2			
5	73225-S2A-000	ラバー,リヤーウインドシールドダム	200	1	1	1	1	1	1			
6	73250-S2A-902	モールディング,リヤーウインドシールド	5,100	1	1	–	–	–	–			
	73250-S2A-903		4,600	–	–	1	1	1	1			
7	74812-S3A-000	クッション,サイドゲート	150	2	2	2	2	2	2			
8	85100-S2A-901	ロックASSY.,R.ハンドル	6,500	1	1	1	1	1	1			
9	85101-S2A-901	シム,ハードトップロック	220	6	6	6	6	6	6			
10	85123-S2A-900	テープA,フロントルーフ	2,100	1	1	1	1	1	1			
11	85124-S2A-900	テープB,フロントルーフ	2,500	1	1	1	1	1	1			
12	85150-S2A-901	ロックASSY.,L.ハンドル	6,500	1	1	1	1	1	1			
13	85200-S2A-902	ロックASSY.,R.ルーフサイド	8,500	1	1	1	1	1	1			
14	85203-S2A-900	クッション,ラバー	180	2	2	2	2	2	2			
15	85250-S2A-902	ロックASSY.,L.ルーフサイド	8,500	1	1	1	1	1	1			
16	85300-S2A-902	キャツチャーASSY.,R.ボディーサイド	16,000	1	1	1	1	1	1			
17	85350-S2A-902	キャツチャーASSY.,L.ボディーサイド	22,000	1	1	–	–	–	–			
	85350-S2A-003		19,000	–	–	1	1	1	1			
		（リアガラスツキソフトトップキット）		(1)	(1)	–	–	–	–			
18	85352-S2A-901	キャツチャーセット,L.ボディサイド	4,620	1	1	–	–	–	–			
	85352-S2A-003		4,000	–	–	1	1	1	1			
		（リアガラスツキソフトトップキット）		(1)	(1)	–	–	–	–			

7

BOP-10 ルーフパネル（ハードトップ）

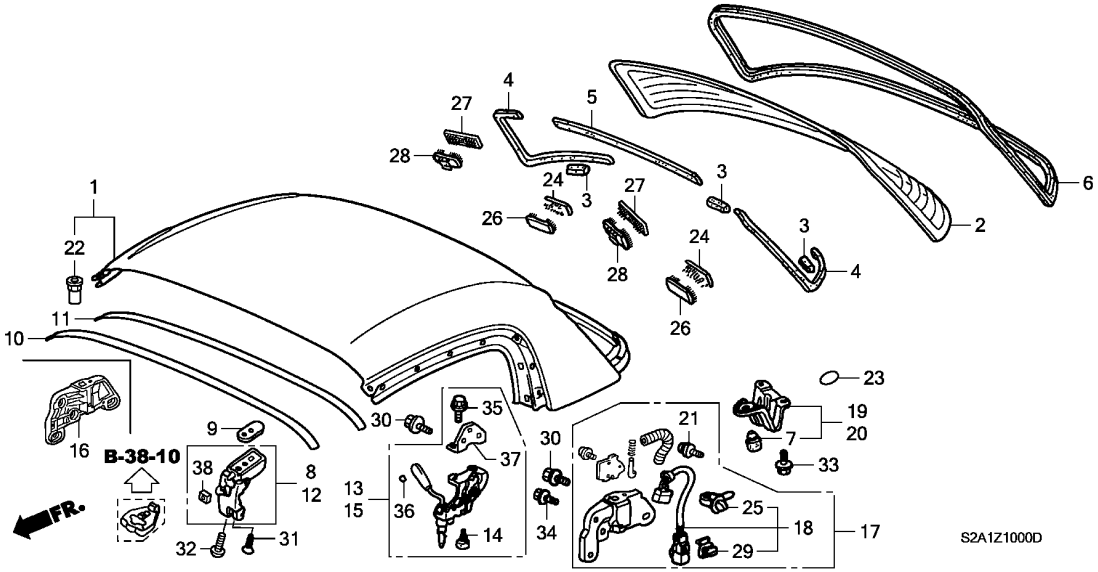

見出番号	部品番号	部品名	希望小売価格	AP1 100 MT	AP1 110 MT	AP1 120 MT	AP1 130 135,200 MT	AP2 100 MT	AP2 110 MT	適用号機 初号機	終号機	タイプ
19	85400-S2A-010	ﾌﾞﾗｹｯﾄ,R.ﾘﾔｰｳｲﾝﾄﾞｼｰﾙﾄﾞ ・	1,900	1	1	1	1	1	1			
20	85450-S2A-010	ﾌﾞﾗｹｯﾄ,L.ﾘﾔｰｳｲﾝﾄﾞｼｰﾙﾄﾞ ・	1,900	1	1	1	1	1	1			
21	90141-S84-003	ｽｸﾘｭｰ 3X10 ・・・・・・・・・・・・・	60	3	3	3	3	3	3			
22	90332-SL0-013	ﾅｯﾄ,ﾎﾟｯﾌﾟ 6MM ・・・・・・・・・・	330	16	16	16	16	16	16			
23	90851-SJ4-000	ｼｰﾙ,ﾄﾞｱｰﾎｰﾙ 20MM ・・・・・・・	40	6	6	6	6	6	6			
24	91536-SS0-J01	ﾌｱｽﾅｰA,ｳｲﾝﾄﾞｼｰﾙﾄﾞ ・・・・・・	105	2	2	2	2	2	2			
25	91540-SV4-003	ｸﾘｯﾌﾟ,ﾊｰﾈｽﾊﾞﾝﾄﾞ (ﾅﾁｭﾗﾙ) (145.2MM)	130	1	1	1	1	1	1			
26	91561-S04-J01	ﾌｱｽﾅｰB,ｳｲﾝﾄﾞｼｰﾙﾄﾞ ・・・・・・	150	2	2	2	2	2	2			
27	91568-SX0-003	ﾌｱｽﾅｰA,ｳｲﾝﾄﾞｼｰﾙﾄﾞ ・・・・・・	200	2	2	2	2	2	2			
28	91569-SX0-013	ﾌｱｽﾅｰB,ｳｲﾝﾄﾞｼｰﾙﾄﾞ ・・・・・・	300	2	2	2	2	2	2			
29	91580-SM4-003	ｸﾘｯﾌﾟ,ｶﾌﾟﾗｰ (ｵﾚﾝｼﾞ) ・・・・	105	1	1	1	1	1	1			
30	93404-06020-08	ﾎﾞﾙﾄﾜｯｼｬｰ 6X20 ・・・・・・・・・	35	10	10	10	10	10	10			
31	93600-06020-0G	ｽｸﾘｭｰ,ﾌﾗｯﾄ 6X20 ・・・・・・・・	30	2	2	2	2	2	2			
32	90131-S2A-J00	ｽｸﾘｭｰ,ﾄﾗｽ 6X25 ・・・・・・・・・	70	2	2	2	2	2	2			
33	95701-06016-07	ﾎﾞﾙﾄ,ﾌﾗﾝｼﾞ 6X16 ・・・・・・・・	35	4	4	4	4	4	4			
34	95801-08020-08	ﾎﾞﾙﾄ,ﾌﾗﾝｼﾞ 8X20 ・・・・・・・・	40	4	4	4	4	4	4			
35	85205-S2A-003	ﾎﾞﾙﾄ,ﾌﾗﾝｼﾞ 8X15 ・・・・・・・・	100	4	4	4	4	4	4			
36	85206-S2A-003	ﾏｰｸ,ﾚｯﾄﾞ ・・・・・・・・・・・・・・・	70	2	2	2	2	2	2			
37	85207-S2A-003	ﾌﾟﾚｰﾄ,ﾍﾞｰｽ ・・・・・・・・・・・・・	1,200	2	2	2	2	2	2			
38	86251-S2A-901	ﾗﾊﾞｰ ・・・・・・・・・・・・・・・・・・・	80	2	2	2	2	2	2			

BOP-11 ルーフライニング（ハードトップ）

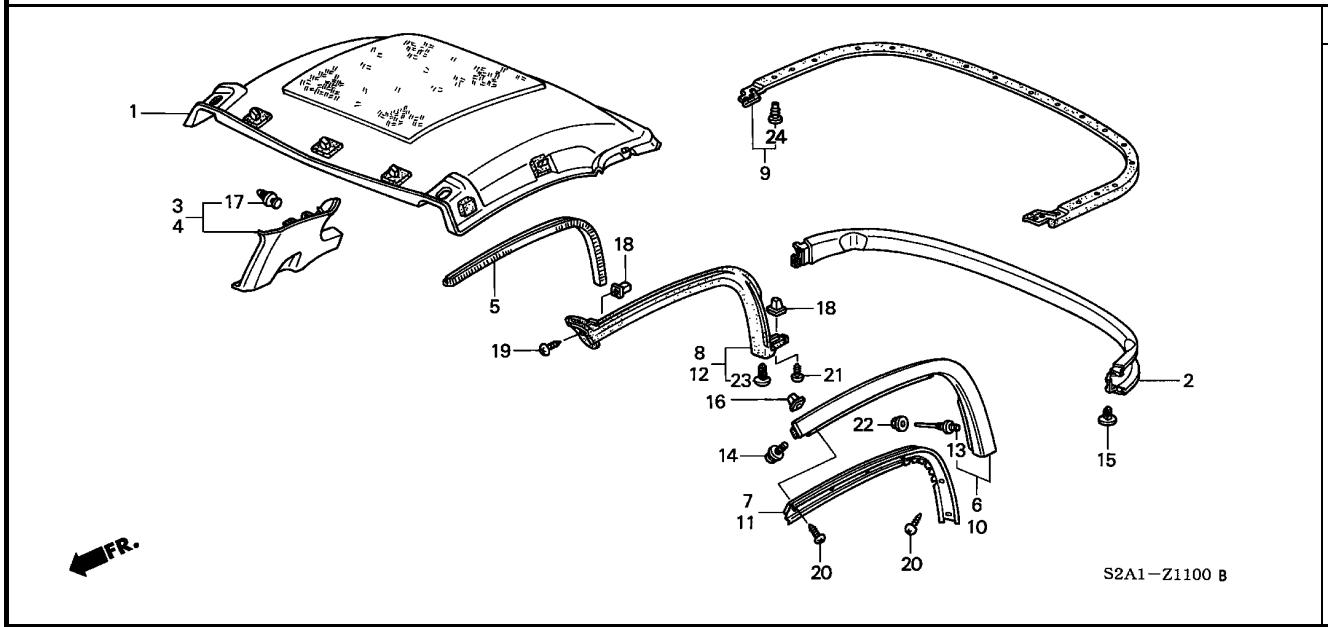

整備項目	標準時間
トリム,ルーフサイド ・・・・・・・・・・・・・・・・・・	0.1
ガーニッシュASSY.,R.リヤーピラー ・・・・・・・	0.3
ガーニッシュASSY.,リヤー ウインドシールドロアー	0.5
ウエザーストリップ,R.ルーフサイドドアー ・・・・	0.6
ライニングASSY.,ルーフ ・・・・・・・・・・・・・・	0.8
.モールディングASSY.,R.ルーフ	
ウエザーストリップ,ハードトップロアー ・・・・・・	1.0

見出番号	部品番号	部品名	希望小売価格	AP1 100 MT	AP1 110 MT	AP1 120 MT	AP1 130 MT	AP2 100 MT	AP2 110 MT	適用号機 初号機	終号機	タイプ
				使用個数 135,200								
1	83200-S2A-000ZA	ライニングASSY.,ルーフ *NH167L*....グラファイトブラック	19,000	1	1	1	1	1	1			
2	83210-S2A-000ZA	ガーニッシュASSY.,リヤー ウインドシールドロアー *NH167L*....グラファイトブラック	5,800	1	1	1	1	1	1			
3	84121-S2A-010ZA	ガーニッシュASSY.,R.リヤーピラー *NH167L*....グラファイトブラック	3,300	1	1	1	1	1	1			
4	84171-S2A-010ZA	ガーニッシュASSY.,L.リヤーピラー *NH167L*....グラファイトブラック	3,300	1	1	1	1	1	1			
5	84231-S2A-003	トリム,ルーフサイド ・・・・・・・・・・・・	600	2	2	2	2	2	2			
6	85110-S2A-901	モールディングASSY.,R.ルーフ ・・・	18,000	1	1	1	1	1	1			
7	85120-S2A-901	リテーナーASSY.,R.ルーフ ・・・・・・・	5,800	1	1	1	1	1	1			
8	85130-S2A-902	ウエザーストリップ,R.ルーフサイドドアー	9,000	1	1	1	1	1	1			
9	85140-S2A-902	ウエザーストリップ,ハードトップロアー	17,000	1	1	1	1	1	1			
10	85160-S2A-901	モールディングASSY.,L.ルーフ ・・・	16,000	1	1	1	1	1	1			
11	85170-S2A-901	リテーナーASSY.,L.ルーフ ・・・・・・・	5,800	1	1	1	1	1	1			
12	85180-S2A-902	ウエザーストリップ,L.ルーフサイドドアー	9,000	1	1	1	1	1	1			
13	90116-SL0-003	ボルト,センターピラーガーニッシュスタッド	230	4	4	4	4	4	4			
14	90134-S2A-000	スクリューワッシャー 4X6 ・・・・・・・・・	70	2	2	2	2	2	2			
15	90671-S0D-003ZK	クリップ,ルーフ 7MM *NH167L*....グラファイトブラック	70	3	3	3	3	3	3			
16	91503-SK7-013	グロメット,スクリュー (4MM) ・・・・・	105	12	12	12	12	12	12			
17	91560-S84-A01	クリップ,ドアーライニング (ナチュラル)	90	8	8	8	8	8	8			
18	91606-S2A-003	グロメットASSY.,ハードトップ ウエザーストリップ	100	4	4	4	4	4	4			

BOP-11 ルーフライニング（ハードトップ）

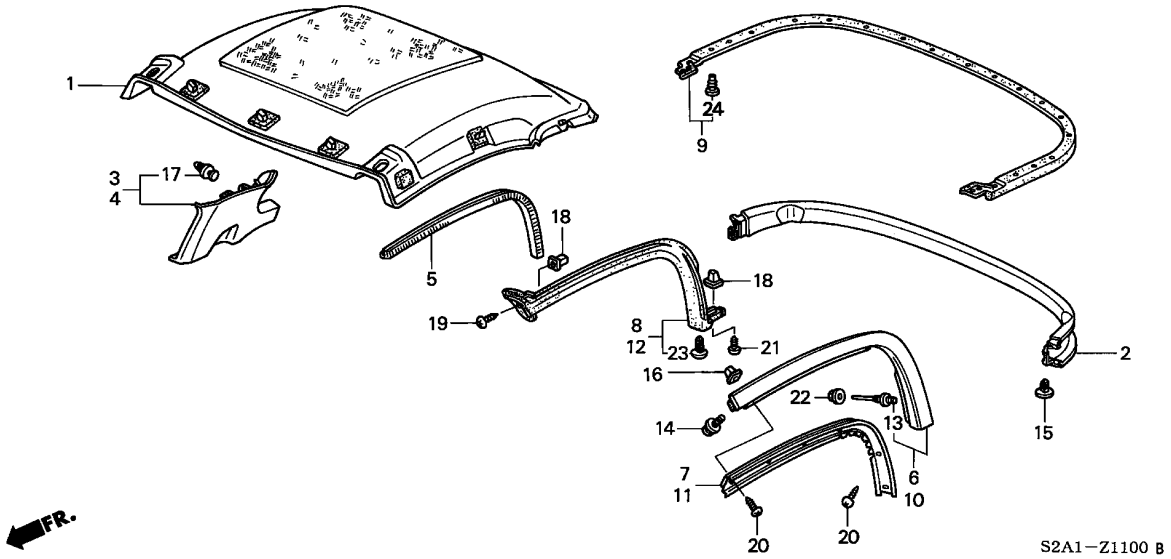

見出番号	部品番号	部品名	希望小売価格	使用個数 AP1 100 MT	AP1 110 MT	AP1 120 MT	AP1 130 135, 200 MT	AP2 100 MT	AP2 110 MT	適用号機 初号機	終号機	タイプ
19	93903-442G0	ｽｸﾘｭｰ, ﾀｯﾋﾟﾝｸﾞ 4X10 ·····	45	2	2	2	2	2	2			
20	93903-443J0	ｽｸﾘｭｰ, ﾀｯﾋﾟﾝｸﾞ 4X12 ·····	45	12	12	12	12	12	12			
21	93903-445G0	ｽｸﾘｭｰ, ﾀｯﾋﾟﾝｸﾞ 4X20 ·····	45	2	2	2	2	2	2			
22	94071-05050	ﾅｯﾄﾜｯｼｬｰ 5MM ·····	30	4	4	4	4	4	4			
23	72384-S2A-003	ｸﾘｯﾌﾟ ·····	70	2	2	2	2	2	2			
24	85141-S2A-003	ｸﾘｯﾌﾟ ·····	70	19	19	19	19	19	19			

BOP-12 ワイヤーハーネス（ハードトップ）

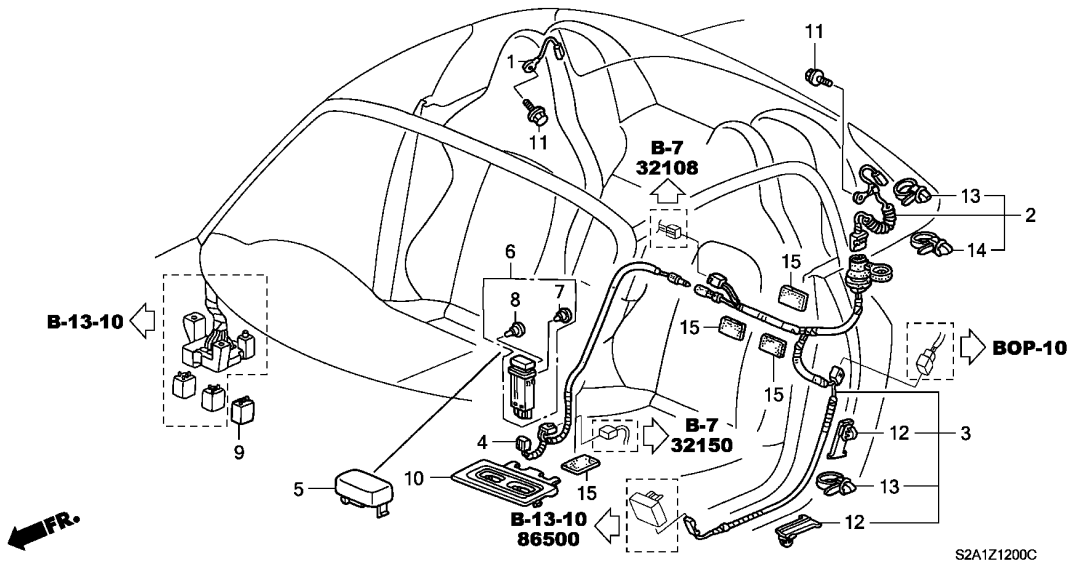

整備項目	標準時間
リレーASSY.,パワー	0.2
スイッチASSY.,リヤーデフオツガー	0.3
サブコード,リヤーデフオツガー	0.4
コード,ハードトップ	0.5
サブコード,ハードトップ	0.8

見出番号	部品番号	部品名	希望小売価格	使用個数 AP1 100 MT	AP1 110 MT	AP1 120 MT	AP1 130 135,200 MT	AP2 100 MT	AP2 110 MT	適用号機 初号機	終号機	タイプ
1	32202-S2A-000	コード,デフオツガーアース	300	1	1	1	1	1	1			
2	32203-S2A-000	コード,ハードトップ	4,620	1	1	–	–	–	–			
	32203-S2A-010		4,000	–	–	1	1	1	1			
3	32204-S2A-H00	サブコード,ハードトップ	4,000	1	–	–	–	–	–	--------	1008084	
	32204-S2A-000		3,470	1	–	–	–	–	–	1008085		
				–	1	–	–	–	–			
	32204-S2A-010		3,300	–	–	1	1	–	–			
	32204-S2A-305		3,000	–	–	–	–	1	1			
4	32205-S2A-H00	サブコード,リヤーデフオツガー	850	1	–	–	–	–	–	--------	1008084	
5	35461-S2A-003ZA	リツド,スイツチ *NH167L*....グラファイトブラック	440	1	1	1	–	–	–			
6	35500-S2A-003ZA	スイツチASSY.,リヤーデフオツガー *NH167L*....グラファイトブラック	3,300	1	1	1	–	–	–			
7	79672-S47-003	バルブ,ネオウエツジ (14V 65MA)	200	1	1	1	–	–	–			
8	35851-S2A-A11	バルブ,ネオウエツジ (14V 0.56W)	250	1	1	1	–	–	–			
9	39794-S04-003	リレーASSY.,パワー (4P) (MICRO ISO)(ミツバ)	1,050	1	1	1	–	–	–			
	39794-S04-004	リレーASSY.,パワー (4P) (MICRO ISO)(マツシタ)	1,160	1	1	–	–	–	–			
				–	–	1	–	–	–	--------	1202082	
	39794-S04-014		1,050	–	–	1	–	–	–	1202083		
10	83403-S2A-013ZA	パネル,センターコンソールスイツチ *NH167L*....グラファイトブラック	590	1	1	–	–	–	–			
	83403-S2A-023ZA	*NH167L*....グラファイトブラック	550	–	–	1	–	–	–			
11	90149-SE0-003	ボルト,アース 6X16	145	2	2	2	2	2	2			

7

BOP-12 ワイヤーハーネス（ハードトップ）

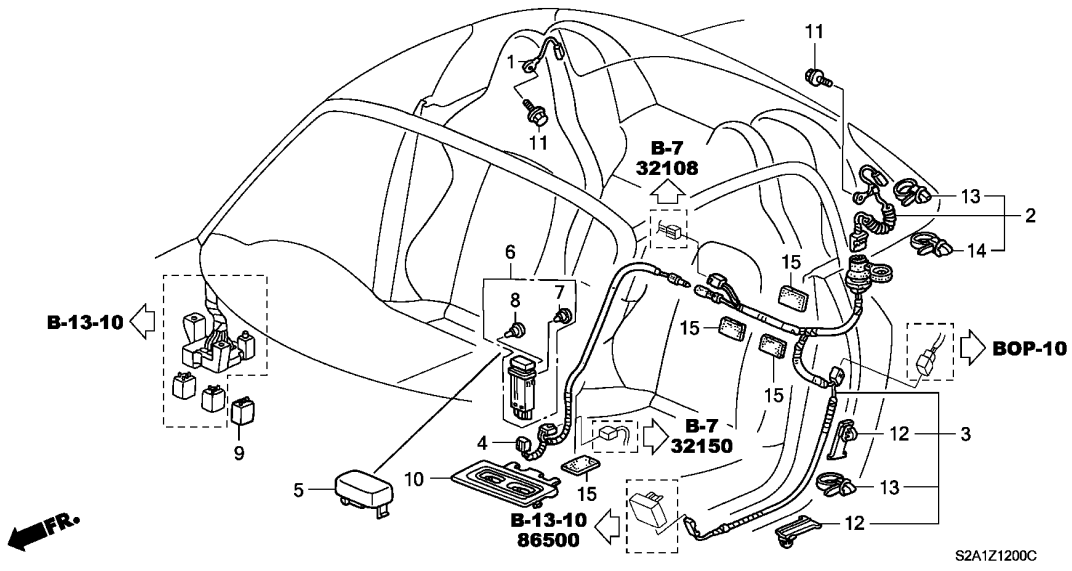

見出番号	部品番号	部品名	希望小売価格	使用個数 AP1 100 MT	AP1 110 MT	AP1 120 MT	AP1 130 135, 200 MT	AP2 100 MT	AP2 110 MT	適用号機 初号機	終号機	タイプ
12	91531-S04-003	ｸﾘｯﾌﾟ, ﾜｲﾔｰﾊｰﾈｽ (ﾅﾁｭﾗﾙ) (44MM)	80	2	–	–	–	–	–	--------	1008084	
13	91540-S0A-003	ｸﾘｯﾌﾟ, ﾊｰﾈｽﾊﾞﾝﾄﾞ (ﾅﾁｭﾗﾙ) (96.9MM)	100	3	–	–	–	–	–	--------	1008084	
				2	–	–	–	–	–	1008085		
				–	2	2	2	2	2			
14	91541-S0A-003	ｸﾘｯﾌﾟ, ﾊｰﾈｽﾊﾞﾝﾄﾞ (ﾌﾞﾗｯｸ) (145MM)	100	1	1	1	1	1	1			
15	91902-SB2-003	ｸｯｼｮﾝ, ﾜｲﾔｰﾊｰﾈｽ (50X100)	160	6	–	–	–	–	–	--------	1008084	
				4	–	–	–	–	–	1008085		
				–	4	4	3	3	3			

7

BOP-12-10 ワイヤーハーネス（リヤーガラスツキソフトトップキット）

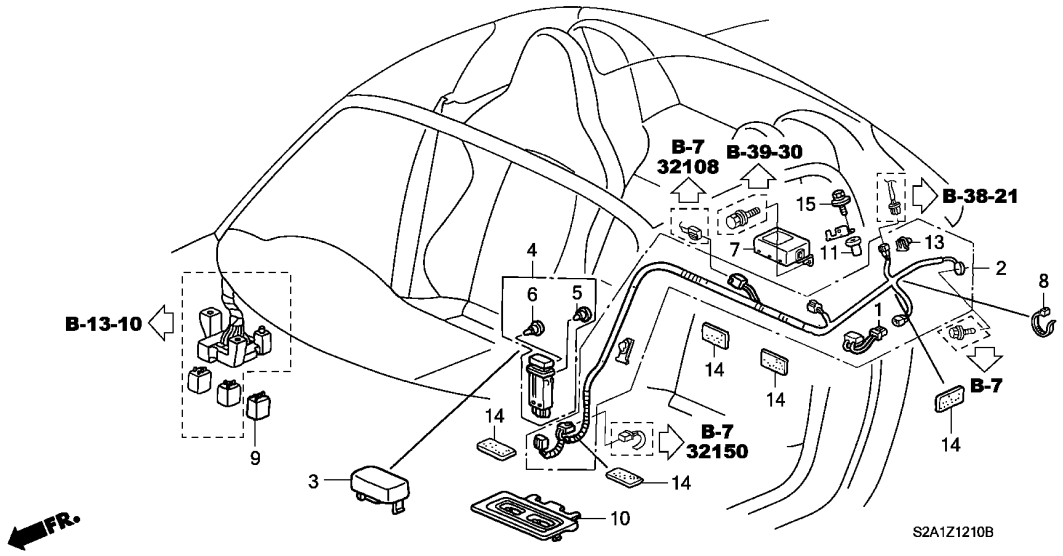

整備項目	標準時間
ﾘﾚｰASSY.,ﾊﾟﾜｰ	0.2
ｽｲｯﾁASSY.,ﾘﾔｰﾃﾞﾌｫｯｶﾞｰ	0.3
ｺﾝﾃﾞﾝｻｰCOMP.	1.3
ﾀｲﾏｰASSY.,ﾘﾔｰﾃﾞﾌｫｯｶﾞｰ	1.4
ｻﾌﾞｺｰﾄﾞ,ﾚﾄﾛﾌｲｯﾄ	1.6

見出番号	部品番号	部品名	希望小売価格	使用個数 AP1 100 MT	AP1 110 MT	AP1 120 MT	AP1 130 135,200 MT	AP2 100 MT	AP2 110 MT	適用号機 初号機	終号機	タイプ
1	30510-SX0-003	ｺﾝﾃﾞﾝｻｰCOMP.	500	1	1	–	–	–	–			
2	32206-S2A-H10	ｻﾌﾞｺｰﾄﾞ,ﾚﾄﾛﾌｲｯﾄ	7,550	1	–	–	–	–	–	--------	1008084	
	32206-S2A-910		7,550	1	–	–	–	–	–	1008085		
				–	1	–	–	–	–			
3	35461-S2A-003ZA	ﾘｯﾄﾞ,ｽｲｯﾁ *NH167L*....ｸﾞﾗﾌｧｲﾄﾌﾞﾗｯｸ	440	1	1	–	–	–	–			
4	35500-S2A-901ZA	ｽｲｯﾁASSY.,ﾘﾔｰﾃﾞﾌｫｯｶﾞｰ *NH167L*....ｸﾞﾗﾌｧｲﾄﾌﾞﾗｯｸ	3,310	1	1	–	–	–	–			
5	79672-S47-003	ﾊﾞﾙﾌﾞ,ﾈｵｳｴｯｼﾞ (14V 65MA)	200	1	1	–	–	–	–			
6	35851-S2A-A11	ﾊﾞﾙﾌﾞ,ﾈｵｳｴｯｼﾞ (14V 0.56W)	250	1	1	–	–	–	–			
7	37740-S2A-003	ﾀｲﾏｰASSY.,ﾘﾔｰﾃﾞﾌｫｯｶﾞｰ	10,400	1	1	–	–	–	–			
8	38221-SW5-300	ﾊﾞﾝﾄﾞ (L=180)	220	1	1	–	–	–	–			
9	39794-S04-003	ﾘﾚｰASSY.,ﾊﾟﾜｰ (4P) (MICRO ISO)(ﾐﾂﾊﾞ)	1,050	1	1	–	–	–	–			
10	83403-S2A-023ZA	ﾊﾟﾈﾙ,ｾﾝﾀｰｺﾝｿｰﾙｽｲｯﾁ *NH167L*....ｸﾞﾗﾌｧｲﾄﾌﾞﾗｯｸ	550	1	1	–	–	–	–			
11	90303-S2A-003	ﾅｯﾄ,ﾎﾟｯﾌﾟ 6MM	145	1	1	–	–	–	–			
13	91533-S04-003	ｸﾘｯﾌﾟ,ｶﾌﾟﾗｰ (ﾅﾁｭﾗﾙ)	60	1	1	–	–	–	–			
14	91902-SB2-003	ｸｯｼｮﾝ,ﾜｲﾔｰﾊｰﾈｽ (50X100)	160	5	5	–	–	–	–			
15	93404-06016-08	ﾎﾞﾙﾄﾜｯｼｬｰ 6X16	35	1	1	–	–	–	–			

BOP-12-20 ワイヤーハーネス（リヤーガラスツキソフトトップキット）（ハードトップ）

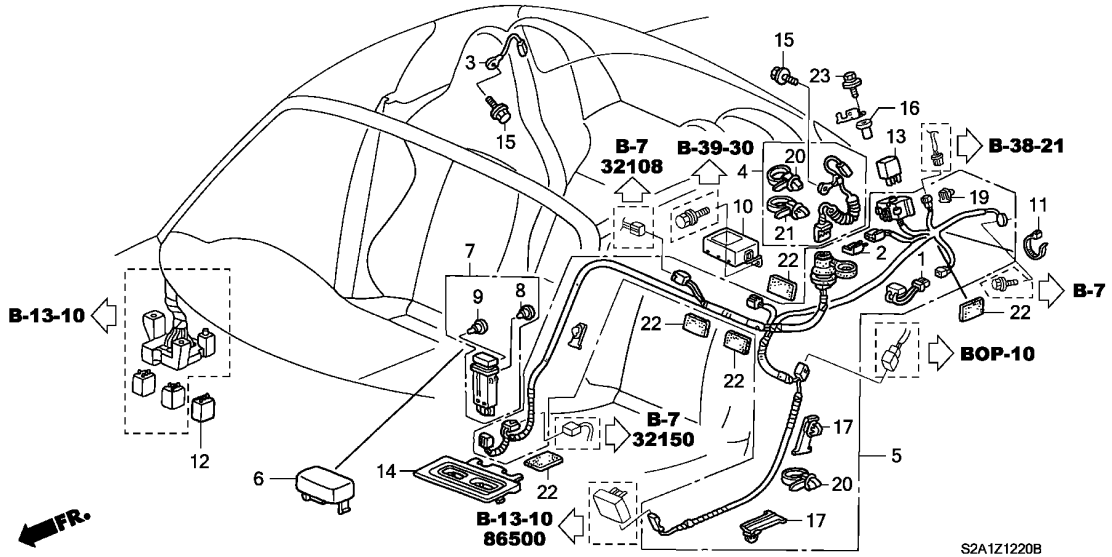

整備項目	標準時間
リレーASSY.,パワー (ミタシ NO,12)	0.2
スイッチASSY.,リヤーデフオツガー	0.3
コード,ハードトップ	0.5
コンデンサーCOMP.	1.3
.リレーASSY.,パワー (ミタシ NO,13)	
タイマーASSY.,リヤーデフオツガー	1.4
サブコード,レトロフイツト	1.8

見出番号	部品番号	部品名	希望小売価格	使用個数 AP1 100 MT	AP1 110 MT	AP1 120 MT	AP1 130 135,200 MT	AP2 100 MT	AP2 110 MT	適用号機 初号機	終号機	タイプ
1	30510-SX0-003	コンデンサーCOMP.	500	1	1	–	–	–	–			
2	32146-SH3-003	コネクター,ダイオード (2P)	490	1	1	–	–	–	–			
3	32202-S2A-000	コード,デフオツガーアース	300	1	1	–	–	–	–			
4	32203-S2A-000	コード,ハードトップ	4,620	1	1	–	–	–	–			
5	32206-S2A-H00	サブコード,レトロフイツト	9,500	1	–	–	–	–	–	--------	1008084	
	32206-S2A-900		9,500	1	–	–	–	–	–	1008085		
				–	1	–	–	–	–			
6	35461-S2A-003ZA	リツト,スイツチ *NH167L*....グラファイトブラック	440	1	1	–	–	–	–			
7	35500-S2A-901ZA	スイツチASSY.,リヤーデフオツガー *NH167L*....グラファイトブラック	3,310	1	1	–	–	–	–			
8	35851-SB2-003	バルブ,ネオウエツジ (14V 65MA)	220	1	1	–	–	–	–			
9	35851-SM4-003	バルブ,ネオウエツジ (14V 60MA) (TEC)	200	1	1	–	–	–	–			
10	37740-S2A-003	タイマーASSY.,リヤーデフオツガー	10,400	1	1	–	–	–	–			
11	38221-SW5-300	バンド (L=180)	220	1	1	–	–	–	–			
12	39794-S04-003	リレーASSY.,パワー (4P) (MICRO ISO)(ミツバ)	1,050	1	1	–	–	–	–			
	39794-S04-004	リレーASSY.,パワー (4P) (MICRO ISO)(マツシタ)	1,160	1	1	–	–	–	–			
13	39794-S10-003	リレーASSY.,パワー (5P) (MICRO ISO)(ミツバ)	1,050	1	1	–	–	–	–			
14	83403-S2A-013ZA	パネル,センターコンソールスイツチ *NH167L*....グラファイトブラック	590	1	1	–	–	–	–			
15	90149-SE0-003	ボルト,アース 6X16	145	2	2	–	–	–	–			

BOP-12-20 ワイヤーハーネス（リヤーガラスツキソフトトップキット）（ハードトップ）

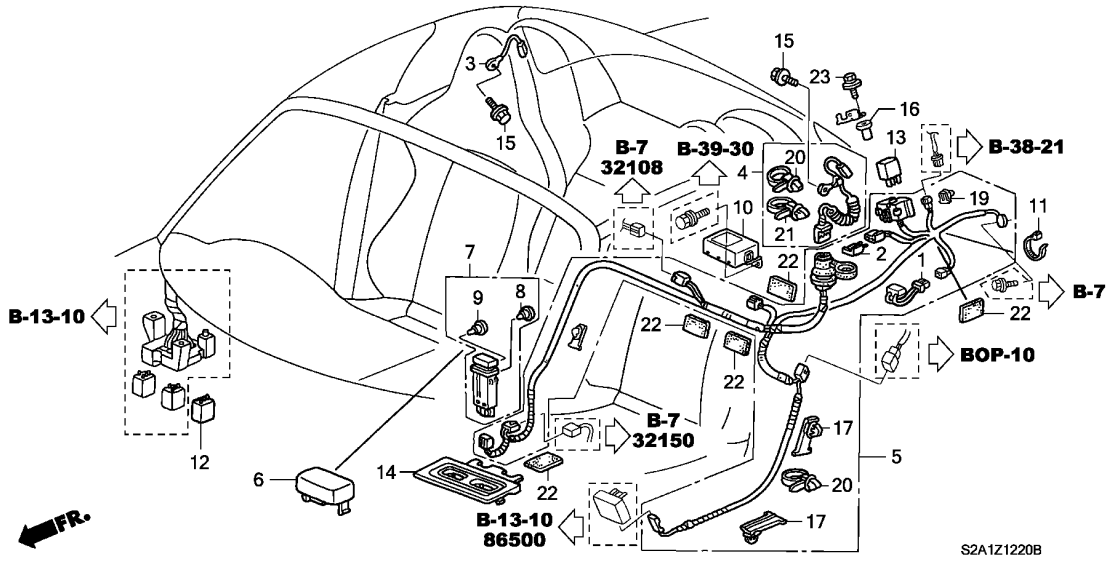

見出番号	部品番号	部品名	希望小売価格	使用個数 AP1 100 MT	AP1 110 MT	AP1 120 MT	AP1 130 135,200 MT	AP2 100 MT	AP2 110 MT	適用号機 初号機	終号機	タイプ
16	90303-S2A-003	ﾅｯﾄ,ﾎﾟｯﾌﾟ 6MM ･････････	145	1	1	–	–	–	–			
17	91531-S04-003	ｸﾘｯﾌﾟ,ﾜｲﾔｰﾊｰﾈｽ (ﾅﾁｭﾗﾙ) (44MM)	80	2	–	–	–	–	–	--------	1008084	
19	91533-S04-003	ｸﾘｯﾌﾟ,ｶﾌﾟﾗｰ (ﾅﾁｭﾗﾙ) ････	60	1	1	–	–	–	–			
20	91540-S0A-003	ｸﾘｯﾌﾟ,ﾊｰﾈｽﾊﾞﾝﾄﾞ (ﾅﾁｭﾗﾙ) (96.9MM)	100	3	–	–	–	–	–	--------	1008084	
				2	–	–	–	–	–	1008085		
				–	2	–	–	–	–			
21	91541-S0A-003	ｸﾘｯﾌﾟ,ﾊｰﾈｽﾊﾞﾝﾄﾞ (ﾌﾟﾗｽﾁｯｸ) (145MM)	100	1	1	–	–	–	–			
22	91902-SB2-003	ｸｯｼｮﾝ,ﾜｲﾔｰﾊｰﾈｽ (50X100)	160	8	–	–	–	–	–	--------	1008084	
				7	–	–	–	–	–	1008085		
				–	7	–	–	–	–			
23	93404-06016-08	ﾎﾞﾙﾄﾜｯｼｬｰ 6X16 ････････	35	1	1	–	–	–	–			

BOP-20 ブレーキ系カップ / シール / サービスキット部品

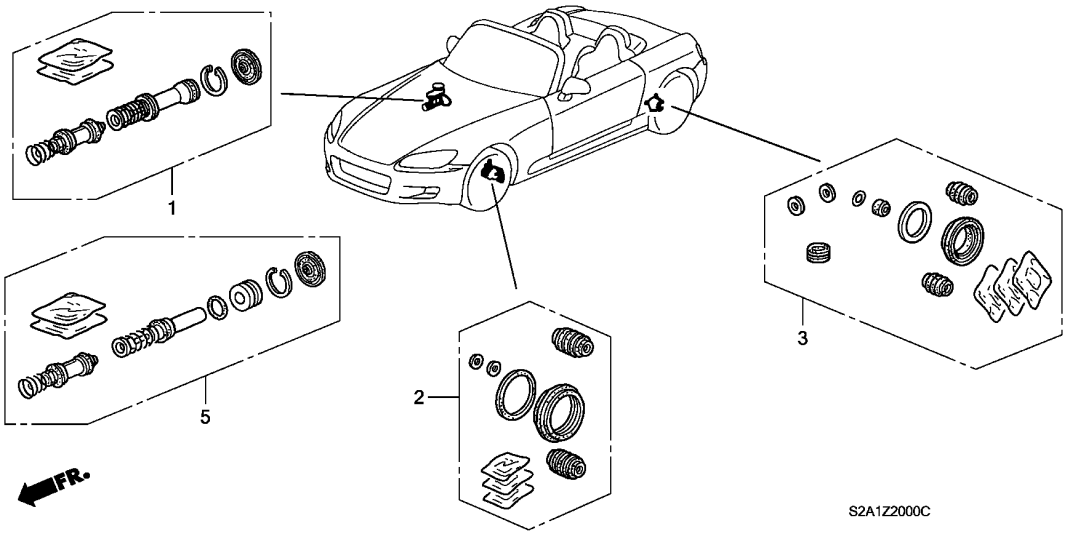

整備項目	標準時間
キヤリパ゛ーセット ・・・・・・・・・・・・・・・・・・・・・・	1.0
(ニリン サユウセイビ゛ジ゛ハ 1.5 トスル)	
キヤリパ゛ーセット, リヤー ・・・・・・・・・・・・・・・・・・	1.2
(ニリン サユウセイビ゛ジ゛ハ 1.9 トスル)	
. シリンダ゛ーセット, マスター	

見出番号	部品番号	部品名	希望小売価格	使用個数 AP1 100 MT	AP1 110 MT	AP1 120 MT	AP1 130 MT	AP2 100 MT	AP2 110 MT	適用号機 初号機	終号機	タイプ
1	01462-S84-A50	シリンダ゛ーセット, マスター ・・・・・・・・・	4,180	1	1	1	1	–	–			
	01462-SFE-J10	・・・・・・・・・・・・・・・・・・・・・・・・	4,000	–	–	–	–	1	–			
2	01463-S2A-000	キヤリパ゛ーセット ・・・・・・・・・・・・・・	1,700	2	2	2	2	2	2			
3	01473-S2A-000	キヤリパ゛ーセット, リヤー ・・・・・・・・・・	1,750	2	2	2	2	2	2			
5	01462-SFE-J20	シリンダ゛ーセット, マスター ・・・・・・・・・	6,800	–	–	–	–	–	1			

BOP-21 ホース / チューブ / サービスキット部品

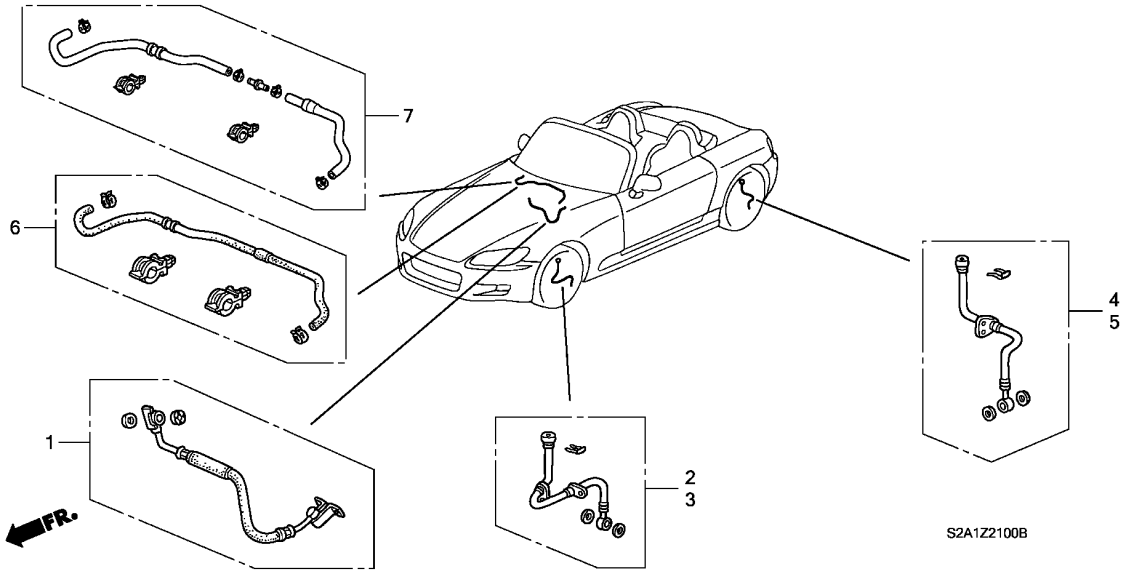

整備項目	標準時間
ﾁｭｰﾌﾞ ASSY.,ﾏｽﾀｰﾊﾟﾜｰ (ﾐﾀﾞｼ NO.6)	0.2
ﾁｭｰﾌﾞ ASSY.,ﾏｽﾀｰﾊﾟﾜｰ (ﾐﾀﾞｼ NO.7)	0.3
ﾘﾍﾟｱｰｷｯﾄ	0.4
ﾎｰｽｾｯﾄ,R.ﾌﾛﾝﾄﾌﾞﾚｰｷ (ｶﾀｶﾞﾜﾂｲｶ 0.2 ｶｻﾝ) (ｲﾁﾀﾞｲｱﾀﾘ 0.6 ｶｻﾝ) .ﾎｰｽｾｯﾄ,R.ﾘﾔｰﾌﾞﾚｰｷ (ｶﾀｶﾞﾜﾂｲｶ 0.2 ｶｻﾝ) (ｲﾁﾀﾞｲｱﾀﾘ 0.6 ｶｻﾝ)	0.7

見出番号	部品番号	部品名	希望小売価格	使用個数 AP1 100 MT	AP1 110 MT	AP1 120 MT	AP1 130 135,200 MT	AP2 100 MT	AP2 110 MT	適用号機 初号機	終号機	タイプ
1	01004-PCX-000	ﾘﾍﾟｱｰｷｯﾄ (ｴﾝｼﾞﾝ) ·····	4,410	1	1	1	–	–	–			
2	01464-S2A-000	ﾎｰｽｾｯﾄ,R.ﾌﾛﾝﾄﾌﾞﾚｰｷ ·····	2,700	1	1	1	1	–	–			
	01464-S2A-010	·····	2,600	–	–	–	–	1	1			
3	01465-S2A-000	ﾎｰｽｾｯﾄ,L.ﾌﾛﾝﾄﾌﾞﾚｰｷ ·····	2,700	1	1	1	1	–	–			
	01465-S2A-010	·····	2,600	–	–	–	–	1	1			
4	01466-S2A-000	ﾎｰｽｾｯﾄ,R.ﾘﾔｰﾌﾞﾚｰｷ ·····	1,980	1	1	1	1	–	–			
	01466-S2A-010	·····	2,400	–	–	–	–	1	1			
5	01468-S2A-000	ﾎｰｽｾｯﾄ,L.ﾘﾔｰﾌﾞﾚｰｷ ·····	1,980	1	1	1	1	–	–			
	01468-S2A-010	·····	2,400	–	–	–	–	1	1			
6	46402-S2A-003	ﾁｭｰﾌﾞ ASSY.,ﾏｽﾀｰﾊﾟﾜｰ ····	2,530	1	1	1	1	–	–			
7	46402-S2A-013	ﾁｭｰﾌﾞ ASSY.,ﾏｽﾀｰﾊﾟﾜｰ ····	2,300	–	–	–	–	1	1			

部 品 番 号 索 引

部品番号	頁	見出
01000		
01004-PCX-000	372	1
01462-S84-A50	371	1
01462-SFE-J10	371	1
01462-SFE-J20	371	5
01463-S2A-000	196	1
	371	2
01464-S2A-000	211	1
	213	1
	372	2
01464-S2A-010	213	1
	215	1
	372	2
01465-S2A-000	211	2
	213	2
	372	3
01465-S2A-010	213	2
	215	2
	372	3
01466-S2A-000	211	3
	213	3
	372	4
01466-S2A-010	213	3
	215	3
	372	4
01468-S2A-000	211	4
	213	4
	372	5
01468-S2A-010	213	4
	215	4
	372	5
01469-S2A-000	205	1
01469-S2A-A50	207	28
01469-S2A-E01	205	1
01469-S2A-J50	205	1
01469-S2G-951	205	1
01473-S2A-000	188	1
	371	3
04000		
04320-SP0-A00	140	1
	141	1
	142	1
04320-SP0-B00	142	2
04320-SP0-D00	136	1
	138	1
04320-SP0-E00	136	2
	138	2
04320-SP0-G00	140	2
04320-SP0-G10	136	3
	138	3
04320-SP0-K10	136	4
	138	4
04320-SP0-N10	139	19
04320-SP0-R00	136	5
	138	5
04320-SP0-S00	136	6
	138	6
	140	3
	141	2
	142	3
04320-SP0-T00	136	7
	138	7
04320-SP0-U10	137	18
	138	8
04320-SP0-V10	136	8
	138	9
04320-SP0-Y10	140	4
04321-S2A-305	140	7
04321-S2A-307	140	8
04321-S2A-308	140	9
04321-S2G-305	136	14
	139	15
04321-S87-305	137	15
	139	16
04321-SH2-307	140	5
	141	3
	142	4
		5
04321-SH3-307	142	6
04321-SM4-305	136	9
	138	10
04321-SM4-309	136	10
	138	11
	140	6
	141	4
	142	7
04321-SM4-405	136	11
	138	12
04321-SM4-406	136	12
	138	13
04321-SM4-409	140	11
	141	5
	142	8
		9
04321-ST7-405	136	13
	138	14
04323-SP0-A01	137	16
	139	17
	140	10
	141	6
	142	10
04323-SP0-A11	137	17
	139	18
	142	11
04323-SP0-A21	139	20
04331-S2A-000	143	1
04336-S2A-000	143	13
04606-S2A-A00ZZ	327	3
04612-S2A-300ZZ	327	4
04616-S2A-A00ZZ	327	5
04617-S2A-300ZZ	327	6
04631-S2A-300ZZ	335	30
04631-S2A-310ZZ	335	30
04637-S2A-300ZZ	334	1
04641-S2A-300ZZ	335	31
04641-S2A-310ZZ	335	31
04642-S2A-E00ZZ	327	7
04642-S2A-E01ZZ	327	7
04647-S2A-300ZZ	334	2
04652-S2A-E00ZZ	327	8
04652-S2A-E01ZZ	327	8
04652-S2A-E02ZZ	327	8
04658-S2A-A00ZZ	330	1
04658-S2A-A01ZZ	330	1
04658-S2A-A02ZZ	333	43
04659-S2A-A00ZZ	330	2
04659-S2A-A01ZZ	330	2
04659-S2A-A03ZZ	333	44
04731-S2A-000	340	1
04810-SB3-000	290	1
04810-SB3-R00	290	1
06000		
06110-PCX-000	95	1
06110-PCX-010	95	1
06110-PZX-010	95	1
06111-PCX-020	95	2
06164-PCX-000	60	1
06164-PCX-010	60	1
06350-S2A-J00ZA	150	1
06350-S2A-J01ZA	150	1
06350-S2A-J60ZA	150	1
06430-S2A-000	188	2
06435-S2A-000	188	3
06450-S2A-000	196	2
06450-S2A-E10	196	2
06455-S2A-000	196	3
06770-S2A-N81ZA	226	1
	228	1
06770-S2A-N82ZA	226	1
	228	1
06780-S2A-N80ZA	248	1
06780-S2A-N80ZB	248	1
06780-S2A-N80ZC	248	1
06780-S2A-N81ZA	248	1
11000		
11000-PCX-800	86	1
11000-PCX-801	86	1
11000-PCX-802	86	1
11107-PT2-000	86	2
11200-PCX-000	86	3
11221-PCX-000	86	4
11410-PCX-000	82	1
11410-PCX-010	82	1
11941-PCX-000	64	1
12000		
12010-PCX-000	78	1
12011-PCX-010	78	2
12040-PCX-305	76	1
	77	1
12100-PCX-010	78	3
12100-PZX-000	78	3
12210-PZ1-003	78	4
12210-PZ1-004	78	4
12211-PZ1-003	78	5
12211-PZ1-004	78	5
12251-PCX-004	78	6
12310-PCX-000	76	2
12310-PCX-010	76	2
12310-PCX-020	77	2
12331-PCX-000	76	3
12331-PCX-010	76	13
12331-PZX-A00	77	3
12342-PCX-004	76	4
	77	4
12811-PCX-004	78	7
12821-PCX-004	78	8
13000		
13010-PCX-010	92	1
13010-PCX-020	92	1
13010-PCX-030	92	1
13010-PCX-040	92	1
13010-PZX-A00	92	1
13011-PCX-004	92	2
13011-PCX-014	92	2
13011-PCX-024	92	2
13020-PCX-010	92	1
13020-PCX-020	92	1
13020-PCX-030	92	1
13020-PCX-040	92	1
13020-PZX-A00	92	1
13050-PCX-000	92	3
13050-PZX-A00	92	3
13060-PCX-000	92	4
13115-PCX-000	92	5
13204-PCX-003	92	6
13211-PCX-003	92	7
13212-PCX-003	92	7
13213-PCX-003	93	7
13214-PCX-003	93	7
13215-PCX-003	93	7
13216-PCX-003	93	7
13217-PCX-003	93	7
13310-PCX-000	93	8
13310-PCX-010	93	8
13310-PZX-A00	93	8
13321-PCX-003	93	9
13322-PCX-003	93	9
13323-PCX-003	93	9
13324-PCX-003	93	9
13325-PCX-003	93	9
13326-PCX-003	93	9
13331-PCX-003	93	10
13441-PCX-004	84	1
13460-PCX-003	84	2
13620-PCX-004	93	11
13622-PCX-003	93	12
13622-PCX-013	93	12
13810-PCX-003	93	13
14000		
14010-PCX-000	80	1
14011-PCX-000	80	2
14110-PCX-000	80	3
14110-PZX-A00	80	3
14112-PCX-003	81	27
14113-PCX-000	80	4
14114-PCX-000	80	5
14120-PCX-000	80	6
14120-PZX-A00	80	6
14210-PCX-004	80	7
14401-PCX-004	80	8
14421-PCX-003	80	9
14422-PCX-000	80	10
14431-PCX-000	80	11
14510-PCX-005	80	12
14511-PCX-005	80	13
14512-PCX-005	80	14
14513-PCX-005	80	15
14514-PCX-005	80	16
14520-PCX-003	80	17
14530-PCX-004	80	18
14620-PCX-000	83	1
14620-PCX-010	83	1
14631-PCX-000	78	9
14711-PCX-000	83	2
14721-PCX-000	83	3
14744-PCX-004	83	4
14744-PCX-014	83	4
14761-PCX-003	83	5
14761-PZX-A01	83	5
14762-PCX-003	83	6
14762-PZX-A01	83	6
14765-PCX-000	83	7
14765-PRB-A01	83	7
14775-PCX-000	83	8
14781-PCX-004	83	9
14781-PR7-A01	83	9
14820-PCX-003	83	10
15000		
15100-PCX-013	85	26
15100-PCX-023	85	26
15123-PCX-003	84	5
15231-PR7-A00	84	7
15232-PR7-A00	84	8
15233-PR7-A00	84	9
15280-PCX-000	86	5
15280-PCX-010	86	5
15290-PCX-000	86	6
15301-PE0-300	78	10
15302-PE0-300	78	11
15400-PCX-004	84	10
15400-PCX-305	84	11
15500-PCX-004	84	12
15560-PCX-004	84	13
15610-PCX-A00	76	5
15610-PCX-A01	76	5
	77	5
15613-PC6-000	76	6
	77	6
15650-PCX-006	76	7
	77	7
15772-551-000	109	17
15810-PCX-005	78	12
15810-PCX-015	78	12
15816-PCX-005	78	13
15825-PCX-005	79	14
15825-PCX-015	79	14
15910-PCX-004	84	14
16000		
16010-S84-A01	117	1
16010-SDG-H00	120	1
16015-S2A-A50	120	2
16016-SDG-H00	120	3
16017-S9E-T00	120	4
16019-SDC-E00	120	5
16075-P07-000	57	1
16080-P07-000	57	2
16176-P73-004	57	3
16176-RCA-A02	58	1
16400-PCX-003	57	4
16400-PCX-013	57	4
16400-PZX-003	58	2
16411-PCX-000	57	5
16430-PZX-J01	58	3
16431-PZX-J01	58	4
16450-PZX-003	62	1
16451-PLC-000	62	2
16472-PH7-003	60	2
16473-PD6-000	60	3
16605-PCX-000	61	55
16610-PCX-000	60	4
16610-PZX-003	62	3
16622-PCX-000	60	5
16623-PCX-003	61	56
16680-PCX-003	122	1
16680-PE7-661	122	1
16680-PZX-003	62	4
16705-PD1-003	62	5
	122	2
16711-S5H-T31	120	6
16711-S84-A01	117	2
16720-PCX-003	122	3
16720-PCX-013	122	3
16722-PZX-003	124	1
16725-RAC-003	124	2
16726-PWA-004	124	3
16731-PZX-000	124	4
16740-PCX-003	60	6

部 品 番 号 索 引

部品番号	頁	見出
16741-PG7-005	60	7
16751-PCX-000	60	8
16751-PZX-000	124	5
17000		
17013-S2A-930	117	3
17040-S2A-930	117	4
17040-S2A-A50	120	7
17043-S5H-T30	120	8
17044-SDC-E01	120	9
17100-PCX-000	60	9
17100-PZX-000	62	6
17105-PCX-004	60	10
	62	7
17112-PCX-000	60	11
17112-PZX-000	62	8
17113-PCX-000	61	51
17115-P8A-A00	60	12
17116-P0G-A00	60	13
17125-PCX-000	60	14
	62	9
17126-PCX-000	60	15
17126-PCX-010	62	10
17130-PCX-003	74	8
	75	1
17130-PV3-013	74	1
17131-PCX-000	74	2
17137-PCX-000	74	3
17137-PZX-000	75	2
17139-PK1-000	74	4
17202-PCX-000	109	1
17203-PCX-000	109	2
17205-PCX-000	109	3
17205-PZX-000	109	3
17210-PCX-000	109	4
17210-PZX-000	109	4
17212-PN3-000	109	5
17213-P8A-A00	62	11
17213-PZX-000	109	18
17215-PZX-000	109	19
17216-PN3-000	109	6
17217-P2J-300	109	7
17220-PCX-003	109	8
17220-PZX-003	109	8
17221-PCX-000	109	10
17222-PCX-000	109	9
17223-PZX-000	109	20
17228-PCX-000	109	11
17228-PZX-000	109	21
17229-PCX-300	109	12
17249-PZX-000	110	22
17300-S2A-931	122	4
	124	6
17315-PR7-A01	109	13
17315-S84-A02	122	5
	124	7
17316-RCA-A01	110	23
17358-S2A-931	122	6
	124	8
17359-S2A-930	123	36
	124	9
17371-SR3-A01	117	5
	120	10
17372-S2A-931	122	7
	124	10
17373-S2A-930	123	38
17373-S2A-950	124	11
17373-S2A-A31	122	8
17374-S2A-930	123	37
17374-S2A-950	124	12
17374-S2A-A30	122	9
17375-S2A-930	123	39
17375-S2A-950	124	13
17400-PCX-000	59	1
17500-S2A-931	117	6
17500-S2A-933	117	6
17500-S2A-951	120	11
17516-S2A-930	117	7
17516-SDC-E00	120	12
17519-S2A-A31	117	8
17519-S2A-A32	117	8
	120	13
17538-S2A-010	122	10
17538-S2A-020	122	10
	124	14
17551-S84-A01	117	9
	120	14
17570-S04-G01	117	10
	120	15
17574-S84-A01	117	11
	120	16
17579-SDC-E01	120	17
17630-S2A-A31	119	25
17630-S2A-A32	119	25
17630-S2A-A51	120	18
17651-S2A-930	117	12
	120	19
17652-SA5-000	117	13
17652-SDA-T01	117	13
	120	20
17658-S2A-930	117	14
	120	21
17660-S2A-930	117	15
17660-S2A-950	120	22
17662-SS1-010	117	16
	120	23
17667-S2A-931	117	17
17667-S2A-932	120	24
17669-PRC-000	298	1
17670-S3N-003	118	18
17670-SHJ-K02	121	25
17670-SM4-014	117	18
17700-S2A-930	122	11
17700-S2A-951	124	15
17703-S2A-930	122	12
	124	16
17704-S2A-931	118	19
17704-S2A-932	118	19
17705-S0X-A01	121	26
17706-SC3-003	122	13
	124	17
	338	1
17707-S2A-931	118	20
17707-S2A-932	118	20
17707-S2A-951	121	27
17710-S2A-930	118	21
	121	28
17711-S0X-004	118	23
17711-S0X-931	124	18
17711-S84-004	118	24
	121	30
17711-ST0-004	118	22
	121	29
17712-S2A-930	118	25
17713-S2A-930	119	26
	121	31
17717-S2A-A30	111	1
	112	1
17718-S2A-950	112	2
17718-S2A-A30	111	2
17720-S2A-930	122	14
	124	19
17723-S2A-930	122	15
17726-S2A-930	119	27
	121	32
17729-S2A-930	111	3
	112	3
17740-S2A-930	122	16
17742-S2A-932	122	17
17742-S2A-933	123	41
17742-SDA-A02	124	20
17743-S2A-931	123	40
	124	21
17743-S84-A01	122	18
17752-S2A-931	122	19
	124	22
17753-S2A-931	122	20
	124	23
17761-S2A-930	123	21
	124	24
17762-S2A-930	123	22
	125	25
17763-S2A-930	123	23
	125	26
17800-S2A-013	198	1
17800-S2A-023	198	1
17800-S2A-033	198	1
17910-S2A-003	198	3
17910-S2A-013	198	3
17910-S2A-J52	198	3
17921-SA4-730	198	4
17928-S2A-000	198	5
17930-S2A-000	198	6
17931-S2A-010	199	39
17932-S2A-000	199	40
18000		
18030-S2A-020	115	1
18030-S2A-A00	115	1
18030-S2A-J01	115	1
18100-PCX-000	64	2
18100-PCX-010	64	2
18115-PCX-004	64	3
18115-PCX-014	64	3
18120-PCX-000	64	4
18120-PCX-010	64	4
18121-PCX-000	64	5
18122-PCX-000	64	6
18160-PCX-000	115	2
18160-PZX-000	115	2
18176-P08-003	115	3
18181-PCX-000	115	4
18181-PCX-A00	115	4
18182-PCX-000	115	5
18182-PCX-A00	115	5
18215-S2A-000	115	7
18215-S6M-J01	116	23
18215-SP0-A00	115	6
18229-PCX-003	115	8
18230-SA0-930	115	9
18230-SV4-000	115	9
18231-SR3-A22	115	10
18302-SP0-003	115	11
18310-S2A-003	115	12
18310-S2A-A02	116	24
18760-PCX-003	114	1
18761-PCX-000	114	2
18762-PCX-003	114	3
18763-PCX-003	114	4
18764-PCX-000	114	16
18780-PCX-A01	60	16
18781-PCX-000	60	17
18791-PCX-000	114	5
18792-PCX-000	60	18
18793-PCX-000	114	6
18794-PCX-003	60	19
18797-PCX-000	114	7
18798-PCX-000	114	8
18799-PCX-000	59	2
18801-PCX-000	114	9
19000		
19010-PCX-003	126	1
19010-PCX-013	126	1
19011-PH1-621	126	2
19012-671-300	126	3
19013-PCX-003	126	4
19015-PCX-003	126	5
19020-PT0-003	126	6
19030-PCX-003	126	7
19033-PAA-A01	126	8
19045-PAA-A01	126	9
19045-RAA-003	126	9
19046-PAA-A00	126	10
19046-PAA-A10	126	10
19046-RAA-A00	126	10
19101-PCX-000	127	1
19102-PM5-A00	127	2
19103-PCX-000	127	3
19104-PCX-000	127	4
19106-PM3-000	127	5
19108-PCX-000	127	6
19115-PCX-000	127	7
19210-PCX-003	88	1
19222-PCX-003	88	2
19224-PCX-000	88	3
19301-P8E-A10	88	4
19301-PR7-305	88	4
19301-PR7-306	88	4
19305-PR7-A00	88	5
19311-PCX-000	88	6
19313-PCX-003	88	7
19320-PCX-000	88	8
19322-PCX-003	88	9
19360-PCX-000	88	10
19422-PCX-000	90	1
	91	1
19423-PCX-000	90	2
	91	2
19424-PCX-000	90	3
	91	3
19426-PCX-000	90	4
	91	4
19501-PCX-000	127	8
19501-PCX-010	127	8
19502-PCX-000	127	9
19502-PCX-010	127	9
19503-PY3-003	127	10
19504-PCX-000	88	11
19505-PCX-000	90	12
19505-PZX-000	91	5
19506-PCX-000	90	13
19507-PCX-000	90	5
19507-PZX-000	91	6
19508-PCX-000	90	6
19508-PZX-000	91	7
19511-PT0-004	127	11
19512-PK2-003	90	7
	91	8
19513-PE0-003	88	12
19514-PCX-000	90	8
19514-PZX-000	91	9
19515-PCX-000	90	9
19515-PZX-000	91	10
19516-PC1-000	60	20
	62	12
19516-PZX-000	127	19
19517-KM9-000	59	3
	114	10
19518-PCX-003	127	18
19519-PCX-000	127	12
19600-PCX-000	338	2
19601-PCX-000	338	3
21000		
21000-PCY-000	96	1
21000-PCY-010	96	1
21103-PCY-003	102	1
21104-PX5-010	97	1
21105-PCY-000	100	1
21120-PG2-003	96	2
21161-PCY-007	97	2
21162-PCY-007	97	2
21163-PCY-007	97	2
21165-PCY-007	97	3
21166-PCY-007	97	3
21167-PCY-007	97	3
21168-PCY-305	99	32
21169-PCY-305	99	32
21170-PCY-305	99	32
21173-PCY-000	97	4
21174-PCY-000	97	5
21175-PCY-000	97	6
21177-PCY-000	103	1
21180-PR8-016	97	7
21200-PCY-000	97	8
21213-PCY-000	97	9
21220-PCY-000	97	10
21225-PCY-000	97	11
21235-PCY-010	67	1
21245-PX4-003	97	12
	100	2
21390-PCY-010	100	3
21398-PCY-000	100	4
21399-PCY-000	102	2
21500-PCY-010	100	5
21601-PCY-000	107	1
22000		
22100-PCX-005	94	1
22100-PZX-005	94	1
22200-PCX-015	94	2
22200-PCX-025	94	2
22200-PCX-045	94	2
22200-PCX-055	94	2
22300-PCX-005	94	3
22300-PCX-015	94	3
22810-PCY-003	102	3
22820-PCY-000	102	4
22825-PCY-000	102	5
22835-PCY-000	102	6
22841-PR8-010	102	7
23000		
23210-PCY-000	103	2
23210-PCY-010	103	2
23221-PCY-010	105	1
23221-PCY-A00	105	1

部 品 番 号 索 引

部品番号	頁	見出
23230-PCY-010	100	6
23230-PCY-020	100	6
23230-PCY-A00	100	6
23241-PCY-000	105	2
23241-PCY-A00	105	2
23261-PCY-000	103	3
23262-PCY-000	103	4
23421-PCY-000	105	3
23421-PCY-010	105	3
23431-PCY-000	105	4
23431-PCY-010	105	4
23431-PCY-020	105	4
23440-PCY-000	103	5
23440-PCY-010	103	5
23451-PCY-000	103	6
23451-PCY-010	103	6
23521-PCY-000	105	5
23541-PCY-000	103	7
23546-PCY-000	103	8
23581-PCY-000	103	9
23581-PCY-010	103	9
23581-PCY-A00	103	9
23591-PCY-000	103	10
23591-PCY-010	103	10
23591-PCY-A00	103	10
23618-PCY-306	105	6
23618-PCY-316	105	6
23618-PCY-326	105	6
23623-PCY-306	103	11
23623-PCY-316	104	24
23626-PCY-306	103	12
23626-PCY-316	103	12
23627-PCY-000	105	7
23643-PG1-912	105	8
23652-PB6-000	105	9
23917-PCY-000	103	13
23918-PCY-000	105	10
23919-PCY-000	103	14
23925-PCY-000	105	11
23927-PCY-000	103	15
23927-PYZ-000	103	15
23931-PR8-F00	97	13
23932-PR8-F00	97	13
23933-PR8-F00	97	13
23934-PR8-F00	97	13
23935-PR8-F00	97	13
23936-PR8-F00	97	13
23937-PR8-F00	97	13
23938-PR8-F00	97	13
23939-PR8-F00	97	13
23940-PR8-F00	97	13
23941-PR8-F00	98	13
23942-PR8-F00	98	13
23943-PR8-F00	98	13
23944-PR8-F00	98	13
23945-PR8-F00	98	13
23946-PR8-F00	98	13
23947-PR8-F00	98	13
23948-PR8-F00	98	13
23949-PR8-F00	98	13
23950-PR8-F00	98	13
23951-PR8-F00	98	13
24000		
24200-PCY-000	108	1
24210-PCY-000	108	2
24214-PCY-000	108	3
24220-PCY-000	108	4
24226-PCY-000	108	5
24230-PCY-000	108	6
24234-PCY-000	108	7
24311-PCY-000	107	2
24411-PCY-000	107	3
24413-PCY-003	107	4
24421-PCY-000	107	5
24430-PCY-000	107	6
24454-PCY-000	108	8
24455-PCY-000	108	9
24456-PCY-000	108	10
24457-PCY-000	108	11
24457-PR8-000	98	14
24458-PCY-000	107	7
24491-PCY-000	108	12
24494-PCY-003	108	13
24519-PB6-000	108	14
28000		
28810-PCJ-014	98	15
30000		
30201-PH9-004	72	15
30202-P3F-003	72	16
30510-SX0-003	135	22
	368	1
	369	1
30520-PCX-007	66	1
30520-PZX-007	66	1
30522-PFB-007	66	2
30530-PCX-003	86	7
30530-PRC-003	86	7
31000		
31100-PCX-J01	68	1
31100-PCX-J02	68	1
31100-PZX-003	68	1
31101-P8C-A01	68	2
31105-PR7-A01	68	3
31111-PT0-003	68	4
31114-PT0-013	68	5
31118-PT0-003	68	6
31119-PY3-003	68	7
31127-PCX-J01	68	8
31135-P8C-A01	68	9
31135-PCX-J01	68	9
31138-PD1-004	68	10
31141-PCX-003	68	11
31142-PD1-004	68	12
31145-PD1-004	68	13
31146-PT0-003	68	14
31147-P13-003	68	16
31147-PT0-003	68	15
31148-P13-003	68	18
31148-PT0-003	68	17
31150-P8C-A01	68	19
31150-PZX-003	69	19
31160-PCX-000	67	2
31170-PCX-003	67	3
31175-PCX-000	82	2
31180-PCX-003	67	4
31185-PCX-003	67	5
31190-PCX-000	82	3
31200-PCX-A01	72	1
31200-PCX-A02	72	1
31201-PCX-A01	73	17
31202-PCX-A01	72	2
31202-PCX-A02	72	2
31202-PR4-003	73	18
31203-PCA-003	72	3
31204-P2A-003	72	4
31204-PCX-A01	72	4
31205-PCX-A01	72	5
31205-PCX-A02	72	5
31205-PNE-G02	72	5
31206-P3F-A51	72	6
31206-RNA-A01	72	6
31207-PCA-003	72	7
31208-P3F-003	73	19
31213-P64-N01	72	9
31213-PCA-003	72	8
31214-P3F-003	72	10
31215-P3F-003	72	11
31216-P3F-003	72	12
31216-RAA-003	72	12
31217-P3F-003	72	13
31218-P3F-003	73	20
31219-P3F-003	73	21
31220-P3F-003	73	23
31220-PH9-004	73	22
31223-PA0-006	73	24
31228-PLR-A01	73	26
31231-P3F-003	72	14
31500-S0A-003	128	1
31500-S0A-004	128	1
31500-S2R-003	128	1
31500-S2R-004	128	1
31500-S2R-505	128	1
31500-S47-505	128	1
31500-S6M-505	129	1
31500-S6M-J01	128	1
31500-S6M-J03	129	1
31512-S50-000	129	14
31512-SR3-000	129	2
31513-SR3-000	129	3
31521-S50-000	129	4
31521-SR3-000	129	4
31542-SA5-664	129	5
31542-SA5-665	129	5
31542-SA5-666	129	5
32000		
32100-S2A-000	130	1
32100-S2A-010	130	1
32100-S2A-020	130	1
32100-S2A-030	130	1
32100-S2A-040	130	1
32100-S2A-J00	130	1
32100-S2A-J01	130	1
32100-S2A-J02	130	1
32100-S2A-J03	130	1
32108-S2A-000	130	2
32108-S2A-920	130	2
32108-S2A-960	130	2
32108-S2A-961	130	2
32108-S2A-962	130	2
32108-S2A-965	131	2
32108-S2A-970	130	2
32108-S2A-971	130	2
32108-S2A-972	130	2
32108-S2A-975	131	2
32108-S2A-J10	131	2
32108-S2A-J20	131	2
32108-S2A-J50	131	2
32108-S2A-J60	131	2
32110-PCX-J00	70	1
32110-PCX-J01	70	1
32110-PCX-J02	70	1
32110-PCX-J10	70	1
32110-PCX-J11	70	1
32110-PCX-J12	70	1
32110-PZX-J01	70	1
32110-PZX-J11	70	1
32111-680-300	135	26
32111-PCX-000	60	21
	62	13
32112-S2K-003	135	27
32113-PCX-000	61	22
32114-PCX-000	61	23
32115-P64-003	71	16
	129	6
32115-PCX-000	61	24
	62	14
32116-P64-003	71	17
32116-PCX-J00	70	2
32117-PCX-000	61	53
32117-S2A-000	131	3
32117-S2A-910	131	3
32117-S2A-960	131	3
32117-S2A-961	131	3
32117-S2A-962	131	3
32117-S2A-963	131	3
32117-S2A-964	131	3
32117-S2A-970	131	3
32117-S2A-971	131	3
32117-S2A-972	131	3
32117-S2A-973	131	3
32117-S2A-974	131	3
32117-S2A-J60	131	3
32117-S2A-J61	131	3
32117-S2A-J62	131	3
32117-S2A-J63	131	3
32117-S2A-J70	131	3
32117-S2A-J71	131	3
32117-S2A-J72	131	3
32117-S2A-J73	131	3
32118-P72-003	71	18
32119-P2E-A01	70	3
32119-S2A-000	271	1
32120-PCX-000	79	33
32120-S2A-000	131	4
32120-S2A-010	131	4
32120-S2A-020	131	4
32120-S2A-040	131	4
32120-S2A-050	131	4
32120-S2A-J00	131	4
32120-S2A-J01	131	4
32120-S2A-J02	131	4
32120-S2A-J04	131	4
32121-S2A-300	134	1
32123-P0G-A00	88	13
32125-PCX-003	57	14
32125-S2A-000	131	5
32125-S2A-010	131	5
32126-PCX-000	58	5
32128-PCX-000	70	5
32132-S6A-003	135	23
	168	1
32133-SM4-003	134	2
32134-SM4-003	71	19
	135	28
	167	1
	168	2
32146-SH3-003	134	3
	163	43
	369	2
32150-S2A-000	131	6
32150-S2A-960	131	6
32150-S2A-961	132	6
32150-S2A-962	132	6
32150-S2A-963	132	6
32150-S2A-964	132	6
32150-S2A-965	132	6
32150-S2A-966	132	6
32150-S2A-J60	131	6
32150-S2A-J61	132	6
32150-S2A-J62	132	6
32150-S2A-J63	132	6
32150-S2A-J64	132	6
32150-S2A-J65	132	6
32152-S2A-000	134	4
32155-S2A-000	132	7
32175-647-920	359	1
32202-S2A-000	366	1
	369	3
32203-S2A-000	366	2
	369	4
32203-S2A-010	366	2
32204-S2A-000	366	3
32204-S2A-010	366	3
32204-S2A-305	366	3
32204-S2A-H00	366	3
32205-S2A-H00	366	4
32206-S2A-900	369	5
32206-S2A-910	368	2
32206-S2A-H00	369	5
32206-S2A-H10	368	2
32410-S2A-000	129	7
32413-S2A-000	61	25
	62	15
32600-S2A-000	129	8
32600-S2A-J00	129	8
32601-SK7-900	129	9
32602-SK7-900	129	10
32610-S2A-000	132	9
32610-S2A-900	70	7
32751-P0G-A00	89	23
32751-S2A-000	132	10
32751-S2A-010	132	10
32751-S2A-020	132	10
32751-S2A-900	132	10
32752-S2A-000	132	11
32752-S2A-010	132	11
32752-S2A-020	132	11
32752-S2A-900	132	11
33000		
33101-S2A-013	143	1
33101-S2A-J01	145	1
33101-S2A-J21	146	27
33104-ST7-000	143	2
	145	2
33107-SL0-300	143	3
	145	3
33108-S2A-003	143	4
	145	4
33109-S2A-003	143	5
33109-S2A-013	143	5
33109-S7A-J11	145	5
33110-S6M-003	143	6
	145	6
33112-S2A-003	143	7
33116-S2A-003	143	9
	145	8
33116-ST7-003	143	8
	145	7
33119-S2A-J01	145	9
33126-S1F-003	143	10
33126-S7A-003	145	10
33127-S2A-003	143	11

部 品 番 号 索 引

部品番号	頁	見出
33127-S2A-003	145	11
33129-S2A-J01	145	12
33130-S2A-G01	146	28
33137-S2A-003	165	30
33145-S2A-003	143	12
	145	13
33146-S2A-G01	165	31
33147-S2A-A11	145	14
33151-S2A-013	143	13
33151-S2A-J01	145	15
33151-S2A-J21	146	29
33177-S2A-003	143	14
	145	16
33192-S2A-003	144	26
33301-S5H-T01	143	15
	145	17
33301-SA0-741	143	15
33301-ST7-J01	143	16
	147	1
33303-S2A-A00	145	18
33303-S30-003	145	19
	147	2
	148	1
33303-ST7-J01	143	17
33304-S30-003	147	3
	148	2
33406-S2A-000	299	17
33501-S2A-003	147	4
33501-S2A-013	147	4
33501-S2A-J01	148	3
33502-S2A-305	147	13
33502-S2A-A01	147	13
33502-S2A-A11	148	4
33507-S2A-A11	148	6
33509-S2A-A11	148	16
33514-S2A-003	147	5
33515-S2A-003	147	6
33527-S2A-A11	148	8
33551-S2A-003	147	7
33551-S2A-013	147	7
33551-S2A-J01	148	9
33552-S2A-A11	148	17
33557-S2A-A11	148	11
33801-S2A-003	143	18
33801-S2A-023	144	18
33801-S2A-J02	144	18
	145	20
33851-S2A-003	144	19
33851-S2A-023	144	19
33851-S2A-J02	144	19
	145	21
34000		
34101-S2K-003	147	8
34101-S2K-901	148	12
34101-S2K-902	148	12
34102-S2K-003	147	9
	148	13
34103-S2K-003	147	10
	148	14
34250-SL4-003ZQ	149	1
34251-SL4-003	149	2
34260-SW5-003	149	3
34270-S2A-003	354	1
34270-S2A-J01	354	1
34295-538-003	149	5
34295-SJ8-003	149	4
34301-S1F-003	144	20
	146	22
34301-S2A-003	146	22
34304-SH3-A01	144	21
	146	23
34901-ST7-J01	144	22
	146	24
34901-SZ3-000	146	24
34906-S30-003	147	11
34908-SB6-741	144	23
	146	25
35000		
35000-S30-003	151	21
35000-S30-013	151	21
35100-S2A-003	150	2
35100-S2A-J11	150	2
35100-S2A-J51	150	2
35102-SV4-003	150	3
35103-S04-003	150	4
	357	28
35108-S30-003	150	5
35111-S2A-A51	151	23
35111-S2A-N01	151	23
35111-S9A-G01	151	24
35111-SLA-N11	151	24
35113-S2A-000	150	8
35113-S2A-305	150	9
35113-SM4-305	150	7
35113-SM4-901	150	6
35130-S2A-003	150	10
35171-S2A-003	152	14
35251-S2A-A51	151	31
35251-S2A-J01	151	22
35251-S2A-J02	151	22
35251-S2H-J01	150	11
35251-S2H-J02	150	11
35255-S2H-J01	150	12
35255-S3N-013	151	12
35256-S2A-003	151	13
35256-S3Y-901	151	13
35300-S2A-A01	153	18
35350-S2A-003	198	7
35350-S84-003	198	7
35400-S0X-A01	151	14
35461-S2A-003ZA	366	5
	368	3
	369	6
35500-S2A-003ZA	366	6
35500-S2A-901ZA	368	4
	369	7
35500-S2A-A01	152	15
35500-S2A-Q02	153	19
35510-S2A-004	152	1
35510-S2A-Z01	152	1
35511-S2A-003	152	2
35600-PCY-003	98	16
35710-SE3-A01	198	8
35750-S2A-J01	277	1
35750-S2A-J02	277	1
35753-SR2-003	277	2
35760-S2A-003	277	3
35800-SL0-003ZC	152	3
35800-SL0-003ZJ	152	3
35830-S2A-003ZA	152	4
35831-S2A-003	152	5
35850-S2A-003	152	2
35850-S2A-Q01	153	20
35851-S2A-003	152	6
35851-S2A-A11	366	8
	368	6
35851-SB2-003	369	8
35851-SM4-003	369	9
35855-S2A-003	152	7
35855-S2A-A11	153	17
35880-S2A-911	152	8
35880-S2A-912	152	8
35880-S2A-921	152	8
35880-S2A-922	152	8
35881-S2A-911	152	9
35881-S84-T01	153	21
36000		
36145-PM4-004	113	1
36160-P5M-L01	111	4
36160-PCX-003	112	4
36163-P13-003	113	3
36164-PCX-000	111	5
	112	5
36165-PCX-000	111	6
36165-PCX-J01	112	6
36166-POA-A01	111	8
	112	8
36166-PAA-A01	111	7
	112	7
36175-PCX-000	59	4
36175-PCX-J00	62	16
36176-PCX-000	59	5
36177-PCX-000	59	6
36177-PCX-J00	62	17
36178-PCX-003	59	7
36179-PCX-003	61	26
36351-P45-003	113	2
36353-PCX-000	113	6
36354-PCX-003	113	4
36355-PCX-000	113	9
36460-PCX-003	57	6
36461-PAA-A01	57	7
36531-PCX-004	64	7
36531-PCX-014	64	7
36531-PZX-003	64	7
36532-PCX-004	115	13
36532-PZX-004	115	13
36533-PCX-000	64	8
36641-PY3-000	200	1
36776-S2A-003	152	16
37000		
37103-S2A-003	156	2
	158	2
37103-SD2-003	156	1
	158	1
37115-SA0-601	156	3
	158	3
37240-PCX-003	86	8
37500-PCX-003	82	4
37500-PZX-003	82	20
37501-PCX-000	82	21
37510-PCX-003	76	8
37510-PZX-003	77	8
37740-S2A-003	368	7
	369	10
37760-P00-003	126	11
37760-P00-004	126	11
37820-PCX-J01	164	1
37820-PCX-J02	164	1
37820-PCX-J03	164	1
37820-PZX-J02	164	1
37820-PZX-J03	164	1
37820-PZX-J11	164	1
37826-P2A-000	164	2
37830-PAA-S00	57	8
37830-RNA-A01	62	18
37835-PGK-A01	62	19
37850-PZX-A01	165	32
37870-PK2-005	61	27
37870-PK2-015	61	27
37870-RTA-005	62	20
37880-PCX-003	61	28
37880-PLC-004	110	24
37971-PZX-003	200	2
37976-PZX-010	200	3
37977-PZX-010	200	4
37978-PZX-000	200	5
37978-RCA-A00	200	6
37996-RCA-A00	200	7
38000		
38100-S04-A01	160	1
38100-S2A-A01	162	41
38100-S2A-A02	163	41
38150-S2A-003	163	42
38150-S2A-013	163	42
38150-S9A-003	162	38
38160-SYP-004	311	11
38205-S2A-010	273	1
38205-S2A-J00	273	1
38205-S2A-J01	273	1
38212-SM4-003	160	2
38214-SS1-003	160	3
38215-SX8-003	160	4
38218-SM4-003	160	5
38221-SW5-300	368	8
	369	11
38230-S2A-003	160	6
38230-S2A-013	160	6
38231-S04-003	160	7
38231-S04-961	160	8
38231-S10-003	160	9
38231-S2A-000	160	10
38233-S2A-003	160	11
38233-S2A-013	160	11
38234-S2A-003	160	12
38234-S2A-013	160	12
38235-SX8-003	164	3
39000		
38250-S2A-003	160	13
38250-S2A-013	161	13
38250-S2A-023	161	13
38250-S2A-033	161	13
38250-S2A-J01	160	13
38250-S2A-J02	161	13
38250-S2A-J03	161	13
38251-S2A-000	161	14
38252-S2A-000	161	16
38252-S84-A01	161	17
38252-SX8-T01	161	15
38253-S2A-003	161	18
38253-S2A-013	161	18
38253-S2A-023	161	18
38253-S2A-033	161	18
38253-S2A-J01	161	18
38253-S2A-J02	161	18
38253-S2A-J03	161	18
38254-S2A-003	161	19
38254-S2A-013	161	19
38254-S2A-023	161	19
38254-S2A-033	161	19
38254-S2A-J01	161	19
38254-S2A-J02	161	19
38254-S2A-J03	161	19
38255-S0X-A01	161	17
38260-PCX-003	161	20
38261-PCX-000	161	21
38300-S5T-003	165	29
38300-S5T-004	165	29
38300-SE3-013	164	4
38380-S2A-003	164	5
38380-S2A-901	164	5
38380-S2A-J01	164	5
38516-SA5-671	171	1
38519-SB0-003	171	2
38562-SA0-003	171	3
38571-SA5-621	171	4
38611-PAA-A01	359	2
38615-PCX-000	359	3
38615-PCX-010	359	3
38616-PCA-004	359	4
38801-PCA-006	358	1
38810-PCX-006	358	2
38810-PCX-016	358	2
38900-PCX-006	358	3
38900-PCX-016	358	3
38908-PCX-006	358	4
38912-P06-006	358	5
38913-P06-006	358	6
38914-P06-006	358	7
38920-PCX-004	358	8
38920-PCX-024	358	8
38924-PCX-006	358	9
38930-PCX-000	358	10
38944-P02-000	82	5
38945-PM3-000	82	6
39000		
39010-S0K-J02	154	1
39010-S0X-J01	154	1
39010-S3N-Z01	154	1
39100-S2A-003	178	1
39100-S2A-901	178	7
39100-S2A-911	178	7
39100-S2A-J01	178	7
39103-S0A-921	178	2
39103-S0X-J01	178	8
39111-S2A-000	178	3
39112-SM4-000	176	1
39120-S2A-003	176	2
39120-S2A-901	176	2
39120-S2A-A11	176	16
39120-S2A-A51	177	18
39120-S2A-A61	177	19
39150-S2A-003	176	3
39151-S2H-J01	176	4
39152-S2A-003	176	5
39153-S2A-003	176	6
39154-S2A-003	176	7
39156-S2A-003	176	8
39159-S2A-003	176	9
39159-S2A-013	176	9
39161-S2A-000	178	4
39246-671-003	182	1
39400-S1F-003	164	7
39540-S0K-J01	154	2
39540-S0X-305	155	16
39540-S2A-305	155	16
39541-S2A-Z00	154	3
39541-S2A-Z10	155	14
39600-S10-A01	258	1
	260	1
39620-S01-A01	258	2
	260	2
39621-S01-A01	258	3

部 品 番 号 索 引

部品番号	頁	見出
39621-S01-A01	260	3
39623-S10-A01	258	4
	260	4
39730-S84-A11	151	25
39730-SLA-J01	151	25
39792-SE0-003	161	22
39793-SE3-004	162	39
39794-PCX-013	161	23
39794-S04-003	161	24
	366	9
	368	9
	369	12
39794-S04-004	164	8
	366	9
	369	12
39794-S04-014	164	8
	366	9
39794-S10-003	164	9
	369	13
39794-S5A-003	165	35
39794-S5A-004	165	35
39794-SDA-901	165	34
39794-SDA-902	165	34
39794-SDA-A02	165	33
39794-SDA-A05	165	33
39810-S2A-003ZA	154	4
39810-S2A-J01ZA	154	4
39811-S2A-000	154	5
39813-S0K-A01ZC	154	6
39835-S2A-003	154	7
39835-S2A-013	154	7
39835-S2A-J01	155	7
39835-S2A-J11	155	7
39880-S2A-J01	165	36
39881-S2A-000	165	37
39885-S5A-G11	343	34
39960-S2A-A01	166	44
39980-S2A-003	161	25
39980-S2A-013	161	25
39980-S2A-033	161	25
39980-S2A-043	162	25
39980-S2A-901	162	25
39980-S2A-J01	165	24
39981-S2A-J00	165	25
40000		
40100-S2A-014	190	1
40100-S2A-024	190	1
40100-S2A-A02	190	1
40140-S2A-008	190	2
40140-S2A-A01	190	2
40440-PCZ-003	191	1
40440-PCZ-013	191	1
40440-PCZ-A00	191	1
40441-PCY-010	100	9
40441-PCY-A00	100	9
40443-PCZ-003	191	2
40443-PCZ-013	191	2
40540-S2A-000	190	3
41000		
41100-PCZ-003	191	3
41100-PCZ-J01	191	3
41120-PCZ-003	191	4
41120-PCZ-013	191	4
41120-PCZ-023	191	4
41131-PCZ-003	191	5
41141-PCZ-003	191	6
41170-PCZ-003	191	7
41200-PCZ-003	191	8
41200-PCZ-013	191	8
41200-PCZ-023	192	8
41200-PCZ-A01	192	8
41200-PCZ-J01	191	8
41200-PCZ-J02	192	8
41200-PCZ-J03	192	8
41200-PCZ-N01	192	8
41220-PCZ-003	192	9
41220-PCZ-013	192	9
41220-PCZ-023	192	9
41271-PCZ-003	192	10
41360-PCZ-003	192	11
41361-PCZ-003	192	11
41362-PCZ-003	192	11
41363-PCZ-003	192	11
41364-PCZ-003	192	11
41365-PCZ-003	192	11
41366-PCZ-003	192	11
41367-PCZ-003	192	11
41368-PCZ-003	192	11
41369-PCZ-003	192	11
41370-PCZ-003	193	11
41371-PCZ-003	193	11
41372-PCZ-003	193	11
41373-PCZ-003	193	11
41374-PCZ-003	193	11
41375-PCZ-003	193	11
41376-PCZ-003	193	11
41377-PCZ-003	193	11
41378-PCZ-003	193	11
41379-PCZ-003	193	11
41380-PCZ-003	193	11
41381-PCY-000	100	10
41381-PCZ-003	193	11
41382-PCY-000	100	10
41382-PCZ-003	193	11
41383-PCY-000	100	10
41383-PCZ-003	193	11
41384-PCY-000	100	10
	101	11
41384-PCZ-003	193	11
41385-PCY-000	100	10
41385-PCZ-003	193	11
41386-PCY-000	100	10
41386-PCZ-003	193	11
41387-PCY-000	100	10
41387-PCZ-003	193	11
41388-PCY-000	100	10
41389-PCY-000	100	10
41390-PCY-000	100	10
41391-PCY-000	100	10
41392-PCY-000	100	10
41393-PCY-000	100	10
41394-PCY-000	100	10
41395-PCY-000	100	10
41396-PCY-000	100	10
41397-PCY-000	100	10
41398-PCY-000	101	10
41399-PCY-000	101	10
41400-PCY-000	101	10
41461-PCZ-003	193	12
41935-PCZ-003	193	13
42000		
42017-S2A-010	195	1
42018-S2A-020	195	2
42210-S2A-000	188	4
42310-S2A-951	195	3
42311-S2A-951	195	4
42320-S2A-300	195	5
42320-S2A-310	195	5
42326-SLJ-000	196	4
42326-ST7-Z00	196	4
42510-S2A-000	188	5
42700-S2A-013	184	3
42700-S2A-A81	187	20
42700-S2A-A91	187	17
42700-S2A-E12	184	1
42700-S2A-G61	187	23
42700-S2A-G71	187	23
42700-S2A-J81	184	2
42700-S2A-J90	184	1
42700-S2A-N02	184	2
42751-S2A-901	184	4
42751-S2A-902	184	4
42751-S2A-903	184	4
42751-S2A-904	184	4
42751-S2A-905	184	4
42751-S2A-907	185	4
42753-671-003	185	5
		6
42753-SE0-A02	185	5
		6
42753-SH3-003	185	5
		6
42753-SL0-N51	187	22
42753-SVB-003	185	5
		6
42755-S2A-J21	185	7
42755-S2A-J31	185	7
42755-S2A-J32	185	7
42757-S2A-J41	185	8
42757-S2A-J51	185	8
42757-S2A-J52	185	8
42760-S2A-J00	298	2
42760-S2A-J10	298	2
42760-S2A-J11	298	2
42760-S2A-J20	298	2
42767-S2A-J00	185	9
42774-S2A-J01	311	12
43000		
43018-S2A-003	188	6
43018-S2A-013	188	6
43019-S2A-003	188	7
43019-S2A-013	188	7
43022-S2A-000	188	8
43215-S2A-003	188	9
43223-SD2-932	188	10
43224-SD2-931	188	11
43227-SG0-013	188	12
43228-SD2-933	188	13
43229-SD2-931	188	14
43233-S5A-J01	188	15
43233-S84-A51	188	15
43235-S84-A51	188	16
43236-S04-003	188	17
43238-S2A-003	188	18
43241-S2A-003	188	19
43243-SD2-931	188	20
43244-SZ3-A01	189	21
43245-S2A-003	189	22
43246-S2A-003	189	23
43247-S2A-003	189	24
43248-SD2-933	189	25
43249-S04-003	189	26
43253-S2A-000	189	27
43255-S2A-000	189	28
43256-S2A-000	189	29
43262-S84-A51	189	30
43265-S2A-003	189	31
43266-S2A-003	189	32
43267-S2A-003	189	33
43352-567-000	201	1
	203	1
43352-SM4-951	189	34
	196	5
43353-SD5-003	189	35
	196	6
	201	2
	203	2
44000		
44014-S2A-952	195	6
44300-S47-008	189	36
	196	7
44327-S0K-C01	195	8
44327-SV4-305	195	7
44327-SX0-C02	195	8
44329-S2A-N01	195	10
44329-SV4-305	195	9
44337-SB0-300	195	11
44338-SB0-300	195	12
44350-S2A-000	196	8
44600-S2A-000	196	9
44700-S2A-A81	187	21
44700-S2A-A91	187	18
44700-S2A-E12	185	10
44700-S2A-G61	187	24
44700-S2A-G71	187	24
44700-S2A-J81	185	11
44700-S2A-J90	185	10
44700-S2A-N02	185	11
44721-S2A-003	186	13
44721-SEA-J01	185	12
44721-SEA-J02	186	12
44721-SEA-N01	186	13
44721-SEA-N02	187	13
44721-SF1-003	185	12
44722-S2A-003	186	13
44722-SEA-J01	186	12
44722-SEA-J02	186	12
44722-SEA-N01	186	13
44722-SEA-N02	187	13
44722-SF1-003	185	12
44723-S2A-003	186	13
44723-SEA-J01	186	12
44723-SEA-J02	186	12
44723-SEA-N01	186	13
44723-SEA-N02	187	13
44723-SF1-003	185	12
44724-S2A-003	186	13
44724-SEA-N01	186	13
44724-SEA-N02	187	13
44724-SF1-003	185	12
44725-SEA-N01	186	13
44725-SEA-N02	187	13
44726-S2A-003	186	13
44726-SEA-J01	186	12
44726-SEA-J02	186	12
44726-SEA-N01	186	13
44726-SEA-N02	187	13
44726-SF1-003	185	12
44727-S2A-003	186	13
44727-SEA-J01	186	12
44727-SEA-J02	186	12
44727-SEA-N01	187	13
44727-SEA-N02	187	13
44727-SF1-003	185	12
44728-S2A-003	186	13
44728-SEA-J01	186	12
44728-SEA-J02	186	12
44728-SEA-N01	187	13
44728-SEA-N02	187	13
44728-SF1-003	185	12
44729-S2A-003	186	13
44729-SEA-J01	186	12
44729-SEA-J02	186	12
44729-SEA-N01	187	13
44729-SEA-N02	187	13
44729-SF1-003	185	12
44730-S2A-003	186	13
44730-SEA-N01	187	13
44730-SEA-N02	187	13
44730-SF1-003	185	12
44732-S2A-920	187	19
44732-S2A-921	187	19
44732-S2A-970	187	19
44732-S2A-A00	187	14
44732-S2A-A60	187	19
44732-S2A-A70	187	19
44732-S2A-J00	187	14
44732-S2A-N00	187	14
45000		
45018-S2A-003	196	10
45019-S2A-003	196	11
45022-S2A-000	196	12
45022-S2A-E10	196	12
45216-SR3-V01	196	13
45235-S0A-003	196	14
45237-S2A-003	196	15
45240-SA7-003	196	16
45240-SC2-003	189	37
45251-S2A-000	196	17
45255-S2A-010	196	18
45262-S0A-003	196	20
46000		
46100-S2A-003	205	2
46100-S2A-E51	207	29
46100-S2A-J01	205	2
46100-S2A-J51	205	2
46120-S84-A51	205	3
46120-SFE-J11	205	3
46122-S84-A51	205	4
46122-SFE-J11	205	4
46151-SA5-003	201	3
	203	3
46151-SB2-003	205	5
46165-632-000	201	4
	203	4
46182-500-013	201	5
	203	5
46182-S84-A51	205	6
46185-S04-J01	205	7
46185-SE0-003	207	30
46191-S2K-000	205	8
46191-S50-003	205	8
46210-S2A-013	211	5
	213	5
46210-S2A-J51	213	5
46330-S2A-000	211	6
46330-S2A-600	213	6
46330-S2A-601	213	6
46330-S2A-602	213	6
	215	5

部 品 番 号 索 引

部品番号	頁	見出
46340-S2A-000	211	7
46340-S2A-600	213	7
46340-S2A-601	213	7
46340-S2A-602	213	7
	215	6
46374-S2A-010	211	8
46374-S2A-600	213	8
46374-S2A-601	213	8
46374-S2A-E50	215	7
46375-S2A-010	211	9
46375-S2A-600	214	9
46375-S2A-601	214	9
46375-S2A-E50	215	8
46376-S2A-010	211	10
46376-S2A-600	214	10
46376-S2A-601	214	10
46376-S2A-E50	215	9
46377-S2A-010	211	11
46377-S2A-600	214	11
46377-S2A-602	214	11
46377-S2A-E51	215	10
46378-S2A-010	211	12
46378-S2A-600	214	12
46378-S2A-602	214	12
46378-S2A-E51	215	11
46379-S2A-010	211	13
46379-S2A-600	214	13
46379-S2A-602	214	13
46379-S2A-E51	215	12
46380-SH3-000	211	14
	214	14
	215	13
46391-S84-A51	211	17
	214	17
46391-SM4-J01	211	15
	214	15
	215	14
46391-SX8-T01	211	16
	214	16
	215	15
46393-S2A-000	211	20
	214	19
	215	17
46393-S2A-J01	211	19
	214	18
	215	16
46394-SH3-A01	215	18
46394-SR3-003	214	28
	215	19
46396-S84-A01	201	6
	203	6
46402-S2A-003	205	9
	372	6
46402-S2A-013	207	25
	372	7
46403-S6A-000	207	26
46407-S84-A01	205	10
46428-S2A-000	211	21
	214	20
	215	20
46462-SE0-000	211	22
	214	21
	215	21
46470-S2A-E51	215	22
46472-568-000	201	7
	203	7
	211	23
	214	22
	215	23
46504-ST5-300	198	9
46505-SA5-000	198	10
46505-SA7-000	198	11
46512-S70-000	205	11
46530-S2A-003	198	12
46535-SM4-000	198	13
46600-S2A-J02	198	15
46661-S2A-003	206	12
46661-S2A-013	206	12
46662-S2K-003	206	13
46662-S5A-003	206	13
46662-S9A-003	207	27
46665-S04-J01	206	14
46666-S2K-003	206	15
46669-S2K-003	206	16
46669-S5A-003	206	16
46907-S2A-003	199	16
46910-S2A-023	199	17
46911-S70-003	202	32
	203	8
	206	17
	217	1
46911-SD4-930	199	18
46912-S84-A00	201	8
	203	9
46920-S2A-003	201	9
	203	10
46926-SF1-003	201	10
	203	11
46928-SF1-000	201	11
	203	12
46930-S2A-003	201	12
46930-S2A-A02	203	13
46932-S2A-A01	203	14
46932-SL0-003	201	13
46933-SL0-003	201	14
46934-SD4-901	201	15
46935-SL0-013	201	16
46937-SR3-003	201	17
46937-SS1-003	203	15
46938-SD4-003	201	18
	203	16
46950-S2A-003	201	19
	203	17
46960-S2A-010	201	20
46960-S2A-030	203	18
46961-S2A-013	201	21
46961-S2A-023	203	19
46963-S2A-000	203	20
46963-SD4-020	201	22
	203	20
46968-S2A-000	201	23
46968-S2A-020	203	21
46972-SF1-003	201	24
	204	22
46973-SD4-003	202	25
	204	23
46981-S2A-003	199	19
46982-S2A-003	199	20
46990-S2A-003	199	21
46991-S2A-000	199	22
46991-S2A-010	199	37
46992-S2A-000	199	23
46992-S2A-010	199	38
47000		
47105-S2A-J02ZA	217	2
47105-S2A-J10ZA	217	2
47146-S2A-000	217	3
47153-S2A-000	217	4
47342-S2A-003	217	20
47342-SM4-960	217	5
47360-SB2-000	217	6
47365-538-000	217	7
47510-S2A-003	217	8
47510-S2A-013	217	8
47522-S2A-000	217	9
47537-671-670	217	10
47560-S2A-003	217	11
47560-S2A-013	217	11
47571-S2A-J00	217	12
47572-ST0-000	217	13
47573-S2A-000	217	14
50000		
50200-S2A-010	326	1
50241-S2A-000	326	2
50241-S2A-G00	326	2
50242-S2A-000	326	3
50242-S2A-G00	326	3
50250-S2A-000	326	4
50260-S2A-000	326	5
50300-S2A-000	326	6
50300-S2A-010	326	6
50300-S2A-020	326	6
50400-S2A-000	326	7
50400-S2A-A01	326	7
50710-S2A-000	194	1
50730-S2A-003	194	2
50730-S2A-013	194	2
50730-S2A-023	194	2
50740-S2A-003	194	3
50740-S2A-013	194	3
50740-S2A-023	194	3
50750-S2A-000	194	4
50760-S2A-000	194	5
50770-S2A-000	194	6
50806-S2A-000	325	1
50807-S2A-010	325	2
50808-S2A-000	325	3
50810-S2A-003	325	4
50815-S2A-013	325	5
50816-S2A-013	325	6
50824-S2A-000	325	7
50825-S2A-000	325	8
50835-S2A-000	325	9
50836-S2A-000	325	10
51000		
51210-S2A-010	218	1
51215-S2A-010	218	2
51225-S84-A01	222	1
51225-SL5-003	218	3
51230-S2A-000	218	4
51300-S2A-003	218	5
51300-S2A-013	218	5
51300-S2A-023	218	5
51300-S2A-033	218	5
51300-S2A-J01	218	5
51300-S2A-J02	218	5
51300-S2A-S01	218	5
51306-S2A-003	218	6
51306-S2A-013	218	6
51306-S2A-J01	218	6
51306-S2A-J02	218	6
51306-S2A-S01	218	6
51308-SZ3-010	218	7
	222	2
51317-S2A-000	219	8
51320-S2A-003	219	9
51321-S2A-003	219	10
51350-S2A-000	219	11
51350-S2A-020	219	11
51350-S2A-030	219	11
51360-S2A-000	219	12
51360-S2A-020	219	12
51360-S2A-030	219	12
51392-S2A-000	219	13
51393-S2A-000	219	14
51393-S2A-010	219	14
51393-S2A-020	219	14
51401-S2A-014	220	1
51401-S2A-024	220	1
51401-S2A-901	220	1
51401-S2A-903	220	1
51450-S2A-003	219	15
51460-S2A-003	219	16
51460-S2A-013	219	16
51601-S2A-024	220	2
51601-S2A-034	220	2
51601-S2A-054	220	2
51601-S2A-J01	220	2
51601-S2A-J02	220	2
51602-S2A-024	220	3
51602-S2A-034	220	3
51602-S2A-054	221	3
51602-S2A-J01	220	3
51602-S2A-J02	220	3
51605-S2A-024	221	4
51605-S2A-034	221	4
51605-S2A-054	221	4
51605-S2A-J01	221	4
51606-S2A-024	221	5
51606-S2A-034	221	5
51606-S2A-054	221	5
51606-S2A-J01	221	5
51610-S2A-S01	220	2
51610-S2A-S31	220	2
51611-S2A-S01	221	4
51611-S2A-S31	221	4
51612-S2A-S01	221	5
51612-S2A-S31	221	5
51620-S2A-S01	221	3
51620-S2A-S31	221	3
51631-S2A-004	221	6
	224	1
51675-SR0-004	221	7
	224	2
51685-S2A-004	221	18
	225	19
51686-SR3-003	221	8
	224	3
51687-S2A-004	221	9
	224	4
51688-S2A-004	221	10
	224	5
51689-S2A-004	221	11
	224	6
51722-S2A-004	221	12
51728-SB0-004	221	13
	224	7
52000		
52210-S2A-000	222	3
52210-S2A-010	222	3
52215-S2A-000	222	4
52215-S2A-010	222	4
52226-SL0-003	219	17
	222	5
52300-S2A-013	222	6
52300-S2A-J01	222	6
52300-S2A-J02	222	6
52300-S2A-S31	222	6
52315-S2A-013	222	7
52315-S2A-023	222	7
52315-S2A-S31	222	7
52320-S2A-003	222	8
52338-SL0-003	219	18
	222	9
52340-S2A-003	222	10
52345-S2A-003	222	11
52350-S2A-000	222	12
52360-S2A-000	222	13
52360-S2A-G00	222	13
52362-S30-003	222	14
52388-SM4-960	219	19
52388-SM4-961	219	19
52388-SZ3-000	223	15
52390-S2A-003	223	16
52390-S2A-J01	223	16
52390-S2A-J02	223	16
52393-S2A-000	223	36
52400-S2A-003	223	17
52400-S2A-J01	223	17
52400-S2A-J02	223	17
52441-S2A-004	224	8
52441-S2A-014	224	8
52441-S2A-024	224	8
52441-S2A-901	224	8
52441-S2A-N01	224	8
52441-S2A-S11	224	8
52454-S84-A01	219	20
	223	18
52610-S2A-024	224	9
52610-S2A-034	224	9
52610-S2A-044	224	9
52610-S2A-054	225	9
52610-S2A-064	225	9
52610-S2A-J01	224	9
52610-S2A-J02	225	9
52610-S2A-J03	225	9
52610-S2A-S01	225	9
52610-S2A-S31	225	9
52611-S2A-024	225	10
52611-S2A-034	225	10
52611-S2A-044	225	10
52611-S2A-054	225	10
52611-S2A-J01	225	10
52611-S2A-S01	225	10
52611-S2A-S31	225	10
52612-S2A-024	225	11
52612-S2A-034	225	11
52612-S2A-044	225	11
52612-S2A-054	225	11
52612-S2A-J01	225	11
52612-S2A-S01	225	11
52612-S2A-S31	225	11
52620-S2A-024	225	12
52620-S2A-034	225	12
52620-S2A-044	225	12
52620-S2A-054	225	12
52620-S2A-064	225	12
52620-S2A-J01	225	12
52620-S2A-J02	225	12
52620-S2A-J03	225	12
52620-S2A-S01	225	12
52620-S2A-S31	225	12
52676-S2A-004	225	13
52676-S2A-014	225	13
52722-S2A-004	225	14
52748-SM4-014	221	14

部 品 番 号 索 引

部品番号	頁	見出
52748-SM4-014	225	15
53000		
53010-S2A-003	232	1
	236	1
53101-S2A-013	232	2
53101-S2A-023	232	2
53106-S0A-003	232	3
53200-S2A-003	230	1
53200-S2A-013	230	1
53200-S2A-A51	230	1
53200-S2A-J01	230	1
53200-S2A-J02	230	1
53216-S2A-000	230	2
53319-S2A-003	230	3
53319-S2A-J01	230	3
53321-S2A-000	230	4
53321-SF1-950	230	4
53323-S2A-000	231	5
53323-S2A-J01	231	5
53323-SW5-003	231	5
53332-S2A-000	231	6
53334-S2A-000	231	7
53412-SM4-J61	232	4
	238	1
53413-SP0-010	232	5
	238	2
53414-SM4-J60	232	6
	238	3
53416-S2A-003	233	7
53416-S2A-J00	238	4
53416-S2A-J01	233	7
	238	4
53434-S84-A01	233	8
	236	2
53438-S2A-003	233	9
53438-S2A-013	233	9
53438-S2A-J00	236	3
53449-S2G-003	236	4
53458-SM4-J60	233	10
	238	5
53501-S2A-003	233	11
	239	20
53536-S84-A01	233	12
	236	6
53537-S2A-003	233	14
53537-S2A-J00	236	7
53537-SW5-003	233	13
	238	6
53538-S2A-J00	236	8
53540-S47-951	233	15
	236	9
53546-S30-005	233	16
	236	10
53602-S2A-003	233	17
53602-S2A-013	233	17
53602-S2A-J00	238	7
53602-S2A-J01	238	7
53602-S2A-J02	238	7
53602-S2A-J03	238	7
53608-S2A-000	239	8
53685-S2A-003	233	18
53685-S2A-J00	237	11
	239	21
53685-SDA-A01	234	18
53700-S2A-J01	239	9
53700-S2A-J02	239	9
53710-S2A-000	239	10
53728-SL5-003	123	24
	125	27
53729-671-003	206	18
53729-SK7-J51	123	25
53803-S2A-003	239	11
53892-S2A-003	234	19
	237	12
53922-S30-J61	239	17
53926-S2A-000	239	12
53926-S2A-010	239	12
54000		
54102-S2A-000	240	1
54102-S2A-030	240	18
54102-S2A-040	240	18
54102-S2A-C00	240	19
54106-S2A-003	240	2
54107-S2A-003	240	3
54108-S2A-003	240	4
54109-S2A-013	240	5
54110-S2A-003	240	6
54111-S2A-003	240	7
54113-S2A-003	240	8
54117-S2A-003	240	9
54201-S2A-003	240	10
54201-S2A-023	240	10
54205-S2A-003	240	11
57000		
57101-S2A-003	208	6
57101-SDA-003	209	1
57101-SLJ-003	210	1
57102-S2A-003	208	7
57103-SDA-003	209	2
57110-S2A-952	208	1
57110-S2A-A51	210	2
57110-S2A-A61	209	3
57110-S2A-A62	209	3
57110-S2A-J51	208	1
57115-S2A-000	208	2
57115-S2A-600	209	4
57115-S2A-E50	210	3
57173-SB0-801	207	31
57255-S2A-020	208	3
	209	5
	210	4
57376-SLJ-000	210	5
57450-S2A-003	219	21
57455-S2A-003	219	22
57470-S2A-003	223	19
57470-S2A-013	223	19
57475-S2A-003	223	20
57475-S2A-013	223	20
57515-S30-003	206	19
57520-SFE-J21	205	3
57540-SFE-J21	207	32
57560-S04-J51	207	33
57562-SF1-003	205	6
60000		
60100-S2A-000ZZ	338	4
60100-S2A-010ZZ	338	4
60100-S2A-020ZZ	338	4
60120-S2A-000ZZ	338	5
60170-S2A-000ZZ	338	6
60210-S2A-010ZZ	336	1
60210-S2A-020ZZ	336	1
60212-S2A-000ZZ	336	2
60260-S2A-010ZZ	336	3
60260-S2A-020ZZ	336	3
60262-S2A-000ZZ	336	4
60431-S2A-300ZZ	327	9
60434-S2A-300ZZ	327	10
60434-S2A-310ZZ	327	10
60440-S2A-300ZZ	327	11
60610-S2A-300ZZ	327	12
60610-S2A-310ZZ	327	12
60610-S2A-320ZZ	327	12
60610-S2A-330ZZ	327	12
60610-S2A-340ZZ	327	12
60614-S2A-300ZZ	327	13
60615-S2A-300ZZ	327	14
60617-S2A-300ZZ	327	15
60618-S2A-300ZZ	328	16
60630-S2A-000ZZ	328	17
60630-S2A-020ZZ	328	17
60638-S2A-000ZZ	328	18
60710-S2A-300ZZ	328	19
60710-S2A-310ZZ	328	19
60710-S2A-320ZZ	328	19
60710-S2A-330ZZ	328	19
60710-S2A-340ZZ	328	19
60714-S2A-300ZZ	328	20
60715-S2A-300ZZ	328	21
60810-S2A-300ZZ	328	22
60810-S2A-310ZZ	328	22
60810-S2A-320ZZ	328	22
60810-S2A-330ZZ	328	22
60811-S2A-300ZZ	328	23
60811-S2A-310ZZ	328	23
60811-S2A-320ZZ	328	23
60812-S2A-300ZZ	328	24
60812-S2A-310ZZ	328	24
60812-S2A-320ZZ	328	24
60813-S2A-300ZZ	328	25
60813-S2A-310ZZ	328	25
60813-S2A-320ZZ	328	25
60821-S2A-300ZZ	329	36
60835-S2A-300ZZ	328	26
60836-S2A-300ZZ	328	27
60836-S2A-310ZZ	329	27
60910-S2A-300ZZ	329	28
60910-S2A-310ZZ	329	28
60910-S2A-320ZZ	329	28
60910-S2A-330ZZ	329	28
60910-S2A-J00ZZ	329	28
60910-S2A-J01ZZ	329	28
60910-S2A-J02ZZ	329	28
60910-S2A-J03ZZ	329	28
60911-S2A-300ZZ	329	29
60911-S2A-310ZZ	329	29
60911-S2A-320ZZ	329	29
60912-S2A-300ZZ	329	30
60912-S2A-310ZZ	329	30
60912-S2A-320ZZ	329	30
60913-S2A-300ZZ	329	31
60913-S2A-310ZZ	329	31
60913-S2A-320ZZ	329	31
60921-S2A-300ZZ	329	37
61000		
61100-S2A-300ZZ	329	32
61100-S2A-310ZZ	329	32
61310-S2A-000ZZ	248	2
61310-S2A-010ZZ	248	2
61310-S2A-020ZZ	248	2
61310-S2A-900ZZ	248	2
61310-S2A-901ZZ	248	2
61310-S2A-902ZZ	248	2
61312-S2A-000ZZ	248	3
61330-S2A-000ZZ	248	4
61354-S2A-000ZZ	251	38
61500-S2A-300ZZ	329	33
61500-S2A-310ZZ	329	33
61500-S2A-J00ZZ	329	33
61500-S2A-J01ZZ	329	33
62000		
62120-S2A-300ZZ	334	3
62120-S2A-310ZZ	334	3
63000		
63112-S2A-300ZZ	334	4
63112-S2A-310ZZ	334	4
63135-S2A-300ZZ	334	5
63300-S2A-300ZZ	334	6
63300-S2A-310ZZ	334	6
63300-S2A-A10ZZ	334	6
63320-S2A-300ZZ	334	7
63321-S2A-310ZZ	335	39
63322-S2A-310ZZ	335	40
63512-S2A-300ZZ	334	8
63512-S2A-310ZZ	334	8
63535-S2A-300ZZ	334	9
63700-S2A-300ZZ	334	10
63700-S2A-310ZZ	334	10
63700-S2A-A10ZZ	334	10
63720-S2A-300ZZ	334	11
63721-S2A-310ZZ	335	41
63722-S2A-310ZZ	335	42
63910-S2A-000ZZ	334	12
64000		
64130-S2A-300ZZ	330	3
64130-S2A-310ZZ	330	3
64130-S2A-320ZZ	330	3
64300-S2A-300ZZ	330	4
64300-S2A-310ZZ	330	4
64300-S2A-320ZZ	330	4
64300-S2A-J00ZZ	330	4
64301-S2A-300ZZ	330	5
64305-S2A-300ZZ	330	6
64305-S2A-310ZZ	330	6
64321-S2A-300ZZ	330	7
64321-S2A-J00ZZ	330	7
64361-S2A-300ZZ	330	8
64530-S2A-300ZZ	330	9
64530-S2A-310ZZ	330	9
64530-S2A-320ZZ	331	9
64533-S2A-300ZZ	164	10
64700-S2A-300ZZ	331	10
64700-S2A-310ZZ	331	10
64700-S2A-J00ZZ	331	10
64701-S2A-300ZZ	331	11
64705-S2A-300ZZ	331	12
64721-S2A-300ZZ	331	13
64721-S2A-J00ZZ	331	13
64761-S2A-300ZZ	331	14
64810-S2A-000ZZ	331	15
64819-S2A-000ZZ	331	16
64869-S2A-000ZZ	331	17
65000		
65100-S2A-300ZZ	331	18
65100-S2A-310ZZ	331	18
65100-S2A-320ZZ	331	18
65100-S2A-330ZZ	331	18
65115-S2A-300ZZ	331	19
65141-S2A-300ZZ	331	20
65165-S2A-300ZZ	331	21
65191-S2A-300ZZ	331	22
65510-S2A-300ZZ	331	23
65510-S2A-310ZZ	331	23
65510-S2A-320ZZ	331	23
65510-S2A-980ZZ	331	23
65510-S2A-981ZZ	331	23
65510-S2A-982ZZ	331	23
65517-S2A-300ZZ	331	24
65517-S2A-310ZZ	331	24
65610-S2A-310ZZ	331	25
65610-S2A-320ZZ	331	25
65610-S2A-330ZZ	331	25
65611-S2A-300ZZ	331	26
65611-S2A-310ZZ	331	26
65613-S2A-300ZZ	331	27
65614-S2A-300ZZ	331	28
65620-S2A-300ZZ	332	29
65660-S2A-310ZZ	332	30
65660-S2A-320ZZ	332	30
65660-S2A-330ZZ	332	30
65660-S2A-340ZZ	332	30
65661-S2A-300ZZ	332	31
65661-S2A-310ZZ	332	31
65664-S2A-300ZZ	332	28
		32
65670-S2A-300ZZ	332	33
65703-S2A-300ZZ	332	34
65706-S2A-300ZZ	332	35
65751-S2A-300ZZ	332	36
65766-S2A-300ZZ	332	37
66000		
66100-S2A-300ZZ	334	13
66100-S2A-310ZZ	335	13
66100-S2A-320ZZ	335	13
66100-S2A-330ZZ	335	13
66117-S2A-300ZZ	335	33
66118-S2A-300ZZ	335	14
66119-S0A-300ZZ	335	15
66120-S2A-305ZZ	335	16
66121-S2A-300ZZ	335	34
66167-S2A-300ZZ	335	35
66169-S0A-300ZZ	335	17
66171-S2A-300ZZ	335	36
66418-579-000	275	24
66418-688-000	288	1
66418-SA5-000	258	5
	260	5
66510-S2A-305ZZ	335	32
66844-SA7-000	248	5
66871-611-000	157	25
	159	22
67000		
67010-S2A-010ZZ	352	1
67010-S2A-020ZZ	352	1
67050-S2A-010ZZ	352	2
67050-S2A-020ZZ	352	2
67410-S2A-003ZZ	352	3
67420-S2A-003ZZ	352	4
67450-S2A-003ZZ	352	5
67460-S2A-003ZZ	352	6

部 品 番 号 索 引

部品番号	頁	見出
68000		
68500-S2A-000ZZ	354	2
68500-S2A-010ZZ	354	2
68500-S2A-A20ZZ	354	2
68610-S2A-000ZZ	354	3
68610-S2A-010ZZ	354	3
68660-S2A-000ZZ	354	4
68660-S2A-010ZZ	354	4
69000		
69100-S2A-900ZZ	362	1
69100-S2A-901ZZ	362	1
69313-S2A-000	276	29
70000		
70494-SE0-000	335	18
70495-692-000	335	19
71000		
71101-S2A-000ZA	313	1
71101-S2A-000ZB	313	1
71101-S2A-000ZC	313	1
71101-S2A-000ZD	313	1
71101-S2A-000ZE	313	1
71101-S2A-000ZF	313	1
71101-S2A-000ZG	313	1
71101-S2A-000ZH	313	1
71101-S2A-000ZJ	313	1
71101-S2A-000ZK	313	1
71101-S2A-000ZL	313	1
71101-S2A-000ZM	313	1
71101-S2A-000ZN	313	1
71101-S2A-000ZP	315	1
71101-S2A-000ZQ	315	1
71101-S2A-305ZA	313	1
71101-S2A-305ZB	314	1
71101-S2A-305ZC	314	1
71101-S2A-305ZD	314	1
71101-S2A-305ZE	314	1
71101-S2A-305ZF	314	1
71101-S2A-305ZG	314	1
71101-S2A-305ZH	314	1
71101-S2A-305ZJ	314	1
71101-S2A-305ZK	315	1
71101-S2A-305ZL	315	1
71101-S2A-305ZM	315	1
71101-S2A-305ZN	315	1
71101-S2A-305ZP	315	1
71101-S2A-305ZQ	315	1
71101-S2A-315ZD	315	1
71101-S2A-315ZF	315	1
71101-S2A-315ZG	315	1
71101-S2A-315ZJ	315	1
71101-S2A-315ZL	315	1
71101-S2A-315ZN	315	1
71101-S2A-315ZP	315	1
71101-S2A-315ZS	315	1
71101-S2A-315ZT	315	1
71101-S2A-405ZZ	315	1
71102-S2A-000	315	2
71102-S2A-010	315	2
71103-S2A-000	315	3
71104-S2A-000ZA	315	4
71104-S2A-000ZB	315	4
71104-S2A-000ZC	315	4
71104-S2A-000ZD	315	4
71104-S2A-000ZE	315	4
71104-S2A-000ZF	315	4
71104-S2A-000ZG	315	4
71104-S2A-000ZH	315	4
71104-S2A-000ZJ	315	4
71104-S2A-000ZK	315	4
71104-S2A-000ZL	315	4
71104-S2A-000ZM	315	4
71104-S2A-000ZN	316	4
71104-S2A-000ZP	316	4
71104-S2A-000ZQ	316	4
71104-S2A-010ZB	320	43
71104-S2A-010ZC	320	43
71104-S2A-010ZD	320	43
71104-S2A-010ZE	320	43
71104-S2A-010ZH	320	43
71104-S2A-010ZJ	321	43
71104-S2A-010ZK	321	43
71104-S2A-010ZL	321	43
71104-S2A-010ZM	321	43
71104-S2A-010ZN	321	43
71104-S2A-010ZP	321	43
71104-S2A-010ZR	321	43
71104-S2A-010ZS	321	43
71104-S2A-010ZT	321	43
71104-S2A-010ZU	321	43
71104-S2A-010ZV	321	43
71104-S2A-010ZW	321	43
71104-S2A-010ZX	321	43
71105-S2A-000	316	5
71106-S2A-000	316	6
71108-S2A-010	316	7
71110-S2A-A00ZA	323	53
71110-S2A-A00ZB	323	53
71110-S2A-A00ZC	323	53
71110-S2A-A00ZD	323	53
71110-S2A-A00ZF	323	53
71110-S2A-A00ZG	323	53
71110-S2A-A00ZH	323	53
71110-S2A-A00ZJ	323	53
71110-S2A-A00ZK	323	53
71113-SH2-000	316	8
71114-S2A-000	321	44
	323	51
71130-S2A-000ZZ	316	9
71130-S2A-010ZZ	316	9
71140-S2A-000ZZ	316	10
71140-S2A-010ZZ	316	10
71142-S2A-000	321	45
71143-S2A-000ZZ	316	11
71145-S2A-000	316	12
71145-S2A-900	316	12
71148-S2A-000ZZ	316	13
71170-S2A-000	316	14
71170-S2A-010	316	14
71501-S2A-000ZA	317	15
71501-S2A-000ZB	317	15
71501-S2A-000ZC	317	15
71501-S2A-000ZD	317	15
71501-S2A-000ZE	317	15
71501-S2A-000ZF	317	15
71501-S2A-000ZG	317	15
71501-S2A-000ZH	317	15
71501-S2A-000ZJ	317	15
71501-S2A-000ZK	317	15
71501-S2A-000ZL	317	15
71501-S2A-000ZM	317	15
71501-S2A-000ZN	317	15
71501-S2A-000ZP	318	15
71501-S2A-000ZQ	318	15
71501-S2A-010ZB	317	15
71501-S2A-010ZC	317	15
71501-S2A-010ZD	317	15
71501-S2A-010ZE	317	15
71501-S2A-010ZH	317	15
71501-S2A-010ZJ	317	15
71501-S2A-010ZK	317	15
71501-S2A-010ZL	317	15
71501-S2A-010ZM	317	15
71501-S2A-010ZN	318	15
71501-S2A-010ZP	318	15
71501-S2A-010ZR	318	15
71501-S2A-010ZS	318	15
71501-S2A-010ZT	318	15
71501-S2A-010ZU	318	15
71501-S2A-010ZV	318	15
71501-S2A-010ZW	318	15
71501-S2A-010ZX	318	15
71502-S2A-000	321	46
71503-S2A-000	323	52
71504-S2A-000ZA	319	16
71504-S2A-000ZB	319	16
71504-S2A-000ZC	319	16
71504-S2A-000ZD	319	16
71504-S2A-000ZE	319	16
71504-S2A-000ZF	319	16
71504-S2A-000ZG	319	16
71504-S2A-000ZH	319	16
71504-S2A-000ZJ	319	16
71504-S2A-000ZK	319	16
71504-S2A-000ZL	319	16
71504-S2A-000ZM	319	16
71504-S2A-000ZN	319	16
71504-S2A-000ZP	319	16
71504-S2A-000ZQ	319	16
71504-S2A-010ZB	321	47
71504-S2A-010ZC	321	47
71504-S2A-010ZD	321	47
71504-S2A-010ZE	321	47
71504-S2A-010ZH	322	47
71504-S2A-010ZJ	322	47
71504-S2A-010ZK	322	47
71504-S2A-010ZL	322	47
71504-S2A-010ZM	322	47
71504-S2A-010ZN	322	47
71504-S2A-010ZP	322	47
71504-S2A-010ZR	323	47
71504-S2A-010ZS	323	47
71504-S2A-010ZT	323	47
71504-S2A-010ZU	323	47
71504-S2A-010ZV	323	47
71504-S2A-010ZW	323	47
71504-S2A-010ZX	323	47
71550-S2A-J00ZZ	319	17
71550-S2A-J01ZZ	323	48
71581-S2A-003	319	18
71586-S2A-003	319	19
71701-S2A-A01ZB	357	34
71701-S2A-A01ZC	357	34
71701-S2A-A01ZD	357	34
71701-S2A-A01ZE	357	34
71701-S2A-A01ZF	357	34
71701-S2A-A01ZG	357	34
71701-S2A-A01ZH	357	34
71701-S2A-A01ZJ	357	34
71701-S2A-A01ZK	357	34
71711-S2A-A01ZB	357	35
71712-S2A-A01ZB	357	36
71713-S2A-A00	357	37
71761-S2A-A01ZB	357	38
71762-S2A-A01ZB	357	39
71763-S2A-A00	357	40
72000		
72110-S2A-003	344	1
72111-S2A-013	351	44
72112-SR4-004	344	2
72113-SR4-004	344	3
72114-S86-K01	344	4
72115-S84-A11	344	5
72116-S04-003	344	6
72117-S04-003	344	7
72117-S2A-003	351	45
72118-ST7-003	151	26
	351	54
72119-SM1-003	344	8
72120-S2A-003ZA	344	9
72120-S2A-013ZA	344	9
72120-S2A-J01ZA	344	9
72120-S2A-J01ZC	344	9
72123-SR0-003	344	10
72125-SR0-A02ZB	344	11
72130-S84-A00	351	46
72131-S2A-013	344	12
72132-S2A-013	344	13
72132-S2A-023	345	13
72133-S2A-003	345	14
72133-S2A-013	345	14
72134-SM1-003	345	15
72134-SM4-003	354	5
72135-S2A-003	345	16
72139-S2A-A01	351	47
72139-SR0-A01	345	17
72140-S86-K01YA	345	18
72140-S86-K01YB	345	18
72140-S86-K01YC	345	18
72140-S86-K01YD	345	18
72140-S86-K01YE	345	18
72140-S86-K01YN	345	18
72140-S86-K01YR	345	18
72140-S86-K01YS	345	18
72140-S86-K01YT	346	18
72140-S86-K01YU	346	18
72140-S86-K01YV	346	18
72140-S86-K01YW	347	18
72140-S86-K01YX	347	18
72140-S86-K01ZP	345	18
72140-S86-K01ZY	345	18
72140-S86-K02A2	346	18
72140-S86-K02A3	347	18
72140-S86-K02A4	347	18
72140-S86-K02A5	347	18
72140-S86-K02A6	347	18
72140-S86-K02A7	347	18
72140-S86-K02YA	345	18
72140-S86-K02YB	345	18
72140-S86-K02YC	345	18
72140-S86-K02YD	345	18
72140-S86-K02YE	345	18
72140-S86-K02YN	345	18
72140-S86-K02YR	345	18
72140-S86-K02YS	346	18
72140-S86-K02YT	346	18
72140-S86-K02YU	347	18
72140-S86-K02YV	347	18
72140-S86-K02YW	347	18
72140-S86-K02YX	347	18
72140-S86-K02YY	347	18
72140-S86-K02ZP	346	18
72140-S86-K02ZY	345	18
72142-S2A-J01	351	55
72143-S04-003	351	53
72143-SR2-010	352	7
72144-SR2-010	352	8
72145-S0X-A51	347	19
72145-S2A-J01	351	56
72145-S73-003	347	19
72146-S0X-A51	347	20
72146-S73-003	347	20
72146-S9A-A01	151	27
72147-S10-013	151	15
72147-S2A-J01	151	28
72148-S0A-000	151	16
72148-S84-A10	151	29
72149-S10-003	151	30
72150-S2A-003	347	21
72151-S2A-013	351	48
72154-S86-K01	347	22
72155-S84-A01	347	23
72155-S84-A11	347	23
72157-S2A-003	351	49
72160-S2A-003ZA	347	24
72160-S2A-013ZA	347	24
72160-S2A-J01ZA	347	24
72160-S2A-J01ZC	347	24
72165-SR0-A02ZB	347	25
72170-S84-A00	351	50
72171-S2A-013	347	26
72172-S2A-013	347	27
72172-S2A-023	348	27
72173-S2A-003	348	28
72173-S2A-013	348	28
72175-S03-003	348	29
72176-S03-003	348	30
72177-S03-003	348	31
72179-S2A-A01	351	51
72180-S86-K01YA	348	32
72180-S86-K01YB	348	32
72180-S86-K01YC	348	32
72180-S86-K01YD	348	32
72180-S86-K01YE	348	32
72180-S86-K01YN	348	32
72180-S86-K01YR	348	32
72180-S86-K01YS	349	32
72180-S86-K01YT	349	32
72180-S86-K01YU	349	32
72180-S86-K01YV	349	32
72180-S86-K01YW	350	32
72180-S86-K01YX	350	32
72180-S86-K01ZP	348	32
72180-S86-K01ZY	348	32
72180-S86-K02A2	349	32
72180-S86-K02A3	350	32
72180-S86-K02A4	350	32
72180-S86-K02A5	350	32
72180-S86-K02A6	350	32
72180-S86-K02A7	350	32
72180-S86-K02YA	349	32
72180-S86-K02YB	349	32
72180-S86-K02YC	349	32
72180-S86-K02YD	349	32
72180-S86-K02YE	349	32
72180-S86-K02YN	349	32
72180-S86-K02YR	349	32
72180-S86-K02YS	349	32
72180-S86-K02YT	349	32
72180-S86-K02YU	349	32
72180-S86-K02YV	350	32
72180-S86-K02YW	350	32
72180-S86-K02YX	351	32
72180-S86-K02YY	350	32
72180-S86-K02ZP	349	32
72180-S86-K02ZY	349	32

部 品 番 号 索 引

部品番号	頁	見出
72182-S2A-J01	351	57
72185-S2A-J01	351	58
72210-S2A-J01	341	1
72210-S2A-J02	341	1
72212-S2A-000	341	2
72235-S2A-003	341	3
72235-S2A-013	341	3
72240-S2A-003	341	4
72240-S2A-013	341	4
72240-S2A-023	341	4
72245-ST8-A00	341	5
72246-SG0-003	341	6
72246-SL4-003	341	7
72249-SK7-000	341	8
72249-SW5-000	341	9
72250-S2A-J01	341	10
72250-S2A-J02	341	10
72280-S2A-003	341	11
72280-S2A-013	341	11
72280-S2A-023	341	11
72310-S2A-013	352	9
72310-S2A-023	352	9
72311-S2A-003	263	1
72313-S2A-003	263	2
72320-S2A-013	300	1
72320-S2A-023	300	1
72320-S2A-033	300	1
72320-S2A-043	300	1
72321-S2A-000	352	10
72327-SS0-000	352	11
72335-S2A-003	277	4
72340-S2A-003	352	12
72340-S30-003	352	12
72350-S2A-013	352	13
72350-S2A-023	352	13
72351-S2A-003	263	3
72353-S2A-003	263	4
72361-S2A-000	352	14
72367-SF4-000	352	15
72375-S2A-003	277	5
72380-S2A-003	353	16
72380-S30-003	352	16
72381-S2A-013	263	5
72382-S2A-013	263	6
72383-S2A-013	263	7
72384-S2A-003	365	23
72391-S2A-013	263	8
72392-S2A-013	263	9
72393-S2A-013	263	10
72410-S2A-003	300	2
72410-S2A-013	300	2
72410-S2A-023	300	2
72420-S2A-013	300	3
72421-S2A-003	263	11
72421-S2A-013	263	11
72422-S2A-003	263	12
72422-S2A-013	263	12
72423-S2A-003	263	13
72423-S2A-013	263	13
72425-S2A-003	300	4
72427-S2A-003	300	5
72450-S2A-003	300	6
72450-S2A-013	300	6
72450-S2A-023	300	6
72460-S2A-013	300	7
72461-S2A-003	264	14
72461-S2A-013	264	14
72462-S2A-003	264	15
72462-S2A-013	264	15
72463-S2A-003	264	16
72463-S2A-013	264	16
72467-S2A-003	300	8
72616-SM4-003	351	33
73000		
73111-S2A-003	340	2
73122-S04-000	340	3
73127-S04-000	340	4
73150-S2A-003	340	5
73150-S2A-013	340	5
73211-S2A-902	362	2
73219-693-951	335	20
73221-S2A-000	362	3
73223-S2A-J01	271	2
73224-S2A-000	362	4
73225-S2A-000	362	5
73250-S2A-902	362	6
73250-S2A-903	362	6
73300-S2A-G11	342	12
73300-S2A-J10	342	12
73350-S2A-G11	342	13
73350-S2A-J10	342	13
73572-SK8-003	342	14
73573-SK8-003	342	15
73574-SK8-000	342	16
73594-SK8-000	342	17
73804-SK8-000	342	18
74000		
74100-S2A-000	336	5
74100-S2A-010	336	5
74101-S2A-000	336	5
74102-S2A-000	337	19
74108-S2A-000	336	6
74109-S2A-000	336	7
74111-S2A-000	336	8
74112-S2A-000	336	9
74112-S2A-010	336	9
74120-S2A-003	338	7
74120-S2A-013	338	7
74120-S2A-J01	339	37
74130-S2A-003	338	8
74134-SM4-000	338	9
74135-SK7-003ZC	338	10
74135-SK7-003ZQ	338	10
74135-SK7-003ZR	338	10
74141-S2A-000	338	11
74141-S2A-010	338	11
74141-S2A-030	338	11
74143-S2A-000	338	12
74144-SE0-000	338	13
74145-S2A-000	339	14
74150-S2A-000	336	10
74150-S2A-010	336	10
74151-S2A-000	336	10
74152-S2A-000	337	20
74171-SP0-000	127	13
74171-SP0-010	127	13
74172-SM4-970	127	14
74173-SJ4-000	127	15
74200-S2A-000	339	15
74211-S2A-000	339	16
74221-S2A-003	180	1
74255-S2A-000	241	1
74260-S2A-000	241	2
74260-S2A-010	241	2
74261-S2A-000	339	17
74270-S2A-000ZA	339	18
74270-S2A-000ZB	339	18
74307-S2A-003ZA	300	9
74307-S2A-003ZB	301	9
74307-S2A-003ZC	301	9
74307-S2A-003ZD	301	9
74307-S2A-003ZE	301	9
74307-S2A-003ZF	301	9
74307-S2A-003ZG	301	9
74307-S2A-003ZH	301	9
74307-S2A-003ZJ	301	9
74307-S2A-003ZK	301	9
74307-S2A-003ZL	301	9
74307-S2A-003ZM	301	9
74307-S2A-003ZN	301	9
74307-S2A-003ZP	301	9
	302	9
74307-S2A-003ZQ	302	9
74307-S2A-003ZR	301	9
74307-S2A-003ZS	301	9
74307-S2A-003ZT	301	9
74307-S2A-003ZU	301	9
74307-S2A-003ZV	301	9
74307-S2A-003ZW	302	9
74307-S2A-003ZX	302	9
74308-S2A-000	247	20
74317-S2A-003ZA	302	10
74317-S2A-003ZB	302	10
74317-S2A-003ZC	302	10
74317-S2A-003ZD	302	10
74317-S2A-003ZE	303	10
74317-S2A-003ZF	303	10
74317-S2A-003ZG	303	10
74317-S2A-003ZH	303	10
74317-S2A-003ZJ	303	10
74317-S2A-003ZK	303	10
74317-S2A-003ZL	303	10
74317-S2A-003ZM	303	10
74317-S2A-003ZN	303	10
74317-S2A-003ZP	303	10
74317-S2A-003ZQ	303	10
74317-S2A-003ZR	303	10
74317-S2A-003ZS	303	10
74317-S2A-003ZT	303	10
74317-S2A-003ZU	303	10
74317-S2A-003ZV	303	10
74317-S2A-003ZW	303	10
74317-S2A-003ZX	303	10
74411-S2A-000	335	21
74412-S2A-000	335	22
74423-SZ3-003	335	38
74442-S2A-A00	357	41
74443-S2A-A00	357	42
74475-S2A-J00	305	30
74485-S2A-J00	305	31
74492-S2A-A00	357	43
74535-S2A-000	241	3
74601-S2A-000	115	14
74610-S2A-000ZZ	333	38
74610-S2A-010ZZ	333	38
74610-S2A-N00ZZ	333	38
74610-S2A-N01ZZ	333	38
74615-S2A-000ZZ	323	49
74621-S2A-000	241	4
74621-S2A-010	241	4
74622-S2A-000	241	5
74627-S2A-000	288	2
74628-S2A-000	288	3
74654-S2A-000	187	15
74660-S84-A00	119	28
	121	33
74671-S2A-000	241	6
74685-S2A-000	305	32
74691-S2A-000	246	1
74695-S2A-000	305	33
74698-S2A-000	246	2
74699-S2A-000	240	12
74717-S2A-000	311	1
74717-S50-000	311	2
74812-S3A-000	362	7
74815-S2A-003ZA	354	6
74815-S2A-003ZB	354	6
74815-S2A-003ZC	354	6
74815-S2A-003ZD	354	6
74815-S2A-003ZE	355	6
74815-S2A-003ZF	355	6
74815-S2A-003ZG	355	6
74815-S2A-003ZH	355	6
74815-S2A-003ZJ	355	6
74815-S2A-003ZK	355	6
74815-S2A-003ZL	355	6
74815-S2A-003ZM	355	6
74815-S2A-003ZN	355	6
74815-S2A-003ZP	355	6
74815-S2A-003ZQ	355	6
74815-S2A-003ZR	355	6
74815-S2A-003ZS	355	6
74815-S2A-003ZT	355	6
74815-S2A-003ZU	355	6
74815-S2A-003ZV	355	6
74815-S2A-003ZW	355	6
74815-S2A-003ZX	355	6
74822-S2A-003	355	7
74822-S2A-A01	355	7
74826-S2A-000	355	8
74826-S84-A00	355	9
74827-S2A-A00	357	44
74828-ST7-900	339	19
74829-S84-A00	356	10
74851-S2A-003	356	11
74851-S2A-G01	357	29
74856-S2A-G01	357	30
74861-S2A-G01	357	31
74861-S5A-G01	356	12
74861-SZ3-G01	356	12
74862-SE3-003	356	13
74863-S2A-003	356	14
74864-S30-003	356	15
74865-S2A-000	356	16
74865-S2A-010	356	16
74865-S2A-A00	356	16
74866-S2A-023	303	11
74866-S2A-033	304	11
74866-S2A-G01	357	32
74867-S2A-003	264	17
74867-S2A-013	264	17
74867-SW5-003	356	17
74868-S2A-003	264	18
74869-S2A-000	264	19
74871-S2A-000	356	18
74871-S2A-010	356	18
74871-S2A-A00	356	18
74872-S2A-000	356	19
74872-S2A-A00	356	19
74877-S2A-003	264	20
74877-S2A-013	264	20
74878-S2A-003	264	21
75000		
75316-S2A-000	342	19
75318-SB2-000	342	20
75318-SK7-003	342	21
75319-SK7-003	342	22
75411-634-000	351	34
75450-SR3-000	335	23
75451-SP0-000	335	24
75700-S2A-000ZA	298	3
75700-S2A-000ZB	298	3
75700-S2A-000ZC	298	3
75700-S2A-000ZD	298	3
75700-S2A-000ZE	298	3
75700-S2A-000ZF	298	3
75700-S2A-000ZG	298	3
75700-S2A-J00	299	14
75701-S2A-000ZA	298	4
75701-S2A-000ZB	298	4
75701-S2A-000ZC	298	4
75701-S2A-000ZD	298	4
75701-S2A-000ZE	298	4
75701-S2A-000ZF	298	4
75701-S2A-000ZG	299	4
75701-S2A-J00	299	15
75710-S2A-000	299	5
75710-S2A-A00	299	5
75711-S2A-000	299	6
75711-S2A-A00	299	6
75714-S3N-003	299	13
75717-S2A-000	299	18
75731-S2A-003	299	12
75771-S2A-J01	304	22
75772-S2A-J01	304	23
75773-S2A-J01	304	24
75774-S2A-J01	305	28
75781-S2A-J01	304	25
75782-S2A-J01	305	26
75783-S2A-J01	305	27
75784-S2A-J01	305	29
75891-611-000	199	24
75891-SA7-000	353	17
76000		
76200-S2A-003ZA	306	1
76200-S2A-003ZB	306	1
76200-S2A-003ZC	306	1
76200-S2A-003ZD	306	1
76200-S2A-003ZE	306	1
76200-S2A-003ZF	306	1
76200-S2A-003ZG	306	1
76200-S2A-003ZH	306	1
76200-S2A-003ZJ	306	1
76200-S2A-003ZK	306	1
76200-S2A-003ZL	306	1
76200-S2A-003ZM	306	1
76200-S2A-003ZN	306	1
76200-S2A-013ZB	306	1
76200-S2A-013ZC	307	1
76200-S2A-013ZD	307	1
76200-S2A-013ZE	307	1
76200-S2A-013ZH	307	1
76200-S2A-013ZJ	307	1
76200-S2A-013ZK	307	1
76200-S2A-013ZL	307	1
76200-S2A-013ZM	307	1
76200-S2A-013ZN	307	1
76200-S2A-013ZP	307	1
76200-S2A-013ZQ	307	1
76200-S2A-013ZR	307	1
76200-S2A-013ZS	307	1
76200-S2A-013ZT	307	1
76200-S2A-013ZU	307	1
76200-S2A-013ZV	307	1
76200-S2A-013ZW	307	1
76200-S2A-J01ZB	307	1

部 品 番 号 索 引

部品番号	頁	見出
76200-S2A-J01ZN	307	1
76203-S2A-003	307	2
76210-S2A-003	308	3
76210-S2A-013	308	3
76215-S2A-003	308	4
76215-S2A-013	308	4
76250-S2A-003ZA	308	5
76250-S2A-003ZB	308	5
76250-S2A-003ZC	308	5
76250-S2A-003ZD	308	5
76250-S2A-003ZE	308	5
76250-S2A-003ZF	308	5
76250-S2A-003ZG	308	5
76250-S2A-003ZH	308	5
76250-S2A-003ZJ	308	5
76250-S2A-003ZK	308	5
76250-S2A-003ZL	308	5
76250-S2A-003ZM	308	5
76250-S2A-003ZN	308	5
76250-S2A-013ZB	309	5
76250-S2A-013ZC	309	5
76250-S2A-013ZD	309	5
76250-S2A-013ZE	309	5
76250-S2A-013ZH	309	5
76250-S2A-013ZJ	309	5
76250-S2A-013ZK	309	5
76250-S2A-013ZL	309	5
76250-S2A-013ZM	309	5
76250-S2A-013ZN	309	5
76250-S2A-013ZP	309	5
76250-S2A-013ZQ	309	5
76250-S2A-013ZR	309	5
76250-S2A-013ZS	309	5
76250-S2A-013ZT	309	5
76250-S2A-013ZU	309	5
76250-S2A-013ZV	309	5
76250-S2A-013ZW	309	5
76250-S2A-J01ZB	309	5
76250-S2A-J01ZN	310	5
76253-S2A-003	310	6
76400-S2A-003ZA	310	7
76408-S2A-003ZA	310	8
76409-SL0-003	310	9
76410-SL4-003	310	10
76419-SL4-003	310	11
76420-SL4-003	310	12
76505-S04-Y01	169	1
76507-S2A-003	169	2
76510-SX0-003	169	3
76511-SX0-003	169	4
76520-S04-003	169	5
76524-SD4-003	169	6
76524-SE0-013	169	7
76540-S2A-003	169	8
76550-S2A-003	169	9
76560-S2A-003	169	10
76561-S2H-003	169	11
76570-S2A-003	169	12
76600-S2A-003	169	13
76600-S2A-E02	169	13
76610-S2A-003	169	14
76610-S2A-E02	169	14
76620-S2A-003	169	15
76620-S2A-013	169	15
76620-S2A-023	169	15
76622-S2A-003	169	16
76622-S30-G01	170	17
76630-S2A-003	170	18
76630-S2A-013	170	18
76630-S2A-023	170	18
76632-S2A-A01	170	17
76632-SEC-A01	169	16
76802-SV4-003	171	5
76803-S2H-003	175	27
76806-SL0-E01	171	6
76806-SL0-E11	171	6
76809-SZ3-A01	171	7
76810-S2A-003ZA	171	8
76810-S2A-003ZB	171	8
76810-S2A-003ZC	172	8
76810-S2A-003ZD	172	8
76810-S2A-003ZE	172	8
76810-S2A-003ZF	172	8
76810-S2A-003ZG	172	8
76810-S2A-003ZH	172	8
76810-S2A-003ZJ	172	8
76810-S2A-003ZK	173	8
76810-S2A-003ZL	173	8
76810-S2A-003ZM	173	8
76810-S2A-003ZN	173	8
76810-S2A-003ZP	173	8
76810-S2A-003ZR	173	8
76810-S2A-003ZS	173	8
76810-S2A-003ZT	173	8
76810-S2A-003ZU	173	8
76810-S2A-003ZV	173	8
76810-S2A-003ZW	173	8
76810-S2A-003ZX	173	8
76812-S2A-003	173	9
76815-S2A-003ZA	173	10
76815-S2A-003ZB	173	10
76815-S2A-003ZC	173	10
76815-S2A-003ZD	173	10
76815-S2A-003ZE	173	10
76815-S2A-003ZF	174	10
76815-S2A-003ZG	174	10
76815-S2A-003ZH	174	10
76815-S2A-003ZJ	174	10
76815-S2A-003ZK	174	10
76815-S2A-003ZL	174	10
76815-S2A-003ZM	174	10
76815-S2A-003ZN	174	10
76815-S2A-003ZP	175	10
76815-S2A-003ZR	175	10
76815-S2A-003ZS	175	10
76815-S2A-003ZT	175	10
76815-S2A-003ZU	175	10
76815-S2A-003ZV	175	10
76815-S2A-003ZW	175	10
76815-S2A-003ZX	175	10
76818-S2H-003	175	11
76820-SE0-003	175	12
76820-SL4-003	175	13
76829-SM4-003	175	14
76830-SM4-003	175	15
76832-S2A-003	175	16
76837-S2A-003	175	17
76839-S2A-003	175	18
76840-S2A-003	175	19
76851-SD5-003	175	20
76852-SL0-003	175	21
76865-S2H-003	175	22
77000		
77100-S2A-003ZA	249	6
77100-S2A-003ZB	249	6
77100-S2A-003ZC	249	6
77100-S2A-013ZA	249	6
77100-S2A-J01ZA	249	6
77100-S2A-J01ZB	249	6
77100-S2A-J01ZC	249	6
77100-S2A-J02ZA	249	6
77102-S2A-J01	249	7
77106-S2A-000	249	8
77106-S2A-010	249	8
77107-S2A-000	249	9
77111-S2A-000	249	10
77113-S2A-000ZZ	249	11
77115-S2A-000ZZ	249	12
77116-S2A-000ZZ	249	13
77120-S2A-003ZA	249	14
77120-S2A-003ZB	249	14
77120-S2A-003ZC	249	14
77125-S2A-003ZA	249	15
77125-S2A-003ZB	249	15
77125-S2A-003ZC	249	15
77160-S2A-003ZZ	249	16
77171-S2A-J00ZZ	249	17
77200-S2A-003ZA	252	1
77200-S2A-013ZA	252	1
77200-S2A-023ZB	252	1
77200-S2A-J01ZA	252	1
77200-S2A-J01ZB	252	1
77200-S2A-J02ZB	252	1
77201-S2A-003ZA	252	2
77201-S2A-003ZB	252	2
77201-S2A-003ZC	252	2
77202-S2A-003ZA	252	3
77202-S2A-003ZB	252	3
77202-S2A-003ZC	252	3
77203-S2A-003	255	27
77204-S2A-003ZA	252	4
77205-SOX-A01	285	13
77205-S30-003ZZ	249	18
77206-S2A-003ZA	252	5
77208-S2A-003ZA	253	6
77209-S2A-003ZA	253	7
77209-S2A-013ZA	253	7
77209-S2A-013ZB	253	7
77209-SB0-003	295	1
	296	1
77218-SL5-A00ZA	249	19
77218-SL5-A00ZK	249	19
77218-SL5-A00ZL	250	19
77230-S2A-003ZA	258	6
77230-S2A-013ZA	258	6
77231-S2A-A51ZA	260	6
77232-S2A-A51ZA	260	7
77232-S2A-A51ZB	260	7
77232-S2A-A51ZC	260	7
77234-S2A-000	258	7
77236-S2A-A51	260	8
77251-S2A-003ZA	253	8
77251-S2A-013ZA	253	8
77251-S2A-013ZB	253	8
77251-S2A-013ZC	253	8
77251-S2A-901ZA	253	8
77251-S2A-901ZB	253	8
77251-S2A-901ZC	253	8
77251-S2A-902ZB	253	8
77252-S2A-003ZA	253	9
77252-S2A-013ZA	253	9
77252-S2A-013ZB	253	9
77252-S2A-013ZC	253	9
77252-S2A-901ZE	253	9
77252-S2A-901ZF	253	9
77252-S2A-902ZF	253	9
77254-S2A-003	253	10
77254-S2A-901	253	10
77255-S2A-003	253	11
77256-S2A-003	253	12
77257-S2A-003	253	13
77260-S2A-J01ZA	253	14
77260-S2A-J01ZB	253	14
77260-S2A-J01ZC	253	14
77320-S2A-003ZA	253	15
77320-S2A-003ZB	253	15
77320-S2A-003ZC	253	15
77350-S2A-003ZA	253	16
77350-S2A-901ZA	254	16
77360-S2A-003ZA	254	17
77360-S2A-J01ZA	254	17
77371-SX0-A00	254	18
77410-S2A-003	256	1
77410-S2A-013	256	1
77412-S2A-003	256	12
77420-S2A-003	256	2
77420-S2A-013	256	2
77421-S2A-003	256	13
77425-S2A-003	256	3
77425-S2A-013	256	3
77426-S2A-003	257	14
77430-S2A-003	256	4
77430-S2A-013	256	4
77431-S2A-003	257	15
77460-S2A-003	256	5
77540-S2A-003ZA	258	8
77540-S2A-901ZA	260	9
77542-S2A-003	258	9
	260	10
77630-S2A-003ZA	254	19
77630-S2A-003ZB	254	19
77710-S2A-000	258	10
77720-S2A-000ZA	260	11
77810-S2A-N90ZA	226	1
	228	1
77821-S2A-N80ZA	251	41
77871-SD4-N80	299	7
77873-SD4-N80	299	8
77900-S0A-003	167	2
77900-S2A-003	167	2
	168	3
77900-S2A-J01	168	13
77907-S04-003	167	3
	168	4
77960-S2A-J81	167	4
	168	5
77961-S2A-E00	167	5
77961-S2A-E02	168	6
77961-S2A-N00	168	6
77982-S04-N81	250	20
	297	11
77982-S9A-N81	250	20
78000		
78101-S2A-003	156	4
	158	4
78102-S2A-003	156	5
	158	5
78103-S2A-003	156	6
	158	6
78110-S2A-E11	158	7
78110-S2A-J01	156	7
78110-S2A-J02	158	7
78110-S2A-J03	158	7
78110-S2A-J51	156	7
78110-S2A-J52	158	7
78113-S2A-003	156	8
	158	8
78114-S2A-003	156	9
	158	9
78116-S2A-003	156	10
78116-S2A-013	158	10
78130-S2A-003	156	11
78130-S2A-013	158	11
78130-S2A-A02	158	11
78131-S2A-003	156	12
	158	12
78146-S2A-J01	156	13
78146-S2A-J02	156	13
78146-S2A-J03	158	13
78146-S2A-J04	159	13
78146-S2A-J21	159	13
78146-S2A-J51	156	13
78147-S2A-003	156	14
78147-S2A-013	159	15
78147-S2A-A01	157	24
78147-S2A-A02	159	14
78148-S2A-003	156	15
78148-S2A-013	159	16
78149-S2A-003	157	16
78155-S2A-003	157	17
78155-S2A-013	159	17
78159-S2A-003	157	18
78159-S2A-A01	157	18
78159-S2A-A02	159	18
78159-S2A-J01	159	18
78170-S2A-J01	157	19
78170-S2A-J02	157	19
78170-S2A-J03	159	19
78170-S2A-J04	159	19
78180-S2A-003	157	20
78180-S2A-901	157	20
78190-S2A-003	157	21
78501-S2A-A71ZA	226	2
78501-S2A-A71ZB	226	2
78501-S2A-A72ZA	226	2
78501-S2A-S72ZA	228	2
78501-S2A-S72ZB	228	2
78501-S2A-S72ZC	228	2
78501-S2A-S73ZB	228	2
78502-S2A-A61	226	3
	228	3
78503-S2A-A61	226	4
	228	4
78509-S2A-S71	229	17
78514-S2A-A61ZA	227	5
	228	5
78515-S2A-A61ZA	227	6
	229	6
78518-S2A-A61ZA	227	7
	229	7
78521-S2A-A61	227	8
78521-S2A-A62	227	8
	229	8
78522-S3A-N81	227	16
	229	10
78522-SZ3-A51	227	9
	229	9
78523-S2A-N61	227	11
	229	12
78523-SZ3-003	227	10
	229	11
78524-S3Y-N81	227	12
	229	13
78524-SZ3-A51	227	12
79000		
79100-S2A-003	182	2
79100-S2A-013	182	2
79105-S2A-003	182	3

部 品 番 号 索 引

部品番号	頁	見出
79110-S2A-003	182	4
79116-S2A-003	182	5
79140-S2A-003	182	6
79160-S2A-003	182	7
79191-SZ3-A01	182	8
79195-SF1-003	182	9
79305-S2A-003	180	2
79310-S1A-G01	180	3
79330-S2A-003	180	4
79350-S2A-003	180	5
79500-S2A-901	179	1
79500-S2A-911	179	1
79500-S2A-912	179	1
79500-S2A-921	179	1
79544-S2A-010	182	10
79601-S2A-003	179	2
79601-S2A-911	179	2
79602-S2A-003	179	3
79602-S2A-911	179	3
79608-S2A-003	179	4
79608-S2A-911	179	4
79628-S2A-003	179	5
79670-SL0-A01	179	6
79672-S47-003	366	7
	368	5
79710-S2A-003	183	2
79721-S2A-010	183	3
79722-S2A-000	183	4
79725-S2A-000	183	5
79731-SH3-000	183	6
79770-SE0-000	182	11
79891-S2A-003	256	6
80000		
80050-S2A-000	360	1
80050-SP0-000	360	1
80107-SS0-000	359	5
80110-S2A-900	359	6
80110-S30-003	359	6
80111-S2A-000	359	7
80175-SE0-000	359	8
80204-S2A-003	181	28
80205-S2A-003	180	8
80206-S2A-003	180	9
80215-S2A-003	180	10
80215-S2A-013	180	10
80215-S2A-306	181	33
80215-S2A-316	181	33
80216-S2A-003	181	29
80217-S2A-003	181	30
80218-S2A-003	181	31
80220-S2A-003	180	11
80220-S2A-013	180	11
80231-S2A-000	180	12
80272-SF4-000	180	13
80275-S2A-000	180	14
80287-S2A-003	180	15
80311-S2A-003	360	2
80315-S2A-003	360	3
80321-S2A-023	360	4
80331-S2A-003	360	5
80331-S2A-901	360	5
80341-S2A-003	360	6
80342-S2A-033	360	7
80342-S2A-901	360	7
80351-S04-A01	360	8
80351-S2A-901	360	8
80352-S2A-900	360	9
80352-S30-003	360	9
80361-S2A-000	360	10
80364-SF1-000	360	11
80381-SV7-A01	360	12
80387-SM4-A01	360	13
80411-S2A-003	179	7
80411-S2A-911	179	7
80440-SK3-901	360	14
80440-SS0-901	360	14
80521-S2A-000	163	44
80525-S30-941	163	45
80560-S2A-003	180	16
80566-SW5-003	180	17
80865-SL0-003	360	15
80866-SL0-003	360	16
80871-ST7-000	180	18
	360	17
80872-ST7-000	361	18
80873-ST7-000	361	19
81000		
81117-S47-003	295	2
	296	2
81121-S2A-A11ZA	290	2
81121-S2A-A11ZB	290	2
81121-S2A-A11ZC	290	2
81121-S2A-A11ZD	290	2
81121-S2A-A13ZA	290	2
81121-S2A-A13ZC	290	2
81121-S2A-A13ZD	290	2
81121-S2A-A13ZE	290	2
81121-S2A-A13ZF	291	2
81121-S2A-E01ZA	290	2
81121-S2A-E02ZA	291	2
81121-S2A-E03ZA	291	2
81121-S2A-J11ZA	291	2
81121-S2A-J11ZB	291	2
81121-S2A-J11ZC	291	2
81121-S2A-J11ZD	291	2
81121-S2A-J12ZB	291	2
81121-S2A-J12ZC	291	2
81121-S2A-J12ZD	291	2
81121-S2A-J31ZA	291	2
81121-S2A-J41ZB	291	2
81122-S2A-J11	291	3
81122-S2A-J12	291	3
81122-S2A-J13	291	3
81123-S2A-J01	293	20
81123-S2A-J02	294	20
81127-S2A-003ZA	291	4
81131-S2A-A11ZA	291	5
81131-S2A-A11ZB	291	5
81131-S2A-A11ZC	291	5
81131-S2A-A11ZD	291	5
81131-S2A-A11ZE	291	5
81131-S2A-A11ZF	291	5
81131-S2A-A12ZA	292	5
81131-S2A-A12ZC	292	5
81131-S2A-A12ZD	292	5
81131-S2A-A12ZH	292	5
81131-S2A-A13ZA	292	5
81131-S2A-A13ZD	292	5
81131-S2A-A13ZH	292	5
81131-S2A-J01ZA	291	5
81131-S2A-J02ZA	291	5
81131-S2A-J03ZA	292	5
81131-S2A-J31ZA	292	5
81131-S2A-J41ZB	292	5
81132-S2A-003	294	21
81132-S2A-013	294	21
81136-S2A-003	294	24
81136-S2A-013	294	24
81137-S2A-003	294	22
81147-S2A-003ZA	292	8
81147-S2A-003ZB	292	8
81147-S2A-A01ZA	292	8
81148-S2A-003	292	9
81230-S2A-003	295	3
81230-S2A-013	295	3
81231-S2A-003ZA	295	4
81238-S2A-003ZA	292	10
81260-S2A-J11	295	5
81260-S2A-J12	295	5
81263-S2A-E01	295	13
81270-S2A-E01	295	6
81270-S2A-E02	295	6
81420-S2A-004ZA	297	10
81450-S2A-J02ZA	297	1
81450-S2A-J04ZA	297	1
81450-S2A-J05ZA	297	1
81455-S2A-004ZA	297	2
81459-SZ3-000	299	9
81493-S2A-004ZA	297	9
81521-S2A-A11ZA	293	11
81521-S2A-A11ZB	293	11
81521-S2A-A11ZC	293	11
81521-S2A-A11ZD	293	11
81521-S2A-A13ZA	293	11
81521-S2A-A13ZC	293	11
81521-S2A-A13ZD	293	11
81521-S2A-A13ZE	293	11
81521-S2A-A13ZF	293	11
81521-S2A-A51ZA	293	11
81521-S2A-A51ZB	293	11
81521-S2A-A51ZC	293	11
81521-S2A-A51ZD	293	11
81521-S2A-A52ZB	293	11
81521-S2A-A52ZC	293	11
81521-S2A-A52ZD	293	11
81521-S2A-A61ZB	293	11
81521-S2A-E01ZA	293	11
81521-S2A-E02ZA	293	11
81521-S2A-E03ZA	293	11
81521-S2A-J31ZA	293	11
81522-S2A-J01	293	12
81522-S2A-J11	293	12
81522-S2A-J12	293	12
81522-S2A-J13	293	12
81527-S2A-003ZA	293	13
81531-S2A-J41ZB	292	5
81532-S2A-003	294	23
81532-S2A-013	294	23
81536-S2A-003	294	25
81536-S2A-013	294	25
81630-S2A-003	296	3
81630-S2A-013	296	3
81631-S2A-003ZA	296	4
81638-S2A-003ZA	293	16
81660-S2A-J01	296	5
81660-S2A-J02	296	5
81670-S2A-J01	296	6
81670-S2A-J02	296	6
81850-S2A-J02ZA	297	3
81850-S2A-J04ZA	297	3
81850-S2A-J05ZA	297	3
81855-S2A-004ZA	297	4
82000		
82871-671-000	246	3
83000		
83113-S2A-J00ZA	273	2
83113-S2A-J00ZB	273	2
83113-S2A-J00ZC	273	2
83161-S2A-J00ZA	273	3
83161-S2A-J01ZA	273	3
83161-S2A-J01ZB	273	3
83161-S2A-J01ZC	273	3
83163-S2A-900ZA	276	30
83163-S2A-900ZB	276	30
83163-S2A-900ZC	276	30
83200-S2A-000ZA	364	1
83201-SS0-000YE	275	25
83201-SS0-000YF	275	25
83201-SS0-000ZB	275	25
83205-S2A-000ZA	273	4
83210-S2A-000ZA	364	2
83230-S2A-000ZA	273	5
83230-S2A-030ZA	274	5
83280-S2A-000ZA	274	6
83280-S2A-030ZA	274	6
83301-S2A-E01ZA	241	7
83301-S2A-E01ZB	241	7
83301-S2A-E02ZA	241	7
83301-S2A-E02ZB	241	7
83301-S2A-E02ZC	241	7
83301-S2A-E02ZE	242	7
83301-S2A-E03ZA	241	7
83301-S2A-E03ZB	241	7
83301-S2A-E03ZC	241	7
83301-S2A-E03ZE	242	7
83301-S2A-E51ZA	241	7
83301-S2A-E51ZB	241	7
83301-S2A-E51ZC	241	7
83301-S2A-E51ZD	241	7
83301-S2A-E52ZB	242	7
83302-S2A-E01ZA	242	8
83302-S2A-E01ZB	242	8
83302-S2A-E02ZA	242	8
83302-S2A-E02ZB	242	8
83302-S2A-E02ZC	242	8
83302-S2A-E03ZA	242	8
83302-S2A-E03ZB	242	8
83302-S2A-E03ZC	242	8
83302-S2A-E03ZD	242	8
83302-S2A-E03ZF	242	8
83302-S2A-E04ZA	242	8
83302-S2A-E04ZB	242	8
83302-S2A-E04ZF	242	8
83302-S2A-J11ZD	242	8
83310-S2A-000ZA	243	9
83310-S2A-000ZB	243	9
83310-S2A-000ZC	243	9
83310-S2A-000ZD	243	9
83352-S2A-902ZA	243	10
83352-S2A-902ZB	243	10
83352-S2A-902ZC	243	10
83352-S2A-903ZA	243	10
83352-S2A-903ZB	243	10
83352-S2A-903ZC	243	10
83352-S2A-903ZE	243	10
83352-S2A-903ZF	243	10
83352-S2A-911ZA	243	10
83352-S2A-911ZB	243	10
83352-S2A-E01ZA	243	10
83352-S2A-E01ZB	243	10
83352-S2A-E02ZA	243	10
83352-S2A-E02ZB	243	10
83352-S2A-E02ZC	243	10
83352-S2A-E03ZA	243	10
83352-S2A-E03ZB	243	10
83352-S2A-E03ZC	243	10
83352-S2A-E03ZD	243	10
83352-S2A-E03ZF	243	10
83352-S2A-E04ZA	243	10
83352-S2A-E04ZB	243	10
83352-S2A-E04ZF	243	10
83352-S2A-J11ZD	243	10
83352-S2A-J21ZD	243	10
83402-S2A-J51ZA	261	12
83402-S2A-J52ZA	261	12
83402-S2A-J53ZA	261	12
83402-S2A-J61ZA	261	12
83402-S2A-J62ZA	261	12
83402-S2A-J63ZA	261	12
83403-S2A-013ZA	366	10
	369	14
83403-S2A-023ZA	366	10
	368	10
83403-S2A-E51ZD	261	13
83403-S2A-J51ZB	261	13
83403-S2A-J51ZC	261	13
83404-S2A-013ZA	259	27
83404-S2A-023ZA	259	27
83413-S2A-J51ZA	261	14
83414-S2A-J51ZA	261	15
83415-S30-003	258	12
	261	16
83415-SL0-Z00	258	11
83420-S2A-307ZA	258	13
	259	13
83420-S2A-309ZA	258	13
	259	13
83420-S2A-E51ZC	261	17
83420-S2A-J01ZA	258	13
83420-S2A-J03ZB	258	13
	259	13
83420-S2A-J21ZA	258	13
83420-S2A-J23ZB	258	13
	259	13
83420-S2A-J41ZB	259	13
83420-S2A-J51ZA	261	17
83420-S2A-J51ZB	261	17
83420-S2A-J51ZC	261	17
83425-S2A-000ZA	283	1
83425-S2A-000ZB	283	1
83425-S2A-000ZC	283	1
83480-S3N-003ZH	261	18
83501-S2A-003ZB	281	27
83501-S2A-003ZC	281	27
83501-S2A-003ZD	281	27
83501-S2A-J51ZA	281	36
83501-S2A-J51ZB	281	36
83501-S2A-J51ZC	281	36
83502-S2A-003ZB	281	28
83503-S2A-003ZD	281	29
83504-S2A-J51	282	40
83511-S2A-003ZA	280	24
83511-S2A-003ZB	280	24
83511-S2A-003ZC	280	24
83511-S2A-003ZD	280	24
83511-S2A-003ZE	280	24
83515-S2A-003	282	41
83520-S2A-003ZA	277	7
83521-S2A-003ZA	277	8
83522-S2A-003ZA	277	9
83530-S2A-003ZA	277	10
83530-S2A-013ZA	277	10
83530-S2A-901ZA	277	10
83530-S2A-901ZB	277	10
83530-S2A-902ZA	277	10
83530-S2A-902ZB	277	10

部 品 番 号 索 引

部品番号	頁	見出
83530-S2A-902ZC	277	10
83530-S2A-J01ZD	279	10
83530-S2A-J51ZA	277	10
83530-S2A-J52ZA	278	10
83530-S2A-J53ZA	278	10
83530-S2A-J61ZA	278	10
83530-S2A-J61ZB	278	10
83530-S2A-J61ZC	278	10
83530-S2A-J61ZD	278	10
83530-S2A-J61ZE	278	10
83530-S2A-J62ZB	278	10
83530-S2A-J63ZB	278	10
83530-S2A-J71ZA	278	10
83540-S2A-003ZA	281	30
83540-S2A-003ZB	281	30
83540-S2A-003ZC	281	30
83540-S2A-J51ZA	282	38
83540-S2A-J51ZB	282	38
83540-S2A-J51ZC	282	38
83551-S2A-003ZB	281	31
83551-S2A-003ZC	281	31
83551-S2A-003ZD	281	31
83551-S2A-J51ZA	281	37
83551-S2A-J51ZB	281	37
83551-S2A-J51ZC	282	37
83552-S2A-003ZB	281	32
83553-S2A-003ZD	281	33
83561-S2A-003ZA	281	25
83561-S2A-003ZB	281	25
83561-S2A-003ZC	281	25
83561-S2A-003ZD	281	25
83561-S2A-003ZE	281	25
83570-S2A-003ZA	279	12
83571-S2A-003ZA	279	13
83572-S2A-003ZA	279	14
83580-S2A-003ZA	279	15
83580-S2A-013ZA	279	15
83580-S2A-901ZA	279	15
83580-S2A-901ZB	279	15
83580-S2A-902ZA	279	15
83580-S2A-902ZB	279	15
83580-S2A-902ZC	279	15
83580-S2A-J01ZD	279	15
83580-S2A-J51ZB	279	15
83580-S2A-J52ZB	279	15
83580-S2A-J61ZA	279	15
83580-S2A-J61ZB	279	15
83580-S2A-J61ZC	279	15
83580-S2A-J61ZD	279	15
83580-S2A-J61ZE	279	15
83580-S2A-J62ZB	279	15
83580-S2A-J63ZB	279	15
83580-S2A-J71ZA	279	15
83590-S2A-003ZA	281	34
83590-S2A-003ZB	281	34
83590-S2A-003ZC	281	34
83590-S2A-J51ZA	282	39
83590-S2A-J51ZB	282	39
83590-S2A-J51ZC	282	39

84000		
84102-S2A-000	274	7
84103-S2A-000ZA	274	8
84104-S2A-000	256	7
84121-S2A-010ZA	364	3
84141-S2A-000ZA	274	9
84141-S2A-010ZA	274	9
84141-S2A-010ZB	274	9
84141-S2A-010ZC	274	9
84141-S2A-J00ZA	274	9
84142-S2A-000	275	26
84142-S2A-J00	275	26
84153-S2A-000ZA	274	10
84154-S2A-000	256	8
84171-S2A-010ZA	364	4
84191-S2A-000ZA	275	11
84191-S2A-010ZA	275	11
84191-S2A-010ZB	275	11
84191-S2A-010ZC	275	11
84191-S2A-J00ZA	275	11
84192-S2A-000	275	27
84192-S2A-J00	275	27
84201-S2A-900ZA	243	11
84201-S2A-J00ZB	244	11
84201-S2A-J00ZD	243	11
84201-S2A-J00ZE	243	11
84201-S2A-J00ZF	244	11
84202-S2A-000	244	12
84202-S2A-J00ZD	244	12
84231-S2A-003	364	5
84251-S2A-900ZA	244	13
84251-S2A-J00ZB	244	13
84251-S2A-J00ZD	244	13
84251-S2A-J00ZE	244	13
84251-S2A-J00ZF	244	13
84410-S2A-003ZA	244	14
84410-S2A-003ZB	244	14
84410-S2A-003ZC	244	14
84410-S2A-003ZD	245	14
84410-S2A-003ZE	244	14
84500-S2A-000ZA	288	4
84500-S2A-010ZA	288	4
84500-S2A-010ZB	288	4
84500-S2A-010ZC	288	4
84501-S2A-000ZA	288	5
84501-S2A-000ZB	288	5
84501-S2A-000ZC	288	5
84502-S2A-000ZA	288	6
84502-S2A-000ZB	288	6
84502-S2A-000ZC	289	6
84505-S2A-000	289	17
84515-S2A-000ZA	283	2
84515-S2A-010ZA	283	2
84515-S2A-010ZB	283	2
84515-S2A-010ZC	283	2
84515-S2A-A51ZA	283	2
84516-S2A-A51ZA	285	14
84517-S2A-A51ZA	285	15

84521-S2A-003ZA	286	1
84525-S2A-000ZA	283	3
84525-S2A-000ZB	283	3
84525-S2A-000ZC	283	3
84535-S2A-000ZA	285	12
84535-S2A-000ZB	285	12
84535-S2A-000ZC	285	12
84551-S2A-000ZA	289	7
84551-S2A-010ZA	289	7
84551-S2A-010ZB	289	7
84551-S2A-010ZC	289	7
84554-S2A-000	259	14
	261	19
84556-S2A-003ZA	259	15
	261	20
84556-S2A-003ZB	259	15
	261	20
84556-S2A-003ZC	259	15
	261	20
84560-S2A-003ZA	259	16
	261	21
84565-S2A-000ZA	284	4
84565-S2A-010ZA	284	4
84565-S2A-010ZB	284	4
84565-S2A-010ZC	284	4
84565-S2A-A51ZA	284	4
84566-S2A-A51ZA	285	16
84567-S2A-A51ZA	285	17
84570-S2A-003ZA	259	17
84570-S2A-A01ZA	259	17
	261	22
84570-S2A-A01ZB	259	17
	262	22
84570-S2A-A01ZC	259	17
	262	22
84575-S2A-000ZA	284	5
84575-S2A-000ZB	284	5
84575-S2A-000ZC	284	5
84580-S2A-A00ZA	259	30
	262	23
84581-S2A-A00	259	31
	262	24
84582-S2A-A00ZA	259	32
	262	25
84601-S2A-003ZA	286	2
84611-S2A-003ZA	286	3
84611-S2A-901ZA	286	3
84611-S2A-902ZA	286	3
84621-S2A-003ZA	286	4
84621-S2A-901ZA	286	4
84640-S2A-003ZA	286	5
84640-S2A-003ZB	286	5
84640-S2A-013ZB	286	5
84651-S2A-003ZA	286	6
84651-S2A-901ZA	287	6
84651-S2A-902ZA	287	6
84651-S2A-903ZA	287	6

85000		
85100-S2A-901	362	8
85101-S2A-901	362	9
85110-S2A-901	364	6
85120-S2A-901	364	7
85123-S2A-900	362	10
85124-S2A-900	362	11
85130-S2A-902	364	8
85140-S2A-902	364	9
85141-S2A-003	365	24
85150-S2A-901	362	12
85160-S2A-901	364	10
85170-S2A-901	364	11
85180-S2A-902	364	12
85200-S2A-902	362	13
85203-S2A-900	362	14
85205-S2A-003	363	35
85206-S2A-003	363	36
85207-S2A-003	363	37
85250-S2A-902	362	15
85268-SA0-000	246	4
85300-S2A-902	362	16
85350-S2A-003	362	17
85350-S2A-902	362	17
85352-S2A-003	362	18
85352-S2A-901	362	18
85400-S2A-010	363	19
85450-S2A-010	363	20

86000		
86001-S2A-003	264	22
86002-S2A-003	264	23
86003-S2A-003	264	24
86004-S2A-003	264	25
86005-S2A-003	265	26
86006-S2A-003	265	27
86007-S2A-003	265	28
86008-S2A-003	265	29
86009-S2A-003	265	30
86010-S2A-003	265	31
86011-S2A-003	265	32
86011-S2A-013	265	32
86012-S2A-003	265	33
86013-S2A-003	265	34
86014-S2A-003	265	35
86014-S2A-013	265	35
86015-S2A-003	265	36
86015-S2A-033	265	36
86016-S2A-003	265	37
86016-S2A-033	265	37
86020-S2A-003	265	38
86020-S2A-J01	265	38
86021-S2A-003	265	39
86022-S2A-003	265	40
86022-S2A-J01	265	40
86023-S2A-003	265	41
	269	96

86024-S2A-003	265	42
86024-S2A-J01	265	42
86025-S2A-003	267	65
86025-S2A-J01	267	65
86025-S2A-J02	267	65
86026-S2A-003	267	66
86027-S2A-003	267	67
86028-S2A-003	267	68
86029-S2A-003	267	69
86030-S2A-003	267	70
86031-S2A-003	265	43
86031-S2A-013	265	43
86032-S2A-003	265	44
86032-S2A-013	265	44
86033-S2A-003	267	72
86036-S2A-003	265	45
86036-S2A-013	266	45
86037-S2A-003	266	46
86037-S2A-013	266	46
86040-S2A-003	267	73
86041-S2A-003	267	74
86042-S2A-003	267	75
86043-S2A-003	267	76
86044-S2A-003	267	77
86045-S2A-003	267	78
86047-S2A-003	267	79
86048-S2A-003	268	80
86049-S2A-003	268	81
86050-S2A-J01	268	84
86051-S2A-J01	268	85
86052-S2A-J01	268	86
86053-S2A-J01	271	3
86054-S2A-J01	268	87
86054-S2A-J02	268	87
86055-S2A-J01	268	88
86056-S2A-000	272	13
86056-S2A-J01	268	90
86105-S2A-003	269	93
86106-S2A-003	269	94
86107-S2A-003	269	95
86250-S2A-013	266	47
86250-S2A-J01	266	47
86251-S2A-901	269	91
	363	38
86260-S2A-013	266	48
86260-S2A-J01	266	48
86270-S2A-013	266	49
86270-S2A-902	266	49
86270-S2A-J01	266	49
86310-S2A-013	270	4
86310-S2A-023	270	4
86310-S2A-J01	271	4
86310-S2A-J02	271	4
86310-S2A-J03	271	4
86310-S2A-N01	271	4
86310-S2A-N02	271	4
86310-S2A-N03	271	4
86312-S2A-003	289	8
86312-S2A-J01	289	8

86313-S2A-003	289	9
86314-S2A-003	270	5
	271	5
86315-S2A-003	270	6
86317-S2A-003	270	7
86318-S2A-003	289	10
86319-S2A-003	270	8
86319-S2A-J01	271	6
86320-S2A-003	270	10
	271	7
86321-S2A-003	270	11
	272	8
86321-S2A-N01	272	8
86322-S2A-003	270	12
86329-S2A-003	270	13
86329-S2A-J01	272	9
86400-S2A-003	266	50
86445-S2A-000	268	82
86500-S2A-003	165	11

87000		
87533-PCX-000	299	10
87533-PCX-010	299	10
87533-PZX-000	299	10

89000		
89101-S2A-000	311	3
89101-S2A-010	311	14
89101-S2A-A00	311	13
89211-S05-003	311	4
89310-S2A-003	311	5
89311-S2A-003	311	6
89312-S2A-003	311	7
89320-S2G-003	311	8
89510-611-024	311	9
89510-611-025	311	9
89510-S5A-J01	311	10
89510-S5A-J02	311	10
89515-658-923	275	12
89515-S3A-000	275	12

90000		
90001-P0A-000	109	14
90001-P70-000	79	16
90001-PC0-005	61	57
90001-PCX-003	86	9
90001-PCZ-003	193	14
90001-PM3-003	86	10
90001-PZ1-000	80	19
90001-SB2-000	342	23
90002-P8A-A01	67	6
90002-PCZ-003	193	15
90002-S10-000	195	15
	219	23
	223	21
90003-PCX-000	80	20

部 品 番 号 索 引

部品番号	頁	見出
90003-PCZ-003	193	16
90004-PCX-000	84	15
90004-PCZ-003	193	17
90005-PCX-003	79	17
90005-PCZ-003	193	18
90006-PCZ-003	193	19
90007-PCX-000	63	38
90009-PY3-000	86	11
90010-PE2-900	64	9
90011-PCX-004	79	18
90011-PCX-B00	94	4
90011-PCX-B01	94	4
90011-PCZ-003	193	20
90012-PC6-000	359	9
90012-PCX-004	79	19
90013-PCX-000	76	9
	77	9
	88	14
90014-PCX-000	79	20
90015-PCX-000	61	29
90015-PT0-J00	64	10
90017-PCX-003	93	14
90017-PCX-013	93	14
90017-PE0-000	82	7
90022-PCX-000	358	11
90023-PCX-000	115	15
90023-PK1-000	64	11
90026-PT0-000	79	21
90027-PCA-000	61	30
90027-PZX-000	62	21
90029-PL3-010	107	8
90031-PCX-000	82	8
90031-PR8-000	102	8
90032-PCX-000	67	7
90034-689-000	94	5
90037-PCX-003	86	12
90041-P5A-003	126	12
90041-PAA-A01	359	10
90042-PH2-003	126	13
90043-PD2-003	126	14
90081-PB6-000	98	17
90081-PCZ-003	193	21
90082-PCZ-003	193	22
90083-PJ3-000	96	3
90101-S84-000	119	29
	121	34
90101-S84-A00	297	5
90101-SS1-000	293	17
90101-SZ3-000	353	18
90102-SB2-003	157	22
	159	20
90103-S2A-000	342	24
90103-SB0-010	119	30
	121	35
90103-SM4-010	335	25
90103-SV4-003	189	38
90103-SV4-013	189	38
90103-TA0-000	323	54
90104-S2A-003	251	39
90105-634-000	329	34
90105-S2A-000	320	40
90105-SL4-000	181	25
	336	11
90106-S2A-003	319	38
90106-S2A-013	319	38
90107-S0X-A01	319	21
	320	41
90107-SM4-000	197	21
90107-SX0-003	319	21
90108-S0A-003	319	23
	336	13
90108-S2A-003	234	20
	237	13
90108-SF1-000	319	22
	336	12
90108-SW3-003	320	39
90109-SM4-000	356	20
90109-SS0-000	319	24
90110-SE0-003	305	34
90110-SV4-000	251	36
90112-SS0-000	319	25
90113-SA0-006	189	39
	197	22
90113-SA0-025	189	39
	197	22
90113-SM1-005	189	39
	197	22
90114-S2A-000	266	51
90114-SE0-000	305	35
	320	40
	337	14
90114-SM4-900	162	26
90115-659-003	116	17
90115-SL5-A00	64	12
	115	16
90116-S2A-A00	357	45
90116-SL0-003	364	13
90120-SM4-000	351	35
90120-SV4-000	351	36
90121-S2A-003	180	19
90121-SJ6-003	245	15
90122-SR3-003	180	20
	182	12
90123-S2A-003	180	21
90127-S84-003	182	14
90127-SX0-003	180	22
	182	13
90128-SA7-000	250	21
90129-S84-000	162	28
90129-SX8-003	162	27
90130-SR2-003	319	26
90130-SR3-003	163	49
90131-S0X-A00	267	59
90131-S2A-000	194	7
90131-S2A-J00	363	32
90132-S0X-A01	151	17
90132-S0X-A11	151	17
90132-S2A-000	275	13
90132-SS0-000	281	35
90132-SZ3-003	149	6
90133-S2A-000	194	8
90133-S2A-003	182	16
90133-SR3-003	180	23
	182	15
90133-SZ4-003	297	5
90134-S04-A81	227	13
	229	14
90134-S2A-000	364	14
90134-S30-003	149	6
	259	18
	262	26
90134-SE3-003	293	18
90135-SB0-003	231	8
90135-SF1-000	231	8
90136-S0A-003	284	6
90137-S84-A01	167	6
	168	7
90137-SD2-003	266	52
	268	89
	304	12
	353	19
90140-SD9-000	324	55
90141-S04-000	353	20
90141-S84-003	351	37
	363	21
90142-S04-004	297	6
90143-SR3-000	295	7
		12
	296	7
		12
90143-SV4-003	295	12
	296	12
90144-SP0-000	259	19
	262	27
90146-SL4-003	304	20
90148-S2K-003	119	31
	121	36
90148-SE0-003	132	12
90149-S2A-000	239	13
90149-SE0-003	70	9
	129	11
	133	13
		14
	163	48
	366	11
	369	15
90150-S04-003	119	32
	121	37
	125	28
90150-S84-003	162	29
90151-S0A-003	250	22
90153-SE0-003	133	14
90155-SE0-003	180	24
90155-SH3-000	295	8
	296	8
90156-SH3-000	181	25
	182	17
90158-SW5-000	342	25
90161-S2A-000	326	9
90161-S2A-003	229	15
90161-SR3-000	326	8
90161-SV4-003	227	14
90162-S2A-000	326	10
90163-S2A-000	326	11
90164-S2A-000	326	12
90165-S2A-000	194	9
90166-SR3-000	194	10
90167-S2A-000	325	11
90168-S2A-000	325	12
90168-S2A-010	325	12
90169-S2A-000	239	14
90170-S2A-000	219	25
90170-SP0-000	219	24
	223	22
90171-S2A-000	219	26
90171-S2A-010	219	26
90171-S2A-020	219	26
90172-S2A-000	223	23
90172-SP0-000	223	22
90173-S2A-000	223	24
90174-S2A-000	221	15
	225	16
90175-S2A-000	219	27
90176-S2A-000	223	25
90176-S2A-010	223	25
90181-S2A-000	195	13
90181-SB6-000	319	27
90182-S2A-000	190	4
90182-S2A-A00	190	4
		5
90182-SB6-000	162	30
90183-S2A-000	190	5
90190-SB2-000	299	11
90192-SG0-003	324	56
90192-SL0-000	250	23
90194-SL0-000	245	16
90200-S2A-000	239	15
90200-S2A-010	239	15
90201-PCX-000	80	21
90201-PCZ-003	193	23
90201-SK7-000	170	19
90202-PCX-000	79	22
90202-PCY-000	105	12
90203-PCY-000	101	12
	105	13
90206-PT0-004	83	11
90212-SA5-003	116	18
90213-PK2-000	61	52
90217-657-000	64	13
90222-S04-003	324	57
90231-PD1-014	69	20
90232-PR7-A01	69	21
90301-S2A-003	319	28
90301-SA0-000	295	9
	296	9
90301-SE0-J00	119	33
	121	38
90301-SP0-003	116	19
	199	25
	202	26
	204	24
	289	15
90302-SA4-003	159	22
	254	20
90302-SD2-003	342	26
90302-SL9-003	342	26
90303-S2A-003	368	11
	370	16
90304-S10-014	225	17
90304-S10-024	225	17
90304-SA5-013	187	16
90304-SA7-811	187	16
90304-SR3-014	221	16
90305-S2A-003	197	23
90305-SD4-003	195	14
90305-SM4-003	337	15
90306-SB2-013	219	28
	223	26
90307-SL5-000	219	29
90308-SB2-013	319	29
90310-ST7-Z00	240	13
90317-S2A-003	275	14
	284	7
90319-S2A-A00	357	50
90321-S2A-A00	357	46
90321-SE1-000	324	58
90321-SP0-A80	250	24
90321-SV4-003	165	26
		28
	181	27
	182	18
90331-S3Y-003	324	59
90332-SL0-013	363	22
90337-SJ4-003	129	12
90361-SR3-000	231	9
	251	37
90361-SV4-003	183	7
	231	10
90362-S2A-000	219	30
	223	27
90363-SF1-000	223	28
90363-SZ3-003	219	31
	223	29
90364-SG0-004	221	17
	225	18
90371-S2A-000	194	11
90372-SR3-003	194	12
90401-PCX-000	81	22
90401-PCZ-003	193	24
90401-PR4-000	86	13
90402-PCZ-003	193	25
90402-PL9-000	101	13
	105	14
90403-PCZ-003	193	26
90412-679-000	107	9
90428-PD6-003	123	26
90429-PCX-000	94	6
90430-PAA-A01	359	11
90451-PE2-000	64	14
90471-580-000	103	16
90502-S2A-305	339	20
90504-SR3-010	194	13
90506-S0A-020	234	21
	237	14
90506-S2A-000	239	19
90511-671-003	231	11
90601-PCZ-003	193	27
90601-S30-003	339	21
90601-S84-A01	339	22
90602-S2A-003	339	24
90602-SX0-003	339	23
90603-S2A-003	339	25
90604-PCY-000	98	18
90609-PC8-000	105	15
90610-SR3-003	259	20
	262	28
	293	19
90610-SX0-003	275	15
90611-SM4-013	259	21
90634-PA0-000	123	27
	125	29
90651-538-000	202	27
	211	24
	214	23
	215	24
	217	15
90652-S2A-003	175	23
90654-SA5-003	256	9
90657-SH3-013	289	11
90661-S2A-003	181	32
90661-SL5-003	183	8
90662-SB2-003	351	38
90663-SB0-003	320	38
90664-SB3-003	305	36
90665-SB2-003ZQ	245	23
		24
90665-SM4-000	176	10
	353	21
90666-S84-A01	250	25
	255	22
	259	22
	262	29
90666-SDA-A01	285	18
90666-SM4-003	152	10
	179	8
	254	21
	279	16
90667-S0D-003YN	245	17
90667-S0D-003ZC	287	11
90667-S0D-003ZH	245	17
		22
		23
		24
	275	16

部 品 番 号 索 引

部品番号	頁	見出
90667-S0D-003ZH	287	11
90667-S0D-003ZJ	245	17
		23
		24
	275	16
90667-S0D-003ZQ	245	17
		23
		24
	275	16
90667-S0D-003ZT	245	17
		23
		24
90667-S0D-003ZV	245	17
		23
		24
90667-SL4-003	279	16
90671-S0D-003ZF	287	7
90671-S0D-003ZK	287	7
	364	15
90672-SL0-003	245	18
90675-SA5-003	319	30
90676-SE0-000	245	19
90679-679-004	61	31
	62	22
90681-693-000	250	26
90681-SG0-000	189	40
	197	24
90682-SB0-003	337	16
90686-692-003	353	22
90687-SB0-013	339	26
90700-SB0-003	119	34
90700-SDA-003	119	34
	121	39
90701-SX0-003	219	32
	223	30
90702-PE0-000	86	14
90703-PE0-000	86	15
90704-PT0-000	93	15
90770-S30-000	250	27
90810-SB2-660	246	5
90851-S2A-003	335	26
90851-SJ4-000	363	23
90851-SR3-981	134	5
90852-671-003	247	21
90852-SB5-003	246	6
91000		
91001-PCZ-003	193	28
91002-PCY-003	104	17
91002-PCZ-003	193	29
91003-PCY-003	104	18
91003-PCZ-003	193	30
91004-PCY-005	105	16
91005-PCY-003	101	14
91006-PCX-008	94	7
91102-PCY-003	105	17
91104-P21-008	106	19
91104-PCY-003	105	18

部品番号	頁	見出
91105-PCY-003	104	19
91106-PY5-008	104	20
91107-PCY-003	104	21
91107-PCY-013	104	21
91109-PCY-003	104	22
91110-PCY-003	106	20
91111-PCY-003	106	21
91123-PCY-004	101	15
91124-PCY-004	101	16
91201-PCY-003	101	17
91201-PCZ-003	193	31
91202-PCZ-003	193	32
91209-PCY-003	107	10
91211-PH8-T01	106	22
91212-PCX-003	82	9
91212-PCY-003	106	23
91214-PCX-003	86	16
91216-PG1-005	96	4
91301-PCX-003	81	23
91301-PCY-003	101	18
91301-PLC-000	63	23
91301-PM7-003	61	32
91302-PCY-003	101	19
91302-PNA-003	63	24
91303-PK2-005	61	33
91304-PR7-A51	61	32
		58
91307-PK2-005	61	34
91307-PN4-000	126	15
91307-RTA-005	63	25
91308-PCX-004	82	10
91309-PX4-003	98	19
91312-P13-000	107	11
91316-PE7-730	84	16
91319-PAA-A01	79	23
91333-PCX-003	76	10
	82	11
91333-PNA-003	77	10
	82	22
91353-S2A-000	239	16
91355-S2A-010	239	17
91401-SDC-000	123	42
	125	30
91402-SDC-000	123	34
	125	31
91405-679-004	74	5
	75	3
91405-PD1-004	119	35
91405-PE9-003	110	25
91405-PH7-003	109	15
91405-PK1-003	183	9
91405-SDA-000	119	42
	121	40
91406-SAA-000	63	26
	112	9
91406-SAA-J00	112	9
91406-SL4-931	123	28
91408-SDB-000	112	10
91409-SZ3-003	123	28

部品番号	頁	見出
91476-SB6-003	155	8
91501-S04-003	289	16
91501-S1K-003	339	27
91501-S3A-000	246	7
91501-SF1-003	246	7
91501-STK-003	339	27
91502-S2A-003	304	13
91502-S84-A01	339	28
91503-SK7-013	266	53
	304	14
	364	16
91503-SS0-003	339	29
91503-SZ3-003	319	32
	337	17
	339	30
91504-SD5-901	275	17
91505-ST7-003ZA	287	8
	289	12
91505-ST7-003ZD	287	8
91505-ST7-003ZN	289	12
91505-ST7-003ZP	289	12
91506-P01-003	65	15
	70	10
	116	26
91506-RTA-003	70	10
91507-693-003	135	30
	168	8
91507-P01-003	64	15
	71	20
	116	20
		26
91507-RTA-003	71	20
91507-SAA-003	135	35
91507-SL9-003	135	24
91507-SNA-003	135	29
91512-SR3-004	299	16
91512-SX0-003	119	36
	121	41
	337	18
91516-SM4-013	356	21
91522-SM4-003	175	24
91525-S2A-003	304	15
91531-S04-003	135	31
	167	7
	168	9
	176	11
	367	12
	370	17
91531-S84-003	176	12
91531-SR3-003	135	36
91531-SW5-003	71	22
91531-SZ5-003	360	13
91533-S04-003	70	12
	135	32
	266	54
	297	7
	310	13
	357	22
	368	13

部品番号	頁	見出
	370	19
91536-SR3-003	114	11
91536-SS0-J01	363	24
91539-SS0-003	175	25
91540-S0A-003	135	19
	367	13
	370	20
91540-S30-003	134	7
	155	9
	167	8
	168	10
	176	17
	297	8
91540-SV4-003	134	6
	342	27
	363	25
91541-S0A-003	135	20
	272	10
	367	14
	370	21
91541-S2A-003	183	10
91541-S6M-003	177	20
91545-S2A-003	134	9
91545-SE0-003	270	14
	272	11
	289	16
91545-SV4-003	134	8
91547-SH3-003	134	10
91548-S84-003	134	11
91548-SV4-003	135	25
91550-S10-013	287	9
91550-SS0-003	289	13
91550-ST0-003	135	12
91551-PNA-003	71	23
91551-S10-003	287	10
91551-SD5-003	114	12
91551-SE0-003	155	15
91551-SF4-003	82	12
91551-SW5-003	135	13
91552-SH5-003ZE	339	31
91552-SH5-003ZF	339	31
91552-SS0-003	135	14
91555-SM4-003	297	7
	357	33
91557-S10-003	135	15
		33
91558-PFD-003	98	20
91558-SE3-003	339	32
91558-SM4-003	71	21
91558-ST5-003	71	13
91559-PAA-A01	71	14
91559-ST5-003	135	16
91560-S04-003	245	20
91560-S6A-003	289	19
91560-S84-A01	279	17
	289	14
		19
	364	17
91560-S84-A11	275	19

部品番号	頁	見出
91560-SZ3-003	275	18
	279	17
	289	14
		19
91561-S04-J01	363	26
91561-SM4-013YA	280	18
91561-SM4-013YB	280	18
91561-SM4-013ZA	280	18
91562-SM4-013	353	23
91563-S2A-003	304	16
91563-S2A-013	304	16
91563-SF4-003	167	9
	168	11
91565-S0X-003	135	17
	165	38
91565-SEL-003	135	37
91566-SM4-003	155	13
91566-SR2-013	304	17
91567-S2A-003	269	92
91567-SR2-013	266	55
	304	18
	353	24
91568-SR2-003	353	25
91568-SX0-003	340	6
	363	27
91569-SX0-013	340	7
	363	28
91577-SS0-003	135	34
91580-SM4-003	342	28
	363	29
91590-SJ6-003	270	9
	272	12
91594-S2A-930	119	37
91594-S2A-A50	121	42
91595-S2A-931	119	38
91595-S2A-A51	121	43
91598-S84-A01	123	30
	125	32
91599-S0A-003	123	31
	125	33
91599-S2A-931	123	25
	125	34
91601-SB4-000	353	26
91601-SH3-013	119	39
	121	44
91603-SK7-000	246	8
91605-S2A-003	267	56
91606-S2A-003	364	18
91611-SM4-003	246	9
91616-S30-000	246	10
91617-S2A-000	268	83
91617-SB6-000	135	18
91618-SA5-000	246	17
91625-SE0-000	247	19
91626-SP0-003	280	19
	351	39
91640-SM4-003	152	11
	159	23
	179	9

部品番号	頁	見出
	250	28
	259	29
	262	30
91641-SM4-003	250	29
	259	23
	262	31
	275	20
	285	11
91651-SL4-003	304	19
91657-SP0-000	246	11
	353	27
91751-S30-003	165	13
91755-SX0-010	165	14
91902-SB2-003	177	21
	335	27
	367	15
	368	14
	370	22
92000		
92201-10030-0H	199	26
92201-10070-0J	199	27
92301-05025-0H	206	20
92800-12000	98	21
92800-20000	98	22
92900-06012-1B	57	9
92900-06020-0E	79	24
92900-08022-1B	61	35
92900-08025-1B	79	25
92900-08035-1B	61	36
92900-08050-1B	63	27
93000		
93401-06012-08	335	28
93401-06016-08	339	33
93401-08016-08	267	64
93402-05014-08	200	8
93402-06010-08	323	50
93402-06012-08	212	25
	214	24
	216	25
93402-06014-08	170	20
93402-08016-08	165	39
93402-08020-08	212	26
	214	25
	216	26
93402-08025-08	217	16
93402-10020-08	219	33
	223	31
93403-05020-08	63	28
93403-06010-08	166	40
93403-06012-04	320	42
	359	9
93403-06012-08	165	15
	166	41
	189	41
	199	28

部 品 番 号 索 引

部品番号	頁	見出
93403-06012-08	209	6
	210	6
	217	17
	219	34
	223	32
	351	40
93403-06016-04	123	32
	163	47
	361	20
		21
		25
93403-06016-05	163	47
93403-06016-08	155	17
	165	15
		27
	166	42
	212	27
	214	26
	216	27
	240	14
	357	23
	361	21
		25
93403-06020-08	162	31
	223	33
	357	24
93403-08016-08	217	18
	335	37
93404-06016-04	127	16
	319	27
	339	34
		36
	359	12
93404-06016-08	250	30
	251	39
	333	39
	368	15
	370	23
93404-06020-08	165	16
	363	30
93404-06025-08	209	7
93404-08020-08	284	8
	333	40
93405-06012-04	119	40
	121	45
93405-06012-08	116	21
	165	17
	208	4
	209	8
	329	35
	342	29
93405-06014-08	209	8
	210	7
93405-06016-04	125	35
	144	24
	146	26
	319	22
93405-06016-05	339	36
93405-06016-07	199	29

部品番号	頁	見出
	357	25
93405-06016-08	111	9
	112	11
	123	33
	125	36
	155	10
	162	32
		40
	166	45
	175	26
	319	33
	353	28
93405-06020-08	170	21
93405-08016-08	250	31
	333	41
	342	30
93405-08020-08	250	32
	251	36
93405-08025-08	319	34
93405-10020-07	295	10
	296	10
93405-10020-08	295	10
	296	10
93406-08016-08	199	30
	267	64
	333	42
93407-10025-08	319	35
93500-05008-0A	155	11
	178	5
93500-06020-0A	353	29
93600-04008-0G	267	71
93600-06012-0G	267	57
93600-06014-0H	189	42
	197	25
93600-06016-0A	353	30
93600-06016-0G	267	58
93600-06020-0G	363	31
93600-06028-0A	351	41
93891-04012-07	259	24
	262	32
93891-05012-08	151	19
	255	23
93891-06016-08	250	33
93892-04012-08	58	6
	217	19
93892-05010-07	113	5
93892-05010-08	113	5
93892-05012-08	189	43
	197	26
93892-06016-07	267	59
93893-04006-08	155	12
93893-04008-08	359	13
93893-05016-08	61	38
93894-06010-07	267	60
93901-15380	319	36
93901-22120	351	52
93901-22320	179	10
93901-24380	310	14
93901-24420	182	19

部品番号	頁	見出
93901-25220	119	41
	121	46
93901-32220	280	20
93901-32420	151	20
	280	21
93901-44680	245	21
93903-252G0	304	20
	319	37
93903-42180	282	42
93903-442G0	365	19
93903-44380	157	23
	159	21
	255	24
93903-443G0	267	61
	268	89
93903-443J0	267	62
	365	20
93903-44420	178	6
93903-445G0	365	21
93903-45220	176	13
	351	42
93903-45520	280	22
	351	43
93904-35380	181	26
93913-14120	256	10
	281	26
93913-14180	259	28
93913-14220	135	21
	152	12
	179	11
	275	21
	280	23
	282	42
93913-14280	255	24
	262	33
	276	28
93913-14320	152	13
93913-143G0	357	47
93913-14420	177	22
	227	15
	229	16
	250	34
	256	11
93913-14480	152	13
	167	10
	168	12
	250	35
	259	25
	262	34
	275	22
	284	9
93913-15210	135	21
93913-24120	255	25
93913-24220	176	14
94000		
94001-08080-0S	206	21
94001-10080-0S	199	35

部品番号	頁	見出
94001-14080-0S	234	22
	237	15
94002-08080-0S	170	22
94002-10000-0S	199	31
94002-12080-0S	199	36
94030-12280	234	23
	237	16
94050-05080	147	12
	148	15
	357	26
94050-06000	57	10
	61	39
	267	63
	275	23
	284	10
94050-06050	361	22
94050-06080	63	29
	114	13
	129	13
	166	43
	289	18
	357	48
	358	12
94050-08000	61	40
94050-08080	57	11
	58	7
	61	41
	63	30
	202	28
	204	26
	206	22
	325	13
	358	13
94050-10080	195	15
	199	32
	326	15
94050-12080	325	14
94070-08080	67	9
	199	33
	202	29
	204	27
	206	23
	295	11
	296	11
94071-05050	365	22
94071-06080	208	5
	310	15
	357	27
94071-08050	343	31
94071-08080	182	20
	343	31
94109-12000	98	23
94109-14000	74	9
	75	4
	86	17
	98	24
94109-20000	98	25
94111-08800	170	23
	206	24

部品番号	頁	見出
94111-10800	189	44
94201-30220	219	35
	223	34
	235	24
	237	17
94301-08100	82	13
	84	17
94301-08140	240	15
94301-10120	84	18
94301-10160	79	26
94301-12200	86	18
94301-14200	79	27
	96	5
	98	26
	102	9
94303-04065	93	16
94305-30162	255	26
94305-50222	108	15
94305-50252	107	12
94401-13120	81	24
94510-15000	73	25
94540-06014	353	31
95000		
95002-02104	123	42
95002-02124	111	10
	123	34
95002-41050-08	119	42
95002-41200-04	59	8
	74	6
	75	5
95002-41250-04	90	10
	91	11
	111	11
95005-12060-10	74	7
	75	6
95005-35050-10	59	9
95005-35070-10	59	10
95005-35160-10	59	11
95005-35200-10	113	7
95005-35265-10	113	8
95005-75230-10	75	7
95550-07000	247	18
95550-10000	246	12
95551-11000	246	13
95551-15000	246	14
95551-20000	246	15
	339	35
95551-25000	246	16
95701-06008-08	61	42
	63	31
95701-06010-08	116	25
	199	34
	323	50
95701-06012-00	59	12
	61	43
	102	10
95701-06012-02	123	35

部品番号	頁	見出
	304	21
95701-06012-08	58	8
	61	44
	63	32
	71	15
	79	28
	88	15
	91	12
	102	10
	109	16
	111	12
	112	12
	114	14
	123	35
	125	37
	127	17
	129	15
	133	15
	162	33
	200	9
	251	40
	304	21
	325	15
	343	32
95701-06014-00	61	45
95701-06014-08	86	19
	90	11
	91	13
	116	22
95701-06016-07	363	33
95701-06016-08	63	33
	84	19
	102	11
	113	10
	200	10
	219	36
	223	35
	240	16
	343	33
95701-06016-18	176	15
95701-06018-07	77	11
95701-06018-08	79	29
	82	14
	99	27
95701-06020-00	61	54
95701-06020-07	76	11
95701-06020-08	82	15
	88	16
	165	19
	239	18
95701-06025-05	361	23
95701-06025-08	66	3
	81	25
	84	20
	88	17
	200	11
95701-06028-08	57	12
95701-06030-05	361	24
95701-06030-08	84	21

部 品 番 号 索 引

部品番号	頁	見出
95701-06035-08	82	16
	86	20
95701-06045-08	84	22
95701-06050-08	79	30
	82	17
	87	21
95701-06065-08	87	22
95701-08012-08	61	46
	125	38
95701-08014-08	190	6
95701-08016-08	65	16
	114	15
	326	13
95701-08020-08	84	23
	235	25
	237	18
95701-08025-08	231	12
	235	26
95701-08028-08	61	47
	63	34
	67	10
95701-08030-08	88	18
	204	25
95701-08035-08	358	14
95701-08040-08	57	13
	87	23
	99	28
	101	20
95701-08050-08	58	9
	88	19
	99	29
	101	21
95701-08055-08	87	24
95701-08060-08	88	20
95701-08075-08	84	24
95701-08090-00	79	31
95701-08140-08	84	25
95701-10016-08	61	48
	63	35
	194	14
	326	14
95701-10025-08	61	49
	63	36
	325	16
95701-10028-08	65	17
95701-10030-08	65	17
	108	16
95701-10040-08	67	11
95701-10045-08	82	18
	89	21
95701-10060-08	67	12
95701-10080-08	67	13
95701-10095-08	67	14
95701-12025-08	219	37
95701-12065-08	67	15
95701-12080-08	67	16
95801-06030-08	240	17
95801-08016-08	267	64
	335	29
95801-08020-08	363	34
95801-08025-08	202	31
	204	28
95801-08040-08	212	28
	214	27
	216	28
95801-08065-08	104	23
95801-10050-08	82	19
95801-10080-08	325	17
95801-10085-08	61	50
	63	37
	67	17
95801-10100-08	89	22
95801-10140-08	67	18
96000		
96001-06012-00	357	49
96001-06016-00	99	30
96211-10000	99	31
	108	17
96220-20080	81	26
96600-06018-07	76	12
	77	12
96700-08032-07	79	32
96700-08080-08	67	19
98000		
98079-571BH	66	4
98079-571CH	66	4
98200-40750	162	34
	165	20
98200-41000	162	35
	165	21
98200-41500	162	36
	165	22
98200-42000	162	37
	165	23
98200-43000	163	50
99000		
99003-30000	312	15
99003-50000	312	16

部 品 名 索 引

部 品 名	頁	見出
〔 ア 〕		
アーマチュアCOMP.	72	6
アーム, ウインドシールドワイパー	169	13
		14
アーム, L.	189	33
アーム, R.	189	24
アームレスト, センターコンソール	261	12
アームA, シフト	107	3
アームASSY., ロッカー	83	1
アームASSY., L. フロントアッパー	219	16
アームASSY., L. フロントロアー	219	12
アームASSY., R. フロントアッパー	219	15
アームASSY., R. フロントロアー	219	11
アームB, シフト	107	5
アームCOMP., カムチエンテンショナー	80	17
アームCOMP., L. フロントアッパー	219	16
アームCOMP., L. フロントロアー	219	12
アームCOMP., L. リヤーアッパー	223	17
アームCOMP., L. リヤーコントロール	222	11
アームCOMP., L. リヤーロアー	222	13
アームCOMP., R. フロントロアー	219	11
アームCOMP., R. リヤーアッパー	223	16
アームCOMP., R. リヤーコントロール	222	10
アームCOMP., R. リヤーロアー	222	12
アウトレット, ヒータードライバー	256	6
アウトレットASSY., バッセンジャー	254	19
アウトレットASSY., リヤーエアー	335	23
アウトレットASSY., L. ドライバー	252	2
アウトレットASSY., R. ドライバー	252	3
アクチュエーターセット, L.	308	4
アクチュエーターセット, R.	308	3
アクチュエーターASSY., ドアーロック	344	5
	347	23
アクチュエーターASSY., トランク	357	30
アクチュエーターASSY., L. フロントドアー ロック	347	23
アジャスター, L. アウタースライド	296	5
アジャスター, L. インナースライド	296	6
アジャスター, L. リクライニング	296	3
アジャスター, R. アウタースライド	295	5
アジャスター, R. インナースライド	295	6
アジャスター, R. リクライニング	295	3
アジャスターユニット, ヘッドライト	146	28
アシュトレイASSY., L. リヤードアー ライニング	261	18
アダプター	143	9
	145	8
アブソーバー, フロントバンパー	316	14
アンテナASSY., オートラジオ	176	3
アンテナASSY., GPS	154	7
	155	7
〔 イ 〕		
イグナイター, HID	145	12
イコライザー	217	6
イモビライザーシヨンユニット	151	25
インジェクターASSY., フューエル	62	1
インシュレーター	176	8
インシュレーター, エバポレーターアッパー	180	8
インシュレーター, エバポレーターロアー	180	9
インシュレーター, ダッシュボード	241	2
インシュレーター, チエンジレバー	240	12
インシュレーター, フューエルハウジング	288	2
インシュレーター, フューエルメインテナンスリッド	288	3
インシュレーター, フロントチエンジレバー	246	2
インシュレーター, フロントフロアートンネル	246	1
インシュレーター, ボンネット	338	11
インシュレーター, リヤートンネルサイド	241	5
インシュレーター, ロアー	181	28
インシュレーター, ロールバーフレーム	241	3
インシュレーター, L. トンネルサイド	241	6
インシュレーター, R. トンネルサイド	241	4
インターロックCOMP.	107	6
インナーCOMP., アシュトレイ	258	10
インバーターユニット, HIDシステム	143	5
〔 ウ 〕		
ウインドウCOMP.	270	7
ウエイト, バランス	185	12
	186	12
		13
	187	13
ウエザーストリップ, トランクリッド	356	16
ウエザーストリップ, ハードトップロアー	364	9
ウエザーストリップ, フロントルーフピラー	300	1
ウエザーストリップ, L. センターピラー	263	10
ウエザーストリップ, L. センターピラー アウター	263	3
ウエザーストリップ, L. ドアー	352	13
ウエザーストリップ, L. ドアーインナー	277	5
ウエザーストリップ, L. ルーフコーナードアー	263	9
ウエザーストリップ, L. ルーフサイドドアー	263	8
	364	12
ウエザーストリップ, R. センターピラー	263	7
ウエザーストリップ, R. センターピラー アウター	263	1
ウエザーストリップ, R. ドアー	352	9
ウエザーストリップ, R. ドアーインナー	277	4
ウエザーストリップ, R. ルーフコーナードアー	263	6
ウエザーストリップ, R. ルーフサイドドアー	263	5
	364	8
ウエッジ, ドアー	352	8
〔 エ 〕		
エクステンション, L. リヤーフエンダーロアー	335	41
エクステンション, L. リヤーホイールアーチ	331	13
エクステンション, R. リヤーフエンダーロアー	335	39
エクステンション, R. リヤーホイールアーチ	330	7
エクステンションCOMP., L. リヤーフエンダー ロアー	334	11
エクステンションCOMP., R. リヤーフエンダー ロアー	334	7
エクステンション、トーイングフック	311	1
エバポレーターセット	181	33
エバポレーターCOMP.	180	10
エレメント, アンテナ	176	4
エレメントCOMP., エアークリーナー	109	8
エンド, ダストカバー	221	10
	224	5
エンドセット, ラック	232	1
	236	1
エンドフレームCOMP., コミュテーター	72	2
エンドCOMP., タイロッド	233	15
	236	9
エンブレム, フロント	298	3
エンブレム, フロントセンター	299	14
エンブレム, リヤー	299	12
		18
エンブレム, リヤーセンター	298	4
	299	4
		15
エンブレムセット, サイド	299	5
		6
〔 オ 〕		
オイルシール	193	31
		32
オイルシール 16X26X6.5X7.1	107	10
オイルシール 28X43X7	96	4
オイルシール 40X60X9	101	17
オイルシール 43X58X8	82	9
オイルシール 80X98X10	86	16
〔 カ 〕		
ガード, ステアリングジョイント	230	4
ガード, フロントスプラッシュ	196	18
ガード, リヤースプラッシュ	189	27
カートリッジ, オイルフイルター	84	10
ガーニッシュ, チエンジレバーブーツ	261	14
ガーニッシュ, トランクシリンダー	354	6
	355	6
ガーニッシュ, リヤートレイ	288	6
	289	6
ガーニッシュ, L. サイド	244	13
ガーニッシュ, L. リヤーサイド	275	11
ガーニッシュ, R. サイド	243	11
	244	11
ガーニッシュ, R. リヤーサイド	274	9
ガーニッシュセット, L. フロントピラー	274	10
ガーニッシュセット, R. フロントピラー	274	8
ガーニッシュASSY., フロントルーフレール	273	4
ガーニッシュASSY., リヤー ウインドシールドロアー	364	2
ガーニッシュASSY., L. リヤートレイサイド	289	7
ガーニッシュASSY., L. リヤーピラー	364	4
ガーニッシュASSY., L. ロールバーロアー	284	5
ガーニッシュASSY., R. リヤートレイサイド	288	5
ガーニッシュASSY., R. リヤーピラー	364	3
ガーニッシュASSY., R. ロールバーロアー	283	3
ガーニッシュCOMP., L. ロールバー アッパー	284	4
ガーニッシュCOMP., R. ロールバー アッパー	283	2
ガイド, インレットバルブ	78	1
ガイド, エキゾーストバルブ	78	2
ガイド, オイルポンプチエン	84	2
ガイド, カムチエン	80	18
ガイド, サクシヨン	97	9
ガイド, ステアリングラック	233	7
ガイド, レリーズベアリング	102	1
ガイド, L. ケーブル	265	37
ガイド, L. シートベルト	293	13
ガイド, R. ケーブル	265	36
ガイド, R. シートベルト	291	4
ガイドASSY., ピストン	207	33
ガイドCOMP., ステアリングラック	233	7
	238	4
カウルトップASSY.	339	15
カウンターシヤフト	105	1
ガスケット, インテークマニホールド	60	10
	62	7
ガスケット, ウオーターポンプ	88	2
ガスケット, エキゾーストパイプ	115	11
ガスケット, エキゾーストフレキシブル	115	8
ガスケット, エキゾーストマニホールド	64	3
ガスケット, サイレンサー	62	5
	122	2
ガスケット, シリンダーヘッド	78	6
ガスケット, シリンダーヘッドサイドカバー	78	8
ガスケット, スロットルボディ	57	3
	58	1
ガスケット, ベース	147	13
ガスケット, ロアーケース	58	4
ガスケット, L. ベース	148	17
ガスケット, R. ベース	148	4
ガスケットキット, シリンダーブロック	95	2
ガスケットキット, シリンダーヘッド	95	1
ガセット, L. コーナー	331	17
ガセット, L. フロントサブフレーム	326	3
ガセット, R. コーナー	331	16
ガセット, R. フロントサブフレーム	326	2
カップホルダーセット	260	7
カップホルダーCOMP.	258	6
カップA, ピストン	201	14
カップB, ピストン	201	15
カバー	72	9
	156	10
	158	10
	356	15
カバー, アッパー	160	12
	161	19
カバー, アンカー	297	10
カバー, イグニッシヨンコイル	76	3
		13
	77	3
カバー, インテークマニホールド	62	8
カバー, エアーガイドプレート	338	3
カバー, ギヤーハウジング	239	8
カバー, キヤニスター	122	10
	124	14

部 品 名 索 引

部 品 名	頁	見出
カバー, コラムアッパー	253	16
	254	16
カバー, サーモスタット	88	6
カバー, シリンダーヘッドサイド	78	7
カバー, ステー	310	8
カバー, スプリング	268	86
カバー, ソケット	258	3
	260	3
カバー, ダスト	221	9
	224	4
カバー, ドアースイッチ	199	24
カバー, バッテリー	151	27
カバー, パワーリレー	165	13
カバー, ピニオンダスト	233	11
	239	20
カバー, ピボット	240	7
カバー, フットレスト	199	23
カバー, フロントアンダー	336	9
カバー, フロントシートクッショントリム	291	5
	292	5
カバー, フロントトーイングフック	315	4
	316	4
	320	43
	321	43
カバー, フロントフューエルパイプ	122	19
	124	22
カバー, ベアリング	67	5
	68	10
	82	6
カバー, ヘッドレスト	292	8
カバー, ホーンプレート	227	8
	229	8
カバー, ボディ	227	7
	229	7
カバー, ラバー	143	10
	145	10
カバー, リヤーウインドシールドハーネス ホルダー	271	2
カバー, リヤーエンド	68	9
カバー, リヤートーイングフック	319	16
	321	47
	322	47
	323	47
カバー, リヤーフューエルパイプ	122	20
	124	23
カバー, ロアー	161	15
		17
カバー, L. バック	148	11
カバー, L. フロントコンソール	249	15
カバー, L. フロントシートバックトリム	293	11
カバー, L. フロントボウ	267	68
カバー, L. ボンネットヒンジ	339	17
カバー, L. リクライニング	293	16
カバー, R. バック	148	8
カバー, R. フロントコンソール	249	14
カバー, R. フロントシートバックトリム	290	2
	291	2
カバー, R. フロントボウ	267	67
カバー, R. ボンネットヒンジ	339	16
カバー, R. リクライニング	292	10
カバー, VGS ECU	165	25
カバーA, エキスパンションバルブ	180	12
カバーASSY., コラムロアー	254	17
カバーASSY., パッセンジャー インストルメントロアー	253	15
カバーB, フューエルコネクター	124	3
カバーCOMP., アクセルペダルセンサー	200	7
カバーCOMP., アッパー	115	5
	160	12
カバーCOMP., インテークマニホールド	60	11
カバーCOMP., ウオーター	88	10
カバーCOMP., エアークリーナー	109	4
カバーCOMP., シリンダーヘッド	76	2
	77	2
カバーCOMP., リヤー	100	5
カバーCOMP., ロアー	115	4
カバーCOMP., L. バック	143	14
	145	16
カバーCOMP., R. バック	143	11
	145	11
カバーCOMP. A, エキゾーストマニホールド	64	4
カバーCOMP. B, エキゾーストマニホールド	64	5
カバーCOMP. C, エキゾーストマニホールド	64	6
カプラー	136	10
		11
		14
	138	11
		12
	139	15
	140	5
		6
		7
		8
		9
		11
	141	3
		4
		5
	142	4
		5
		6
		7
		8
		9
カプラー, ウオータープルーフ	136	9
		12
		13
	137	15
	138	10
		13
		14
	139	16
カムシャフトCOMP., インレット	80	3
カムシャフトCOMP., エキゾースト	80	6
カラー	169	4
	209	2
	282	40
カラー, アイドルギヤー	80	10
カラー, アイドルプーリー	82	5
カラー, アクチュエーターマウント	200	1
カラー, インテークマニホールドカバー マウンテイング	60	13
カラー, エアークリーナーマウンテイング	109	6
カラー, エアーポンプベース	114	16
カラー, クラッチストップ	72	16
カラー, ダンパーマウンテイング	221	13
	224	7
カラー, デイスタンス 28X35X35.2	103	14
カラー, デイスタンス 31X40X38X51X5	105	10
カラー, デイスタンス 35X42X69	103	13
カラー, ペダル	198	13
カラー. フロントロアーアーム	219	13
ガラスセット, フロントウインドシールド	340	2
ガラスセット, リヤーウインドシールド	362	2
ガラスASSY., L. ドアー	342	13
ガラスASSY., R. ドアー	342	12
〔 キ 〕		
キー 4.5X38.5	93	15
キー, イグニッションション	150	7
		9
キー, ウッドラフ 13X12	81	24
キー, ブランク	150	6
		8
キーCOMP.	151	24
キーCOMP., イモビライザー	151	23
ギヤー, オイルポンプ	97	6
ギヤー, カウンターシャフトセカンド	105	4
ギヤー, カウンターシャフトリバース	105	5
ギヤー, カウンターシャフトロー	105	3
ギヤー, セカンダリードライブ	105	2
ギヤー, メインシャフトシックスス	103	10
ギヤー, メインシャフトフイフス	103	9
ギヤー, メインシャフトフオース	103	6
ギヤー, リバースアイドル	103	7
ギヤーセット, ファイナル	192	9
ギヤーASSY., インターナル	72	10
ギヤーASSY., エキゾーストカム	80	2
ギヤーASSY., カムインテーク	80	1
ギヤーCOMP., カムアイドラー	80	11
ギヤーCOMP., プラネタリー	72	11
ギヤーCOMP., メインシャフトサード	103	5
キャッチャーセット, L. ボディイサイド	362	18
キャッチャーASSY., L. ボディーサイド	362	17
キャッチャーASSY., R. ボディーサイド	362	16
キャップ, アルミホイールセンター	187	14
キャップ, インストルメントパネルステー	248	5
キャップ, エンド	267	69
キャップ, ガーニッション	285	12
キャップ, サンルーフメインテナンス	275	25
キャップ, シーリング	123	27
	125	29
キャップ, ストッパー	269	95
キャップ, スルーアンカー	297	9
キャップ, ソケット	258	4
	260	4
キャップ, タッピングスクリュー	259	32
	262	25
キャップ, ハブユニット	196	4
キャップ, バルブ	360	15
		16
キャップ, ブリーダースクリュー	189	35
	196	6
	201	2
	203	2
キャップ, ライニングマウント	353	22
キャップ, リザーブタンク	127	2
キャップ, L. ウエザーストリップセンター ピラーアウター	263	4
キャップ, R. ウエザーストリップセンター ピラーアウター	263	2
キャップユニット, マウス	171	5
キャップA, ボディイカバー	227	5
	228	5
キャップA, L. グリップ	279	13
キャップA, R. グリップ	277	8
キャップASSY., アルミホイールセンター	187	14
		19
キャップASSY., オイルフイラー	76	5
	77	5
キャップASSY., フロアーメインテナンス ホール	119	28
	121	33
キャップB, ピボット	169	11
キャップB, ボディイカバー	227	6
	229	6
キャップB, L. グリップ	279	14
キャップB, R. グリップ	277	9
キャップCOMP., フューエルフイラー	117	18
	118	18
	121	25
キャップCOMP., ラジエター	126	9
キャップCOMP., リザーブタンク	202	25
	204	23
	206	13
	207	27
キャニスターASSY.	122	4
	124	6
キャリパーサブASSY., L. フロント	196	11
キャリパーサブASSY., L. リヤー	188	7
キャリパーサブASSY., R. フロント	196	10
キャリパーサブASSY., R. リヤー	188	6
キャリパーセット	196	1
	371	2
キャリパーセット, リヤー	188	1
	371	3
キャリヤーASSY., デイファレンシヤル	191	4
キャリヤーASSY., リヤーデイファレンシヤル	191	8
	192	8
〔 ク 〕		
クーラー, エンジンオイル	84	12
クッション	253	13
クッション, サイドゲート	362	7

部　品　名　索　引

部　品　名	頁	見出
ｸﾂｼｮﾝ,ﾄﾗﾝｸﾋﾝｼﾞ	355	7
ｸﾂｼｮﾝ,ﾌｭｰｴﾙﾌｲﾗｰﾘｯﾄﾞ	335	19
ｸﾂｼｮﾝ,ﾎﾞﾝﾈｯﾄ	338	13
ｸﾂｼｮﾝ,ﾗｼﾞｴﾀｰﾏｳﾝﾃｲﾝｸﾞｱｯﾊﾟｰ	127	15
ｸﾂｼｮﾝ,ﾗｼﾞｴﾀｰﾏｳﾝﾃｲﾝｸﾞﾛｱｰ	127	14
ｸﾂｼｮﾝ,ﾗﾊﾞｰ	362	14
ｸﾂｼｮﾝ,ﾜｲﾔｰﾊｰﾈｽ	177	21
	335	27
	367	15
	368	14
	370	22
ｸﾂｼｮﾝﾘﾝｸﾞ,ｲﾝｼﾞｪｸﾀｰ	60	3
ｸﾂｼｮﾝA	268	83
ｸﾗｯﾁｾｯﾄ,ﾏｸﾞﾈﾁｯｸ	358	3
ｸﾗｯﾁCOMP.,ｵｰﾊﾞｰﾗﾝﾆﾝｸﾞ	72	7
ｸﾗﾝｸｼｬﾌﾄCOMP.	93	8
ｸﾗﾝｸASSY.,ﾛｯｸﾛｯﾄﾞ	348	29
ｸﾗﾝﾌﾟ,ｳｵｰﾀｰﾎｰｽ	88	12
ｸﾗﾝﾌﾟ,ｳｵｰﾀｰﾎｰｽﾛｱｰ	127	10
ｸﾗﾝﾌﾟ,ｴｱｰﾌﾛｰ	110	23
ｸﾗﾝﾌﾟ,ｴｱｰﾌﾛｰﾁｭｰﾌﾞ	109	13
ｸﾗﾝﾌﾟ,ｴﾊﾞﾎﾞﾚｰﾀｰｾﾝｻｰ	180	17
ｸﾗﾝﾌﾟ,ｹｰｽﾎｰﾙﾄﾞ	182	1
ｸﾗﾝﾌﾟ,ｽﾛｯﾄﾙﾜｲﾔｰ	198	6
	199	39
		40
ｸﾗﾝﾌﾟ,ﾁｭｰﾌﾞ	59	8
	63	26
	74	5
		6
	75	3
		5
	90	10
	91	11
	109	15
	111	11
	112	9
		10
	113	4
	119	35
		42
	121	40
	205	10
ｸﾗﾝﾌﾟ,ﾊｰﾈｽ	67	1
	100	4
ｸﾗﾝﾌﾟ,ﾋｰﾀｰ	114	12
ｸﾗﾝﾌﾟ,ﾋｰﾀｰﾎｰｽ	183	10
ｸﾗﾝﾌﾟ,ﾌｭｰｴﾙﾁｭｰﾌﾞ	119	34
		38
	121	39
		43
	123	28
ｸﾗﾝﾌﾟ,ﾌｭｰｴﾙﾊﾟｲﾌﾟ	123	31
	125	33
ｸﾗﾝﾌﾟ,ﾌｭｰｴﾙﾎｰｽ	123	28
	124	2
ｸﾗﾝﾌﾟ,ﾌﾞﾚｰｷﾊﾟｲﾌﾟ	211	15
	214	15
	215	14

部　品　名	頁	見出
ｸﾗﾝﾌﾟ,ﾎｰｽ	127	12
		18
ｸﾗﾝﾌﾟ,ﾚｼｰﾊﾞｰﾊﾟｲﾌﾟ	360	12
ｸﾗﾝﾌﾟA,ｴｱｰﾎｰｽ	60	19
ｸﾗﾝﾌﾟA,ｻｸｼｮﾝﾊﾟｲﾌﾟ	360	11
ｸﾗﾝﾌﾟD 15.5MM	206	18
ｸﾘｯﾌﾟ	258	7
	266	55
	304	17
		18
	353	24
	365	23
		24
ｸﾘｯﾌﾟ,ｱｯﾊﾟｰｱｰﾑ	219	32
	223	30
ｸﾘｯﾌﾟ,ｲﾝｼﾞｪｸﾀｰ	62	2
ｸﾘｯﾌﾟ,ｲﾝｼｭﾚｰﾀｰ	246	7
ｸﾘｯﾌﾟ,ｲﾝﾅｰﾌｪﾝﾀﾞｰ	119	36
	121	41
	289	16
	337	18
ｸﾘｯﾌﾟ,ｳｵｰﾀｰﾎｰｽ	59	3
	114	10
	127	11
	183	8
ｸﾘｯﾌﾟ,ｳｵｰﾀｰﾎｰｽ 24MM	183	9
ｸﾘｯﾌﾟ,ｳｵｯｼｬｰﾏｳｽ	275	17
ｸﾘｯﾌﾟ,ｴｱｰｸﾘｰﾅｰ	109	7
ｸﾘｯﾌﾟ,ｴｱｰｽｸｰﾌﾟｸﾞﾘﾙ	339	26
ｸﾘｯﾌﾟ,ｴｱｰﾌﾞﾘｰﾄﾞﾁｭｰﾌﾞ	119	34
ｸﾘｯﾌﾟ,ｶﾞｰﾆｯｼｭ	259	20
	262	28
	275	15
	293	19
ｸﾘｯﾌﾟ,ｶｳﾙﾄｯﾌﾟ	287	8
	289	12
	339	23
		24
ｸﾘｯﾌﾟ,ｶﾌﾟﾗｰ	70	12
	126	8
	135	17
		32
		37
	165	38
	266	54
	297	7
	310	13
	342	28
	357	22
		33
	363	29
	368	13
	370	19
ｸﾘｯﾌﾟ,ｹｰﾌﾞﾙ	61	31
	62	22
ｸﾘｯﾌﾟ,ｻｲﾄﾞｶﾞｰﾆｯｼｭ	245	20
ｸﾘｯﾌﾟ,ｻｸｼｮﾝﾊﾟｲﾌﾟ	114	11
ｸﾘｯﾌﾟ,ｼｰﾙﾗﾊﾞｰ	339	28
ｸﾘｯﾌﾟ,ｼﾞｮｲﾝﾄｶﾊﾞｰ	256	9

部　品　名	頁	見出
ｸﾞﾘｯﾌﾟ,ｽｸﾘｭｰﾄﾞﾗｲﾊﾞｰ	312	16
ｸﾘｯﾌﾟ,ｽﾃｱﾘﾝｸﾞｶﾊﾞｰ	245	19
ｸﾘｯﾌﾟ,ｽﾃｱﾘﾝｸﾞﾀｲﾛｯﾄﾞ	233	8
	236	2
ｸﾘｯﾌﾟ,ｽﾅｯﾌﾟﾌｲｯﾃｲﾝｸﾞ	152	10
	179	8
	250	25
	254	21
	255	22
	259	22
	262	29
	279	16
	285	13
		18
ｸﾘｯﾌﾟ,ｾﾝｻｰﾊﾟｲﾌﾟ	123	25
ｸﾘｯﾌﾟ,ﾁｭｰﾌﾞ	71	21
	111	10
	123	34
		42
	125	30
ｸﾘｯﾌﾟ,ﾁｭｰﾌﾞ 3.5	360	13
ｸﾘｯﾌﾟ,ﾁｭｰﾌﾞ 7MM	175	23
ｸﾘｯﾌﾟ,ﾁｭｰﾌﾞ&ｲﾝｼｭﾚｰﾀｰ	175	24
ｸﾘｯﾌﾟ,ﾁｭｰﾌﾞｳｵｯｼｬｰ	175	25
ｸﾘｯﾌﾟ,ﾁｭｰﾌﾞﾗｰ	299	16
ｸﾘｯﾌﾟ,ﾂｰｳｴｲﾊﾞﾙﾌﾞｶﾊﾞｰ	289	11
ｸﾘｯﾌﾟ,ﾄﾞｱｰｳｴｻﾞｰｽﾄﾘｯﾌﾟ	353	25
ｸﾘｯﾌﾟ,ﾄﾞｱｰﾓｰﾙﾃﾞｨﾝｸﾞ	304	15
ｸﾘｯﾌﾟ,ﾄﾞｱｰﾗｲﾆﾝｸﾞ	275	18
	279	17
	280	18
	289	14
		19
	364	17
ｸﾘｯﾌﾟ,ﾄﾘﾑ 7MM	245	17
		22
		23
		24
	275	16
	287	11
ｸﾘｯﾌﾟ,ﾄﾞﾚﾝﾎｰｽ	181	32
ｸﾘｯﾌﾟ,ﾄﾝﾈﾙｻｲﾄﾞ	244	14
	245	14
ｸﾘｯﾌﾟ,ﾊｰﾈｽﾊﾞﾝﾄﾞ	71	13
		14
	98	20
	134	6
		7
		8
		9
		11
	135	13
		19
		20
		29
	155	9
	167	8
	168	10

部　品　名	頁	見出
ｸﾘｯﾌﾟ,ﾊｰﾈｽﾊﾞﾝﾄﾞ	176	17
	177	20
	272	10
	297	8
	342	27
	363	25
	367	13
		14
	370	20
		21
ｸﾘｯﾌﾟ,ﾊｰﾈｽﾊﾞﾝﾄﾞｵﾌｾｯﾄ	135	16
ｸﾘｯﾌﾟ,ﾊﾞﾝﾄﾞ	134	10
	135	25
ｸﾘｯﾌﾟ,ﾊﾞﾝﾊﾟｰｾｯﾃｲﾝｸﾞ	320	39
ｸﾘｯﾌﾟ,ﾋﾟｽﾄﾝﾋﾟﾝ 1.6MM	92	5
ｸﾘｯﾌﾟ,ﾋﾟﾗｰｶﾞｰﾆｯｼｭ	259	21
	275	19
ｸﾘｯﾌﾟ,ﾌｲﾗｰﾁｭｰﾌﾞ	117	13
	120	20
ｸﾘｯﾌﾟ,ﾌｭｰｴﾙﾊﾟｲﾌﾟ	122	13
	123	25
		30
	124	17
	125	32
		34
	338	1
ｸﾘｯﾌﾟ,ﾌﾞﾘｰｻﾞｰﾁｭｰﾌﾞ	109	17
ｸﾘｯﾌﾟ,ﾌﾞﾚｰｷﾊﾟｲﾌﾟ	201	6
	203	6
	211	16
		17
		19
		20
	214	16
		17
		18
		19
	215	15
		16
		17
		18
ｸﾘｯﾌﾟ,ﾌﾞﾚｰｷﾎｰｽ	202	27
	211	24
	214	23
	215	24
	217	15
ｸﾘｯﾌﾟ,ﾎｰｽ	110	25
ｸﾘｯﾌﾟ,ﾎｰｽ 18.7MM	90	7
	91	8
ｸﾘｯﾌﾟ,ﾎﾞﾝﾈｯﾄｲﾝｼｭﾚｰﾀｰ	246	7
	339	27
ｸﾘｯﾌﾟ,ﾎﾞﾝﾈｯﾄﾜｲﾔｰ	339	32
ｸﾘｯﾌﾟ,ﾒｰﾀｰﾊﾟﾈﾙ	255	27
ｸﾘｯﾌﾟ,ﾓｰﾙﾃﾞｨﾝｸﾞ	304	13
ｸﾘｯﾌﾟ,ﾘﾀｰﾝﾊﾟｲﾌﾟ 6MM	123	24
	125	27
ｸﾘｯﾌﾟ,ﾘﾔｰｴｱｰｱｳﾄﾚｯﾄ	335	24
ｸﾘｯﾌﾟ,ﾘﾔｰｺﾝﾋﾞﾈｰｼｮﾝﾌﾟﾛﾃｸﾀｰ	356	21
ｸﾘｯﾌﾟ,ﾘﾔｰｻｲﾄﾞﾗｲﾆﾝｸﾞ	339	31

部 品 名 索 引

部品名	頁	見出
ｸﾘｯﾌﾟ, ﾘﾝｸﾞﾌﾟﾙ	287	9
ｸﾘｯﾌﾟ, ﾙｰﾌ 7MM	287	7
	364	15
ｸﾘｯﾌﾟ, ﾙｰﾌｱｰﾁ	155	8
ｸﾘｯﾌﾟ, ﾚｼｰﾊﾞｰﾊﾟｲﾌﾟ	360	13
ｸﾘｯﾌﾟ, ﾜｲﾔｰﾊｰﾈｽ	135	12
		14
		24
		30
		31
		34
		35
	167	7
	168	8
		9
	176	11
		12
	359	1
	367	12
	370	17
ｸﾘｯﾌﾟ, ﾜｲﾔｰﾊｰﾈｽｼｰﾙ	155	13
ｸﾘｯﾌﾟ, ﾜｲﾔｰﾊｰﾈｽﾌﾟﾛﾃｸﾀｰ	135	15
		33
ｸﾞﾘｯﾌﾟ, L.ﾄﾞｱｰﾗｲﾆﾝｸﾞ	279	12
ｸﾞﾘｯﾌﾟ, R.ﾄﾞｱｰﾗｲﾆﾝｸﾞ	277	7
ｸﾘｯﾌﾟ, SRSｶﾊﾞｰ	289	13
ｸﾘｯﾌﾟA, ﾁｭｰﾌﾞ	59	7
ｸﾘｯﾌﾟA, ﾊｰﾈｽﾊﾞﾝﾄﾞ	65	15
	70	10
	116	26
ｸﾘｯﾌﾟA, ﾊﾞﾝﾊﾟｰ	319	32
	337	17
	339	30
ｸﾘｯﾌﾟASSY., 8MM	270	14
	272	11
	289	16
ｸﾘｯﾌﾟB	214	28
	215	19
	269	92
ｸﾘｯﾌﾟB, ﾁｭｰﾌﾞ	61	26
ｸﾘｯﾌﾟB, ﾊｰﾈｽﾊﾞﾝﾄﾞ	64	15
	71	20
	116	20
		26
ｸﾞﾘｯﾌﾟCOMP.	226	2
	228	2
ｸﾞﾘﾙ, ﾌﾛﾝﾄﾊﾞﾝﾊﾟｰ	315	2
ｸﾞﾘﾙ, L.ﾂｲｰﾀｰ	281	31
		37
	282	37
ｸﾞﾘﾙ, R.ﾂｲｰﾀｰ	281	27
		36
ｸﾛｽ, ﾄｯﾌﾟ	270	11
	272	8
ｸﾛｽﾒﾝﾊﾞｰ, ﾌﾛﾝﾄｱｯﾊﾟｰ	328	26
ｸﾛｽﾒﾝﾊﾞｰCOMP., ﾌﾛﾝﾄﾛｱｰ	327	11
ｸﾛｽﾒﾝﾊﾞｰCOMP., ﾘﾔｰﾌﾛｱｰ	332	36
ｸﾛｽASSY., ﾄｯﾌﾟ	270	4
	271	4
ｸﾞﾛﾒｯﾄ	114	3
	121	26
	206	14
ｸﾞﾛﾒｯﾄ, ｳｵｰﾀｰﾊﾞﾙﾌﾞｹｰﾌﾞﾙ	182	11
ｸﾞﾛﾒｯﾄ, ｳｵｯｼｬｰﾁｭｰﾌﾞ	175	12
ｸﾞﾛﾒｯﾄ, ｳｵｯｼｬｰﾎｰｽ 32MM	135	18
ｸﾞﾛﾒｯﾄ, ｶｳﾙﾄｯﾌﾟ	339	21
		25
ｸﾞﾛﾒｯﾄ, ｽｸﾘｭｰ	266	53
	267	56
	304	14
	364	16
ｸﾞﾛﾒｯﾄ, ｽｸﾘｭｰ 4MM	152	11
	159	23
	176	10
	179	9
	245	18
	250	26
		28
		29
	259	23
		29
	262	30
		31
	275	20
	285	11
	353	21
ｸﾞﾛﾒｯﾄ, ｽｸﾘｭｰ 5MM	119	39
	121	44
	280	19
	305	36
	320	38
	337	16
	351	38
		39
ｸﾞﾛﾒｯﾄ, ﾀｲﾀﾞｳﾝ 20X35	246	5
ｸﾞﾛﾒｯﾄ, ﾁｭｰﾌﾞｳｵｯｼｬｰ	175	13
ｸﾞﾛﾒｯﾄ, ﾄﾞｱｰﾗｲﾆﾝｸﾞ	353	23
ｸﾞﾛﾒｯﾄ, ﾄﾞﾘｯﾌﾟ&ﾘﾃｰﾅｰ	304	19
ｸﾞﾛﾒｯﾄ, ﾄﾞﾚﾝﾎｰｽ	180	13
ｸﾞﾛﾒｯﾄ, ﾄﾞﾚﾝﾎｰﾙ 25MM	246	3
ｸﾞﾛﾒｯﾄ, ﾊﾞﾝﾊﾟｰｴﾝﾄﾞ	319	21
	320	41
ｸﾞﾛﾒｯﾄ, ﾊﾞﾝﾊﾟｰｾｯﾃｲﾝｸﾞ	319	38
ｸﾞﾛﾒｯﾄ, ﾋｰﾀｰﾊﾟｲﾌﾟ	183	6
ｸﾞﾛﾒｯﾄ, ﾌｭｰｴﾙﾌｲﾗｰﾊﾟｲﾌﾟ	117	17
	120	24
ｸﾞﾛﾒｯﾄ, ﾎﾞﾝﾈｯﾄｵｰﾌﾟﾝｽﾃｰ	339	22
ｸﾞﾛﾒｯﾄ, ﾎﾞﾝﾈｯﾄﾜｲﾔｰ	338	9
ｸﾞﾛﾒｯﾄ, ﾘﾔｰﾊｰﾈｽ	135	26
ｸﾞﾛﾒｯﾄ, ﾘﾝｸﾞ	287	10
ｸﾞﾛﾒｯﾄ, ﾜｯｸｽﾎｰﾙ 25MM	246	8
ｸﾞﾛﾒｯﾄ, PCVﾊﾞﾙﾌﾞ	74	4
ｸﾞﾛﾒｯﾄA, ﾌﾞﾚｰｷﾊﾟｲﾌﾟ	211	14
	214	14
	215	13
ｸﾞﾛﾒｯﾄASSY., ﾊｰﾄﾞﾄｯﾌﾟ ｳｴｻﾞｰｽﾄﾘｯﾌﾟ	364	18
ｸﾞﾛﾒｯﾄB, ｺﾝﾄﾛｰﾙﾜｲﾔｰ 16MM	246	17
〔 ｹ 〕		
ｹﾞｰｼﾞCOMP., ｵｲﾙﾚﾍﾞﾙ	76	7
	77	7
ｹｰｽ, L.ｲﾝｻｲﾄﾞ	347	25
ｹｰｽ, R.ｲﾝｻｲﾄﾞ	344	11
ｹｰｽｾｯﾄ, ｴｱｰｸﾘｰﾅｰ	109	3
ｹｰｽASSY.	156	7
	158	7
ｹｰｽASSY., ﾁｴﾝ	82	1
ｹｰｽASSY., ﾃﾞｲﾌｱﾚﾝｼｬﾙ	191	7
ｹｰｽASSY., ﾋｭｰｽﾞ	161	20
ｹｰｽCOMP., ｱｼｭﾄﾚｰ	260	11
ｹｰｽCOMP., ｸﾗｯﾁ	96	1
ｹｰｽCOMP., ｻｰﾓｽﾀｯﾄ	88	8
ｹｰｽCOMP., ﾄﾗﾝｽﾐｯｼｮﾝ	97	8
ｹｰｽCOMP., ﾛｱｰ	58	3
ｹｰﾌﾞﾙ	295	13
ｹｰﾌﾞﾙ, ｳｵｰﾀｰﾊﾞﾙﾌﾞｺﾝﾄﾛｰﾙ	182	10
ｹｰﾌﾞﾙ, ｻﾌﾞｱｰｽ	70	7
ｹｰﾌﾞﾙ, ﾌｭｰｴﾙﾘｯﾄﾞｵｰﾌﾟﾅｰ	335	21
ｹｰﾌﾞﾙ, EPSｷﾞｱｰﾎﾞｯｸｽｱｰｽ	132	9
ｹｰﾌﾞﾙASSY., ｽﾀｰﾀｰ	129	7
ｹｰﾌﾞﾙASSY., ﾊﾞｯﾃﾘｰｱｰｽ	129	8
〔 ｺ 〕		
ｺｱCOMP., ﾋｰﾀｰ	182	4
ｺｲﾙｾｯﾄ, ｿﾚﾉｲﾄﾞ	358	9
ｺｲﾙCOMP., ﾌﾟﾗｸﾞﾎｰﾙ	66	1
ｺｰﾄﾞ, ｲﾝﾃﾘｱﾗｲﾄ	132	7
ｺｰﾄﾞ, ﾃﾞﾌｵｯｶﾞｰｱｰｽ	366	1
	369	3
ｺｰﾄﾞ, ﾊｰﾄﾞﾄｯﾌﾟ	366	2
	369	4
ｺｰﾄﾞCOMP.	144	26
	145	14
ｺｯﾀｰ, ﾊﾞﾙﾌﾞ	83	9
ｺﾈｸﾀｰ, ﾀﾞｲｵｰﾄﾞ	134	3
	163	43
	369	2
ｺﾗﾑASSY., ｽﾃｱﾘﾝｸﾞ	230	1
ｺﾝｿｰﾙｾｯﾄ, ｾﾝﾀｰ	258	13
	259	13
	261	17
ｺﾝｿｰﾙｾｯﾄ, ﾘﾔｰ	259	17
	261	22
	262	22
ｺﾝﾀｸﾀｰASSY.	161	23
ｺﾝﾃﾞﾝｻｰCOMP.	135	22
	359	6
	368	1
	369	1
ｺﾝﾄﾛｰﾙﾕﾆｯﾄ	145	9
ｺﾝﾄﾛｰﾙﾕﾆｯﾄ, ｵｰﾄﾚﾍﾞﾘﾝｸﾞ ｴﾚｸﾄﾛﾆｯｸ	165	30
ｺﾝﾄﾛｰﾙﾕﾆｯﾄ, ｷｰﾚｽ	164	5
ｺﾝﾄﾛｰﾙﾕﾆｯﾄ, ｿﾌﾄﾄｯﾌﾟ	165	11
ｺﾝﾄﾛｰﾙﾕﾆｯﾄ, ﾄﾞｱｰ&ﾄﾗﾝｸﾛｯｸ& ｷｰﾚｽ	164	5
ｺﾝﾄﾛｰﾙﾕﾆｯﾄ, ﾅﾋﾞｹﾞｰﾀｰ ｴﾚｸﾄﾛﾆｯｸ	155	16
ｺﾝﾄﾛｰﾙASSY., ﾋｰﾀｰ	179	1
ｺﾝﾊﾞｰﾀｰCOMP.	115	2
ｺﾝﾌﾟﾚｯｻｰCOMP.	358	2
〔 ｻ 〕		
ｻｰｸﾘｯﾌﾟ	193	27
	201	5
	203	5
	205	6
ｻｰｸﾘｯﾌﾟ 26MM	195	12
ｻｰｸﾘｯﾌﾟ 34.2	98	18
ｻｰｸﾘｯﾌﾟ, ｲﾝﾀｰﾅﾙ 84MM	189	40
	197	24
ｻｰｸﾘｯﾌﾟ, ｴｷｽﾀｰﾅﾙ 15MM	73	25
ｻｰｸﾘｯﾌﾟ, ｴｷｽﾀｰﾅﾙ 35MM	358	7
ｻｰｸﾘｯﾌﾟ, ｴｷｽﾀｰﾅﾙ 45MM	358	6
ｻｰｸﾘｯﾌﾟ, ｺﾝﾄﾛｰﾙｱｰﾑ	219	18
	222	9
ｻｰｸﾘｯﾌﾟ, ﾛｱｰﾎﾞｰﾙ	219	17
	222	5
ｻｰﾐｽﾀｰ, ｴｱｺﾝ	180	16
ｻｰﾓｽﾀｯﾄASSY.	88	4
ｻｲﾚﾝｻｰ	265	31
ｻｲﾚﾝｻｰｾｯﾄ, ｴｷｿﾞｰｽﾄ	115	1
ｻﾌﾞｺｰﾄﾞ	136	1
		2
		3
		4
		5
		6
		7
		8
	137	18
	138	1
		2
		3
		4
		5
		6
		7
		8
		9
	139	19
	140	1
		2
		3
		4
	141	1
		2
	142	1
		2
		3
ｻﾌﾞｺｰﾄﾞ, ﾊｰﾄﾞﾄｯﾌﾟ	366	3
ｻﾌﾞｺｰﾄﾞ, ﾘﾔｰﾃﾞﾌｵｯｶﾞｰ	366	4

部　品　名　索　引

部　品　名	頁	見出
ｻﾌﾞｺｰﾄﾞ,ﾘﾔｰﾃﾞﾌﾛｽﾀｰ	271	1
ｻﾌﾞｺｰﾄﾞ,ﾚﾄﾛﾌｲｯﾄ	368	2
	369	5
ｻﾌﾞｺｰﾄﾞ,EPS	131	5
ｻﾌﾞｽｲｯﾁASSY.,ﾊﾟﾜｰｳｲﾝﾄﾞｳ	277	3
ｻﾌﾞﾊｰﾈｽ,ｸﾗﾝｸｾﾝｻｰ	82	21
ｻﾌﾞﾌﾚｰﾑCOMP.,ﾌﾛﾝﾄ	326	1
ｻﾎﾟｰﾄ,ﾅﾋﾞｹﾞｰｼｮﾝ	249	17
ｻﾎﾟｰﾄCOMP.,ﾘﾔｰﾗｲｾﾝｽﾎﾙﾀﾞｰ	335	16
ｻﾝﾊﾞｲｻﾞｰASSY.,L.	274	6
ｻﾝﾊﾞｲｻﾞｰASSY.,R.	273	5
	274	5
〔 シ 〕		
ｼｰﾄ,ﾁｪﾝｼﾞﾚﾊﾞｰﾎﾞｰﾙ	240	6
ｼｰﾄ,ﾊﾞﾙﾌﾞｽﾌﾟﾘﾝｸﾞ	83	8
ｼｰﾄ,L.ｱｳﾄｻｲﾄﾞﾊﾝﾄﾞﾙ	347	22
ｼｰﾄ,R.ｱｳﾄｻｲﾄﾞﾊﾝﾄﾞﾙ	344	4
ｼｰﾙ	256	13
	257	14
		15
ｼｰﾙ 50MM	247	19
ｼｰﾙ,ｲﾝｽﾄﾙﾒﾝﾄﾀﾞｯｼｭﾎﾞｰﾄﾞ	249	9
ｼｰﾙ,ｲﾝｽﾄﾙﾒﾝﾄﾌﾛﾝﾄ	249	8
ｼｰﾙ,ｴﾊﾞﾎﾟﾚｰﾀｰｱｳﾀｰ	180	15
ｼｰﾙ,ｶﾞｽｹｯﾄ	145	5
ｼｰﾙ,ｸﾗｯﾁﾏｽﾀｰｼﾘﾝﾀﾞｰ	201	11
	203	12
ｼｰﾙ,ｽﾊﾟｰｸﾌﾟﾗｸﾞﾁｭｰﾌﾞ	76	4
	77	4
ｼｰﾙ,ｽﾛｯﾄﾙｹｰﾌﾞﾙ	198	4
ｼｰﾙ,ﾃｰﾌﾟ	267	73
		74
		75
		76
		77
		78
ｼｰﾙ,ﾄﾞｱｰｱｯﾊﾟｰﾎｰﾙ	352	11
ｼｰﾙ,ﾄﾞｱｰﾊﾟﾈﾙ	352	15
ｼｰﾙ,ﾄﾞｱｰﾎｰﾙ 20MM	363	23
ｼｰﾙ,ﾊﾟｯｷﾝ	171	7
ｼｰﾙ,ﾊﾞﾝﾊﾟｰ	321	44
	323	51
ｼｰﾙ,ﾌｭｰｴﾙﾘｯﾄﾞｵｰﾌﾟﾅｰ	335	20
ｼｰﾙ,ﾌﾟﾗｸﾞﾎｰﾙ	66	2
ｼｰﾙ,ﾌﾛﾝﾄｳｲﾝﾄﾞｼｰﾙﾄﾞ ﾓｰﾙﾃﾞｨﾝｸﾞｻｲﾄﾞ	340	4
ｼｰﾙ,ﾌﾛﾝﾄﾊﾞﾝﾊﾟｰ	316	7
ｼｰﾙ,ﾗｼﾞｴﾀｰｱｯﾊﾟｰ	126	4
ｼｰﾙ,ﾘﾔｰｳｲﾝﾄﾞｼｰﾙﾄﾞﾛｱｰ	247	20
ｼｰﾙ,ﾘﾔｰﾀﾞﾝﾊﾟｰﾏｳﾝﾃｲﾝｸﾞ	225	13
ｼｰﾙ,ﾛｯﾄﾞ	205	7
	207	30
ｼｰﾙ,L.ﾌﾛﾝﾄﾄﾞｱｰﾎｰﾙ	352	14
ｼｰﾙ,R.ﾌﾛﾝﾄﾄﾞｱｰﾎｰﾙ	352	10
ｼｰﾙﾄﾞ,ﾌﾛﾝﾄｽﾌﾟﾗｯｼｭ	336	8
ｼｰﾙﾗﾊﾞｰA,ｴｱｰｸﾘｰﾅｰｹｰｽ	109	10
ｼｰﾙﾗﾊﾞｰB,ｴｱｰｸﾘｰﾅｰ	109	9
ｼｰﾙﾗﾊﾞｰC,ﾀﾞｸﾄ	109	19
ｼｰﾙﾘﾝｸﾞ,ｲﾝｼﾞｪｸﾀｰ	60	2
ｼｰﾙA	274	7
ｼｰﾙA,ﾊﾞﾙﾌﾞｽﾃﾑ	78	4
ｼｰﾙA,ﾌﾛﾝﾄｳｲﾝﾄﾞｼｰﾙﾄﾞ ﾓｰﾙﾃﾞｨﾝｸﾞ	340	3
ｼｰﾙA,ﾘﾔｰﾊﾞﾝﾊﾟｰ	323	52
ｼｰﾙB	256	12
ｼｰﾙB,ﾊﾞﾙﾌﾞｽﾃﾑ	78	5
ｼｰﾙC,ﾄﾞｱｰﾊﾟﾈﾙﾎｰﾙ	246	11
	353	27
ｼｴﾙﾀｰ,ｴｱｰｺﾝﾃﾞｨｼｮﾅｰ	180	1
ｼﾑ,ﾊｰﾄﾞﾄｯﾌﾟﾛｯｸ	362	9
ｼﾑｾｯﾄ	358	5
ｼﾑｾｯﾄ,ﾌﾛﾝﾄ	196	3
ｼﾑｾｯﾄ,ﾘﾔｰ	188	3
ｼﾑA 68MM	100	10
ｼﾑA 82MM	97	13
ｼﾑB 68MM	100	10
ｼﾑB 82MM	97	13
ｼﾑC 68MM	100	10
ｼﾑC 82MM	97	13
ｼﾑD 68MM	100	10
	101	11
ｼﾑD 82MM	97	13
ｼﾑE 68MM	100	10
ｼﾑE 82MM	97	13
ｼﾑF 68MM	100	10
ｼﾑF 82MM	97	13
ｼﾑG 68MM	100	10
ｼﾑG 82MM	97	13
ｼﾑH 68MM	100	10
ｼﾑH 82MM	97	13
ｼﾑI 68MM	100	10
ｼﾑI 82MM	97	13
ｼﾑJ 68MM	100	10
ｼﾑJ 82MM	97	13
ｼﾑK 68MM	100	10
ｼﾑK 82MM	98	13
ｼﾑL 68MM	100	10
ｼﾑL 82MM	98	13
ｼﾑM 68MM	100	10
ｼﾑM 82MM	98	13
ｼﾑN 68MM	100	10
ｼﾑN 82MM	98	13
ｼﾑO 68MM	100	10
ｼﾑO 82MM	98	13
ｼﾑP 68MM	100	10
ｼﾑP 82MM	98	13
ｼﾑQ 68MM	100	10
ｼﾑQ 82MM	98	13
ｼﾑR 68MM	101	10
ｼﾑR 82MM	98	13
ｼﾑS 68MM	101	10
ｼﾑS 82MM	98	13
ｼﾑT 68MM	101	10
ｼﾑT 82MM	98	13
ｼﾑU 82MM	98	13
ｼﾞﾔﾂｷASSY.,ﾊﾟﾝﾀｸﾞﾗﾌ	311	5
ｼﾔﾌﾄ,ｱｲﾄﾞﾗｰｷﾞｱｰ	80	9
ｼﾔﾌﾄ,ｵｲﾙﾎﾟﾝﾌﾟ	97	5
ｼﾔﾌﾄ,ﾄﾞﾗｲﾌﾞ	72	8
ｼﾔﾌﾄ,ﾊﾞﾙﾌﾞﾛｯｶｰｱｰﾑ	78	9
ｼﾔﾌﾄ,ﾘﾊﾞｰｽｱｲﾄﾞﾙｷﾞﾔｰ	103	3
ｼﾔﾌﾄA	188	13
ｼﾔﾌﾄASSY.,ｱｳﾄﾌﾟｯﾄ	191	2
ｼﾔﾌﾄASSY.,ﾌﾟﾛﾍﾟﾗ	190	1
ｼﾔﾌﾄB	189	25
ｼﾔﾌﾄCOMP.,ｽﾃｱﾘﾝｸﾞ	230	3
ｼﾔﾌﾄCOMP.,ｾｶﾝﾀﾞﾘｰ	100	6
ｼｭﾗｳﾄﾞCOMP.	126	5
	359	3
ｼﾞｮｲﾝﾄ	351	34
ｼﾞｮｲﾝﾄ 3WAY	123	40
	124	21
ｼﾞｮｲﾝﾄ,ｳｵｯｼｬｰ	175	21
ｼﾞｮｲﾝﾄ,ｴｱｰﾎｰｽ	109	12
ｼﾞｮｲﾝﾄ,ｵｲﾙｸｰﾗｰ	86	2
ｼﾞｮｲﾝﾄ,ｾｶﾝﾄﾞｴｱｰﾎｰｽ	114	5
ｼﾞｮｲﾝﾄ,ﾀｰﾐﾅﾙ	137	16
		17
	139	17
		18
		20
	140	10
	141	6
	142	10
		11
ｼﾞｮｲﾝﾄ,ﾂｰｳｴｲ	207	26
ｼﾞｮｲﾝﾄ,ﾄﾞﾚﾝﾁｭｰﾌﾞ	122	17
	123	41
	124	20
ｼﾞｮｲﾝﾄ,ﾄﾞﾚﾝﾊﾞｲﾊﾟｽﾁｭｰﾌﾞ	122	18
ｼﾞｮｲﾝﾄ,ﾊﾟｰｼﾞ	111	7
	112	7
ｼﾞｮｲﾝﾄ,ﾌｵｰｳｴｲ	215	22
ｼﾞｮｲﾝﾄ,ﾘｻﾞｰﾌﾞﾀﾝｸ	127	5
ｼﾞｮｲﾝﾄｾｯﾄ,ｱｳﾄﾎﾞｰﾄﾞ	195	6
ｼﾞｮｲﾝﾄASSY.,ﾌﾛﾝﾄﾛｱｰﾎﾞｰﾙ	218	4
ｼﾞｮｲﾝﾄCOMP.,ｲﾝﾎﾞｰﾄﾞ	195	5
ｼﾞｮｲﾝﾄCOMP.,ﾌｭｰｴﾙﾌﾗﾝｼﾞ	61	56
ｼﾞｮｲﾝﾄCOMP.B,ｽﾃｱﾘﾝｸﾞ	231	5
ｼﾞｮｲﾝﾄI,ｳｵｯｼｬｰ	175	14
ｼﾞｮｲﾝﾄL,ｳｵｯｼｬｰﾁｭｰﾌﾞ	171	3
ｼﾞｮｲﾝﾄY,ｳｵｯｼｬｰ	175	15
ｼﾘﾝﾀﾞｰ,ﾄﾗﾝｸ	356	12
	357	31
ｼﾘﾝﾀﾞｰ,L.ﾄﾞｱｰ	347	20
	351	58
ｼﾘﾝﾀﾞｰ,R.ﾄﾞｱｰ	347	19
	351	56
ｼﾘﾝﾀﾞｰｾｯﾄ,ｷｰ	150	1
ｼﾘﾝﾀﾞｰｾｯﾄ,ﾏｽﾀｰ	371	1
		5
ｼﾘﾝﾀﾞｰASSY.,ｸﾗｯﾁｽﾚｰﾌﾞ	201	12
	203	13
ｼﾘﾝﾀﾞｰASSY.,ｸﾗｯﾁﾏｽﾀｰ	201	9
	203	10
ｼﾘﾝﾀﾞｰASSY.,ﾏｽﾀｰ	205	2
	207	29
ｼﾙ,L.ﾌﾛﾝﾄｲﾝｻｲﾄﾞ	331	22
ｼﾙ,R.ﾌﾛﾝﾄｲﾝｻｲﾄﾞ	331	20
〔 ｽ 〕		
ｽｲｯﾁ,ｵｲﾙﾌﾟﾚｯｼｬｰ	86	8
ｽｲｯﾁ,ﾃﾞｭｱﾙﾌﾟﾚｯｼｬｰ	360	14
ｽｲｯﾁ,ﾄﾗﾝｸｼﾘﾝﾀﾞｰ	357	32
ｽｲｯﾁ,ﾊﾟｰｷﾝｸﾞﾌﾞﾚｰｷ	217	5
		20
ｽｲｯﾁASSY.,ｴﾝｼﾞﾝｽﾀｰﾄ	152	9
ｽｲｯﾁASSY.,ｸﾗｯﾁ	198	8
ｽｲｯﾁASSY.,ｻｰﾓ	126	11
ｽｲｯﾁASSY.,ｽﾄｯﾌﾟ	198	7
ｽｲｯﾁASSY.,ﾄﾞｱｰ	151	14
ｽｲｯﾁASSY.,ﾄﾗﾝｸｵｰﾌﾟﾅｰ	152	3
ｽｲｯﾁASSY.,ﾊｻﾞｰﾄﾞ	152	1
ｽｲｯﾁASSY.,ﾊﾞｯｸﾗｲﾄ	98	16
ｽｲｯﾁASSY.,ﾊﾟﾜｰｳｲﾝﾄﾞｳﾏｽﾀｰ	277	1
ｽｲｯﾁASSY.,ﾊﾟﾜｰｿﾌﾄﾄｯﾌﾟ	152	4
ｽｲｯﾁASSY.,ﾏｸﾞﾈﾁｭｰﾄ	72	4
ｽｲｯﾁASSY.,ﾗｲﾃｲﾝｸﾞ&ﾀｰﾝ	150	12
	151	12
ｽｲｯﾁASSY.,ﾗｼﾞｵﾘﾓｰﾄ	152	8
ｽｲｯﾁASSY.,ﾘﾔｰﾃﾞﾌｫｯｶﾞｰ	152	15
	153	19
	366	6
	368	4
	369	7
ｽｲｯﾁASSY.,ﾜｲﾊﾟｰ	151	13
ｽｲｯﾁASSY.,L.ﾄﾞｱｰｼﾘﾝﾀﾞｰ	351	57
ｽｲｯﾁASSY.,R.ﾄﾞｱｰｼﾘﾝﾀﾞｰ	351	55
ｽｲｯﾁASSY.,VSAｵﾌ	153	18
ｽｲｯﾁCOMP.,ｽﾃｱﾘﾝｸﾞ	150	10
ｽｲｯﾁCOMP.,ﾘﾓｰﾄｺﾝﾄﾛｰﾙﾐﾗｰ	277	2
ｽｸﾘｰﾝASSY., ｴｱﾛ	259	30
	262	23
ｽｸﾘｭｰ	68	14
		16
	114	4
	227	12
ｽｸﾘｭｰ 3X10	351	37
	363	21
ｽｸﾘｭｰ,ｱｰｽ 5X18	149	6
	259	18
	262	26
ｽｸﾘｭｰ,ｱｼﾞﾔｽﾄ	191	5
ｽｸﾘｭｰ,ｳｴｰﾌﾞﾜｯｼｬｰ	68	17
		18
ｽｸﾘｭｰ,ｸﾞﾛﾒｯﾄ 4MM	264	24
ｽｸﾘｭｰ,ｼｰﾘﾝｸﾞ	97	12
	100	2
ｽｸﾘｭｰ,ｽﾍﾟｼｬﾙﾀｯﾋﾟﾝｸﾞ	143	4
	145	4
	148	16
ｽｸﾘｭｰ,ｽﾗｲﾄﾞ	227	12
	229	13

部 品 名 索 引

部品名	頁	見出
ｽｸﾘｭｰ,ﾀｯﾋﾟﾝｸﾞ	148	6
	180	19
	351	35
ｽｸﾘｭｰ,ﾀｯﾋﾟﾝｸﾞ 3X10	280	20
ｽｸﾘｭｰ,ﾀｯﾋﾟﾝｸﾞ 3X12	179	10
ｽｸﾘｭｰ,ﾀｯﾋﾟﾝｸﾞ 3X16	151	20
	280	21
ｽｸﾘｭｰ,ﾀｯﾋﾟﾝｸﾞ 3X5	151	26
	351	54
ｽｸﾘｭｰ,ﾀｯﾋﾟﾝｸﾞ 3X8	282	42
	351	52
ｽｸﾘｭｰ,ﾀｯﾋﾟﾝｸﾞ 4X10	255	25
	256	10
	259	28
	281	26
		35
	365	19
ｽｸﾘｭｰ,ﾀｯﾋﾟﾝｸﾞ 4X12	135	21
	152	12
	157	23
	159	21
	176	14
	179	11
	255	24
	262	33
	266	52
	267	61
		62
	268	89
	275	21
	276	28
	280	23
	282	42
	304	12
	310	14
	353	19
	365	20
ｽｸﾘｭｰ,ﾀｯﾋﾟﾝｸﾞ 4X12(BLACK)	266	51
ｽｸﾘｭｰ,ﾀｯﾋﾟﾝｸﾞ 4X14	157	22
	159	20
	357	47
ｽｸﾘｭｰ,ﾀｯﾋﾟﾝｸﾞ 4X16	152	13
	167	10
	168	12
	177	22
	178	6
	180	22
	182	13
		14
		19
	227	15
	229	16
	250	34
		35
	256	11
	259	19
		25
	262	27
		34

部品名	頁	見出
ｽｸﾘｭｰ,ﾀｯﾋﾟﾝｸﾞ 4X16	275	22
	284	9
ｽｸﾘｭｰ,ﾀｯﾋﾟﾝｸﾞ 4X20	365	21
ｽｸﾘｭｰ,ﾀｯﾋﾟﾝｸﾞ 4X25	245	21
ｽｸﾘｭｰ,ﾀｯﾋﾟﾝｸﾞ 5X10	293	18
ｽｸﾘｭｰ,ﾀｯﾋﾟﾝｸﾞ 5X12	119	41
	121	46
	135	21
	176	13
	180	20
	182	12
	250	22
	304	20
	319	37
	351	42
ｽｸﾘｭｰ,ﾀｯﾋﾟﾝｸﾞ 5X14	152	13
ｽｸﾘｭｰ,ﾀｯﾋﾟﾝｸﾞ 5X16	181	26
	319	36
ｽｸﾘｭｰ,ﾀｯﾋﾟﾝｸﾞ 5X20	305	35
	319	24
	320	40
	323	54
	337	14
ｽｸﾘｭｰ,ﾀｯﾋﾟﾝｸﾞ 5X25	280	22
	351	43
ｽｸﾘｭｰ,ﾀｯﾋﾟﾝｸﾞ 6X20	180	24
ｽｸﾘｭｰ,ﾀﾍﾟｯﾄｱｼﾞｬｽﾃｲﾝｸﾞ	83	4
ｽｸﾘｭｰ,ﾄﾗｽ 6X16	267	59
ｽｸﾘｭｰ,ﾄﾗｽ 6X25	363	32
ｽｸﾘｭｰ,ﾊﾟﾝ 4MM	73	19
ｽｸﾘｭｰ,ﾊﾟﾝ 5X14	239	14
ｽｸﾘｭｰ,ﾊﾟﾝ 5X8	155	11
	178	5
ｽｸﾘｭｰ,ﾊﾟﾝ 6X20	353	29
ｽｸﾘｭｰ,ﾌﾗｯﾄ 4X8	267	71
ｽｸﾘｭｰ,ﾌﾗｯﾄ 6X12	267	57
ｽｸﾘｭｰ,ﾌﾗｯﾄ 6X14	189	42
	197	25
ｽｸﾘｭｰ,ﾌﾗｯﾄ 6X16	267	58
	353	30
ｽｸﾘｭｰ,ﾌﾗｯﾄ 6X20	363	31
ｽｸﾘｭｰ,ﾌﾗｯﾄ 6X28	351	41
ｽｸﾘｭｰ,ﾌﾟﾘｰﾀﾞｰ	189	34
	196	5
	201	1
	203	1
ｽｸﾘｭｰ,ﾎﾞｰﾙｽﾌﾟﾘﾝｸﾞｾｯﾃｲﾝｸﾞ	108	14
ｽｸﾘｭｰ,ﾗｯｸｶﾞｲﾄﾞ	232	6
	238	3
ｽｸﾘｭｰ,ﾘｾｽﾄﾞ	150	4
	357	28
ｽｸﾘｭｰ,ET 5.5X18	151	17
ｽｸﾘｭｰ,ET 5X18	151	17
ｽｸﾘｭｰ,ET 5X28	284	6
ｽｸﾘｭｰ,ET 6X16	149	6
	297	5
ｽｸﾘｭｰ,ET 7X16	297	5
ｽｸﾘｭｰﾜｯｼｬｰ	68	15
ｽｸﾘｭｰﾜｯｼｬｰ 4X11	126	12

部品名	頁	見出
ｽｸﾘｭｰﾜｯｼｬｰ 4X12	58	6
	217	19
	259	24
	262	32
ｽｸﾘｭｰﾜｯｼｬｰ 4X16	57	2
	180	23
	182	15
		16
ｽｸﾘｭｰﾜｯｼｬｰ 4X20	320	40
ｽｸﾘｭｰﾜｯｼｬｰ 4X6	155	12
	364	14
ｽｸﾘｭｰﾜｯｼｬｰ 4X8	359	13
ｽｸﾘｭｰﾜｯｼｬｰ 5X10	113	5
ｽｸﾘｭｰﾜｯｼｬｰ 5X12	151	19
	162	27
	189	43
	197	26
	255	23
ｽｸﾘｭｰﾜｯｼｬｰ 5X14	162	28
ｽｸﾘｭｰﾜｯｼｬｰ 5X16	61	38
ｽｸﾘｭｰﾜｯｼｬｰ 5X20	275	13
ｽｸﾘｭｰﾜｯｼｬｰ 6X10	267	60
ｽｸﾘｭｰﾜｯｼｬｰ 6X16	250	33
	267	59
ｽﾀﾋﾞﾗｲｻﾞｰ,ﾄﾞｱｰｶﾞﾗｽ	342	19
ｽﾀﾋﾞﾗｲｻﾞｰ,ﾄﾞｱｰﾊﾟﾈﾙ	341	7
ｽﾀﾋﾞﾗｲｻﾞｰ,ﾄﾞｱｰﾓｰﾙﾃﾞｨﾝｸﾞ	304	16
ｽﾁﾌﾅｰ,ﾌﾛﾝﾄﾊﾞﾝﾊﾟｰｱｯﾊﾟｰ	315	3
ｽﾁﾌﾅｰ,ﾘﾔｰｻｽﾍﾟﾝｼｮﾝ	326	7
ｽﾁﾌﾅｰ,ﾘﾔｰﾊﾞﾝﾊﾟｰﾌｪｲｽｾﾝﾀｰ	335	14
ｽﾁﾌﾅｰ,L.ｻｲﾄﾞｼﾙ	334	8
ｽﾁﾌﾅｰ,L.ｻｲﾄﾞｼﾙｴｸｽﾃﾝｼｮﾝ	334	9
ｽﾁﾌﾅｰ,L.ﾌﾛﾝﾄｻｲﾄﾞ	329	31
		37
ｽﾁﾌﾅｰ,L.ﾌﾛﾝﾄﾀﾞﾝﾊﾟｰ	328	21
ｽﾁﾌﾅｰ,L.ﾌﾛﾝﾄﾊﾞﾝﾊﾟｰ	316	6
ｽﾁﾌﾅｰ,L.ﾘﾔｰﾊﾞﾝﾊﾟｰｻｲﾄﾞ	335	17
ｽﾁﾌﾅｰ,L.ﾘﾔｰﾌｪﾝﾀﾞｰ	331	14
ｽﾁﾌﾅｰ,R.ｻｲﾄﾞｼﾙ	334	4
ｽﾁﾌﾅｰ,R.ｻｲﾄﾞｼﾙｴｸｽﾃﾝｼｮﾝ	334	5
ｽﾁﾌﾅｰ,R.ﾌﾛﾝﾄｻｲﾄﾞ	328	25
	329	36
ｽﾁﾌﾅｰ,R.ﾌﾛﾝﾄﾀﾞﾝﾊﾟｰ	327	14
ｽﾁﾌﾅｰ,R.ﾌﾛﾝﾄﾊﾞﾝﾊﾟｰ	316	5
ｽﾁﾌﾅｰ,R.ﾘﾔｰﾊﾞﾝﾊﾟｰｻｲﾄﾞ	335	15
ｽﾁﾌﾅｰ,R.ﾘﾔｰﾌｪﾝﾀﾞｰ	330	8
ｽﾁﾌﾅｰCOMP.,ｴﾝｼﾞﾝﾏｳﾝﾃｲﾝｸﾞ	326	4
ｽﾁﾌﾅｰCOMP.,L.ｽﾎﾟｲﾗｰﾌｯﾄ	357	40
ｽﾁﾌﾅｰCOMP.,R.ｽﾎﾟｲﾗｰﾌｯﾄ	357	37
ｽﾃｰ,ｸﾗﾝｸｾﾝｻｰ	60	21
	62	13
ｽﾃｰ,ｶﾌﾟﾗｰ	239	10
ｽﾃｰ,ｶﾌﾟﾗｰﾎｰﾙﾄﾞ	78	13
ｽﾃｰ,ｻｸｼｮﾝﾎｰｽ	360	10
ｽﾃｰ,ｻﾌﾞﾋｭｰｽﾞﾎﾞｯｸｽ	160	10
ｽﾃｰ,ｽﾛｯﾄﾙﾜｲﾔｰ	198	5
ｽﾃｰ,ﾂｰｳｴｲﾊﾞﾙﾌﾞ	119	27
	121	32
ｽﾃｰ,ﾊﾟｰｼﾞﾁｭｰﾌﾞ	111	3

部品名	頁	見出
ｽﾃｰ,ﾊﾟｰｼﾞﾁｭｰﾌﾞ	112	3
ｽﾃｰ,ﾊﾞﾙｸﾍｯﾄﾞｾﾝﾀｰ	327	10
ｽﾃｰ,ﾌｭｰｴﾙﾊﾟｲﾌﾟ	60	5
ｽﾃｰ,ﾌｭｰｴﾙﾎｰｽ	60	8
	124	5
ｽﾃｰ,ﾎｰｽｸﾗﾝﾌﾟ	60	18
ｽﾃｰ,ﾎﾞﾝﾈｯﾄｵｰﾌﾟﾅｰ	339	14
ｽﾃｰ,ﾛｱｰﾎｰｽｸﾗﾝﾌﾟ	127	19
ｽﾃｰ,L.ﾌﾛﾝﾄﾌｪﾝﾀﾞｰ	336	4
ｽﾃｰ,O2ｾﾝｻｰ	64	8
ｽﾃｰ,R.	200	5
ｽﾃｰ,R.ﾌﾛﾝﾄﾌｪﾝﾀﾞｰ	336	2
ｽﾃｰ,TDCｾﾝｻｰﾜｲﾔｰﾊｰﾈｽ	88	13
ｽﾃｰA,ｲﾝｽﾄﾙﾒﾝﾄﾊﾟｯｾﾝｼﾞｬｰ	249	12
ｽﾃｰA,ｲﾝﾃｰｸﾏﾆﾎｰﾙﾄﾞ	60	14
	62	9
ｽﾃｰA,ｴｷｿﾞｰｽﾄﾏﾆﾎｰﾙﾄﾞ	64	1
ｽﾃｰA,ﾌｭｰｴﾙﾊﾟｲﾌﾟ	123	21
	124	24
ｽﾃｰB,ｲﾝｽﾄﾙﾒﾝﾄﾊﾟｯｾﾝｼﾞｬｰ	249	13
ｽﾃｰB,ｲﾝﾃｰｸﾏﾆﾎｰﾙﾄﾞ	60	15
ｽﾃｰB,ｴﾝｼﾞﾝﾊｰﾈｽ	61	22
ｽﾃｰB,ﾌｭｰｴﾙﾊﾟｲﾌﾟ	123	22
	125	25
ｽﾃｰB,ﾌｭｰｴﾙﾎｰｽ	124	4
ｽﾃｰC,ｴﾝｼﾞﾝﾊｰﾈｽ	61	23
	89	23
ｽﾃｰC,ﾌｭｰｴﾙﾊﾟｲﾌﾟ	123	23
	125	26
ｽﾃｰCOMP.,ｱｸｾﾙﾍﾟﾀﾞﾙｾﾝｻｰ	200	4
ｽﾃｰCOMP.,ｽﾛｯﾄﾙﾜｲﾔｰ	57	5
ｽﾃｰCOMP.,ﾊﾟｰｼﾞｺﾝﾄﾛｰﾙ ｿﾚﾉｲﾄﾞ	111	5
	112	5
ｽﾃｰCOMP.,ﾊｰﾈｽ	100	3
ｽﾃｰCOMP.,ﾌﾛﾝﾄｴｱｰｸﾘｰﾅｰ	109	2
ｽﾃｰCOMP.,ﾘﾔｰｴｱｰｸﾘｰﾅｰ	109	1
ｽﾃｰCOMP.,ﾘﾔｰﾀｲﾀﾞｳﾝ	319	17
	323	48
ｽﾃｰCOMP.B,ｲﾝﾃｰｸﾏﾆﾎｰﾙﾄﾞ	62	10
ｽﾃｰD,ｴﾝｼﾞﾝﾊｰﾈｽ	61	24
	62	14
ｽﾃｰE,ｴﾝｼﾞﾝﾊｰﾈｽ	70	2
ｽﾃｰF,ｴﾝｼﾞﾝﾊｰﾈｽ	61	53
ｽﾃｰG,ｴﾝｼﾞﾝﾜｲﾔｰﾊｰﾈｽ	58	5
ｽﾃﾂｶｰ	229	17
	299	13
ｽﾄｯﾊﾟｰ,ｷｬﾆｽﾀｰ	123	36
	124	9
ｽﾄｯﾊﾟｰ,ｸﾞﾛｰﾌﾞﾎﾞｯｸｽﾘｯﾄﾞ	258	5
	260	5
	275	24
	288	1
ｽﾄｯﾊﾟｰ,ﾃｰﾙｹﾞｰﾄ	339	19
ｽﾄｯﾊﾟｰ,ﾄﾞｱｰ	353	17
		26
ｽﾄｯﾊﾟｰ,ﾄﾞｱｰｶﾞﾗｽｱｯﾊﾟｰ	341	6
ｽﾄｯﾊﾟｰ,ﾄﾗﾝｸﾘｯﾄﾞ	356	10
ｽﾄｯﾊﾟｰ,ﾄﾗﾝｸﾘｯﾄﾞﾛｱｰ	357	44

部　品　名　索　引

部　品　名	頁	見出
ｽﾄﾂﾊﾟｰ,ﾌﾂﾄﾚｽﾄ	241	1
ｽﾄﾂﾊﾟｰ,L.ｱｳﾀｰ	325	6
ｽﾄﾂﾊﾟｰ,L.ﾄﾗﾝｸｻｲﾄﾞ	357	43
ｽﾄﾂﾊﾟｰ,R.ｱｳﾀｰ	325	5
ｽﾄﾂﾊﾟｰ,R.ﾄﾗﾝｸｻｲﾄﾞ	357	41
ｽﾄﾂﾊﾟｰA,ｱｳﾄｻｲﾄﾞﾊﾝﾄﾞﾙ	344	8
ｽﾄﾂﾊﾟｰASSY.,ｴﾝｼﾞﾝ	326	5
ｽﾄﾂﾊﾟｰASSY.,ﾘﾔｰﾄﾚｲ	289	17
ｽﾄﾂﾊﾟｰASSY.,ﾘﾝｸ	269	93
		94
ｽﾄﾂﾊﾟｰB,ﾘﾝｸ	265	35
ｽﾄﾂﾊﾟｰC,L.ﾘﾝｸ	265	34
ｽﾄﾂﾊﾟｰC,R.ﾘﾝｸ	265	33
ｽﾄﾗｲｶｰ,ｿﾌﾄﾄｯﾌﾟ	266	49
ｽﾄﾗｲｶｰ,ﾄﾗﾝｸ	356	13
ｽﾄﾗｲｶｰ,ﾘﾔｰｺﾝｿｰﾙ	258	9
	260	10
ｽﾄﾗｲｶｰASSY.,ｿﾌﾄﾄｯﾌﾟ	266	49
ｽﾄﾗｲｶｰASSY.,ﾄﾞｱｰﾛｯｸ	345	16
ｽﾄﾗｲｶｰASSY.,ﾊｰﾄﾞﾄｯﾌﾟ	266	49
ｽﾄﾗｲﾌﾟ,L.ﾄﾞｱｰ	305	26
ｽﾄﾗｲﾌﾟ,L.ﾌﾛﾝﾄﾊﾞﾝﾊﾟｰ	305	29
ｽﾄﾗｲﾌﾟ,L.ﾌﾛﾝﾄﾌｪﾝﾀﾞｰ	304	25
ｽﾄﾗｲﾌﾟ,L.ﾘﾔｰﾌｪﾝﾀﾞｰ	305	27
ｽﾄﾗｲﾌﾟ,R.ﾄﾞｱｰ	304	23
ｽﾄﾗｲﾌﾟ,R.ﾌﾛﾝﾄﾊﾞﾝﾊﾟｰ	305	28
ｽﾄﾗｲﾌﾟ,R.ﾌﾛﾝﾄﾌｪﾝﾀﾞｰ	304	22
ｽﾄﾗｲﾌﾟ,R.ﾘﾔｰﾌｪﾝﾀﾞｰ	304	24
ｽﾄﾚｲｷ,L.ﾌﾛﾝﾄ	337	20
ｽﾄﾚｲｷ,R.ﾌﾛﾝﾄ	337	19
ｽﾄﾚｲｷA,L.ﾘﾔｰ	305	31
ｽﾄﾚｲｷA,R.ﾘﾔｰ	305	30
ｽﾄﾚｲｷB,L.ﾘﾔｰ	305	33
ｽﾄﾚｲｷB,R.ﾘﾔｰ	305	32
ｽﾄﾚｰﾅｰｾｯﾄ,ﾌｭｰｴﾙ	117	1
	120	1
ｽﾄﾚｰﾅｰCOMP.,ｵｲﾙﾎﾟﾝﾌﾟ	97	7
ｽﾅﾂﾌﾟ	344	2
		3
	345	17
	351	33
ｽﾅﾂﾌﾟ,R.	354	5
ｽﾋﾟｰｶｰASSY.	176	2
		16
	177	18
		19
ｽﾌﾟﾘﾝｸﾞ	253	10
ｽﾌﾟﾘﾝｸﾞ,ｲﾝﾚｯﾄﾊﾞﾙﾌﾞ	83	5
ｽﾌﾟﾘﾝｸﾞ,ｴｱｰﾌﾛｰﾁｭｰﾌﾞ	110	22
ｽﾌﾟﾘﾝｸﾞ,ｴｷｿﾞｰｽﾄﾊﾞﾙﾌﾞ	83	6
ｽﾌﾟﾘﾝｸﾞ,ｶﾞｲﾄﾞ	188	19
ｽﾌﾟﾘﾝｸﾞ,ｸﾗｯﾁﾘﾀｰﾝ	199	16
ｽﾌﾟﾘﾝｸﾞ,ｺｲﾙ	227	10
	229	11
ｽﾌﾟﾘﾝｸﾞ,ｼﾌﾄ	108	11
ｽﾌﾟﾘﾝｸﾞ,ｼﾝｸﾛﾅｲｻﾞｰ	105	9
ｽﾌﾟﾘﾝｸﾞ,ｽﾚｰﾌﾞｼﾘﾝﾀﾞｰ	201	16
ｽﾌﾟﾘﾝｸﾞ,ｾﾚｸﾄ	108	8
ｽﾌﾟﾘﾝｸﾞ,ｾﾚｸﾄﾘﾀｰﾝ	107	7
ｽﾌﾟﾘﾝｸﾞ,ﾊﾟｰｷﾝｸﾞﾌﾞﾚｰｷﾛｯﾄﾞ	217	10
ｽﾌﾟﾘﾝｸﾞ,ﾊﾟｯﾄﾞ	188	12
ｽﾌﾟﾘﾝｸﾞ,ﾌｭｰｴﾙﾘｯﾄﾞｵｰﾌﾟﾅｰ	335	18
ｽﾌﾟﾘﾝｸﾞ,ﾌﾚｷｼﾌﾞﾙｼﾞｮｲﾝﾄ	115	9
ｽﾌﾟﾘﾝｸﾞ,ﾌﾛﾝﾄ	220	1
ｽﾌﾟﾘﾝｸﾞ,ﾌﾛﾝﾄｽﾀﾋﾞﾗｲｻﾞｰ	218	5
ｽﾌﾟﾘﾝｸﾞ,ﾎﾙﾀﾞｰ	310	11
ｽﾌﾟﾘﾝｸﾞ,ﾗｯｸｶﾞｲﾄﾞﾌﾟﾚｯｼｬｰ	232	5
	238	2
ｽﾌﾟﾘﾝｸﾞ,ﾘﾔｰ	224	8
ｽﾌﾟﾘﾝｸﾞ,ﾘﾔｰｽﾀﾋﾞﾗｲｻﾞｰ	222	6
ｽﾌﾟﾘﾝｸﾞ,ﾘﾘｰﾌﾊﾞﾙﾌﾞ	84	8
	98	14
ｽﾌﾟﾘﾝｸﾞ,ﾚﾊﾞｰﾌﾟｯｼｭ	240	9
ｽﾌﾟﾘﾝｸﾞ,ﾚﾘｰｽﾞﾊﾝｶﾞｰ	102	6
ｽﾌﾟﾘﾝｸﾞ,L.ﾄﾗﾝｸｵｰﾌﾟﾅｰ	356	19
ｽﾌﾟﾘﾝｸﾞ,L.ﾘﾀｰﾝ	189	32
ｽﾌﾟﾘﾝｸﾞ,R.ﾄﾗﾝｸｵｰﾌﾟﾅｰ	356	18
ｽﾌﾟﾘﾝｸﾞ,R.ﾘﾀｰﾝ	189	23
ｽﾌﾟﾘﾝｸﾞA	268	85
ｽﾌﾟﾘﾝｸﾞA,ﾌｫｰｸｾｯﾄﾎﾞｰﾙ	108	9
ｽﾌﾟﾘﾝｸﾞASSY.,ﾍﾟﾀﾞﾙﾘﾀｰﾝ	198	12
ｽﾌﾟﾘﾝｸﾞB,ｱｼﾞｬｽﾃｲﾝｸﾞ	188	11
ｽﾌﾟﾘﾝｸﾞB,ｺｲﾙ	227	11
	229	12
ｽﾌﾟﾘﾝｸﾞB,ﾌｫｰｸｾｯﾄﾎﾞｰﾙ	108	10
ｽﾌﾟﾛｹｯﾄ,ｶﾑﾁｪﾝﾄﾞﾘﾌﾞﾝ	80	7
ｽﾌﾟﾛｹｯﾄ,ﾄﾞﾗｲﾌﾞﾁｪﾝ	93	11
ｽﾍﾟｰｻｰ	188	17
	192	11
	193	11
		12
	227	9
	229	9
ｽﾍﾟｰｻｰ,ﾘﾔｰｳｲﾝﾄﾞｼｰﾙﾄﾞ	362	3
ｽﾍﾟｰｻｰ,L.ﾘﾔｰﾊﾞﾝﾊﾟｰ	319	19
ｽﾍﾟｰｻｰ,R.ﾘﾔｰﾊﾞﾝﾊﾟｰ	319	18
ｽﾍﾟｰｻｰｾｯﾄ	192	11
ｽﾎﾟｲﾗｰ,ﾄﾗﾝｸﾘｯﾄﾞ	357	34
ｽﾎﾟｲﾗｰASSY.,ﾌﾛﾝﾄｱﾝﾀﾞｰ	323	53
ｽﾘｰﾌﾞｾｯﾄ,ｼﾝｸﾛﾅｲｻﾞｰ	103	11
		12
	104	24
	105	6
ｽﾘｰﾌﾞｾｯﾄ,ﾘﾊﾞｰｽﾊﾌﾞ	105	7
ｽﾛｯﾄﾙﾎﾞﾃﾞｨASSY.	57	4
	58	2
〔 ｾ 〕		
ｾｷｭﾘﾃｲﾕﾆｯﾄ	165	36
ｾｯﾄﾋﾟﾝ	80	13
ｾﾊﾟﾚｰﾀｰｾｯﾄ	260	6
ｾﾝｻｰ,ｴｱｰﾌｭｰｴﾙﾚｼｵ	64	7
ｾﾝｻｰ,ﾌﾛﾝﾄO2	64	7
ｾﾝｻｰ,ﾘﾔｰO2	115	13
ｾﾝｻｰｾｯﾄ,ﾏｯﾌﾟ	57	8
ｾﾝｻｰASSY.,ｱｸｾﾙﾍﾟﾀﾞﾙ	200	2
ｾﾝｻｰASSY.,ｱﾝﾋﾞｴﾝﾄ	163	45
ｾﾝｻｰASSY.,ｳｵｰﾀｰﾃﾝﾌﾟﾚﾁｬｰ	61	27
	62	20
ｾﾝｻｰASSY.,ｴｱｰﾃﾝﾌﾟﾚﾁｬｰ	61	28
	110	24
ｾﾝｻｰASSY.,ｸﾗｽﾀｰ	166	44
ｾﾝｻｰASSY.,ｸﾗﾝｸ	82	4
		20
ｾﾝｻｰASSY.,ｽﾃｱﾘﾝｸﾞ	151	21
ｾﾝｻｰASSY.,ﾄﾙｸ	232	2
ｾﾝｻｰASSY.,ﾉｯｸ	86	7
ｾﾝｻｰASSY.,ﾍｯﾄﾞﾗｲﾄｱｼﾞｬｽﾀｰﾘﾔｰ	165	31
ｾﾝｻｰASSY.,ﾏｯﾌﾟ	62	18
ｾﾝｻｰASSY.,L.ﾌﾛﾝﾄ	219	22
ｾﾝｻｰASSY.,L.ﾘﾔｰ	223	20
ｾﾝｻｰASSY.,R.ﾌﾛﾝﾄ	219	21
ｾﾝｻｰASSY.,R.ﾘﾔｰ	223	19
ｾﾝｻｰASSY.,TDC	76	8
	77	8
ｾﾝｻｰ､ｷﾞﾔｰﾚｼｵ	239	11
〔 ｿ 〕		
ｿｹｯﾄ,ｱｸｾｻﾘｰ	258	2
	260	2
ｿｹｯﾄASSY.,ｱｸｾｻﾘｰ	258	1
	260	1
ｿｹｯﾄASSY.,ﾊﾞﾙﾌﾞ	156	2
		4
		5
		6
	158	2
		4
		5
		6
ｿｹｯﾄCOMP.	143	17
	144	20
		21
	146	22
		23
	147	3
		5
		6
	148	2
ｿﾓｳﾌ	294	22
〔 ﾀ 〕		
ﾀｲﾏｰASSY.,ﾘﾔｰﾃﾞﾌｫｯｶﾞｰ	368	7
	369	10
ﾀｲﾔ	184	4
	185	4
		7
		8
ﾀｲﾔ,ﾌﾛﾝﾄ	185	7
ﾀｲﾔ,ﾘﾔｰ	185	8
ﾀﾞｲﾔﾌﾗﾑ	206	16
ﾀｲﾗｯﾌﾟ	258	11
ﾀﾞｸﾄ,ﾄﾞﾗｲﾊﾞｰｱｳﾄｻｲﾄﾞ	256	2
ﾀﾞｸﾄ,ﾄﾞﾗｲﾊﾞｰｲﾝｻｲﾄﾞ	256	3
ﾀﾞｸﾄ,ﾊﾟｯｾﾝｼﾞｬｰｴｱｰｺﾝﾃﾞｨｼｮﾅｰ	256	4
ﾀﾞｸﾄ,ﾌﾛﾝﾄﾃﾞﾌﾛｽﾀｰ	256	5
ﾀﾞｸﾄ,L.ｻｲﾄﾞﾃﾞﾌﾛｽﾀｰ	256	8
ﾀﾞｸﾄ,R.ｻｲﾄﾞﾃﾞﾌﾛｽﾀｰ	256	7
ﾀﾞｸﾄASSY.,ｾﾝﾀｰｴｱｰｺﾝﾃﾞｨｼｮﾅｰ	256	1
ﾀﾞｽﾄｼｰﾙ	169	6
		7
ﾀﾞｽﾄｼｰﾙ,ﾀｲﾛｯﾄﾞ	236	8
ﾀﾞｽﾄｼｰﾙA,ﾀｲﾛｯﾄﾞ	233	14
	236	7
ﾀﾞｽﾄｼｰﾙCOMP.,ｼﾞｮｲﾝﾄ	231	7
ﾀﾞｯｼｭﾎﾞｰﾄﾞCOMP.,ｱｯﾊﾟｰ	329	32
ﾀﾞｯｼｭﾎﾞｰﾄﾞCOMP.,ﾛｱｰ	329	33
ﾀﾝｸ,ｸﾗｯﾁﾌﾙｰﾄﾞ	201	24
	204	22
ﾀﾝｸ,ﾘｻﾞｰﾌﾞ	127	1
ﾀﾝｸﾞ,L.ﾌﾛﾝﾄｼｰﾄﾍﾞﾙﾄｱｳﾀｰ	297	3
ﾀﾝｸﾞ,R.ﾌﾛﾝﾄｼｰﾄﾍﾞﾙﾄｱｳﾀｰ	297	1
ﾀﾝｸASSY.,L.ﾄﾞﾚﾝ	264	20
ﾀﾝｸASSY.,R.ﾄﾞﾚﾝ	264	17
ﾀﾝｸCOMP.	175	19
ﾀﾝｸCOMP.,ﾊﾞｷｭｰﾑ	113	2
ﾀﾝｸCOMP.,ﾌｭｰｴﾙ	117	6
	120	11
ﾀﾞﾝﾊﾟｰ,ﾄﾗﾝｽﾐｯｼｮﾝﾋﾞｰﾑﾀﾞｲﾅﾐｯｸ	325	10
ﾀﾞﾝﾊﾟｰ,ﾌﾘｸｼｮﾝ	106	22
		23
ﾀﾞﾝﾊﾟｰﾕﾆｯﾄ,L.ﾌﾛﾝﾄ	221	5
ﾀﾞﾝﾊﾟｰﾕﾆｯﾄ,L.ﾘﾔｰ	225	11
ﾀﾞﾝﾊﾟｰﾕﾆｯﾄ,R.ﾌﾛﾝﾄ	221	4
ﾀﾞﾝﾊﾟｰﾕﾆｯﾄ,R.ﾘﾔｰ	225	10
ﾀﾞﾝﾊﾟｰASSY.,ﾊﾞﾙﾌﾞｾｰｼｮﾝ	62	4
	122	1
ﾀﾞﾝﾊﾟｰASSY.,L.ﾌﾛﾝﾄ	220	3
	221	3
ﾀﾞﾝﾊﾟｰASSY.,L.ﾘﾔｰ	225	12
ﾀﾞﾝﾊﾟｰASSY.,R.ﾌﾛﾝﾄ	220	2
ﾀﾞﾝﾊﾟｰASSY.,R.ﾘﾔｰ	224	9
	225	9
ﾀﾞﾝﾊﾟｰCOMP.	72	12
〔 ﾁ 〕		
ﾁｪｯｶｰCOMP.,L.ﾄﾞｱｰ	352	16
	353	16
ﾁｪｯｶｰCOMP.,R.ﾄﾞｱｰ	352	12
ﾁｪﾝ	80	8
	84	1
ﾁｭｰﾅｰASSY.,ｵｰﾄﾗｼﾞｵ	178	1
		7
ﾁｭｰﾌﾞ, 12X60	74	7
	75	6
ﾁｭｰﾌﾞ, 3.5X160	59	11
ﾁｭｰﾌﾞ, 3.5X200	113	7
ﾁｭｰﾌﾞ, 3.5X265	113	8

部 品 名 索 引

部品名	頁	見出
チューブ, 3.5X50	59	9
チューブ, 3.5X70	59	10
チューブ, 7.3X230	75	7
チューブ, エアーフロー	109	21
チューブ, キヤニスター	122	7
	124	10
チューブ, ドレン	122	8
チューブ, パージ	62	16
チューブ, フイラーネック	117	12
	120	19
チューブ, フイルタードレン	122	9
	123	37
	124	12
チューブ, フユーエルベント	119	26
	121	31
チューブ, ブリーザー	117	14
	120	21
チューブ, リザーブタンク	127	4
チューブ, L.ノズル	175	16
		17
チューブ, PCV	74	2
チューブA	175	18
チューブA, セカンドエアーコントロール ソレノイド	113	6
チューブA, ドレン	123	38
	124	11
チューブA, パージ	111	1
		6
	112	1
チューブASSY., キヤニスター	122	12
	124	16
チューブASSY., ベント	118	21
	121	28
チューブASSY., マスターパワー	205	9
	207	25
	372	6
		7
チューブB	175	22
チューブB, セカンドエアーコントロール ソレノイド	113	9
チューブB, ドレン	123	39
	124	13
チューブB, パージ	59	4
	111	2
	112	2
チューブC	175	27
チューブC, パージ	59	5
チューブCOMP., エアーフロー	109	11
チューブCOMP., フイード	118	20
チューブCOMP., フユーエルフイード	121	27
チューブCOMP., リターン	118	19
チューブD	175	11
〔 テ 〕		
ディスク, アルミホイール	187	23
		24
ディスク, フロントアルミホイール	185	10
		11
ディスク, フロントアルミホイール	187	18
		21
ディスク, フロントブレーキ	196	17
ディスク, ホイール	184	3
ディスク, リヤーアルミホイール	184	1
		2
	187	17
		20
ディスク, リヤーブレーキ	188	5
ディスクCOMP., フリクション	94	2
ディスクCOMP., プレッシャー	94	3
ディスプレイASSY., ナビゲーター	154	4
ディフアレンシヤルASSY.	191	3
テープ	265	40
	268	81
テープ, シール	265	32
	272	13
テープ, スチフナー	336	6
		7
テープ, プロテクション	267	65
		79
テープA, シール	267	66
テープA, フロントルーフ	362	10
テープB, シール	267	70
テープB, フロントルーフ	362	11
テープC, プロテクション	268	87
テープD, プロテクション	268	88
デフロスター, アウトレット	182	3
テンションASSY., オート	67	3
テンションCOMP., オイルポンプチエン	84	14
テンションCOMP., カムチエン	80	12
〔 ト 〕		
ドライバー3, マイナススクリュー	312	15
ドライバーユニット, ドライブバイワイヤー	165	32
ドライブシヤフトASSY., L.	195	4
ドライブシヤフトASSY., R.	195	3
トランジスターASSY.	180	4
トランスミツターASSY., キーレス	151	15
		28
トリム, カバー	265	41
	269	96
トリム, ソフトトツプ	264	25
トリム, ルーフサイド	364	5
トレイASSY., リヤー	288	4
〔 ナ 〕		
ナツクルCOMP., L.フロント	218	2
ナツクルCOMP., L.リヤー	222	4
ナツクルCOMP., R.フロント	218	1
ナツクルCOMP., R.リヤー	222	3
ナット	176	7
ナット 29MM	105	12
ナット, 6カク	73	24
ナット, 6カク 10MM	199	31
		35
ナット, 6カク 12MM	199	36
ナット, 6カク 12MM	234	23
	237	16
ナット, 6カク 14MM	234	22
	237	15
ナット, 6カク 27MM	101	12
	105	13
ナット, 6カク 5MM	126	14
ナット, 6カク 8MM	69	21
	73	22
	170	22
	206	21
ナット, 6カクキヤツプ 10MM	170	19
ナット, アジヤスター	217	9
ナット, アツパーアーム 12MM	219	31
	223	29
ナット, ガラスプレート	342	16
ナット, キヤツスル 12MM	223	28
ナット, キヤツスル 14MM	219	29
ナット, キヤツプ 6MM	61	52
	357	50
ナット, クリツプ	324	58
ナット, クリツプ 6MM	319	30
	337	15
ナット, サスペンション 5MM	319	29
ナット, スピード	319	28
ナット, スピンドル	195	14
	197	23
ナット, スプリング 4MM	159	22
	254	20
ナット, スプリング 5MM	324	59
ナット, スペシヤル	143	2
	145	2
ナット, スペシヤル 6MM	324	57
ナット, スペシヤル 8MM	64	13
ナット, セルフロツク	219	30
	223	27
ナット, セルフロツク 10MM	116	18
	219	28
	221	17
	223	26
	225	18
ナット, セルフロツク 8MM	116	17
ナット, セルフロツクカム	219	14
ナット, センターパネル	157	25
	159	22
ナット, タペツトアジヤステイング	83	11
ナット, チエンジレバーフランジ	240	13
ナット, ツースト 5MM	359	10
ナット, ドアーガラストツパー	342	20
ナット, パーキング	188	20
ナット, バツテリーターミナル	129	10
ナット, プーリーロツク	68	12
ナット, プツシュ 2.4MM	245	16
ナット, プツシュ 4MM	299	11
ナット, フランジ 10MM	195	15
	199	32
	219	23
	221	16
	223	21
ナット, フランジ 10MM	225	17
	326	15
ナット, フランジ 12MM	194	11
		12
	325	14
ナット, フランジ 18MM	80	21
ナット, フランジ 5MM	119	30
	121	35
	147	12
	148	15
	357	26
ナット, フランジ 6MM	57	10
	61	39
	63	29
	64	12
	79	22
	114	13
	115	16
	119	33
	121	38
	129	13
	166	43
	267	63
	275	23
	284	10
	289	18
	357	48
	358	12
	361	22
ナット, フランジ 8MM	57	11
	58	7
	61	40
		41
	63	30
	202	28
	204	26
	206	22
	231	9
	251	37
	325	13
	358	13
ナット, フランジキヤツプ 8MM	295	9
	296	9
ナット, ペイントカツテイング 6MM	116	19
	183	7
	199	25
	202	26
	204	24
	231	10
	289	15
ナット, ホイール	187	16
ナット, ボツプ 6MM	363	22
	368	11
	370	16
ナット, ホルダー	182	8
ナット, ライセンスプレート	316	8
ナット, ラツクスクリューロツク	233	10
	238	5
ナット, ロツク	193	23

部 品 名 索 引

部 品 名	頁	見出
ナット, A. L. B.	129	12
ナットワッシャー 5MM	69	20
	365	22
ナットワッシャー 6MM	165	26
		28
	181	27
	182	18
	208	5
	250	24
	310	15
	357	27
		46
ナットワッシャー 8MM	67	9
	182	20
	199	33
	202	29
	204	27
	206	23
	295	11
	296	11
	342	26
	343	31
ナビゲーションユニット	155	16
〔 ネ 〕		
ネット, トンネルサイド	243	9
ネットCOMP., フロントシート	292	9
ネットCOMP., L. フロントドアーサイド	281	34
	282	39
ネットCOMP., R. フロントドアーサイド	281	30
	282	38
〔 ノ 〕		
ノズルASSY., L. ウインドシールド ウオッシャー	173	10
	174	10
	175	10
ノズルASSY., R. ウインドシールド ウオッシャー	171	8
	172	8
	173	8
ノックピン 10X12	84	18
ノックピン 10X16	79	26
ノックピン 12X18	86	14
ノックピン 12X20	86	18
ノックピン 14X20	79	27
	96	5
	98	26
	102	9
ノックピン 18X13	84	5
ノックピン 18X22	86	15
ノックピン 8X10	82	13
	84	17
ノックピン 8X14	240	15
ノブ	179	3
		4
ノブ, アームレスト	258	12
ノブ, アームレスト	261	16
ノブ, エアーコンディショナー	179	7
ノブ, ジョイ	154	6
ノブ, スイッチ	157	20
		21
ノブ, ターン	179	2
ノブ, ダイアル	179	2
ノブ, チエンジ	240	1
ノブ, チエンジレバー	240	19
ノブ, ボリューム	178	2
ノブ, ボリューム&チューニングコントロール	178	8
ノブ, L. リクライニング	296	4
ノブ, R. リクライニング	295	4
ノブCOMP., チエンジレバー	240	18
〔 ハ 〕		
バー, ジャッキ	311	8
バー, リヤータワー	333	38
ハーネス, インストルメントワイヤー	131	3
ハーネス, エンジンワイヤー	70	1
ハーネス, ダッシュボードワイヤー	131	6
	132	6
ハーネス, ドライバードアーワイヤー	132	10
ハーネス, パッセンジャードアーワイヤー	132	11
ハーネス, リヤーワイヤー	130	2
	131	2
ハーネス, L. キャビンワイヤー	131	4
ハーネス, R. キャビンワイヤー	130	1
ハーネス, SRSメイン	167	5
	168	6
バイザー	159	17
バイザーASSY., メーター	157	17
パイプ, オイルガイド	103	1
パイプ, コネクテイング	90	12
パイプ, コンデンサー	360	5
パイプ, シフトロッド	107	1
パイプ, センター	248	3
パイプ, パージ	59	6
	62	17
パイプ, フューエルフィード	122	11
	124	15
パイプ, フューエルベント	122	14
	124	19
パイプ, フューエルリターン	122	16
パイプ, L. ドレンロアー	264	21
パイプ, R. ドレンロアー	264	18
パイプセット, ジョイント	120	4
パイプA, レシーバー	360	6
パイプASSY., インストール	59	1
パイプASSY., クラッチ	201	20
	203	18
パイプB, レシーバー	360	7
パイプCOMP., オイルクーラー	90	4
	91	4
パイプCOMP., コネクテイング	91	5
パイプCOMP., サクション	360	4
パイプCOMP., セカンドエアー	114	9
パイプCOMP., フューエル	60	4
パイプCOMP., フューエル	61	55
	62	3
パイプCOMP., フューエルフィラー	117	15
	120	22
パイプCOMP., ブリーザー	74	3
	75	2
パイプCOMP. C, ブレーキ	211	6
	213	6
	215	5
パイプCOMP. D, ブレーキ	211	7
	213	7
	215	6
パイプCOMP. U, ブレーキ	211	8
	213	8
	215	7
パイプCOMP. V, ブレーキ	211	9
	214	9
	215	8
パイプCOMP. W, ブレーキ	211	10
	214	10
	215	9
パイプCOMP. X, ブレーキ	211	11
	214	11
	215	10
パイプCOMP. Y, ブレーキ	211	12
	214	12
	215	11
パイプCOMP. Z, ブレーキ	211	13
	214	13
	215	12
ハウジングセット, チエンジレバー	240	11
ハウジングASSY.	120	5
ハウジングCOMP.	147	9
	148	13
ハウジングCOMP., ドライブサイド	73	17
パッキン	117	9
	120	14
	143	7
	156	3
		9
	158	3
		9
	171	1
	193	24
		25
	217	14
	351	53
パッキン 8MM	103	16
パッキン, オイルフィラー	76	6
	77	6
パッキン, オイルボルト	201	7
	203	7
	211	23
	214	22
	215	23
パッキン, セカンドエアーバルブ	60	17
パッキン, ドレン	126	3
パッキン, フューエルフィラーパイプ	117	16
	120	23
パッキン, ベース	117	11
	120	16
パッキン, マスターパワー	205	8
パッキン, ロータリーエアーコントロールバルブ	57	7
パッキン, LCD	156	12
	158	12
パッキンセット, インジェクター	60	1
パッキンセット, ヘッドカバー	76	1
	77	1
パッキンA	181	29
パッキンB	181	30
パッキンC	181	31
バックル, L. フロントシートベルトインナー	297	4
バックル, R. フロントシートベルトインナー	297	2
パッチ, フロントドアーレギュレーターロアー	341	2
パッチ, ミドルタイダウン	332	34
バッテリー	128	1
	129	1
	151	16
		29
バッテリーASSY.	128	1
	129	1
パッド	176	6
パッド&フレームCOMP., L. フロントシート クッション	294	23
パッド&フレームCOMP., L. フロントシート バック	293	12
パッド&フレームCOMP., R. フロントシート クッション	294	21
パッド&フレームCOMP., R. フロントシート バック	291	3
パッド, ペダルストッパー	198	10
		11
パッドセット, フロント	196	2
		12
パッドセット, リヤー	188	2
		8
パッドCOMP., フロントシートバックメイン	293	20
	294	20
パネル, コンビネーションプリント	156	13
	158	13
	159	13
パネル, センターコンソールスイッチ	261	13
	366	10
	368	10
	369	14
パネル, パワーウインドウマスター	280	24
パネル, プリント	157	16
		24
	159	14
パネル, L. サイドシル	335	31
パネル, L. パワーウインドウサブスイッチ	281	25
パネル, L. プリントスイッチ	156	14
	159	15
パネル, L. ミドルフロアー	332	37
パネル, L. リヤーインサイド	331	11
パネル, R. サイドシル	335	30
パネル, R. プリントスイッチ	156	15
	159	16

8

部　品　名　索　引

部品名	頁	見出
ﾊﾟﾈﾙ, R. ﾐﾄﾞﾙﾌﾛｱｰ	332	35
ﾊﾟﾈﾙ, R. ﾘﾔｰｲﾝｻｲﾄﾞ	330	5
ﾊﾟﾈﾙｾｯﾄ, L. ﾘﾔｰﾌﾚｰﾑｱｳﾄﾘｶﾞｰ	330	2
	333	44
ﾊﾟﾈﾙｾｯﾄ, R. ﾘﾔｰﾌﾚｰﾑｱｳﾄﾘｶﾞｰ	330	1
	333	43
ﾊﾟﾈﾙASSY., ｲﾝｽﾄﾙﾒﾝﾄ	249	6
ﾊﾟﾈﾙASSY., ﾅﾋﾞｹﾞｰｼｮﾝ	253	14
ﾊﾟﾈﾙASSY., ﾒｰﾀｰ	252	1
ﾊﾟﾈﾙCOMP., ﾊｰﾄﾞﾄｯﾌﾟ	362	1
ﾊﾟﾈﾙCOMP., ﾗｼﾞｵ	253	8
ﾊﾟﾈﾙCOMP., ﾘﾔｰ	334	13
	335	13
ﾊﾟﾈﾙCOMP., L. ﾌﾛﾝﾄﾄﾞｱｰ	352	2
ﾊﾟﾈﾙCOMP., L. ﾌﾛﾝﾄﾌｪﾝﾀﾞｰ	336	3
ﾊﾟﾈﾙCOMP., L. ﾘﾔｰｲﾝｻｲﾄﾞ	331	10
ﾊﾟﾈﾙCOMP., L. ﾘﾔｰﾌｪﾝﾀﾞｰ	334	10
ﾊﾟﾈﾙCOMP., R. ﾌﾛﾝﾄﾄﾞｱｰ	352	1
ﾊﾟﾈﾙCOMP., R. ﾌﾛﾝﾄﾌｪﾝﾀﾞｰ	336	1
ﾊﾟﾈﾙCOMP., R. ﾘﾔｰｲﾝｻｲﾄﾞ	330	4
ﾊﾟﾈﾙCOMP., R. ﾘﾔｰﾌｪﾝﾀﾞｰ	334	6
ﾊﾌﾞASSY., ﾌﾛﾝﾄ	196	9
ﾊﾌﾞASSY., ﾘﾔｰ	188	4
ﾊﾟﾙｻｰASSY., ﾌﾛﾝﾄ	196	8
ﾊﾞﾙﾌﾞ	143	8
		15
	144	23
	145	7
		19
	146	25
	147	2
		11
	148	1
	149	4
		5
	153	21
ﾊﾞﾙﾌﾞ&ｿｹｯﾄ	156	1
	158	1
ﾊﾞﾙﾌﾞ, ｲﾝﾚｯﾄ	83	2
ﾊﾞﾙﾌﾞ, ｳｴｯｼﾞ	147	10
	148	14
ﾊﾞﾙﾌﾞ, ｳｴｯｼﾞﾍﾞｰｽ	143	15
	145	17
ﾊﾞﾙﾌﾞ, ｴｷｿﾞｰｽﾄ	83	3
ﾊﾞﾙﾌﾞ, ﾁｴｯｸ	113	1
ﾊﾞﾙﾌﾞ, ﾂｰｳｴｲ	117	5
	120	10
ﾊﾞﾙﾌﾞ, ﾈｵｳｴｯｼﾞ	179	5
		6
	366	7
		8
	368	5
		6
	369	8
		9
ﾊﾞﾙﾌﾞ, ﾌｭｰｴﾙｶｯﾄ	117	10
	120	15
ﾊﾞﾙﾌﾞ, ﾌﾛﾝﾄﾀｰﾝ	143	16
	147	1

部品名	頁	見出
ﾊﾞﾙﾌﾞ, ﾍｯﾄﾞﾗｲﾄ	144	22
	146	24
ﾊﾞﾙﾌﾞ, ﾘﾑ	185	5
		6
ﾊﾞﾙﾌﾞ, ﾘﾘｰﾌ	84	7
ﾊﾞﾙﾌﾞ, ﾜﾝｳｴｲ	171	4
ﾊﾞﾙﾌﾞ, L. ﾀﾞﾂｼｭﾎﾞｰﾄﾞｱｯﾊﾟｰ ｻｲﾄﾞﾄﾞﾚﾝ	339	18
ﾊﾞﾙﾌﾞｻﾌﾞASSY., ｾｰﾌﾃｲｰ	358	1
ﾊﾞﾙﾌﾞASSY., ｱﾙﾐﾎｲｰﾙ	187	22
ﾊﾞﾙﾌﾞASSY., ｳｵｰﾀｰ	183	2
ﾊﾞﾙﾌﾞASSY., ｴｷｽﾊﾟﾝｼｮﾝ	180	11
ﾊﾞﾙﾌﾞASSY., ｽﾌﾟｰﾙ	78	12
ﾊﾞﾙﾌﾞASSY., ｾｶﾝﾄﾞｴｱｰ	60	16
ﾊﾞﾙﾌﾞASSY., ﾊﾟｰｼﾞｺﾝﾄﾛｰﾙ ｿﾚﾉｲﾄﾞ	111	4
	112	4
ﾊﾞﾙﾌﾞASSY., ﾊﾞｲﾊﾟｽｺﾝﾄﾛｰﾙ ｿﾚﾉｲﾄﾞ	113	3
ﾊﾞﾙﾌﾞASSY., ﾌﾟﾛﾎﾟｰｼｮﾆﾝｸﾞ	211	5
	213	5
ﾊﾞﾙﾌﾞASSY., ﾛｰﾀﾘｰｴｱｰｺﾝﾄﾛｰﾙ	57	6
ﾊﾞﾙﾌﾞASSY., PCV	74	1
		8
	75	1
ﾊﾞﾙﾌﾞCOMP.	152	2
		5
		6
		7
		14
		16
	153	17
		20
ﾊﾟﾜｰｾｯﾄ, ﾏｽﾀｰ	205	1
	207	28
ﾊﾟﾝ, ﾊﾞｯｹﾞｰｼﾞ	331	24
ﾊﾝｶﾞｰ, ｸﾗｯﾁﾚﾘｰｽﾞ	102	5
ﾊﾝｶﾞｰ, ｺﾝｿｰﾙ	283	1
ﾊﾝｶﾞｰ, ﾄﾗﾝｽﾐｯｼｮﾝ	97	11
ﾊﾝｶﾞｰCOMP. A, ﾄﾗﾝｽﾐｯｼｮﾝ	97	10
ﾊﾞﾝﾄﾞ	265	38
	271	3
	368	8
	369	11
ﾊﾞﾝﾄﾞ, ｱｳﾄﾎﾞｰﾄﾞﾌﾞｰﾂ	195	8
ﾊﾞﾝﾄﾞ, ｹｰﾌﾞﾙ	135	27
ﾊﾞﾝﾄﾞ, ｼｬﾌﾄﾌﾞｰﾂ	195	9
ﾊﾞﾝﾄﾞ, ｼﾞｮｲﾝﾄﾌﾞｰﾂ	195	7
ﾊﾞﾝﾄﾞ, ﾊｰﾈｽ 6MM	71	22
ﾊﾞﾝﾄﾞ, ﾊｰﾈｽｵﾌｾｯﾄ	71	19
	134	2
	135	28
	167	1
	168	2
ﾊﾞﾝﾄﾞ, ﾋﾞﾛｰｽﾞ	234	19
	236	4
	237	12
ﾊﾞﾝﾄﾞ, ﾘｻﾞｰﾊﾞｰ	201	4
	203	4

部品名	頁	見出
ﾊﾞﾝﾄﾞ, ﾜｲﾔｰﾊｰﾈｽ	71	23
	82	12
	167	9
	168	11
ﾊﾞﾝﾄﾞ, ﾜｲﾔｰﾊｰﾈｽｵﾌｾｯﾄ	135	23
	168	1
ﾊﾞﾝﾄﾞｾｯﾄ, ﾌﾟﾚｰﾄ	265	39
ﾊﾝﾄﾞﾙ, ｿﾌﾄﾄｯﾌﾟ	264	22
ﾊﾝﾄﾞﾙASSY., L. ｲﾝｻｲﾄﾞ	347	24
ﾊﾝﾄﾞﾙASSY., L. ﾌﾛﾝﾄﾄﾞｱｰ ｱｳﾄｻｲﾄﾞ	348	32
	349	32
	350	32
	351	32
ﾊﾝﾄﾞﾙASSY., R. ｲﾝｻｲﾄﾞ	344	9
ﾊﾝﾄﾞﾙASSY., R. ﾌﾛﾝﾄﾄﾞｱｰ ｱｳﾄｻｲﾄﾞ	345	18
	346	18
	347	18
ﾊﾞﾝﾄﾞA, L.	268	90
ﾊﾞﾝﾄﾞA, R.	268	84
ﾊﾞﾝﾄﾞC	195	10
ﾊﾟﾝCOMP., ｵｲﾙ	86	3
〔 ヒ 〕		
ﾋﾟｰｽ, ｻｰﾄﾞﾌｵｰｽｼﾌﾄ	108	3
ﾋﾟｰｽ, ﾃﾞｨｽﾀﾝｽ	192	10
ﾋﾟｰｽCOMP., ｼﾌﾄ	108	5
ﾋﾟｰｽCOMP., ﾘﾊﾞｰｽｼﾌﾄ	108	7
ﾋｰﾀｰﾕﾆｯﾄ	182	2
ﾋﾞｰﾑ, ﾐｯｼｮﾝﾏｳﾝﾃｲﾝｸﾞ	325	9
ﾋﾞｰﾑ, ﾘﾔｰｻｽﾍﾟﾝｼｮﾝｸﾛｽ	326	6
ﾋﾞｰﾑCOMP., ｽﾃｱﾘﾝｸﾞﾊﾝｶﾞｰ	248	2
ﾋﾞｰﾑCOMP., ﾊﾟｯｾﾝｼﾞｬｰSRS	248	4
ﾋﾞｰﾑCOMP., ﾌﾛﾝﾄﾊﾞﾝﾊﾟｰ	316	9
ﾋﾞｰﾑCOMP., ﾌﾛﾝﾄﾊﾞﾝﾊﾟｰｱｯﾊﾟｰ	316	10
ﾋﾞｰﾑCOMP., L. ﾌﾛﾝﾄﾊﾞﾝﾊﾟｰ ｺｰﾅｰｱｯﾊﾟｰ	316	13
ﾋﾞｰﾑCOMP., R. ﾌﾛﾝﾄﾊﾞﾝﾊﾟｰ ｺｰﾅｰｱｯﾊﾟｰ	316	11
ﾋﾟｽﾄﾝ	196	13
ﾋﾟｽﾄﾝ, ｽﾚｰﾌﾞｼﾘﾝﾀﾞｰ	201	13
	203	14
ﾋﾟｽﾄﾝｾｯﾄA	92	1
ﾋﾟｽﾄﾝｾｯﾄB	92	1
ﾋﾟｽﾄﾝﾋﾟﾝｾｯﾄ	92	4
ﾋﾟｽﾄﾝASSY.	188	9
	201	10
	203	11
ﾋﾟｽﾄﾝASSY., ｾｶﾝﾀﾞﾘｰ	205	4
	207	32
ﾋﾟｽﾄﾝASSY., ﾌﾟﾗｲﾏﾘｰ	205	3
ﾋﾟｽﾄﾝCOMP., ｽﾘｰﾌﾞ	188	15
ﾋﾟﾂｸｱｯﾌﾟASSY.	98	15
ﾋﾟﾎﾞｯﾄASSY. B	169	12
ﾋﾟﾎﾞｯﾄASSY. C	169	10
ﾋｭｰｽﾞ, ﾌﾞﾛｯｸ	160	2
		3

部品名	頁	見出
ﾋｭｰｽﾞ, ﾌﾞﾛｯｸ	160	4
		5
		7
		8
		9
ﾋｭｰｽﾞ, ﾐﾆ	162	34
		35
		36
		37
	163	50
	165	20
		21
		22
		23
ﾋﾟﾗｰｾｯﾄ, L. ﾌﾛﾝﾄｲﾝﾅｰｱｯﾊﾟｰ	334	2
ﾋﾟﾗｰｾｯﾄ, R. ﾌﾛﾝﾄｲﾝﾅｰｱｯﾊﾟｰ	334	1
ﾋﾟﾗｰCOMP., L. ﾌﾛﾝﾄｲﾝﾅｰﾛｱｰ	330	9
	331	9
ﾋﾟﾗｰCOMP., R. ﾌﾛﾝﾄｲﾝﾅｰﾛｱｰ	330	3
ﾋﾟﾛｰｽﾞ, ﾘﾔｰｳｵｯｼｬｰ	175	20
ﾋﾟﾝ	250	27
ﾋﾟﾝ 8X40	107	4
ﾋﾟﾝ 8X63	108	13
ﾋﾟﾝ, ｲｺﾗｲｻﾞｰ	217	7
ﾋﾟﾝ, ｸﾗｯﾁﾍﾟﾀﾞﾙ	201	8
	203	9
ﾋﾟﾝ, ｸﾘｯﾌﾟ 8.5MM	270	9
	272	12
ﾋﾟﾝ, ｽﾄｯﾌﾟ	206	19
ﾋﾟﾝ, ｽﾌﾟﾘｯﾄ 3.0X22	219	35
	223	34
	235	24
	237	17
ﾋﾟﾝ, ｽﾌﾟﾘﾝｸﾞ 3X16	255	26
ﾋﾟﾝ, ｽﾌﾟﾘﾝｸﾞ 5X22	108	15
ﾋﾟﾝ, ｽﾌﾟﾘﾝｸﾞ 5X25	107	12
ﾋﾟﾝ, ﾊﾝﾄﾞﾌﾞﾚｰｷ	217	4
ﾋﾟﾝ, ﾍﾟﾀﾞﾙ	205	11
ﾋﾟﾝ, ﾛｯｸ	202	32
	203	8
	206	17
	217	1
ﾋﾝｼﾞ, L. ﾌﾛﾝﾄﾄﾞｱｰｱｯﾊﾟｰ	352	5
ﾋﾝｼﾞ, L. ﾌﾛﾝﾄﾄﾞｱｰﾛｱｰ	352	6
ﾋﾝｼﾞ, R. ﾌﾛﾝﾄﾄﾞｱｰｱｯﾊﾟｰ	352	3
ﾋﾝｼﾞ, R. ﾌﾛﾝﾄﾄﾞｱｰﾛｱｰ	352	4
ﾋﾝｼﾞCOMP., L. ﾄﾗﾝｸ	354	4
ﾋﾝｼﾞCOMP., L. ﾎﾞﾝﾈｯﾄ	338	6
ﾋﾝｼﾞCOMP., R. ﾄﾗﾝｸ	354	3
ﾋﾝｼﾞCOMP., R. ﾎﾞﾝﾈｯﾄ	338	5
ﾋﾟﾝA	188	16
	196	14
ﾋﾟﾝB	189	30
	196	20
ﾋﾟﾝC, ﾉｯｸ 4X6.5	93	16
〔 フ 〕		
ﾌｱｽﾅｰA, ｳｲﾝﾄﾞｼｰﾙﾄﾞ	340	6

部　品　名　索　引

部　品　名	頁	見出
ﾌｱｽﾅｰA, ｳｲﾝﾄﾞｼｰﾙﾄﾞ ･････････	363	24
		27
ﾌｱｽﾅｰB, ｳｲﾝﾄﾞｼｰﾙﾄﾞ ･････････	340	7
	363	26
		28
ﾌｱﾝ, ｸｰﾘﾝｸﾞ ･････････････････	126	6
ﾌｱﾝCOMP., ｸｰﾘﾝｸﾞ ･････････	359	2
ﾌｨｰﾀﾞｰ, ｱﾝﾃﾅ･････････････････	176	9
ﾌｲﾆｯｼｬｰ, ｴｷｿﾞｰｽﾄ ･････････	116	24
ﾌｲﾆｯｼｬｰ, ｴｷｿﾞｰｽﾄﾊﾟｲﾌﾟ ･････	115	12
ﾌｨﾙﾀｰ, ｷｬﾆｽﾀｰ ･････････････	122	5
	124	7
ﾌｨﾙﾀｰ, ﾌﾞﾚｰｷﾘｻﾞｰﾊﾞｰ ･･････	206	15
ﾌｨﾙﾀｰｾｯﾄ, ｵｲﾙ ･････････････	84	11
ﾌｨﾙﾀｰｾｯﾄ, ﾌｭｰｴﾙﾎﾟﾝﾌﾟ ･･････	117	7
ﾌｨﾙﾀｰASSY., ｽﾌﾟｰﾙﾊﾞﾙﾌﾞ ････	79	14
ﾌｨﾙﾀｰCOMP., ﾌｭｰｴﾙﾎﾟﾝﾌﾟ ････	120	12
ﾌｲﾙﾑ, ﾌﾛﾝﾄｳｲﾝﾄﾞｱｯﾊﾟｰｴｸｽﾃﾘｱ	300	4
ﾌｲﾙﾑ, L. ﾌﾛﾝﾄﾋﾟﾗｰｴｸｽﾃﾘｱ ････	300	8
ﾌｲﾙﾑ, R. ﾌﾛﾝﾄﾋﾟﾗｰｴｸｽﾃﾘｱ ････	300	5
ﾌﾞｰﾂ, ｱｯﾊﾟｰﾀﾞｽﾄ ･････････････	219	20
	223	18
ﾌﾞｰﾂ, ｽﾚｰﾌﾞｼﾘﾝﾀﾞｰ ･････････	201	17
	203	15
ﾌﾞｰﾂ, ﾀｲﾛｯﾄﾞｴﾝﾄﾞ ･････････	222	14
	233	16
	236	10
ﾌﾞｰﾂ, ﾁｪﾝｼﾞﾚﾊﾞｰ ･････････････	261	15
ﾌﾞｰﾂ, ﾚﾘｰｽﾞﾌｫｰｸ ･････････････	102	7
ﾌﾞｰﾂ, ﾛｱｰﾎﾞｰﾙﾀﾞｽﾄ ･････････	218	3
	222	1
ﾌﾞｰﾂｾｯﾄ, ｱｳﾄﾎﾞｰﾄﾞ ･････････	195	2
ﾌﾞｰﾂｾｯﾄ, ｲﾝﾎﾞｰﾄﾞ ･････････	195	1
ﾌﾞｰﾂA, ﾁｪﾝｼﾞﾚﾊﾞｰ ･････････････	240	4
ﾌﾞｰﾂB, ﾁｪﾝｼﾞﾚﾊﾞｰ ･････････････	240	5
ﾌﾞｰﾂC, ﾁｪﾝｼﾞﾚﾊﾞｰ ･････････････	240	8
ﾌﾟｰﾗｰ, ﾐﾆﾋｭｰｽﾞ ･････････････	164	3
ﾌﾟｰﾘｰ･････････････････････	68	11
ﾌﾟｰﾘｰ, ｳｵｰﾀｰﾎﾟﾝﾌﾟ ･････････	88	3
ﾌﾟｰﾘｰ, ｸﾗﾝｸｼｬﾌﾄ ･････････････	93	13
ﾌﾟｰﾘｰCOMP., ｱｲﾄﾞﾗｰ ･････････	67	4
ﾌﾟｰﾘｰCOMP., ｱｲﾄﾞﾙ ･････････	82	3
ﾌｴｲｽ, ﾌﾛﾝﾄﾊﾟﾝﾊﾟｰ ･････････････	313	1
	314	1
	315	1
ﾌｴｲｽ, ﾘﾔｰﾊﾞﾝﾊﾟｰ ･････････････	317	15
	318	15
ﾌｪﾝﾀﾞｰ, L. ﾌﾛﾝﾄｲﾝﾅｰ ･････････	336	10
ﾌｪﾝﾀﾞｰ, R. ﾌﾛﾝﾄｲﾝﾅｰ ･････････	336	5
ﾌｪﾝﾀﾞｰASSY., L. ﾌﾛﾝﾄｲﾝﾅｰ ･･･	336	10
ﾌｪﾝﾀﾞｰASSY., R. ﾌﾛﾝﾄｲﾝﾅｰ ･･･	336	5
ﾌｫｰｸCOMP., ｷﾞｬｰｼﾌﾄ ･････････	108	2
		4
ﾌｫｰｸCOMP., ｸﾗｯﾁﾚﾘｰｽﾞ ･･････	102	4
ﾌｫｰｸCOMP., ﾌｲﾌｽｰｼｯｸｽｽｼﾌﾄ･･	108	1
ﾌｫｰｸCOMP., ﾘﾊﾞｰｽｼﾌﾄ ･･････	108	6
ﾌｯｸ, ﾒｲﾙ･･････････････････	275	14
	284	7
ﾌﾞｯｼｭ, ｱｳﾄｻｲﾄﾞﾊﾝﾄﾞﾙｼﾞｮｲﾝﾄ･	345	15
ﾌﾞｯｼｭ, ｲﾝｼｭﾚｰｼｮﾝ ･････････	68	6
		7
ﾌﾞｯｼｭ, ｳｵｯｼｬｰﾀﾝｸ ･････････	171	2
ﾌﾞｯｼｭ, ｷﾞｬｰﾎﾞｯｸｽﾏｳﾝﾃｲﾝｸﾞ ･	234	18
ﾌﾞｯｼｭ, ｽﾀﾋﾞﾗｲｻﾞｰ ･････････	222	7
ﾌﾞｯｼｭ, ｽﾀﾋﾞﾗｲｻﾞｰﾎﾙﾀﾞｰ ････	218	6
	222	7
ﾌﾞｯｼｭ, ｽﾃｱﾘﾝｸﾞｷﾞｬｰﾎﾞｯｸｽ		
ﾏｳﾝﾃｲﾝｸﾞ	233	18
	237	11
	239	21
ﾌﾞｯｼｭ, ﾅｲﾛﾝ･････････････････	295	2
	296	2
ﾌﾞｯｼｭ, ﾍﾟﾀﾞﾙ･････････････････	198	9
ﾌﾞｯｼｭ, ﾍﾟﾀﾞﾙﾋﾟﾝ ･････････････	199	18
ﾌﾞｯｼｭ, ﾘﾔｰｱｯﾊﾟｰｱｰﾑ ･･････････	223	36
ﾌﾞｯｼｭ, ﾘﾔｰｽﾀﾋﾞﾗｲｻﾞｰﾎﾙﾀﾞｰ･	222	7
ﾌﾞｯｼｭA, ｸﾗｯﾁｱｼｽﾀﾝﾄ ･････････	199	19
ﾌﾞｯｼｭB, ｱｼｽﾀﾝﾄ･････････････	199	20
ﾌｯﾄ, L. ﾄﾗﾝｸｽﾎﾟｲﾗｰｱｳﾀｰ ････	357	38
ﾌｯﾄ, L. ﾄﾗﾝｸｽﾎﾟｲﾗｰｲﾝﾅｰ ････	357	39
ﾌｯﾄ, R. ﾄﾗﾝｸｽﾎﾟｲﾗｰｱｳﾀｰ ････	357	35
ﾌｯﾄ, R. ﾄﾗﾝｸｽﾎﾟｲﾗｰｲﾝﾅｰ ････	357	36
ﾌﾗｲﾎｲｰﾙCOMP. ･････････････	94	1
ﾌﾟﾗｸﾞ ･････････････････････	193	22
ﾌﾟﾗｸﾞ, ｽﾊﾟｰｸ･･････････････	66	4
ﾌﾟﾗｸﾞ, ｿｹｯﾄ･････････････････	145	18
ﾌﾟﾗｸﾞ, ﾄﾞﾚﾝ･････････････････	264	19
ﾌﾟﾗｸﾞ, ﾌﾟﾗｲﾝﾄﾞ 10MM ･･････	246	12
ﾌﾟﾗｸﾞ, ﾌﾟﾗｲﾝﾄﾞ 11MM ･･････	246	13
ﾌﾟﾗｸﾞ, ﾌﾟﾗｲﾝﾄﾞ 15MM ･･････	246	14
ﾌﾟﾗｸﾞ, ﾌﾟﾗｲﾝﾄﾞ 20MM ･･････	246	15
	339	35
ﾌﾟﾗｸﾞ, ﾌﾟﾗｲﾝﾄﾞ 25MM ･･････	246	16
ﾌﾟﾗｸﾞ, ﾌﾟﾗｲﾝﾄﾞ 7MM ･･････････	247	18
ﾌﾟﾗｸﾞ, ﾌﾛｱｰﾎｰﾙ 25MM ･･････	246	9
ﾌﾟﾗｸﾞ, ﾍﾞﾝﾄ･････････････････	129	5
ﾌﾟﾗｸﾞ, ﾎｰﾙ･･････････････････	246	6
	247	21
ﾌﾟﾗｸﾞ, ﾎｰﾙ 38MM ･･････････	134	5
ﾌﾟﾗｸﾞ, ﾏｸﾞﾈﾁｯｸ･･････････････	193	21
ﾌﾞﾗｹｯﾄ･･････････････････････	156	8
	158	8
	169	2
ﾌﾞﾗｹｯﾄ, ｱｲﾄﾞﾙﾌﾟｰﾘｰ ･･････････	82	2
ﾌﾞﾗｹｯﾄ, ｱｸｾﾙﾍﾟﾀﾞﾙｾﾝｻｰ ････	200	3
ﾌﾞﾗｹｯﾄ, ｱﾝﾋﾞｴﾝﾄｾﾝｻｰ ･･････	163	44
ﾌﾞﾗｹｯﾄ, ｲﾝｽﾄﾙﾒﾝﾄﾊﾟﾂｾﾝｼﾞｬｰ	249	10
ﾌﾞﾗｹｯﾄ, ｴﾚｸﾄﾛﾆｸｽﾅﾋﾞｹﾞｰﾀｰ		
ﾃﾞｨｽﾌﾟﾚｲ	154	5
ﾌﾞﾗｹｯﾄ, ｴﾝｼﾞﾝﾊｰﾈｽ ･････････	79	33
ﾌﾞﾗｹｯﾄ, ｵｰﾄﾃﾝｼｮﾅｰ ･････････	67	2
ﾌﾞﾗｹｯﾄ, ｵｰﾌﾟﾝｽﾃｰ ･････････	327	15
ﾌﾞﾗｹｯﾄ, ｷｬﾆｽﾀｰ･････････････	122	6
	124	8
ﾌﾞﾗｹｯﾄ, ｸﾗｯﾁﾍﾟﾀﾞﾙ ･･････････	199	21
ﾌﾞﾗｹｯﾄ, ｸﾗｯﾁﾎｰｽ ･･････････	201	23
	203	21
ﾌﾞﾗｹｯﾄ, ｺﾝﾃﾞﾝｻｰｱｯﾊﾟｰ ･････	359	7
ﾌﾞﾗｹｯﾄ, ｺﾝﾌﾟﾚｯｻｰ･････････	358	10
ﾌﾞﾗｹｯﾄ, ｽﾀｰﾀｰｹｰﾌﾞﾙ ･･････	61	25
	62	15
ﾌﾞﾗｹｯﾄ, ｽﾀﾋﾞﾗｲｻﾞｰ･････････	218	7
	222	2
ﾌﾞﾗｹｯﾄ, ｽﾀﾋﾞﾗｲｻﾞｰﾎｰﾙﾄﾞ ･･･	219	8
ﾌﾞﾗｹｯﾄ, ｾｷｭﾘﾃｨｰﾕﾆｯﾄ ･･････	165	37
ﾌﾞﾗｹｯﾄ, ｾﾝﾀｰｼﾞｮｲﾝﾄ ･･････	249	11
ﾌﾞﾗｹｯﾄ, ﾄﾞﾗｲﾊﾞｰｶﾞｰﾆｯｼｭ ･･･	282	41
ﾌﾞﾗｹｯﾄ, ﾄﾗﾝｽﾐｯｼｮﾝﾏｳﾝﾄ ････	325	2
ﾌﾞﾗｹｯﾄ, ﾅﾋﾞｹﾞｰﾀｰｴﾚｸﾄﾛﾆｸｽ		
ｺﾝﾄﾛｰﾙﾕﾆｯﾄ	154	3
	155	14
ﾌﾞﾗｹｯﾄ, ﾌｭｰｴﾙﾘｯﾄﾞｵｰﾌﾟﾅｰ ･･	335	22
ﾌﾞﾗｹｯﾄ, ﾌﾞﾚｰｷﾎｰｽ･･････････	211	21
	214	20
	215	20
ﾌﾞﾗｹｯﾄ, ﾌﾛﾝﾄｽﾋﾟｰｶｰｼｰﾙ ････	176	1
ﾌﾞﾗｹｯﾄ, ﾌﾛﾝﾄﾊﾟﾌｫｰﾏﾝｽﾛｯﾄﾞ ･	321	45
ﾌﾞﾗｹｯﾄ, ﾒｰﾀｰ･･････････････	249	18
ﾌﾞﾗｹｯﾄ, ﾓｼﾞｭﾚｰﾀｰ･･････････	208	2
	209	4
	210	3
ﾌﾞﾗｹｯﾄ, ﾘｷｯﾄﾞﾀﾝｸ･･････････	360	9
ﾌﾞﾗｹｯﾄ, ﾘｻﾞｰﾌﾞﾀﾝｸ･････････	127	7
ﾌﾞﾗｹｯﾄ, ﾘﾚｰﾌﾞﾛｯｸ･･････････	165	14
ﾌﾞﾗｹｯﾄ, ﾘﾚｰﾎﾞｯｸｽ･･････････	161	14
		16
ﾌﾞﾗｹｯﾄ, ﾛｯﾄﾞﾎﾙﾀﾞｰ･････････	328	16
ﾌﾞﾗｹｯﾄ, ECU･･････････････	164	10
ﾌﾞﾗｹｯﾄ, L. ﾌﾛﾝﾄｴﾝｼﾞﾝ		
ﾏｳﾝﾃｲﾝｸﾞ	325	8
ﾌﾞﾗｹｯﾄ, L. ﾗｼﾞｵ･････････････	178	4
ﾌﾞﾗｹｯﾄ, L. ﾘﾔｰｳｲﾝﾄﾞｼｰﾙﾄﾞ ･･	363	20
ﾌﾞﾗｹｯﾄ, L. ﾘﾔｰｻｲﾚﾝｻｰ		
ﾏｳﾝﾃｲﾝｸﾞ	332	33
ﾌﾞﾗｹｯﾄ, L. ﾘﾔｰﾃﾞﾌｱﾚﾝｼｬﾙ		
ﾏｳﾝﾃｲﾝｸﾞ	194	5
ﾌﾞﾗｹｯﾄ, L. ﾘﾔｰﾊﾞﾝﾊﾟｰｻｲﾄﾞ ･･	335	35
ﾌﾞﾗｹｯﾄ, L. ﾘﾔｰﾊﾞﾝﾊﾟｰﾛｱｰ ･･･	335	36
ﾌﾞﾗｹｯﾄ, OBD-2･･････････････	134	4
ﾌﾞﾗｹｯﾄ, R. ﾌﾛﾝﾄｴﾝｼﾞﾝ		
ﾏｳﾝﾃｲﾝｸﾞ	325	7
ﾌﾞﾗｹｯﾄ, R. ﾗｼﾞｴﾀｰﾏｳﾝﾃｲﾝｸﾞ		
ｱｯﾊﾟｰ	127	13
ﾌﾞﾗｹｯﾄ, R. ﾗｼﾞｵ･････････････	178	3
ﾌﾞﾗｹｯﾄ, R. ﾘﾔｰｳｲﾝﾄﾞｼｰﾙﾄﾞ ･･	363	19
ﾌﾞﾗｹｯﾄ, R. ﾘﾔｰｻｲﾚﾝｻｰ		
ﾏｳﾝﾃｲﾝｸﾞ	332	29
ﾌﾞﾗｹｯﾄ, R. ﾘﾔｰﾃﾞｲﾌｱﾚﾝｼｬﾙ		
ﾏｳﾝﾃｲﾝｸﾞ	194	4
ﾌﾞﾗｹｯﾄ, R. ﾘﾔｰﾊﾞﾝﾊﾟｰｻｲﾄﾞ ･･	335	33
ﾌﾞﾗｹｯﾄ, R. ﾘﾔｰﾊﾞﾝﾊﾟｰﾛｱｰ ･･･	335	34
ﾌﾞﾗｹｯﾄB, ﾘﾔｰﾃﾞｲﾌｱﾚﾝｼｬﾙ		
ﾏｳﾝﾃｲﾝｸﾞ	194	6
ﾌﾞﾗｹｯﾄC･･････････････････	120	9
ﾌﾞﾗｹｯﾄCOMP. ･･････････････	233	9
	236	3
ﾌﾞﾗｹｯﾄCOMP., ﾄﾞﾗｲﾌﾞﾊﾞｲﾜｲﾔｰ		
ﾄﾞﾗｲﾊﾞｰ	251	38
ﾌﾞﾗｹｯﾄCOMP., ﾌｯﾄﾚｽﾄ･･････	199	22
		37
ﾌﾞﾗｹｯﾄCOMP., ﾌｭｰｽﾞ ･････････	161	21
ﾌﾞﾗｼCOMP., L. ･･････････････	275	27
ﾌﾞﾗｼCOMP., R. ･･････････････	275	26
ﾌﾗﾝｼﾞ, ｺﾝﾊﾟﾆｵﾝ･･････････････	100	9
ﾌﾗﾝｼﾞASSY., ｺﾝﾊﾟﾆｵﾝ･･････････	191	1
ﾌﾗﾝｼﾞCOMP., ｺﾝﾊﾟﾆｵﾝ･･････････	191	1
ﾌﾟﾘｰｻﾞｰASSY. ･･････････････	193	13
ﾌﾚｱｰ, ｴﾏｰｼﾞｪﾝｼｰ･･････････････	311	9
		10
ﾌﾞﾚｰﾄﾞ, ｳｲﾝﾄﾞｼｰﾙﾄﾞﾜｲﾊﾟｰ ･･	169	15
	170	18
ﾌﾟﾚｰﾄ, ｴｱｰｶﾞｲﾄﾞ ･･････････････	338	2
ﾌﾟﾚｰﾄ, ｵｲﾙｶﾞｲﾄﾞｾｯﾃｲﾝｸﾞ ･･･	100	1
ﾌﾟﾚｰﾄ, ｵｲﾙﾎﾟﾝﾌﾟ ･･････････････	97	4
ﾌﾟﾚｰﾄ, ｶﾑ ･･････････････････	80	4
	219	19
	223	15
ﾌﾟﾚｰﾄ, ｸﾗﾝｸﾊﾟﾙｻｰ･･････････････	93	12
ﾌﾟﾚｰﾄ, ｼｰﾙ ･･････････････････	72	13
ﾌﾟﾚｰﾄ, ｼﾞﾔﾂｷｺｰｼｮﾝ･･････････	311	6
ﾌﾟﾚｰﾄ, ｽﾍﾟｱｰﾀｲﾔｺｰｼｮﾝ ･････	185	9
ﾌﾟﾚｰﾄ, ｾｯﾃｲﾝｸﾞ ･･････････････	120	17
ﾌﾟﾚｰﾄ, ﾀｲﾔﾌﾟﾚｯｼｬｰｺｰｼｮﾝ ･･･	298	2
ﾌﾟﾚｰﾄ, ﾀﾞｽﾄｶﾊﾞｰ･･････････････	221	18
	225	19
ﾌﾟﾚｰﾄ, ﾃﾞｲﾌｭｰｼﾞｮﾝ･･････････	157	18
	159	18
ﾌﾟﾚｰﾄ, ﾄﾞｱｰｶﾞﾗｽｽﾄｯﾊﾟｰ ････	341	5
ﾌﾟﾚｰﾄ, ﾊﾞｯﾃﾘｰｾｯﾃｲﾝｸﾞ ･････	129	2
		14
ﾌﾟﾚｰﾄ, ﾊﾞｯﾌﾙ･･････････････････	86	4
	208	3
	209	5
	210	4
ﾌﾟﾚｰﾄ, ﾊﾞﾝﾌﾟｽﾄｯﾌﾟ ･･････････	221	11
	224	6
ﾌﾟﾚｰﾄ, ﾌｯｸ ･････････････････	310	12
ﾌﾟﾚｰﾄ, ﾌｯﾄﾚｽﾄﾌﾞﾗｹｯﾄ･･････････	199	38
ﾌﾟﾚｰﾄ, ﾌﾟﾘｰｻﾞｰ･･････････････	102	2
ﾌﾟﾚｰﾄ, ﾌﾛﾝﾄｱｯﾊﾟｰ･･････････････	328	27
	329	27
ﾌﾟﾚｰﾄ, ﾌﾛﾝﾄｻｲﾄﾞ ･･････････････	244	12
ﾌﾟﾚｰﾄ, ﾍﾞｰｽ･･････････････････	363	37
ﾌﾟﾚｰﾄ, ﾎﾙﾀﾞｰｿﾌﾄﾄｯﾌﾟ･･････････	264	23
ﾌﾟﾚｰﾄ, ﾛｯｸ ･････････････････	191	6
ﾌﾟﾚｰﾄ, L. ﾊﾞﾙｸﾍｯﾄﾞﾛｱｰｸﾛｽ		
ﾒﾝﾊﾞｰ	327	5
ﾌﾟﾚｰﾄ, L. ﾌﾛﾝﾄｻｲﾄﾞ ･･････････	329	30
ﾌﾟﾚｰﾄ, R. ﾊﾞﾙｸﾍｯﾄﾞﾛｱｰｸﾛｽ		
ﾒﾝﾊﾞｰ	327	3
ﾌﾟﾚｰﾄ, R. ﾌﾛﾝﾄｻｲﾄﾞ ･･････････	328	24
ﾌﾟﾚｰﾄ, TDCﾊﾟﾙｽ･･････････････	81	27
ﾌﾟﾚｰﾄｾｯﾄ, ｾｯﾃｲﾝｸﾞ ･･････････	117	3
ﾌﾟﾚｰﾄA, L. ｾｯﾄ ･･････････････	265	29
ﾌﾟﾚｰﾄA, R. ｾｯﾄ ･･････････････	265	28

部 品 名 索 引

部 品 名	頁	見出
ﾌﾟﾚｰﾄASSY.,ﾜｲﾔｰﾍﾞｰｽｶﾞｲﾄﾞ・	217	12
ﾌﾟﾚｰﾄB,ｾｯﾄ・・・・・・・・・・・・・・・・	265	30
ﾌﾟﾚｰﾄCOMP.,ｺﾝﾀｸﾄ・・・・・・・・・	226	4
	228	4
ﾌﾟﾚｰﾄCOMP.,ｼﾞｮｲﾝﾄｶﾊﾞｰ・・・・	231	6
ﾌﾟﾚｰﾄCOMP.,ﾌﾞﾗｼﾎﾙﾀﾞｰ・・・・・	72	14
ﾌﾟﾚｰﾄCOMP.,ﾌﾛﾝﾄﾌﾛｱｰﾋｰﾄ		
ﾊﾞﾂﾌﾙ	115	14
ﾌﾟﾚｰﾄCOMP.,ﾎｰﾝ・・・・・・・・・・・・	226	3
	228	3
ﾌﾟﾚｰﾄM,ｵｲﾙｶﾞｲﾄﾞ・・・・・・・・・・	97	1
ﾌﾚｰﾑ,ﾊﾞﾙｸﾍｯﾄﾞｱｯﾊﾟｰ・・・・・・・	327	9
ﾌﾚｰﾑ,L.ﾌﾛﾝﾄｻｲﾄﾞ・・・・・・・・・・	329	29
ﾌﾚｰﾑ,L.ﾌﾛﾝﾄﾌﾛｱｰ・・・・・・・・・・	331	21
ﾌﾚｰﾑ,L.ﾘﾔｰ・・・・・・・・・・・・・・・・	332	31
ﾌﾚｰﾑ,R.ﾌﾛﾝﾄｻｲﾄﾞ・・・・・・・・・・	328	23
ﾌﾚｰﾑ,R.ﾌﾛﾝﾄﾌﾛｱｰ・・・・・・・・・・	331	19
ﾌﾚｰﾑ,R.ﾘﾔｰ・・・・・・・・・・・・・・・・	331	26
ﾌﾚｰﾑCOMP.・・・・・・・・・・・・・・・・・	265	42
ﾌﾚｰﾑCOMP.,ｲﾝｽﾄﾙﾒﾝﾄｾﾝﾀｰ・・・	249	16
ﾌﾚｰﾑCOMP.,ﾘﾔｰｳｲﾝﾄﾞｼｰﾙﾄﾞ		
ﾛｱｰ	335	32
ﾌﾚｰﾑCOMP.,ﾛｰﾙﾊﾞｰ・・・・・・・・・	331	15
ﾌﾚｰﾑCOMP.,L.ﾌﾛﾝﾄｻｲﾄﾞ・・・・・	329	28
ﾌﾚｰﾑCOMP.,L.ﾌﾛﾝﾄｼｰﾄｸｯｼｮﾝ・	294	25
ﾌﾚｰﾑCOMP.,L.ﾘﾔｰ・・・・・・・・・・	332	30
ﾌﾚｰﾑCOMP.,R.ﾌﾛﾝﾄｻｲﾄﾞ・・・・・	328	22
ﾌﾚｰﾑCOMP.,R.ﾌﾛﾝﾄｼｰﾄｸｯｼｮﾝ・	294	24
ﾌﾚｰﾑCOMP.,R.ﾘﾔｰ・・・・・・・・・・	331	25
ﾌﾞﾛｱｰｻﾌﾞASSY.・・・・・・・・・・・・	180	2
ﾌﾛｱｰCOMP.,ﾌﾛﾝﾄ・・・・・・・・・・・・	331	18
ﾌﾛｱｰCOMP.,ﾘﾔｰ・・・・・・・・・・・・・	331	23
ﾌﾞﾛｯｸ,ﾌﾛﾝﾄｲﾝｻｲﾄﾞﾊﾟﾈﾙ・・・・・	246	10
ﾌﾞﾛｯｸASSY.,ｼﾘﾝﾀﾞｰ・・・・・・・・・	86	1
ﾌﾟﾛﾃｸｼｮﾝ,ﾃｰﾙｹﾞｰﾄ 20MM・・・・	246	4
ﾌﾟﾛﾃｸﾀｰ,ｼｬﾌﾄ・・・・・・・・・・・・・	190	3
ﾌﾟﾛﾃｸﾀｰ,ﾄﾗﾝｸｻｲﾄﾞ・・・・・・・・・	357	42
ﾌﾟﾛﾃｸﾀｰ,ﾌｭｰｴﾙﾀﾝｸ・・・・・・・・・	117	8
	120	13
ﾌﾟﾛﾃｸﾀｰ,ﾘﾔｰｺﾝﾋﾞﾈｰｼｮﾝ・・・・・	355	8
		9
ﾌﾟﾛﾃｸﾀｰ,ﾜｲﾔｰﾊｰﾈｽ・・・・・・・・・	134	1
ﾌﾟﾛﾃｸﾀｰ,L.ｿﾌﾄﾄｯﾌﾟﾙｰﾌA・・・・	265	45
	266	45
ﾌﾟﾛﾃｸﾀｰ,L.ｿﾌﾄﾄｯﾌﾟﾙｰﾌB・・・・	266	46
ﾌﾟﾛﾃｸﾀｰ,L.ﾌﾛﾝﾄﾄﾞｱｰｱｳﾀｰ		
ﾊﾝﾄﾞﾙ	351	50
ﾌﾟﾛﾃｸﾀｰ,L.ﾌﾛﾝﾄﾄﾞｱｰﾛｯｸ・・・・	351	49
ﾌﾟﾛﾃｸﾀｰ,L.ﾌﾛﾝﾄﾄﾞｱｰﾛｯﾄﾞ・・・	351	51
ﾌﾟﾛﾃｸﾀｰ,L.ﾘﾔｰｷｬﾘﾊﾟｰ・・・・・・	189	29
ﾌﾟﾛﾃｸﾀｰ,R.ｿﾌﾄﾄｯﾌﾟﾙｰﾌA・・・・	265	43
ﾌﾟﾛﾃｸﾀｰ,R.ｿﾌﾄﾄｯﾌﾟﾙｰﾌB・・・・	265	44
ﾌﾟﾛﾃｸﾀｰ,R.ﾌﾛﾝﾄﾄﾞｱｰｱｳﾀｰ		
ﾊﾝﾄﾞﾙ	351	46
ﾌﾟﾛﾃｸﾀｰ,R.ﾌﾛﾝﾄﾄﾞｱｰﾛｯｸ・・・・	351	45
ﾌﾟﾛﾃｸﾀｰ,R.ﾌﾛﾝﾄﾄﾞｱｰﾛｯﾄﾞ・・・	351	47
ﾌﾟﾛﾃｸﾀｰ,R.ﾘﾔｰｷｬﾘﾊﾟｰ・・・・・・	189	28
ﾌﾟﾛﾃｸﾀｰ,R.ﾘﾔｰﾊﾞﾝﾊﾟｰ・・・・・・	321	46
ﾌﾟﾛﾃｸﾀｰｾｯﾄ,ｻｰﾏﾙ・・・・・・・・・・	358	4

部 品 名	頁	見出
〔 ﾍ 〕		
ﾍﾞｱﾘﾝｸﾞ,ｸﾗｯﾁﾊﾟｲﾛｯﾄ・・・・・・	94	7
ﾍﾞｱﾘﾝｸﾞ,ｸﾗｯﾁﾚﾘｰｽﾞ・・・・・・・	102	3
ﾍﾞｱﾘﾝｸﾞ,ﾃｰﾊﾟｰ 35X68X19・・	101	16
ﾍﾞｱﾘﾝｸﾞ,ﾃｰﾊﾟｰ 41X68X20・・	101	15
ﾍﾞｱﾘﾝｸﾞ,ﾆｰﾄﾞﾙ 20X25X26.5	104	20
ﾍﾞｱﾘﾝｸﾞ,ﾆｰﾄﾞﾙ 30X64X20・・	105	18
ﾍﾞｱﾘﾝｸﾞ,ﾆｰﾄﾞﾙ 34X56X20・・	105	17
ﾍﾞｱﾘﾝｸﾞ,ﾆｰﾄﾞﾙ 35X40X35・・	104	21
ﾍﾞｱﾘﾝｸﾞ,ﾆｰﾄﾞﾙ 38X43X26・・	106	19
ﾍﾞｱﾘﾝｸﾞ,ﾆｰﾄﾞﾙ 39X44X26・・	104	22
ﾍﾞｱﾘﾝｸﾞ,ﾆｰﾄﾞﾙ 42X47X30.5	104	19
ﾍﾞｱﾘﾝｸﾞ,ﾆｰﾄﾞﾙ 44X50X28・・	106	21
ﾍﾞｱﾘﾝｸﾞ,ﾆｰﾄﾞﾙ 51X57X23・・	106	20
ﾍﾞｱﾘﾝｸﾞ,ﾌﾛﾝﾄｼﾞｪﾈﾚｰﾀｰ・・・・	68	5
ﾍﾞｱﾘﾝｸﾞ,ﾎﾞｰﾙ 28X64X18・・・	104	17
ﾍﾞｱﾘﾝｸﾞ,ﾎﾞｰﾙ 28X68X18・・・	105	16
ﾍﾞｱﾘﾝｸﾞ,ﾎﾞｰﾙ 28X82X22・・・	104	18
ﾍﾞｱﾘﾝｸﾞ,ﾎﾞｰﾙ 31X55X13・・・	101	14
ﾍﾞｱﾘﾝｸﾞ,ﾘﾔｰｼﾞｪﾈﾚｰﾀｰ・・・・・	68	4
ﾍﾞｱﾘﾝｸﾞA・・・・・・・・・・・・・・・・・	188	10
ﾍﾞｱﾘﾝｸﾞA,ｺﾈｸﾃｲﾝｸﾞﾛｯﾄﾞ・・・	92	7
ﾍﾞｱﾘﾝｸﾞA,ﾒｲﾝ・・・・・・・・・・・・・	93	9
ﾍﾞｱﾘﾝｸﾞASSY.・・・・・・・・・・・・・	193	28
		29
		30
ﾍﾞｱﾘﾝｸﾞASSY.,ﾊﾌﾞ・・・・・・・・	189	36
	196	7
ﾍﾞｱﾘﾝｸﾞB,ｺﾈｸﾃｲﾝｸﾞﾛｯﾄﾞ・・・	92	7
ﾍﾞｱﾘﾝｸﾞB,ﾒｲﾝ・・・・・・・・・・・・・	93	9
ﾍﾞｱﾘﾝｸﾞC,ｺﾈｸﾃｲﾝｸﾞﾛｯﾄﾞ・・・	93	7
ﾍﾞｱﾘﾝｸﾞC,ﾒｲﾝ・・・・・・・・・・・・・	93	9
ﾍﾞｱﾘﾝｸﾞD,ｺﾈｸﾃｲﾝｸﾞﾛｯﾄﾞ・・・	93	7
ﾍﾞｱﾘﾝｸﾞD,ﾒｲﾝ・・・・・・・・・・・・・	93	9
ﾍﾞｱﾘﾝｸﾞE,ｺﾈｸﾃｲﾝｸﾞﾛｯﾄﾞ・・・	93	7
ﾍﾞｱﾘﾝｸﾞE,ﾒｲﾝ・・・・・・・・・・・・・	93	9
ﾍﾞｱﾘﾝｸﾞF,ｺﾈｸﾃｲﾝｸﾞﾛｯﾄﾞ・・・	93	7
ﾍﾞｱﾘﾝｸﾞF,ﾒｲﾝ・・・・・・・・・・・・・	93	9
ﾍﾞｱﾘﾝｸﾞG,ｺﾈｸﾃｲﾝｸﾞﾛｯﾄﾞ・・・	93	7
ﾍﾞｰｽ,ｼｮｯｸｱﾌﾞｿｰﾊﾞｰ		
ﾏｳﾝﾃｲﾝｸﾞ	221	7
	224	2
ﾍﾞｰｽ,ﾌﾛﾝﾄﾗｲｾﾝｽﾌﾟﾚｰﾄ・・・・・	316	12
ﾍﾞｰｽ,ﾜｲﾔｰｶﾞｲﾄﾞ・・・・・・・・・・	217	13
ﾍﾞｰｽ,L.ﾌﾞﾗｼ・・・・・・・・・・・・・・	275	27
ﾍﾞｰｽ,R.ﾌﾞﾗｼ・・・・・・・・・・・・・・	275	26
ﾍﾞｰｽCOMP.,ｱﾝﾃﾅ・・・・・・・・・・	176	5
ﾍﾞｰｽCOMP.,ｴｱｰﾎﾟﾝﾌﾟ・・・・・・	114	2
ﾍﾞｰｽCOMP.,ﾊﾞｯﾃﾘｰ・・・・・・・・	328	17
ﾍﾞｰｽCOMP.,ﾊﾞｯﾃﾘｰｾｯﾃｲﾝｸﾞ・	328	18
ﾍﾞｰｽCOMP.,L.ﾘﾔｰｼﾞｬｯｷｱｯﾌﾟ	331	12
ﾍﾞｰｽCOMP.,R.ﾘﾔｰｼﾞｬｯｷｱｯﾌﾟ	330	6
ﾍﾟﾀﾞﾙASSY.,ｱｸｾﾙ・・・・・・・・・	198	1
ﾍﾟﾀﾞﾙASSY.,ﾌﾞﾚｰｷ・・・・・・・・	198	15
ﾍﾟﾀﾞﾙCOMP.,ｸﾗｯﾁ・・・・・・・・・	199	17
ﾍｯﾄﾞﾗｲﾄﾕﾆｯﾄ,L.・・・・・・・・・・	143	13
	145	15
	146	29

部 品 名	頁	見出
ﾍｯﾄﾞﾗｲﾄﾕﾆｯﾄ,R.・・・・・・・・・・・	143	1
	145	1
	146	27
ﾍｯﾄﾞASSY.,ｼﾘﾝﾀﾞｰ・・・・・・・・・	78	3
ﾍﾞﾙﾄ,ｺﾝﾌﾟﾚｯｻｰ・・・・・・・・・・・・	358	8
〔 ﾎ 〕		
ﾎｲｰﾙﾊｳｽｻﾌﾞｾｯﾄ,L.ﾌﾛﾝﾄ・・・・	327	8
ﾎｲｰﾙﾊｳｽｻﾌﾞｾｯﾄ,R.ﾌﾛﾝﾄ・・・・	327	7
ﾎｲｰﾙﾊｳｽCOMP.,L.ﾌﾛﾝﾄ・・・・・	328	19
ﾎｲｰﾙﾊｳｽCOMP.,R.ﾌﾛﾝﾄ・・・・・	327	12
ﾎｰｽ,ｱｳﾄﾚｯﾄ・・・・・・・・・・・・・・	91	7
ﾎｰｽ,ｳｵｰﾀｰｱｳﾄﾚｯﾄ・・・・・・・・・・	183	5
ﾎｰｽ,ｳｵｰﾀｰｱｯﾊﾟｰ・・・・・・・・・・・	127	8
ﾎｰｽ,ｳｵｰﾀｰﾛｱｰ・・・・・・・・・・・・・	127	9
ﾎｰｽ,ｵｲﾙｸｰﾗｰｲﾝﾚｯﾄ・・・・・・・・・	90	1
	91	1
ﾎｰｽ,ｸﾗｯﾁ・・・・・・・・・・・・・・・・	201	21
	203	19
ﾎｰｽ,ｽﾛｯﾄﾙﾎﾞﾃﾞｲ・・・・・・・・・・・	90	5
ﾎｰｽ,ﾄﾞﾚﾝ・・・・・・・・・・・・・・・・	180	14
ﾎｰｽ,ﾊﾟｰｼﾞ・・・・・・・・・・・・・・・	112	6
ﾎｰｽ,ﾊﾞｲﾊﾟｽｲﾝﾚｯﾄ・・・・・・・・・・	88	11
ﾎｰｽ,ﾌﾟﾚｯｼｬｰﾚｷﾞｭﾚｰﾀｰﾘﾀｰﾝ・	122	15
ﾎｰｽ,ﾘｻﾞｰﾌﾞﾀﾝｸ・・・・・・・・・・・・	127	3
ﾎｰｽ,ﾛｰﾀﾘｰｴｱｰｺﾝﾄﾛｰﾙﾊﾞﾙﾌﾞ・	90	6
ﾎｰｽ,ﾛｰﾀﾘｰｴｱｰｺﾝﾄﾛｰﾙﾊﾞﾙﾌﾞ		
ｲﾝﾚｯﾄ	90	13
ﾎｰｽｾｯﾄ,L.ﾌﾛﾝﾄﾌﾞﾚｰｷ・・・・・・	211	2
	213	2
	215	2
	372	3
ﾎｰｽｾｯﾄ,L.ﾘﾔｰﾌﾞﾚｰｷ・・・・・・・	211	4
	213	4
	215	4
	372	5
ﾎｰｽｾｯﾄ,R.ﾌﾛﾝﾄﾌﾞﾚｰｷ・・・・・・	211	1
	213	1
	215	1
	372	2
ﾎｰｽｾｯﾄ,R.ﾘﾔｰﾌﾞﾚｰｷ・・・・・・・	211	3
	213	3
	215	3
	372	4
ﾎｰｽA,ｳｵｰﾀｰｲﾝﾚｯﾄ・・・・・・・・・・	183	3
ﾎｰｽA,ｵｲﾙｸｰﾗｰｱｳﾄﾚｯﾄ・・・・・・	90	2
	91	2
ﾎｰｽA,ｾｶﾝﾄﾞｴｱｰ・・・・・・・・・・・・	114	6
ﾎｰｽA,ﾌﾞﾘｰｻﾞｰﾋｰﾀｰ・・・・・・・・・	91	9
ﾎｰｽA,ﾌﾞﾘｰｻﾞｰﾋｰﾄ・・・・・・・・・・	90	8
ﾎｰｽASSY.,ﾌﾛﾝﾄｳｵｯｼｬｰ・・・・・	173	9
ﾎｰｽB,ｳｵｰﾀｰｲﾝﾚｯﾄ・・・・・・・・・・	183	4
ﾎｰｽB,ｵｲﾙｸｰﾗｰｱｳﾄﾚｯﾄ・・・・・・	90	3
	91	3
ﾎｰｽB,ｾｶﾝﾄﾞｴｱｰ・・・・・・・・・・・・	114	7
ﾎｰｽB,ﾌﾞﾘｰｻﾞｰﾋｰﾀｰ・・・・・・・・・・	91	10
ﾎｰｽB,ﾌﾞﾘｰｻﾞｰﾋｰﾄ・・・・・・・・・・	90	9
ﾎｰｽC,ｾｶﾝﾄﾞｴｱｰ・・・・・・・・・・・・	114	8

部 品 名	頁	見出
ﾎｰｽCOMP.,ｻｸｼｮﾝ・・・・・・・・・・・	360	2
ﾎｰｽCOMP.,ﾃﾞｲｽﾁｬｰｼﾞ・・・・・・・	360	3
ﾎｰｽCOMP.,ﾌｭｰｴﾙﾌｨｰﾄﾞ・・・・・	122	3
	124	1
ﾎｰｽD,ｾｶﾝﾄﾞｴｱｰ・・・・・・・・・・・・	59	2
ﾎﾞｰﾙ,ｽﾁｰﾙ・・・・・・・・・・・・・・・・	99	31
	108	17
ﾎｰﾙﾄﾞB,ｽﾃｱﾘﾝｸﾞｺﾗﾑ・・・・・・・・	230	2
ﾎｰﾝASSY.,ﾊｲ・・・・・・・・・・・・・・	162	38
	163	42
ﾎｰﾝASSY.,ﾛｰ・・・・・・・・・・・・・・	160	1
	162	41
	163	41
ﾎﾟｹｯﾄ,ｾﾝﾀｰｺﾝｿｰﾙ・・・・・・・・・・	259	27
ﾎｰｽ,ｽﾛｯﾄﾙﾎﾞﾃﾞｲｱｳﾄﾚｯﾄ・・・・	91	6
ﾎﾞｯｸｽ,ｲﾝｽﾄﾙﾒﾝﾄﾊﾟﾈﾙ		
ﾅﾋﾞｹﾞｰｼｮﾝ	249	7
ﾎﾞｯｸｽ,ﾂｰﾙ・・・・・・・・・・・・・・・	311	3
		13
		14
ﾎﾞｯｸｽ,ﾊﾞｯﾃﾘｰ・・・・・・・・・・・・・	129	4
ﾎﾞｯｸｽ,ﾘﾔｰｺﾝｿｰﾙ・・・・・・・・・・・	259	16
	261	21
ﾎﾞｯｸｽASSY.,ｻﾌﾞﾋｭｰｽﾞ・・・・・	160	6
ﾎﾞｯｸｽASSY.,ﾊﾞｯﾃﾘｰ・・・・・・・・	129	4
ﾎﾞｯｸｽASSY.,ﾘﾚｰ・・・・・・・・・・・・	160	13
	161	13
ﾎﾞｯｸｽCOMP.,ｽﾃｱﾘﾝｸﾞｷﾞﾔｰ・・	233	17
	238	7
ﾎﾞﾃﾞｲ,ｽｲｯﾁ・・・・・・・・・・・・・・	150	11
ﾎﾞﾃﾞｲCOMP.,ｵｲﾙｼﾞｪｯﾄ・・・・・	86	5
ﾎﾞﾃﾞｲCOMP.,ｽｲｯﾁ・・・・・・・・・・	151	22
		31
ﾎﾞｰﾄﾞASSY.,ﾘﾔｰｺﾝｿｰﾙﾊﾞｯｸ・	259	15
	261	20
ﾎﾙﾀﾞｰ・・・・・・・・・・・・・・・・・・・	57	14
	182	5
ﾎﾙﾀﾞｰ 3.5MM・・・・・・・・・・・・・	348	30
ﾎﾙﾀﾞｰ 4.0MM・・・・・・・・・・・・・	348	31
ﾎﾙﾀﾞｰ,ｴﾏｰｼﾞｪﾝｼｰ・・・・・・・・・・	275	12
ﾎﾙﾀﾞｰ,ｴﾏｰｼﾞｪﾝｼｰﾌﾚｱｰ・・・・・	275	12
ﾎﾙﾀﾞｰ,ｶﾌﾟﾗｰ・・・・・・・・・・・・・	135	36
	250	20
	297	11
ﾎﾙﾀﾞｰ,ｺﾈｸﾀｰ・・・・・・・・・・・・・	167	3
	168	4
ﾎﾙﾀﾞｰ,ｺﾗﾑ・・・・・・・・・・・・・・・	150	5
ﾎﾙﾀﾞｰ,ｺﾙｹﾞｰﾄ・・・・・・・・・・・・・	70	3
	71	16
		17
		18
	129	6
ﾎﾙﾀﾞｰ,ﾌｭｰｴﾙｷｬｯﾌﾟ・・・・・・・・・	335	38
ﾎﾙﾀﾞｰ,ﾌｭｰｴﾙﾁｭｰﾌﾞ・・・・・・・・・	119	37
	121	42
ﾎﾙﾀﾞｰ,ﾘﾊﾞｰｽｼｬﾌﾄ・・・・・・・・・・	103	4
ﾎﾙﾀﾞｰ,ﾛｯﾄﾞ・・・・・・・・・・・・・・・	182	9
	339	29
	344	6

部　品　名　索　引

部　品　名	頁	見出
ﾎﾙﾀﾞｰ,ﾛｯﾄﾞ	344	7
	356	17
ﾎﾙﾀﾞｰA,ﾁｪﾝｼﾞﾌﾞｰﾂ	240	2
ﾎﾙﾀﾞｰASSY.,ﾌﾞﾗｼ	68	3
ﾎﾙﾀﾞｰASSY.,L.ﾌﾛﾝﾄｻｽﾂｼｭ	341	11
ﾎﾙﾀﾞｰASSY.,R.ﾌﾛﾝﾄｻｽﾂｼｭ	341	4
ﾎﾙﾀﾞｰB,ｴﾝｼﾞﾝﾊｰﾈｽ	70	5
ﾎﾙﾀﾞｰB,ﾁｪﾝｼﾞﾌﾞｰﾂ	240	3
ﾎﾞﾙﾄ	94	4
	193	14
		15
		16
		17
		19
	229	15
ﾎﾞﾙﾄ 5X13	163	49
ﾎﾞﾙﾄ 5X16	293	17
ﾎﾞﾙﾄ 6X15	162	26
ﾎﾞﾙﾄ,12ﾎﾟｲﾝﾄ 8MM	94	5
ﾎﾞﾙﾄ,6ｶｸ 10X30	199	26
ﾎﾞﾙﾄ,6ｶｸ 10X70	199	27
ﾎﾞﾙﾄ,6ｶｸ 6X12	227	13
	229	14
ﾎﾞﾙﾄ,ｱｰｽ 6X12	133	14
ﾎﾞﾙﾄ,ｱｰｽ 6X16	70	9
	119	32
	121	37
	125	28
	129	11
	132	12
	133	13
		14
	163	48
	366	11
	369	15
ﾎﾞﾙﾄ,ｱｰｽ 8X16	119	31
	121	36
	162	29
ﾎﾞﾙﾄ,ｱｲ	311	2
ﾎﾞﾙﾄ,ｱｼﾞﾔｽﾀｰ	189	26
ﾎﾞﾙﾄ,ｱﾝｶｰ	187	15
ﾎﾞﾙﾄ,ｲﾝﾃｰｸﾏﾆﾎｰﾙﾄﾞｶﾊﾞｰ	61	29
ﾎﾞﾙﾄ,ｵｲﾙ	211	22
	214	21
	215	21
ﾎﾞﾙﾄ,ｵｲﾙｸｰﾗｰｾﾝﾀｰ	84	13
ﾎﾞﾙﾄ,ｶﾊﾞｰ	239	13
ﾎﾞﾙﾄ,ｷﾞﾔｰﾎﾞｯｸｽﾏｳﾝﾃｲﾝｸﾞ	234	20
	237	13
ﾎﾞﾙﾄ,ｷﾔﾘﾊﾟｰﾏｳﾝﾃｲﾝｸﾞ	197	21
ﾎﾞﾙﾄ,ｸﾗｯﾁｵｲﾙ	201	22
	203	20
ﾎﾞﾙﾄ,ｺﾈｸﾃｲﾝｸﾞﾛｯﾄﾞ	92	6
ﾎﾞﾙﾄ,ｺﾝﾊﾞｰﾀｰ	115	3
ﾎﾞﾙﾄ,ｼｰﾘﾝｸﾞ	80	5
ﾎﾞﾙﾄ,ｼｰﾘﾝｸﾞ 14MM	78	10
ﾎﾞﾙﾄ,ｼｰﾘﾝｸﾞ 20MM	84	9
ﾎﾞﾙﾄ,ｼｰﾘﾝｸﾞ 34MM	96	3
ﾎﾞﾙﾄ,ｼﾞｮｲﾝﾄ	217	3

部　品　名	頁	見出
ﾎﾞﾙﾄ,ｽﾀｯﾄﾞ	193	20
ﾎﾞﾙﾄ,ｽﾀｯﾄﾞ 6X12	57	9
ﾎﾞﾙﾄ,ｽﾀｯﾄﾞ 6X20	79	24
ﾎﾞﾙﾄ,ｽﾀｯﾄﾞ 6X68	68	13
ﾎﾞﾙﾄ,ｽﾀｯﾄﾞ 8X22	61	35
ﾎﾞﾙﾄ,ｽﾀｯﾄﾞ 8X25	79	25
ﾎﾞﾙﾄ,ｽﾀｯﾄﾞ 8X35	61	36
ﾎﾞﾙﾄ,ｽﾀｯﾄﾞ 8X38	79	21
ﾎﾞﾙﾄ,ｽﾀｯﾄﾞ 8X50	63	27
ﾎﾞﾙﾄ,ｽﾃｱﾘﾝｸﾞﾊﾝﾄﾞﾙ	227	14
ﾎﾞﾙﾄ,ｽﾃｱﾘﾝｸﾞﾖｰｸ 8X28	231	8
ﾎﾞﾙﾄ,ｽﾍﾟｼｬﾙ 10X22	64	9
ﾎﾞﾙﾄ,ｽﾍﾟｼｬﾙ 10X30	67	6
ﾎﾞﾙﾄ,ｽﾍﾟｼｬﾙ 6X12	76	9
	77	9
	88	14
	359	9
ﾎﾞﾙﾄ,ｽﾍﾟｼｬﾙ 6X17	61	57
ﾎﾞﾙﾄ,ｽﾍﾟｼｬﾙ 6X35	356	20
ﾎﾞﾙﾄ,ｽﾍﾟｼｬﾙ 8MM	107	8
ﾎﾞﾙﾄ,ｽﾍﾟｼｬﾙﾌﾗﾝｼﾞ 10X36	82	8
ﾎﾞﾙﾄ,ｽﾍﾟｼｬﾙﾌﾗﾝｼﾞ 10X45	67	7
ﾎﾞﾙﾄ,ｽﾍﾟｼｬﾙﾌﾗﾝｼﾞ 8X22	102	8
ﾎﾞﾙﾄ,ｽﾙｰ	73	18
ﾎﾞﾙﾄ,ｾﾝﾀｰｼｬﾌﾄﾖｰｸ	231	8
ﾎﾞﾙﾄ,ｾﾝﾀｰﾋﾟﾗｰｶﾞｰﾆｯｼｭｽﾀｯﾄﾞ	364	13
ﾎﾞﾙﾄ,ｿｹｯﾄ	239	15
ﾎﾞﾙﾄ,ｿｹｯﾄ 10X62	190	4
		5
ﾎﾞﾙﾄ,ｿｹｯﾄ 5X40	180	21
ﾎﾞﾙﾄ,ｿｹｯﾄ 6X18	76	12
	77	12
ﾎﾞﾙﾄ,ｿｹｯﾄ 8X32	79	32
ﾎﾞﾙﾄ,ｿｹｯﾄ 8X60	190	4
ﾎﾞﾙﾄ,ｿｹｯﾄ 8X65	190	5
ﾎﾞﾙﾄ,ｿｹｯﾄ 8X80	67	19
ﾎﾞﾙﾄ,ﾀｯﾋﾟﾝｸﾞ 5X16	143	6
	145	6
ﾎﾞﾙﾄ,ﾁｪﾝｶﾞｲﾄﾞ	84	15
ﾎﾞﾙﾄ,ﾃﾝｼｮﾅｰﾋﾟﾎﾞｯﾄ	80	20
ﾎﾞﾙﾄ,ﾄﾞｱｰｱｼﾞﾔｽﾄ	341	8
		9
ﾎﾞﾙﾄ,ﾄﾞｱｰｶﾞﾗｽ	342	25
ﾎﾞﾙﾄ,ﾄﾞｱｰｶﾞﾗｽﾀｲ	342	17
ﾎﾞﾙﾄ,ﾄﾗｽ	259	31
	262	24
ﾎﾞﾙﾄ,ﾄﾙｸｽｱｰｽ 6X20	167	6
	168	7
ﾎﾞﾙﾄ,ﾄﾞﾚﾝ	126	2
ﾎﾞﾙﾄ,ﾄﾞﾚﾝﾌﾟﾗｸﾞ 12MM	98	21
ﾎﾞﾙﾄ,ﾄﾞﾚﾝﾌﾟﾗｸﾞ 14MM	86	11
ﾎﾞﾙﾄ,ﾄﾞﾚﾝﾌﾟﾗｸﾞ 20MM	98	22
ﾎﾞﾙﾄ,ﾄﾞﾚﾝﾌﾟﾗｸﾞ 28MM	86	10
ﾎﾞﾙﾄ,ﾊﾞｯﾃﾘｰｾｯﾃｲﾝｸﾞ	129	3
ﾎﾞﾙﾄ,ﾊﾞｯﾃﾘｰﾀｰﾐﾅﾙ	129	9
ﾎﾞﾙﾄ,ﾊﾞﾝﾊﾟｰ	324	55
ﾎﾞﾙﾄ,ﾊﾞﾝﾊﾟｰｺｰﾅｰ	324	56
ﾎﾞﾙﾄ,ﾌｭｰｴﾙﾊﾟｲﾌﾟ	62	21
ﾎﾞﾙﾄ,ﾌﾟﾗｸﾞ 14MM	98	17

部　品　名	頁	見出
ﾎﾞﾙﾄ,ﾌﾗﾝｼﾞ 10X10.5	79	16
ﾎﾞﾙﾄ,ﾌﾗﾝｼﾞ 10X100	89	22
ﾎﾞﾙﾄ,ﾌﾗﾝｼﾞ 10X140	67	18
ﾎﾞﾙﾄ,ﾌﾗﾝｼﾞ 10X16	61	48
	63	35
	194	14
	326	14
ﾎﾞﾙﾄ,ﾌﾗﾝｼﾞ 10X25	61	49
	63	36
	325	16
ﾎﾞﾙﾄ,ﾌﾗﾝｼﾞ 10X26	195	13
ﾎﾞﾙﾄ,ﾌﾗﾝｼﾞ 10X28	65	17
ﾎﾞﾙﾄ,ﾌﾗﾝｼﾞ 10X30	65	17
	108	16
	189	38
	194	10
ﾎﾞﾙﾄ,ﾌﾗﾝｼﾞ 10X35	325	12
ﾎﾞﾙﾄ,ﾌﾗﾝｼﾞ 10X40	67	11
	325	11
ﾎﾞﾙﾄ,ﾌﾗﾝｼﾞ 10X45	82	18
	89	21
ﾎﾞﾙﾄ,ﾌﾗﾝｼﾞ 10X50	82	19
ﾎﾞﾙﾄ,ﾌﾗﾝｼﾞ 10X60	67	12
ﾎﾞﾙﾄ,ﾌﾗﾝｼﾞ 10X80	67	13
	325	17
ﾎﾞﾙﾄ,ﾌﾗﾝｼﾞ 10X84	358	11
ﾎﾞﾙﾄ,ﾌﾗﾝｼﾞ 10X85	61	50
	63	37
	67	17
ﾎﾞﾙﾄ,ﾌﾗﾝｼﾞ 10X95	67	14
ﾎﾞﾙﾄ,ﾌﾗﾝｼﾞ 12X125	223	23
ﾎﾞﾙﾄ,ﾌﾗﾝｼﾞ 12X162	326	12
ﾎﾞﾙﾄ,ﾌﾗﾝｼﾞ 12X202	326	11
ﾎﾞﾙﾄ,ﾌﾗﾝｼﾞ 12X25	219	37
ﾎﾞﾙﾄ,ﾌﾗﾝｼﾞ 12X37	219	27
ﾎﾞﾙﾄ,ﾌﾗﾝｼﾞ 12X55	194	9
ﾎﾞﾙﾄ,ﾌﾗﾝｼﾞ 12X65	67	15
ﾎﾞﾙﾄ,ﾌﾗﾝｼﾞ 12X80	67	16
ﾎﾞﾙﾄ,ﾌﾗﾝｼﾞ 12X85	221	15
	225	16
ﾎﾞﾙﾄ,ﾌﾗﾝｼﾞ 14X107	326	8
ﾎﾞﾙﾄ,ﾌﾗﾝｼﾞ 14X130	326	10
ﾎﾞﾙﾄ,ﾌﾗﾝｼﾞ 14X160	326	9
ﾎﾞﾙﾄ,ﾌﾗﾝｼﾞ 5X7	155	15
ﾎﾞﾙﾄ,ﾌﾗﾝｼﾞ 6X10	64	11
	116	25
	199	34
	323	50
ﾎﾞﾙﾄ,ﾌﾗﾝｼﾞ 6X12	58	8
	59	12
	61	43
		44
	63	32
	71	15
	79	28
	88	15
	91	12
	102	10
	109	16

部　品　名	頁	見出
ﾎﾞﾙﾄ,ﾌﾗﾝｼﾞ 6X12	111	12
	112	12
	114	14
	123	35
	125	37
	127	17
	129	15
	133	15
	162	33
	200	9
	251	40
	304	21
	319	25
	325	15
	343	32
	357	49
ﾎﾞﾙﾄ,ﾌﾗﾝｼﾞ 6X14	61	45
	86	19
	90	11
	91	13
	116	22
	245	15
ﾎﾞﾙﾄ,ﾌﾗﾝｼﾞ 6X15	319	23
	336	13
ﾎﾞﾙﾄ,ﾌﾗﾝｼﾞ 6X16	63	33
	80	19
	84	19
	99	30
	102	11
	113	10
	176	15
	200	10
	219	36
	223	35
	240	16
	343	33
	363	33
ﾎﾞﾙﾄ,ﾌﾗﾝｼﾞ 6X18	77	11
	79	29
	82	14
	99	27
	335	25
ﾎﾞﾙﾄ,ﾌﾗﾝｼﾞ 6X20	61	54
	76	11
	82	15
	88	16
	165	19
	239	18
ﾎﾞﾙﾄ,ﾌﾗﾝｼﾞ 6X25	66	3
	81	25
	84	20
	88	17
	200	11
	361	23
ﾎﾞﾙﾄ,ﾌﾗﾝｼﾞ 6X28	57	12
ﾎﾞﾙﾄ,ﾌﾗﾝｼﾞ 6X30	84	21
	240	17
	361	24
ﾎﾞﾙﾄ,ﾌﾗﾝｼﾞ 6X35	82	16

部 品 名 索 引

部 品 名	頁	見出
ﾎﾞﾙﾄ,ﾌﾗﾝｼﾞ 6X35	86	20
ﾎﾞﾙﾄ,ﾌﾗﾝｼﾞ 6X45	84	22
ﾎﾞﾙﾄ,ﾌﾗﾝｼﾞ 6X50	79	30
	82	17
	87	21
ﾎﾞﾙﾄ,ﾌﾗﾝｼﾞ 6X65	87	22
ﾎﾞﾙﾄ,ﾌﾗﾝｼﾞ 6X8	61	42
	63	31
ﾎﾞﾙﾄ,ﾌﾗﾝｼﾞ 8X12	61	46
	125	38
ﾎﾞﾙﾄ,ﾌﾗﾝｼﾞ 8X14	190	6
ﾎﾞﾙﾄ,ﾌﾗﾝｼﾞ 8X140	84	25
ﾎﾞﾙﾄ,ﾌﾗﾝｼﾞ 8X15	363	35
ﾎﾞﾙﾄ,ﾌﾗﾝｼﾞ 8X16	65	16
	114	15
	267	64
	326	13
	335	29
ﾎﾞﾙﾄ,ﾌﾗﾝｼﾞ 8X20	84	23
	235	25
	237	18
	363	34
ﾎﾞﾙﾄ,ﾌﾗﾝｼﾞ 8X22	189	37
	196	16
	353	18
		20
ﾎﾞﾙﾄ,ﾌﾗﾝｼﾞ 8X25	202	31
	204	28
	231	12
	235	26
ﾎﾞﾙﾄ,ﾌﾗﾝｼﾞ 8X28	61	47
	63	34
	67	10
ﾎﾞﾙﾄ,ﾌﾗﾝｼﾞ 8X30	88	18
	204	25
ﾎﾞﾙﾄ,ﾌﾗﾝｼﾞ 8X35	358	14
ﾎﾞﾙﾄ,ﾌﾗﾝｼﾞ 8X40	57	13
	87	23
	99	28
	101	20
	212	28
	214	27
	216	28
ﾎﾞﾙﾄ,ﾌﾗﾝｼﾞ 8X50	58	9
	88	19
	99	29
	101	21
ﾎﾞﾙﾄ,ﾌﾗﾝｼﾞ 8X55	87	24
ﾎﾞﾙﾄ,ﾌﾗﾝｼﾞ 8X60	88	20
ﾎﾞﾙﾄ,ﾌﾗﾝｼﾞ 8X65	104	23
ﾎﾞﾙﾄ,ﾌﾗﾝｼﾞ 8X75	84	24
ﾎﾞﾙﾄ,ﾌﾗﾝｼﾞ 8X90	79	31
ﾎﾞﾙﾄ,ﾌﾞﾘｰｼﾞﾝｸﾞｳｵｰﾀｰ	60	20
	62	12
ﾎﾞﾙﾄ,ﾌﾞﾚｰｸﾍｯﾄﾞ	150	3
ﾎﾞﾙﾄ,ﾎｲｰﾙ	189	39
	197	22
ﾎﾞﾙﾄ,ﾏｳﾝﾄ	210	5
ﾎﾞﾙﾄ,ﾘｾｽﾄﾞ 5X25	206	20

部 品 名	頁	見出
ﾎﾞﾙﾄ,ﾘﾔｰｺﾝﾄﾛｰﾙｱｰﾑｱｼﾞﾔｽﾄ	223	25
ﾎﾞﾙﾄ,ﾛｯｸ	310	10
ﾎﾞﾙﾄ,ﾛｯｸｽﾄﾗｲｶｰ	351	36
ﾎﾞﾙﾄ,ABSﾏｳﾝﾃｲﾝｸﾞ	208	7
ﾎﾞﾙﾄﾜｯｼｬｰ	193	18
ﾎﾞﾙﾄﾜｯｼｬｰ 10X105	86	9
ﾎﾞﾙﾄﾜｯｼｬｰ 10X20	219	33
	223	31
	295	10
	296	10
ﾎﾞﾙﾄﾜｯｼｬｰ 10X22	295	7
		12
	296	7
		12
ﾎﾞﾙﾄﾜｯｼｬｰ 10X25	63	38
	319	35
ﾎﾞﾙﾄﾜｯｼｬｰ 12X163	79	17
ﾎﾞﾙﾄﾜｯｼｬｰ 16X49	93	14
ﾎﾞﾙﾄﾜｯｼｬｰ 4X8	86	12
ﾎﾞﾙﾄﾜｯｼｬｰ 5X10	119	29
	121	34
ﾎﾞﾙﾄﾜｯｼｬｰ 5X14	200	8
ﾎﾞﾙﾄﾜｯｼｬｰ 5X20	63	28
ﾎﾞﾙﾄﾜｯｼｬｰ 6X10	166	40
	323	50
ﾎﾞﾙﾄﾜｯｼｬｰ 6X12	116	21
	119	40
	121	45
	165	15
		17
	166	41
	189	41
	199	28
	208	4
	209	6
		8
	210	6
	212	25
	214	24
	216	25
	217	17
	219	34
	223	32
	320	42
	329	35
	335	28
	342	29
	351	40
	359	9
ﾎﾞﾙﾄﾜｯｼｬｰ 6X14	170	20
	209	8
	210	7
ﾎﾞﾙﾄﾜｯｼｬｰ 6X15	319	22
	336	12
ﾎﾞﾙﾄﾜｯｼｬｰ 6X16	111	9
	112	11
	115	15
	123	32
		33

部 品 名	頁	見出
ﾎﾞﾙﾄﾜｯｼｬｰ 6X16	125	35
		36
	126	13
	127	16
	144	24
	146	26
	155	10
		17
	162	30
		32
		40
	163	47
	165	15
		27
	166	42
		45
	175	26
	199	29
	212	27
	214	26
	216	27
	240	14
	250	30
	251	39
	319	22
		27
		33
	333	39
	339	33
		34
		36
	353	28
	357	23
		25
		45
	359	12
	361	20
		21
		25
	368	15
	370	23
ﾎﾞﾙﾄﾜｯｼｬｰ 6X17	342	23
ﾎﾞﾙﾄﾜｯｼｬｰ 6X20	79	20
	162	31
	165	16
	170	21
	181	25
	223	33
	336	11
	357	24
	363	30
ﾎﾞﾙﾄﾜｯｼｬｰ 6X24	181	25
	182	17
ﾎﾞﾙﾄﾜｯｼｬｰ 6X25	209	7
	250	21
		23
ﾎﾞﾙﾄﾜｯｼｬｰ 7/16″X28	297	6
ﾎﾞﾙﾄﾜｯｼｬｰ 8X14	64	10
ﾎﾞﾙﾄﾜｯｼｬｰ 8X16	165	39

部 品 名	頁	見出
ﾎﾞﾙﾄﾜｯｼｬｰ 8X16	199	30
	217	18
	250	31
	267	64
	333	41
		42
	335	37
	342	24
		30
ﾎﾞﾙﾄﾜｯｼｬｰ 8X20	212	26
	214	25
	216	26
	250	32
	251	36
	284	8
	329	34
	333	40
ﾎﾞﾙﾄﾜｯｼｬｰ 8X21	251	36
ﾎﾞﾙﾄﾜｯｼｬｰ 8X25	217	16
	295	8
	296	8
	319	34
ﾎﾞﾙﾄﾜｯｼｬｰ,ｽﾍﾟｼｬﾙ 6X35	109	14
ﾎﾞﾙﾄA,ﾃﾞｲﾌｱﾚﾝｼｬﾙﾏｳﾝﾃｲﾝｸﾞ	194	7
ﾎﾞﾙﾄA,ﾌｭｰｴﾙﾊﾟｲﾌﾟ	61	30
ﾎﾞﾙﾄA,ﾍｯﾄﾞｶﾊﾞｰ	79	18
ﾎﾞﾙﾄA,ﾛｱｰｱｰﾑ	219	24
	223	22
ﾎﾞﾙﾄASSY.,ﾊﾞﾝﾊﾟｰ	319	26
ﾎﾞﾙﾄB,ﾀﾞﾝﾊﾟｰﾌﾞﾗｹｯﾄ	223	22
ﾎﾞﾙﾄB,ﾃﾞｲﾌｱﾚﾝｼｬﾙﾏｳﾝﾃｲﾝｸﾞ	194	8
ﾎﾞﾙﾄB,ﾌﾚｷｼﾌﾞﾙｼﾞｮｲﾝﾄ	115	10
ﾎﾞﾙﾄB,ﾌﾛﾝﾄﾛｱｰｱｰﾑｱｼﾞﾔｽﾄ	219	25
ﾎﾞﾙﾄB,ﾍｯﾄﾞｶﾊﾞｰ	79	19
ﾎﾞﾙﾄB,ﾘﾔｰﾛｱｰｱｰﾑｱｼﾞﾔｽﾄ	223	24
ﾎﾞﾙﾄC,ﾊﾞﾝﾊﾟｰ	305	34
ﾎﾞﾙﾄC,ﾌﾛﾝﾄﾛｱｰｱｰﾑ	219	26
ﾎﾞﾙﾄCOMP.,ｵｲﾙｼﾞｪｯﾄ	86	6
ﾎﾞﾝﾈｯﾄCOMP.	338	4
ﾎﾟﾝﾌﾟｾｯﾄ,ｳｵｰﾀｰ	88	1
ﾎﾟﾝﾌﾟｾｯﾄ,ﾌｭｰｴﾙ	117	4
	120	7
ﾎﾟﾝﾌﾟASSY.,ｴｱｰ	114	1
ﾎﾟﾝﾌﾟASSY.,ｵｲﾙ	85	26
ﾎﾟﾝﾌﾟASSY.,ﾀｲﾔ	311	11
〔 マ 〕		
ﾏｰｸ,ﾚｯﾄﾞ	363	36
ﾏｳﾝﾃｲﾝｸﾞCOMP.A,ﾘﾔｰﾃﾞｲﾌｱﾚﾝｼｬﾙ	194	1
ﾏｳﾝﾄ,ｺﾝﾃﾞﾝｻｰ	359	8
ﾏｳﾝﾄ,ｺﾝﾃﾞﾝｻｰｱｯﾊﾟｰ	359	5
ﾏｳﾝﾄ,ﾗﾊﾞｰ	169	3
ﾏｸﾞﾈｯﾄ,ﾄﾗﾝｽﾐｯｼｮﾝ	96	2
ﾏｽ,ﾐﾂｼｮﾝﾏｳﾝﾃｲﾝｸﾞ	325	3
ﾏｯﾄ,ｱｯﾊﾟｰﾘﾔｰｺﾝｿｰﾙ	259	14
	261	19
ﾏｯﾄ,ｾﾝﾀｰﾌﾛｱｰ	241	7

部　品　名　索　引

部　品　名	頁	見出
マット, センターフロアー	242	7
マット, L. フロアー	243	10
マット, R. フロアー	242	8
マニホールド, インテーク	60	9
マニホールドCOMP., インテーク	62	6
マニホールドCOMP., エキゾースト	64	2
〔 ミ 〕		
ミラーサブASSY., L.	310	6
ミラーサブASSY., R.	307	2
ミラーASSY., リヤービュー	310	7
ミラーASSY., L. ドアー	308	5
	309	5
	310	5
ミラーASSY., R. ドアー	306	1
	307	1
〔 メ 〕		
メインシャフトCOMP.	103	2
メーターCOMP.	118	25
	119	25
	120	18
メンバー, L. フロントホイールハウスアツパー	328	20
メンバー, R. フロントホイールハウスアツパー	327	13
メンバーセツト, L. ダツシユボード アツパーサイド	327	6
メンバーセツト, R. ダツシユボード アツパーサイド	327	4
〔 モ 〕		
モーションCOMP., ロスト	83	10
モーター, ウオツシヤー	171	6
モーター, クーリングファン	126	7
	359	4
モーター, ソフトトツプ	266	50
モーターASSY., エアーミツクス	182	7
モーターASSY., ギヤード	239	9
モーターASSY., スターター	72	1
モーターASSY., ファン	180	3
モーターASSY., フレツシユ&リサーキユラー	180	5
モーターASSY., モード	182	6
モーターCOMP., フロントワイパー	169	1
モールディング	303	11
	304	11
モールディング, フロントウインドシールド	340	5
モールディング, リヤーウインドシールド	362	6
モールディング, L. リヤーウインドシールド	302	10
	303	10
モールディング, R. リヤーウインドシールド	300	9
	301	9
	302	9
モールディングASSY., L. ドアー	300	6
モールディングASSY., L. フロントピラー	300	7
モールディングASSY., L. ルーフ	364	10
モールディングASSY., R. ドアー	300	2
モールディングASSY., R. フロントピラー	300	3
モールディングASSY., R. ルーフ	364	6
モジユールキツト, ドライバー	226	1
	228	1
モジユールキツト, パツセンジヤー	248	1
モジユールASSY., ドライバー	226	1
	228	1
モジユレーターASSY.	208	1
	209	3
モジユレーターASSY., VSA	210	2
〔 ヨ 〕		
ヨーク, プツシユロツド	205	5
ヨークセツト	72	5
ヨークCOMP.	72	5
	201	3
	203	3
〔 ラ 〕		
ライトASSY., インテリア	149	1
ライトASSY., トランクルーム	149	3
ライニング, スペアータイヤカバー	286	3
ライニング, トランクフロアー	286	4
ライニング, リヤーパネル	286	5
ライニング, L. カウルサイド	273	3
	276	30
ライニング, L. トランクサイド	286	6
	287	6
ライニング, R. カウルサイド	273	2
ライニング, R. トランクサイド	286	2
ライニングASSY., ルーフ	364	1
ライニングCOMP., L. フロントドアー	279	15
ライニングCOMP., R. フロントドアー	277	10
	278	10
	279	10
ラジエターCOMP.	126	1
ラツチ	253	12
	260	8
ラバー, フロントバンプストツパー	221	12
ラバー	269	91
	363	38
ラバー, インテークマニホールドカバー マウンテイング	60	12
	62	11
ラバー, エアークリーナーマウンテイング	109	5
ラバー, エキゾーストマウンテイング	115	6
		7
	116	23
ラバー, カバー	61	51
ラバー, クツシヨン	164	2
ラバー, サーモスタツトマウンテイング	88	5
ラバー, ストツパー	253	11
ラバー, スプリングシート	221	14
	225	15
ラバー, スプリングマウンテイング	221	8
	224	3
ラバー, ソフトトツプリンクスペーサー	268	82
ラバー, ダクトシール	109	18
ラバー, ダンパーマウンテイング	221	6
	224	1
ラバー, ドアーウエツジ	352	7
ラバー, トランスミツシヨンマウンテイング	325	1
ラバー, フユーエルポンプインシユレーター	117	2
	120	6
ラバー, ブレード	169	16
	170	17
ラバー, マウンテイング	109	20
	111	8
	112	8
ラバー, マウント	200	6
	209	1
	210	1
ラバー, リヤーウインドシールドサイドダム	362	4
ラバー, リヤーウインドシールドダム	362	5
ラバー, リヤーパツチ	270	12
ラバー, リヤーバンプストツプ	225	14
ラバー, リヤーボンネツトシール	338	12
ラバー, ABSマウンテイング	208	6
ラバーセツト, フロントウインドシールドダム	340	1
ラバーASSY., フロントエンジン マウンテイング	325	4
ラバーASSY., L. デイフアレンシヤル マウンテイング	194	3
ラバーASSY., R. デイフアレンシヤル ラバーASSY	194	2
ラバーCOMP., ストツパー	233	13
	238	6
ラベル, イモビライザー&セキユリテイー	343	34
ラベル, エアコンコーシヨン	360	1
ラベル, コーシヨン	143	3
	145	3
	299	7
ラベル, サービスインフオメーシヨン	299	10
ラベル, ステアリングコラムコーシヨン	299	8
ラベル, ハードトツプインフオメーシヨン	276	29
ラベル, パンタグラフジヤツキ	311	7
ラベル, ヒユーズ	160	11
	273	1
ラベル, フユーエルフイラーコーシヨン	298	1
ラベル, プリテンシヨナーコーシヨン	299	9
ラベル, ヘツドライトアジヤスターコーシヨン	299	17
ラベル, メイン	161	18
ラベル, ラジエターキヤツプ	126	10
ランチヤンネル, フロントドアー	341	3
ランプユニツト	144	18
		19
	145	20
		21
ランプユニツト, L. サイドターン	144	19
ランプユニツト, L. テール	147	7
	148	9
ランプユニツト, R. サイドターン	143	18
	144	18
ランプユニツト, R. テール	147	4
	148	3
ランプASSY., ハイマウントストツプ	354	1
〔 リ 〕		
リーインフオースメント, タイダウン	331	28
	332	28
		32
リーインフオースメント, リヤーバンパー	331	27
リーインフオースメント, L. リヤーフエンダー ロアー	335	42
リーインフオースメント, R. リヤーフエンダー ロアー	335	40
リールASSY., ケーブル	167	2
	168	3
		13
リザーバーセツト	206	12
リツド, インストルメントパネルサイド	249	19
	250	19
リツド, スイツチ	366	5
	368	3
	369	6
リツド, ツールボツクス	286	1
リツド, L. スイツチホール	253	7
リツド, L. メーターパネル	252	5
リツド, L. ロールバースピーカーアウター	285	17
リツド, L. ロールバースピーカーインナー	285	16
リツド, R. スイツチホール	253	6
リツド, R. メーターパネル	252	4
リツド, R. ロールバースピーカーアウター	285	15
リツド, R. ロールバースピーカーインナー	285	14
リツドCOMP., トランク	354	2
リツドCOMP., パツセンジヤー	251	41
リツドCOMP., フユーエルフイラー	334	12
リツドCOMP., ラジオ	253	9
リテーナー	118	22
		23
		24
	121	29
		30
	124	18
	189	21
	196	15
リテーナー, バルブスプリング	83	7
リテーナー, リヤーロアーソフトトツプ	289	8
リテーナー, L. サイドソフトトツプ	289	10
リテーナー, L. センターピラー	264	16
リテーナー, L. ルーフ	264	14
リテーナー, L. ルーフコーナー	264	15
リテーナー, R. サイドソフトトツプ	289	9
リテーナー, R. センターピラー	263	13
リテーナー, R. ルーフ	263	11
リテーナー, R. ルーフコーナー	263	12
リテーナーASSY., L. ルーフ	364	11
リテーナーASSY., R. ルーフ	364	7
リペアーキツト	372	1
リペアーキツト, タイヤパンク	311	12
リベツト	265	26
		27
	267	72
	268	80
	270	6

部 品 名 索 引

部 品 名	頁	見出
ﾘﾍﾞｯﾄ	270	10
	271	7
	335	26
ﾘﾚｰASSY.,ﾀｰﾝｼｸﾞﾅﾙ&ﾊｻﾞｰﾄﾞ	164	4
	165	29
ﾘﾚｰASSY.,ﾊﾟﾜｰ	161	22
		24
	162	39
	164	8
		9
	165	33
	366	9
	368	9
	369	12
		13
ﾘﾚｰASSY.,ﾌｭｰｴﾙﾎﾟﾝﾌﾟ	165	35
ﾘﾚｰASSY.,ﾒｲﾝ	164	7
ﾘﾚｰASSY.,ECU	165	34
ﾘﾝｸﾞ,ｱｳﾄｻｲﾄﾞﾊﾝﾄﾞﾙ	344	10
ﾘﾝｸﾞ,ｺﾗﾑｶﾊﾞｰ	254	18
ﾘﾝｸﾞ,ｽﾅｯﾌﾟ	72	15
ﾘﾝｸﾞ,ｽﾅｯﾌﾟ 68MM	105	15
ﾘﾝｸﾞ,ﾊﾞｯｸｱｯﾌﾟ	239	12
ﾘﾝｸﾞ,ﾊﾞｯｸｱｯﾌﾟ 28MM	101	19
ﾘﾝｸﾞ,ﾘﾃｰﾆﾝｸﾞ	188	18
ﾘﾝｸﾞ,ﾛｯｷﾝｸﾞ 50S	105	8
ﾘﾝｸﾞ,L.ｱｯﾊﾟｰ	281	32
ﾘﾝｸﾞ,L.ﾛｱｰ	281	33
ﾘﾝｸﾞ,R.ｱｯﾊﾟｰ	281	28
ﾘﾝｸﾞ,R.ﾛｱｰ	281	29
ﾘﾝｸﾞｾｯﾄ,ﾋﾟｽﾄﾝ	92	2
ﾘﾝｸﾕﾆｯﾄA	169	5
ﾘﾝｸﾞB,ｽﾄｯﾊﾟｰ	195	11
ﾘﾝｸCOMP.,ﾘﾔｰｽﾀﾋﾞﾗｲｻﾞｰ	222	8
ﾘﾝｸCOMP.,L.ﾌﾛﾝﾄｽﾀﾋﾞﾗｲｻﾞｰ	219	10
ﾘﾝｸCOMP.,R.ﾌﾛﾝﾄｽﾀﾋﾞﾗｲｻﾞｰ	219	9
〔 レ 〕		
ﾚｲﾝﾚｲﾙ,ｿﾌﾄﾄｯﾌﾟ	270	5
	271	5
ﾚｰﾙCOMP.,ﾌﾛﾝﾄﾙｰﾌ	334	3
ﾚｷﾞｭﾚｰﾀｰASSY.	68	19
	69	19
	120	2
ﾚｷﾞｭﾚｰﾀｰASSY.,ﾌﾟﾚｯｼｬｰ	60	6
ﾚｷﾞｭﾚｰﾀｰASSY.,L.ﾄﾞｱｰ	341	10
ﾚｷﾞｭﾚｰﾀｰASSY.,R.ﾄﾞｱｰ	341	1
ﾚｸﾁﾌｱｲﾔｰASSY.	68	8
ﾚｼｰﾊﾞｰCOMP.	360	8
ﾚﾊﾞｰ,ｼﾌﾄ	108	12
ﾚﾊﾞｰ,ﾋﾟﾆｵﾝﾄﾞﾗｲﾌﾞ	72	3
ﾚﾊﾞｰ,L.	189	31
ﾚﾊﾞｰ,R.	189	22
ﾚﾊﾞｰｾｯﾄ,ﾁｪﾝｼﾞ	240	10
ﾚﾊﾞｰASSY.,ﾊﾟｰｷﾝｸﾞﾌﾞﾚｰｷ	217	2
ﾚﾊﾞｰCOMP.,ﾎﾞﾝﾈｯﾄﾜｲﾔｰ	338	10
ﾚﾝｽﾞ	147	8
	148	12

部 品 名	頁	見出
ﾚﾝｽﾞ	149	2
ﾚﾝｽﾞASSY.,ﾒｰﾀｰ	157	19
	159	19
ﾚﾝﾁ,ﾎｲｰﾙ	311	4
〔 ロ 〕		
ﾛｰﾀｰｾｯﾄA,ｵｲﾙﾎﾟﾝﾌﾟ	99	32
ﾛｰﾀｰｾｯﾄB,ｵｲﾙﾎﾟﾝﾌﾟ	99	32
ﾛｰﾀｰｾｯﾄC,ｵｲﾙﾎﾟﾝﾌﾟ	99	32
ﾛｰﾀｰA,ｵｲﾙﾎﾟﾝﾌﾟｱｳﾀｰ	97	3
ﾛｰﾀｰA,ｵｲﾙﾎﾟﾝﾌﾟｲﾝﾅｰ	97	2
ﾛｰﾀｰASSY.	68	2
ﾛｰﾀｰB,ｵｲﾙﾎﾟﾝﾌﾟｱｳﾀｰ	97	3
ﾛｰﾀｰB,ｵｲﾙﾎﾟﾝﾌﾟｲﾝﾅｰ	97	2
ﾛｰﾀｰC,ｵｲﾙﾎﾟﾝﾌﾟｱｳﾀｰ	97	3
ﾛｰﾀｰC,ｵｲﾙﾎﾟﾝﾌﾟｲﾝﾅｰ	97	2
ﾛｰﾗｰ 2X8	81	26
ﾛｯｸ,ﾄﾗﾝｸﾘｯﾄﾞ	356	11
	357	29
ﾛｯｸASSY.,ｽﾃｱﾘﾝｸﾞ	150	2
ﾛｯｸASSY.,ﾎﾞﾝﾈｯﾄ	338	7
	339	37
ﾛｯｸASSY.,ﾘﾔｰｺﾝｿｰﾙ	258	8
	260	9
ﾛｯｸASSY.,L.ﾊﾝﾄﾞﾙ	266	48
	362	12
ﾛｯｸASSY.,L.ﾌﾛﾝﾄﾄﾞｱｰ	351	48
ﾛｯｸASSY.,L.ﾌﾛﾝﾄﾄﾞｱｰﾊﾟﾜｰ	347	21
ﾛｯｸASSY.,L.ﾙｰﾌｻｲﾄﾞ	362	15
ﾛｯｸASSY.,R.ﾊﾝﾄﾞﾙ	266	47
	362	8
ﾛｯｸASSY.,R.ﾌﾛﾝﾄﾄﾞｱｰ	351	44
ﾛｯｸASSY.,R.ﾌﾛﾝﾄﾄﾞｱｰﾊﾟﾜｰ	344	1
ﾛｯｸASSY.,R.ﾙｰﾌｻｲﾄﾞ	362	13
ﾛｯﾄﾞ	188	14
ﾛｯﾄﾞ,ｼﾌﾄ	107	2
ﾛｯﾄﾞ,ﾄﾗﾝｸﾛｯｸ	356	14
ﾛｯﾄﾞ,ﾌﾟｯｼｭ	201	18
	203	16
ﾛｯﾄﾞ,ﾌﾛﾝﾄﾊﾟﾌｵｰﾏﾝｽ	323	49
ﾛｯﾄﾞ,L.ﾌﾛﾝﾄｲﾝｻｲﾄﾞﾊﾝﾄﾞﾙ	347	26
ﾛｯﾄﾞ,L.ﾘﾔｰｲﾝｻｲﾄﾞﾛｯｸ	348	28
ﾛｯﾄﾞ,R.ﾌﾛﾝﾄｲﾝｻｲﾄﾞﾊﾝﾄﾞﾙ	344	12
ﾛｯﾄﾞ,R.ﾘﾔｰｲﾝｻｲﾄﾞﾛｯｸ	345	14
ﾛｯﾄﾞｾｯﾄ,ｺﾈｸﾃｲﾝｸﾞ	92	3
ﾛｯﾄﾞﾕﾆｯﾄA	169	8
ﾛｯﾄﾞﾕﾆｯﾄB	169	9
ﾛｯﾄﾞA,L.ﾌﾛﾝﾄｲﾝｻｲﾄﾞﾛｯｸ	347	27
	348	27
ﾛｯﾄﾞA,R.ﾌﾛﾝﾄｲﾝｻｲﾄﾞﾛｯｸ	344	13
	345	13
ﾛｯﾄﾞASSY.,ﾌﾟｯｼｭ	201	19
	203	17
ﾛｯﾄﾞB,L.ﾌﾛﾝﾄｲﾝｻｲﾄﾞﾛｯｸ	348	28
ﾛｯﾄﾞB,R.ﾌﾛﾝﾄｲﾝｻｲﾄﾞﾛｯｸ	345	14

部 品 名	頁	見出
〔 ワ 〕		
ﾜｲﾔｰ,ｽﾛｯﾄﾙ	198	3
ﾜｲﾔｰ,L.ﾃﾝｼｮﾝ	270	13
	272	9
ﾜｲﾔｰ,R.ﾃﾝｼｮﾝ	270	8
	271	6
ﾜｲﾔｰA,L.ﾊﾟｰｷﾝｸﾞﾌﾞﾚｰｷ	217	11
ﾜｲﾔｰA,R.ﾊﾟｰｷﾝｸﾞﾌﾞﾚｰｷ	217	8
ﾜｲﾔｰASSY.,ﾎﾞﾝﾈｯﾄ	338	8
ﾜｲﾔｰCOMP.,ﾘｰﾄﾞ	120	3
ﾜｯｼｬｰ	190	2
	227	16
	229	10
ﾜｯｼｬｰ 10MM	82	7
ﾜｯｼｬｰ 13.6X34X4	81	22
ﾜｯｼｬｰ 38X88X2	94	6
ﾜｯｼｬｰ,ｺﾆｶﾙｽﾌﾟﾘﾝｸﾞ 8MM	107	9
ﾜｯｼｬｰ,ｼｰﾘﾝｸﾞ 12MM	123	26
ﾜｯｼｬｰ,ｼｰﾘﾝｸﾞ 14MM	78	11
ﾜｯｼｬｰ,ｼｰﾘﾝｸﾞ 28MM	86	13
ﾜｯｼｬｰ,ｽﾌﾟﾘﾝｸﾞ 10MM	189	44
ﾜｯｼｬｰ,ｽﾌﾟﾘﾝｸﾞ 27MM	101	13
	105	14
ﾜｯｼｬｰ,ｽﾌﾟﾘﾝｸﾞ 29MM	105	11
ﾜｯｼｬｰ,ｽﾌﾟﾘﾝｸﾞ 64MM	103	15
ﾜｯｼｬｰ,ｽﾌﾟﾘﾝｸﾞ 8MM	170	23
	206	24
ﾜｯｼｬｰ,ｽﾍﾟｼｬﾙ 11X28	64	14
ﾜｯｼｬｰ,ｽﾗｽﾄ	93	10
ﾜｯｼｬｰ,ｽﾗｽﾄ 20X33X2	103	8
ﾜｯｼｬｰ,ｾﾝｻｰ	239	19
ﾜｯｼｬｰ,ﾀｲﾛｯﾄﾞﾛｯｸ	233	12
	236	6
ﾜｯｼｬｰ,ﾂｰｽﾄ	310	9
ﾜｯｼｬｰ,ﾄﾞｱｰｶﾞﾗｽ	342	14
		18
		21
		22
ﾜｯｼｬｰ,ﾄﾞﾚﾝﾌﾟﾗｸﾞ 12MM	98	23
ﾜｯｼｬｰ,ﾄﾞﾚﾝﾌﾟﾗｸﾞ 14MM	74	9
	75	4
	86	17
	98	24
ﾜｯｼｬｰ,ﾄﾞﾚﾝﾌﾟﾗｸﾞ 20MM	98	25
ﾜｯｼｬｰ,ﾅｲﾛﾝ	295	1
	296	1
ﾜｯｼｬｰ,ﾋﾟﾆｵﾝ	193	26
ﾜｯｼｬｰ,ﾌﾟﾚｲﾝ 10MM	234	21
	237	14
ﾜｯｼｬｰ,ﾌﾟﾚｲﾝ 6MM	339	20
ﾜｯｼｬｰ,ﾌﾟﾚｲﾝ 8MM	359	11
ﾜｯｼｬｰ,ﾌﾛﾝﾄｽﾄｯﾊﾟｰ	194	13
ﾜｯｼｬｰ,ﾘｻﾞｰﾌﾞﾀﾝｸ	127	6
ﾜｯｼｬｰ,ﾛｯｸ	231	11
ﾜｯｼｬｰA	73	20
ﾜｯｼｬｰB	73	21
ﾜｯｼｬｰB,ﾄﾞｱｰｶﾞﾗｽ	342	15
ﾜｯｼｬｰC	73	23

部 品 名	頁	見出
〔 A 〕		
A.C.ｼﾞｪﾈﾚｰﾀｰASSY.	68	1
〔 C 〕		
Cｸﾘｯﾌﾟｾｯﾄ,ﾄﾘﾑﾌｱｽﾅｰ	290	1
〔 D 〕		
DVDﾕﾆｯﾄ,ﾅﾋﾞｹﾞｰﾀｰ	154	2
DVDﾛﾑ,ﾅﾋﾞｹﾞｰﾀｰ	154	1
〔 E 〕		
Eﾘﾝｸﾞ 6MM	353	31
ECU	164	1
EPSﾕﾆｯﾄ	161	25
	162	25
〔 L 〕		
L.C.D. ASSY.	156	11
	158	11
〔 O 〕		
Oﾘﾝｸﾞ	62	19
	63	25
	73	26
	76	10
	82	11
	120	8
	143	12
	145	13
	151	30
	180	18
	239	16
	360	17
	361	18
Oﾘﾝｸﾞ 13X1.5	79	23
Oﾘﾝｸﾞ 15X1.9	77	10
	82	22
Oﾘﾝｸﾞ 16.3X1.5	81	23
Oﾘﾝｸﾞ 16X2.1	98	19
Oﾘﾝｸﾞ 17.5X1.4	126	15
Oﾘﾝｸﾞ 21.8X2.4	239	17
Oﾘﾝｸﾞ 22.2X3.2	107	11
Oﾘﾝｸﾞ 28X2.6	101	18
Oﾘﾝｸﾞ 43.8X3.1	88	9
Oﾘﾝｸﾞ 54.4X3.1	232	3
Oﾘﾝｸﾞ 62.4X3.1	84	16
Oﾘﾝｸﾞ 7.3X2.2	61	32
		58
Oﾘﾝｸﾞ 7.45X3.61	63	24
Oﾘﾝｸﾞ 7.47X3.6	63	23
Oﾘﾝｸﾞ 7.5X1.5	61	33
Oﾘﾝｸﾞ 8MM	361	19
Oﾘﾝｸﾞ 9.5X1.5	61	34

部　品　名　索　引

部　品　名	頁	見出
Oﾘﾝｸﾞ 9.8X1.9	57	1
Oﾘﾝｸﾞ,ｳｵｰﾀｰｱｳﾄﾚｯﾄｶﾊﾞｰ	88	7
Oﾘﾝｸﾞ,ｺﾈｸﾀｰ	207	31
Oﾘﾝｸﾞ,ｾﾝｻｰ	239	17
Oﾘﾝｸﾞ,ﾁｪﾝｹｰｽ	82	10
Oﾘﾝｸﾞ,ﾌﾟﾚｯｼｬｰﾚｷﾞｭﾚｰﾀｰ	60	7
Oﾘﾝｸﾞ,ﾗｯｸｶﾞｲﾄﾞ	232	4
	238	1
OﾘﾝｸﾞA	80	14
OﾘﾝｸﾞB	80	15
OﾘﾝｸﾞC	80	16
〔 S 〕		
SRSﾕﾆｯﾄ	167	4
	168	5
〔 V 〕		
VGSﾕﾆｯﾄ	165	24

1 まえがき
目次
2 エンジン
3 ミッション
4 電装
吸排気系
ヒーター
5 ステアリング
ブレーキ
サスペンション
6 艤装
7 車体
オプション
8 部品番号索引
部品名索引

S2000 AP1-100・110・120・130・135・200
AP2-100・110

パーツカタログ

不許複製

発行 本田技研工業株式会社

編集 本田技研工業株式会社 部品情報課

HONDA

The Power of Dreams

O A 1610.2007.09

Published by Honda Motor Co., Ltd.
Printed in Japan