車体サイズ　Rebel 250 / Rebel 250 E-Clutch ※画像はRebel 250 E-Clutch

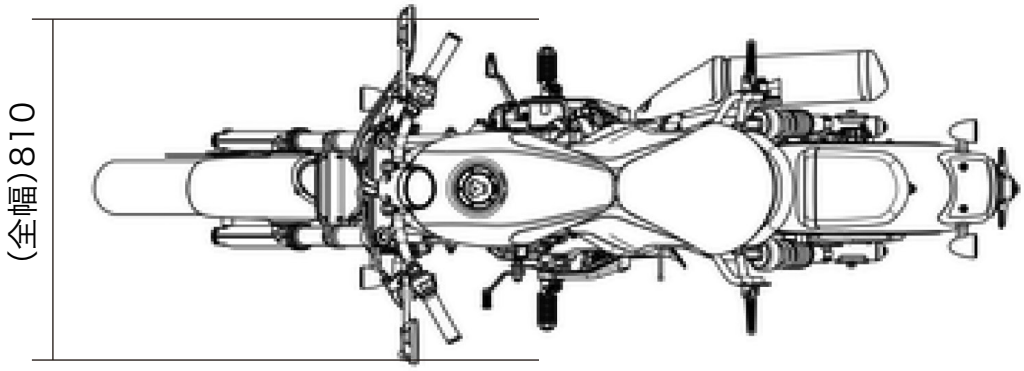

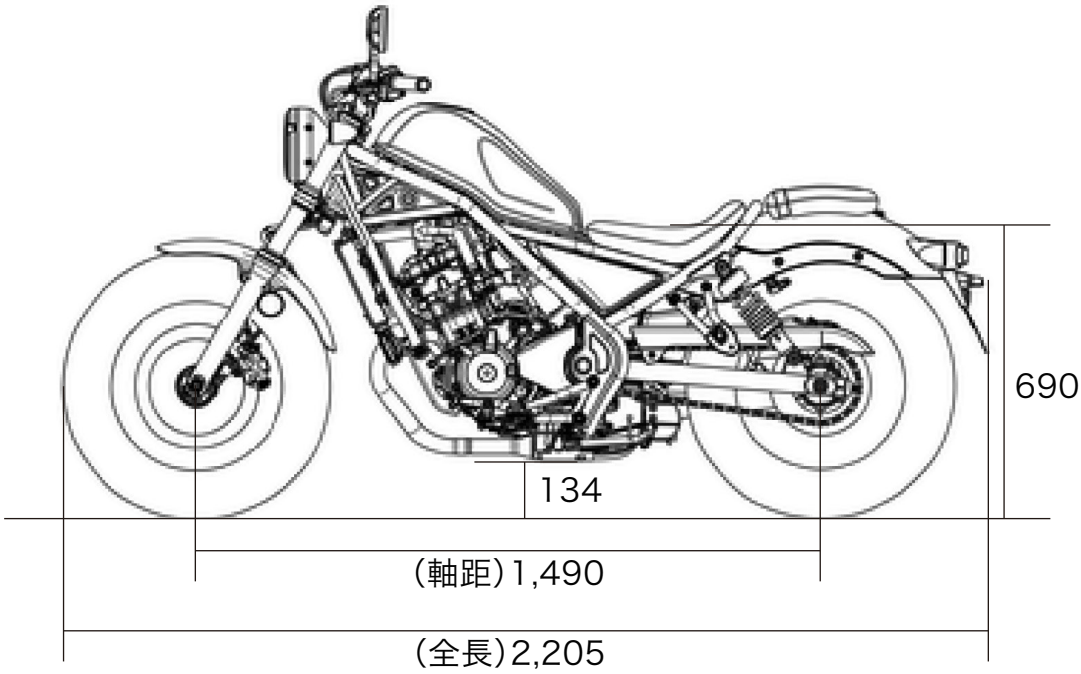

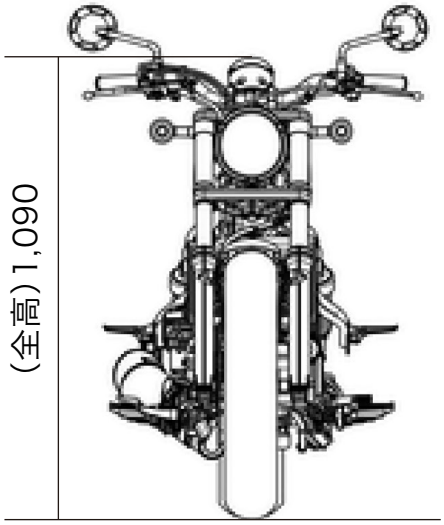

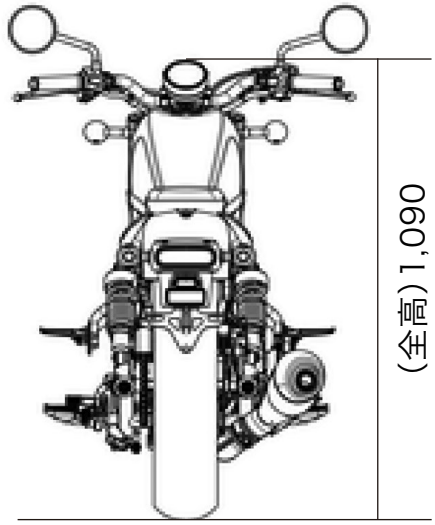

単位はmm

車体サイズ　Rebel 250 S Edition E-Clutch

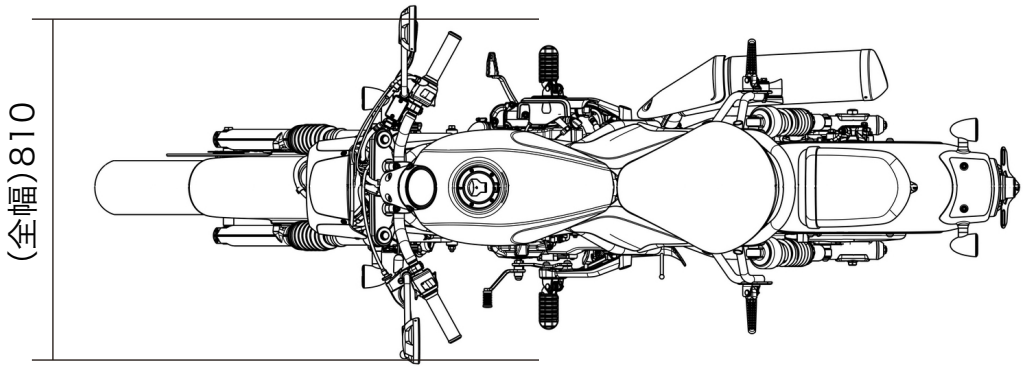

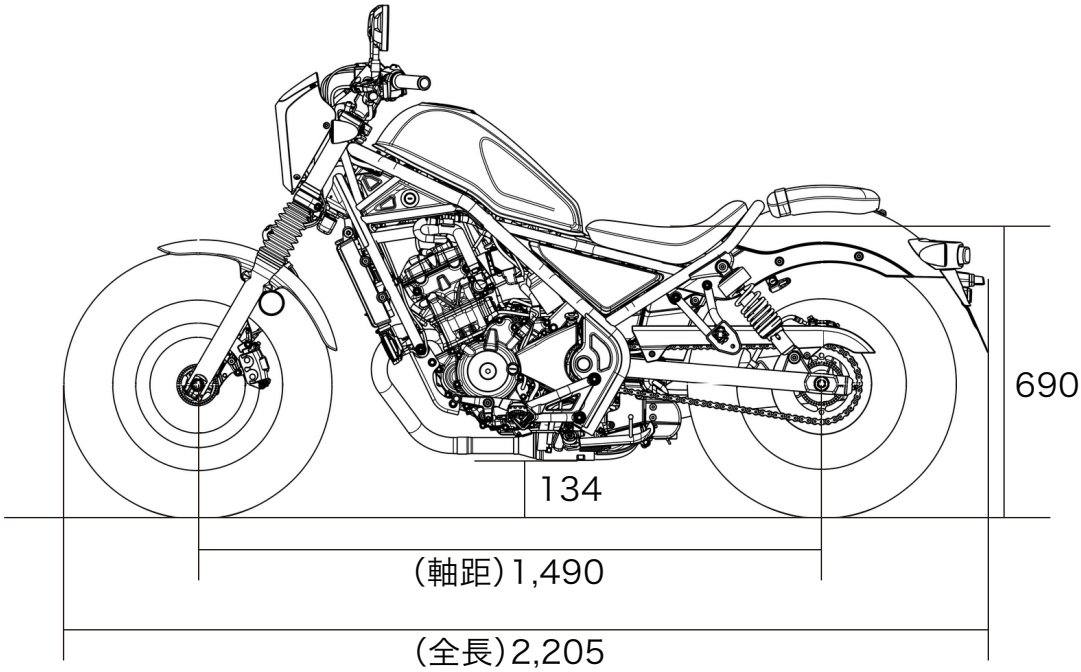

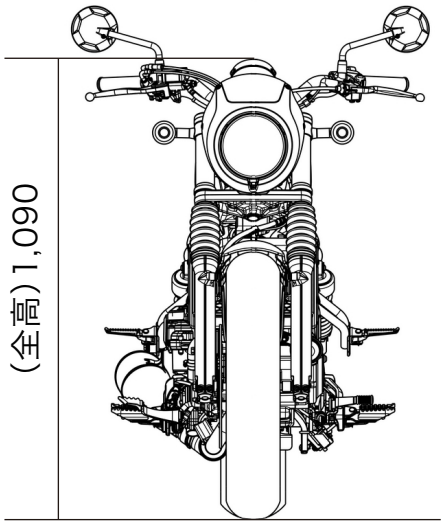

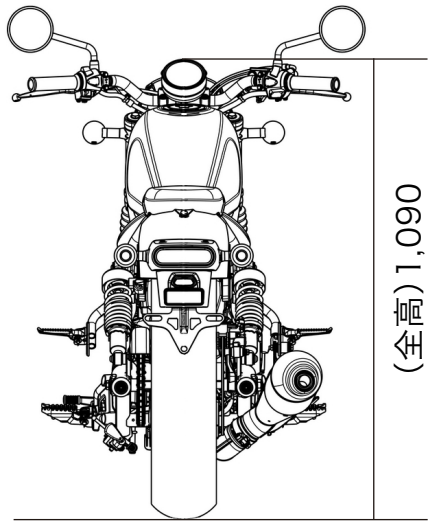

単位はmm