車体サイズ　CRF250L 〔 〕内は〈s〉

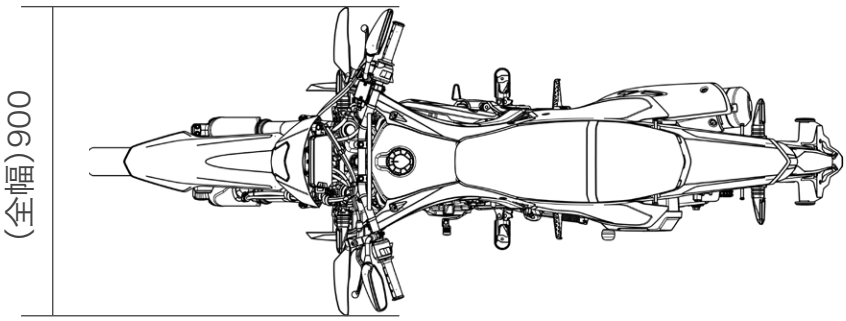

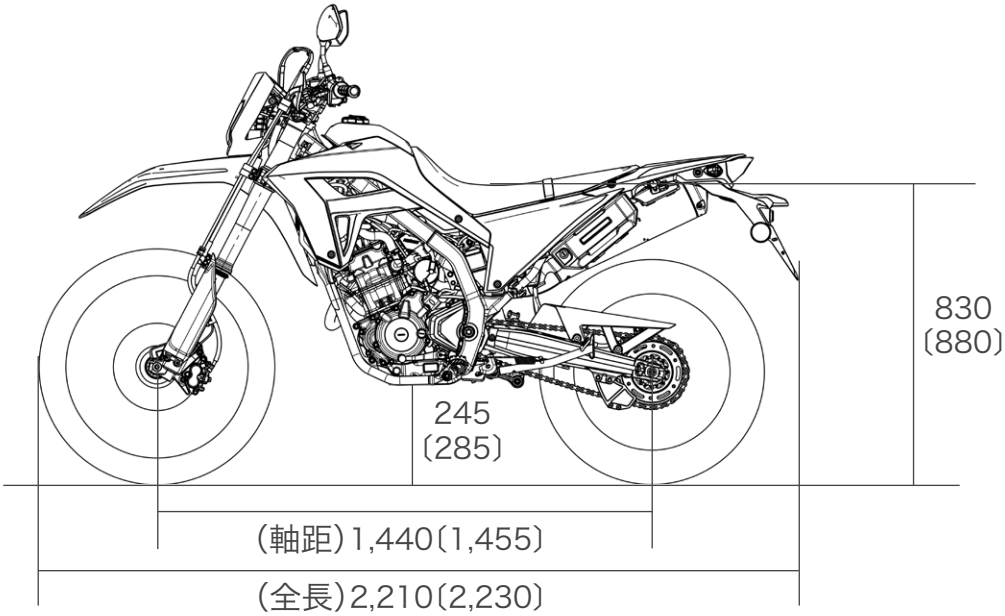

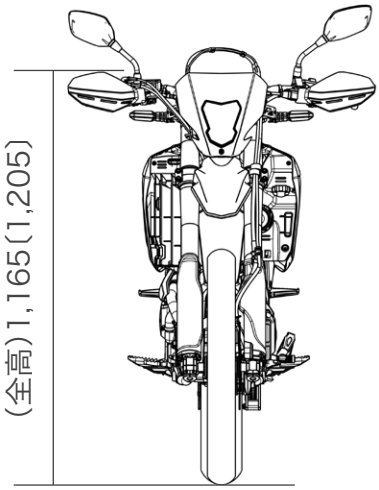

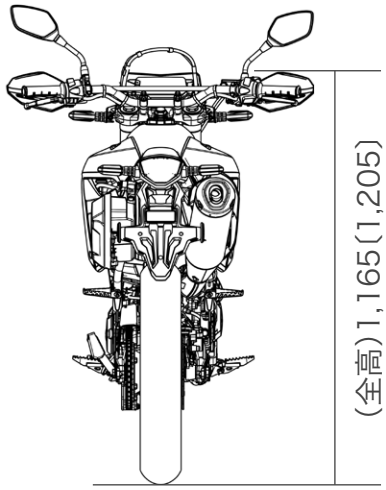

単位はmm

※イラストはCRF250L〈s〉