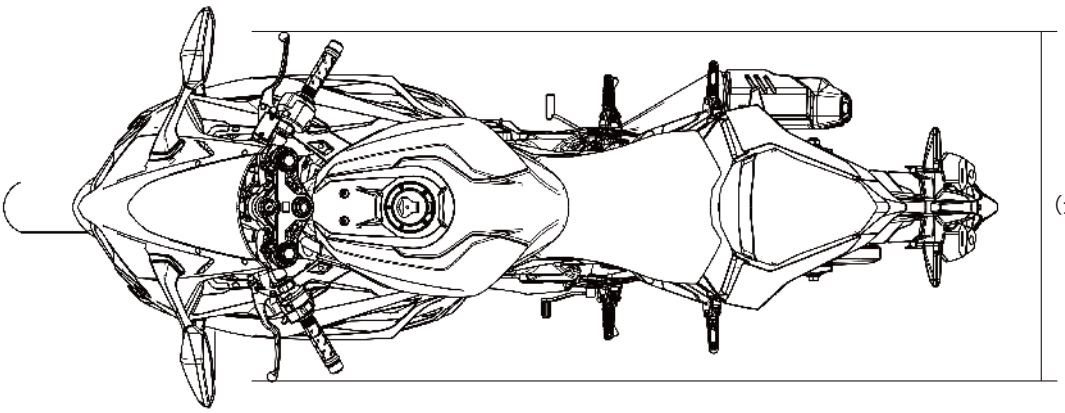

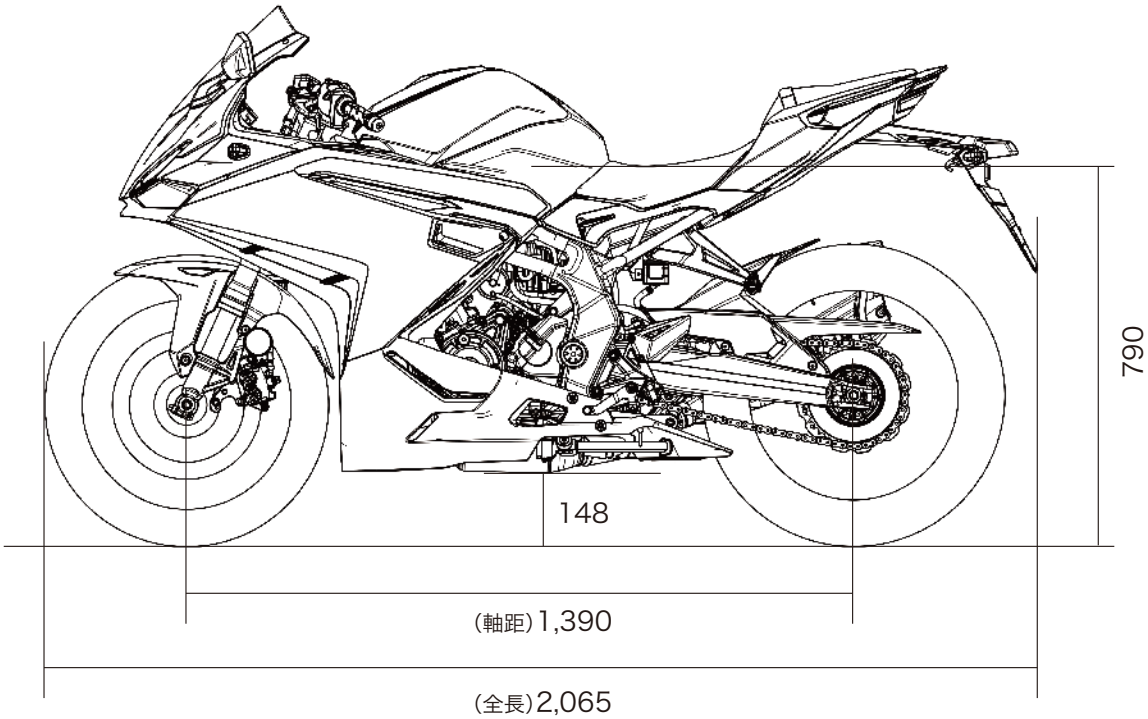

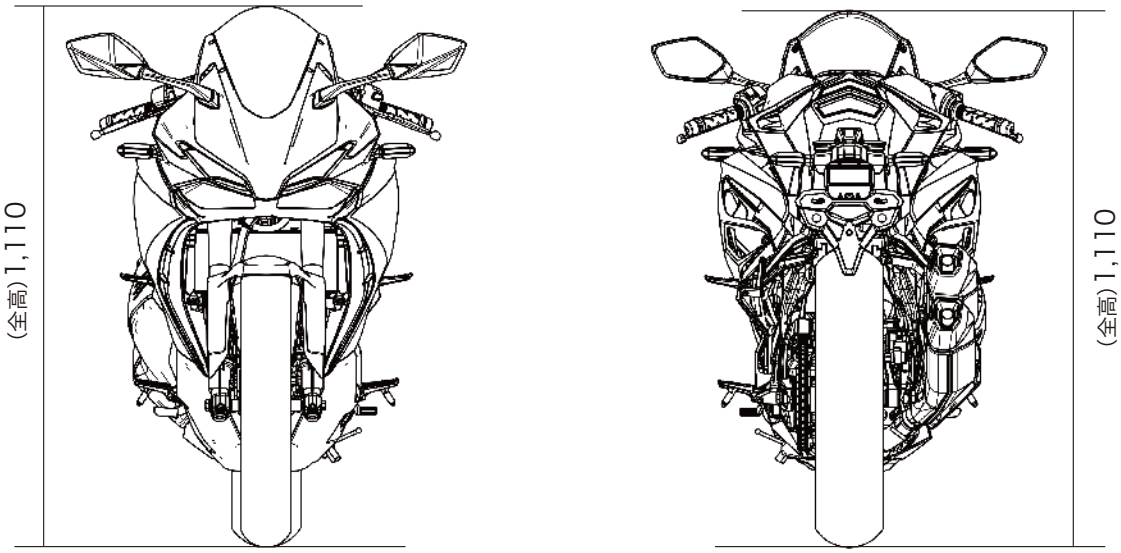

単位はmm